バルブターミナル MH1

FESTO

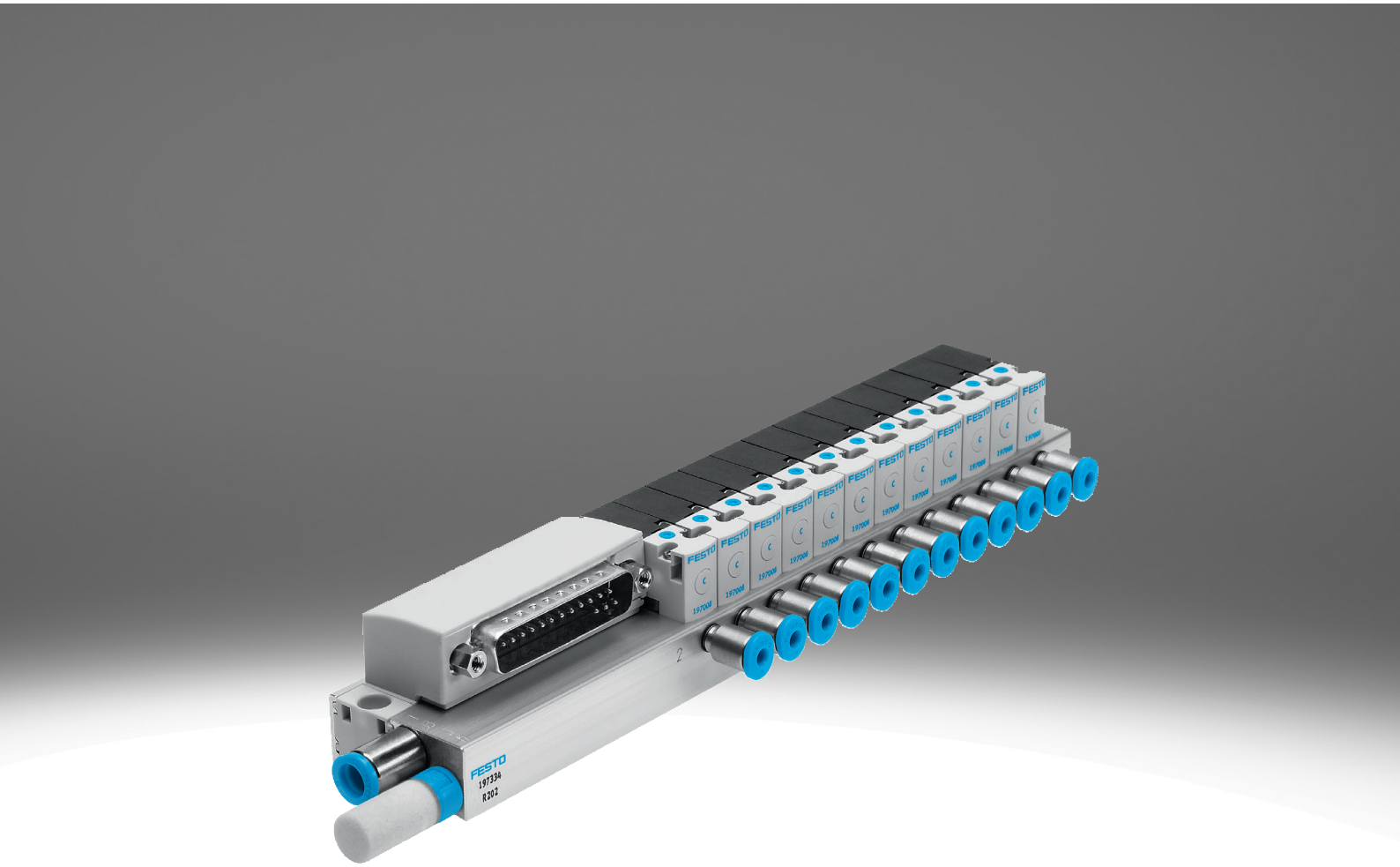

特性

概要

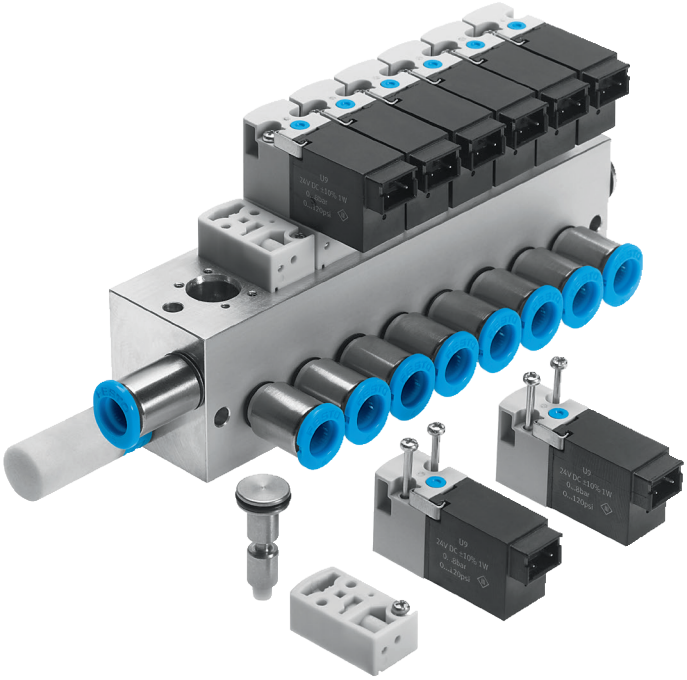

ピン限まで小型化：
小型化されたﾎﾟﾍﾟｯﾄバルブの世代。各バージョンでは 2/2-ウェイでは流量は 14 l/min、あるいは 3/2-ウェイのバージョンでは 10 l/minの流量が選択可能です。単体の接続プレートバルブとして、または接続レールに予め取り付けられた状態で。接続基板に実装することで、ピンめて高い実装密度を実現できます。迅速かつ追加需要に対応するために設計されたMHバルブは2 は最大 100 l/minまでの流量に対応したバルブがご用意されています。

非常に多機能で高速：
これらのミニチュアバルブは空気圧ﾏﾙﾁﾌﾟﾚｰﾄおよび電気式マルチピンを介して直列接続が可能です。電気接続についても、水平、上部、下部のいずれかを選択できます。もう一つの興味深い方法はコネクタ付き回路基板への実装です。Festoの「plug and work」に対応するため、すべて事前に検査・組み立て済みです。そして、設備をできるだけ早く稼働させたい場合でも、問題ありません。ミニチュアバルブの作動時間は 4 msです。

非常に協力的な関係：
Festoは「小型駆動部」という総称のもと、駆動部、ロッドレス駆動部、ﾐﾆｽﾗｲﾄﾞ、回転ﾄﾞﾗｲﾌﾞ、およびｱｸｾｻﾘなど、幅広い製品ラインナップを提供しています。あらゆる製造分野において、ピン小サイズの製品を製造・加工するニーズに最適に調整され、対応しています。Festoの定評ある品質に加え、世界規模で事業を展開する企業が提供するあらゆる付加価値を兼ね備えています。

電子産業だけでなく、ミニチュアバルブ：
また、軽組立産業、医療機器産業、半導体産業をはじめ、ピン小サイズかつ高速動作のバルブが求められるあらゆる分野や、媒体を扱うﾊﾟｲﾛｯﾄバルブが必要な分野(例：プロセス産業)にも適しています。
約 4 msという切り替え時間により、スピードに対するあらゆる要望を満たします。真空機能も非常に簡単に実現できます。100%の稼働率と、3交代制での稼働でも最高の経済性を保証します。
流量は 10 および 14 l/minの流量が確保されているため、プロセスバルブのパイロット制御に必要な流量は常に十分に確保されています。また、Festo社の幅広い小型ｼﾘﾝﾀﾞ、回転ﾄﾞﾗｲﾌﾞ、ｽﾗｲﾄﾞにも対応できる十分な流量を確保しています。

注文データ - モジュラーシステム

リンク mh1

環境設定可能な製品
この製品とすべての製品オプションはコンフィギュレータを用いて発注できます。

データシート

基本仕様 - バルブターミナル

リンク mh1

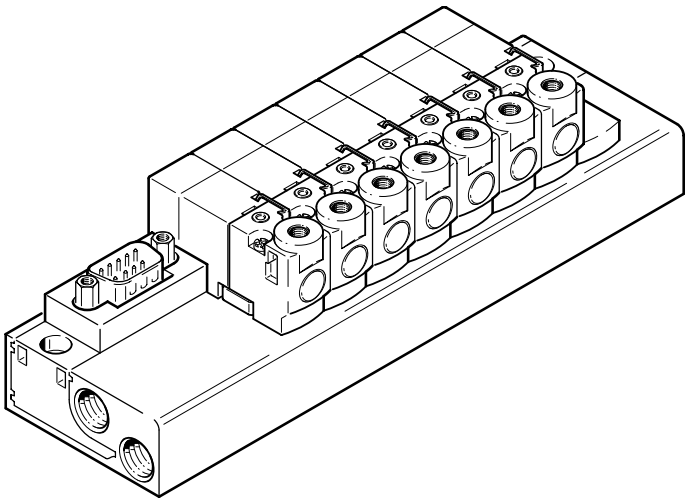

バルブターミナル構造	固定グリッド
電気制御	シングルポート 空気圧ﾏﾙﾁﾌﾟﾚｰﾄ
最大バルブ連数	24
バルブ機能	2/2 シングルソレノイド, クローズド 3/2 シングルソレノイド, クローズド 3/2 オープン シングルソレノイド
構造	ポペットバルブ(スプリングリターン)
シーリング原理	ソフト
操作方法	電動
リセット方法	メカスプリング
制御方法	ダイレクト
真空に最適	はい
排気機能	スロットル調整可
信号ステータス表示	発光ﾀﾞｲｵｰﾄﾞ
呼び径	0.9 mm
標準流量	10 mmで10 l/min
バルブサイズ	10 mm

動作条件と環境条件 - バルブターミナル

作動流体	ISO 8573-1:2010 [7:4:4]準拠の圧縮空気
使用流体/制御流体の情報	潤滑運転可(潤滑運転の場合は常に潤滑が必要)
作動圧力	-0.9 ... 8 bar
周囲温度	-5 ... 40°C
流体温度	-5 ... 40°C
耐食性クラス KBK[1)]	1 - 低耐腐食性
認証	c UL us - 認定 (OL)
証明書発行機関	UL MH19482
CEマーク(適合性宣言を参照)[2)]	EU RoHS (特定有害物質使用制限) 指令準拠

1) 詳細情報：www.festo.com/x/topic/kbk参照
2) 詳細はwww.festo.com/catalogue/... Support/Downloads参照

電気的仕様 – バルブターミナル

定格動作電圧 DC	5 V 12 V 24 V
作動電圧 AC	24 V
保護等級	IP40 IP65

データシート

回路記号 2/2ポートバルブ

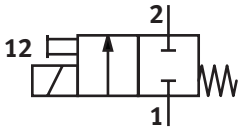

- シングル
- ノーマルクローズ
- スプリングリターン
- 真空を制御する場合はポート2に真空を接続

回路記号 3/2方向制御バルブ、ノーマルクローズ

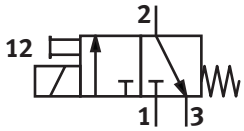

- シングル
- ノーマルクローズ
- スプリングリターン
- 真空運転は、真空を接続口に接続することで行われます 3これにより、通常位置が「開」に変わります

回路記号 3/2ポートバルブ、開放状態

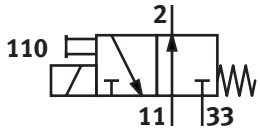

- シングル
- ノーマルオープン
- スプリングリターン
- 真空を制御する場合はポート 33に真空を接続することで初期位置がノーマルクローズになる

回路記号 2x2/2方向制御バルブ

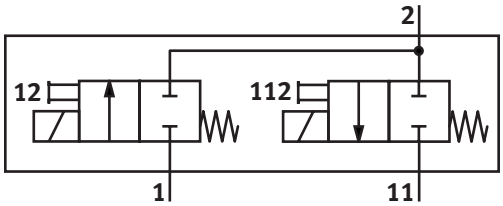

- シングル
- ノーマルクローズ
- スプリングリターン
- 真空を制御する場合はポート11に真空を接続

真空運転および逆流れ

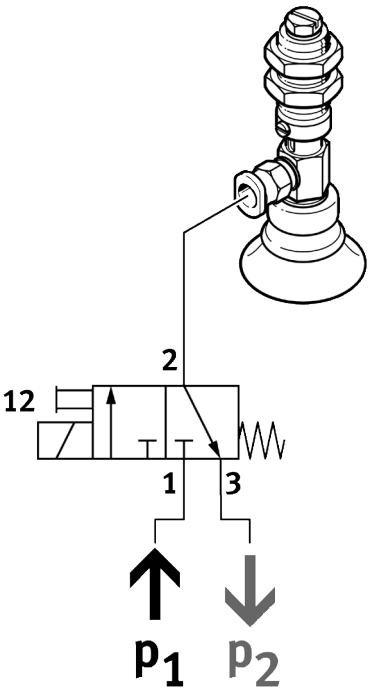

MH1バルブでは、流れの方向が明確に定められており、逆流することはありません 。
逆流れ不可
したがって、真空状態で運転する場合は、ここでもこの流れの方向が守られるよう注意する必要があります。
これを行うには、ポート 3 または 2 (33 または 11)に接続することで実現できます。
注記：ポート1には真空を接続しないこと

データシート

材質 – バルブターミナル

マテリアルに関する注意事項	RoHS対応
LABS 認証	VDMA24364-B2-L
クリーンルームの適合性 ISO 14644-14	ISO 14644-1準拠, クラス5

基本仕様 - セミインラインバルブ

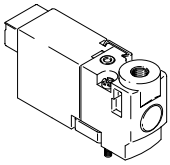

バルブ機能	2/2 シングルソレノイド, クローズド	3/2 シングルソレノイド, クローズド	3/2 オープン シングルソレノイド
構造	ポペットバルブ(スプリングリターン)		
被服	負のオーバーラップ		
シーリング原理	ソフト		
操作方法	電動		
リセット方法	メカスプリング		
制御方法	ダイレクト		
流れ方向	反転負荷		
真空に最適	はい	–	
排気機能	スロットル不可	スロットル調整可	
手動操作	ノンロック		
取付方法	サブベース上 取付穴付		
取付位置	任意		
バルブポジションマーク	サイン		
呼び径	0.9 mm	0.65 mm	0.7 mm
標準公称流量(DIN 1343)	14 L/min	10 L/min	
幅	10 mm		
グリッド寸法	10 mm		
エア接続ポート 1	ｻﾌﾞﾍﾞｰｽ		–
空気圧接続 2	M3		
空気圧ポート 3	–	ｻﾌﾞﾍﾞｰｽ	–
製品質量	10 g		

動作条件と環境条件 - セミインラインバルブ

バルブ機能	2/2 シングルソレノイド, クローズド	3/2 シングルソレノイド, クローズド	3/2 オープン シングルソレノイド
作動流体	ISO 8573-1:2010 [7:4:4]準拠の圧縮空気		
使用流体/制御流体の情報	潤滑運転可(潤滑運転の場合は常に潤滑が必要)		
使用圧力	-0.09 ... 0.2 MPa	0 ... 0.8 MPa	0 ... 0.6 MPa
作動圧力	-0.9 ... 2 bar	0 ... 8 bar	0 ... 6 bar
周囲温度	-5 ... 40°C		
流体温度	-5 ... 40°C		
保管温度	-20 ... 60°C		
耐食性クラス KBK[1)]	2 - 適度な耐食性		
認証	c UL us - 認定 (OL)		
証明書発行機関	UL MH19482		

1) 詳細情報：www.festo.com/x/topic/kbk参照

データシート

安全技術上のパラメータ – インラインバルブ

作動電圧	12V DC	24V DC	5V DC
強制動的サンプリングに関する注記	週1回以上の切換え頻度		
0 信号時の最大ポジティブテストパルス	–	500 µs	–
1 信号での最大ネガティブテストパルス	–	400 µs	–
耐衝撃性	FN942017-5およびEN60068-2-27準拠の重要度2の耐衝撃テスト		
耐振性	FN 942017-4およびEN 60068-2-6準拠の重大度2の輸送アプリケーションテスト		

電気的仕様 – インラインバルブ

作動電圧	12V DC 24V DC 5V DC
許容電圧変動	±10%
電気接続	ﾌﾟﾗｸﾞ
消費電力	1 W
スイッチオン時間	100%
保護等級	IP40

開閉時間と開閉頻度 – インラインバルブ

バルブ機能	2/2 シングルソレノイド, クローズド	3/2 シングルソレノイド, クローズド	3/2 オープン シングルソレノイド
切換時間 オン	4 ms		
切換時間 オフ	5 ms	4 ms	
最高切換周波数	20 Hz		

材質 – セミインラインバルブ

材質 ハウジング	強化 PA, PPS強化型
材質 シール	FPM, HNBR, NBR
マテリアルに関する注意事項	RoHS対応
LABS 認証	VDMA24364-B2-L
クリーンルームの適合性 ISO 14644-14	ISO 14644-1準拠, クラス5

データシート

基本仕様 – LEDなしのベース配管バルブ

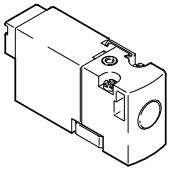

バルブ機能	2/2 シングルソレノイド, クローズド	3/2 シングルソレノイド, クローズド	3/2 オープン シングルソレノイド
構造	ポペットバルブ(スプリングリターン)		
被服	負のオーバーラップ		
シーリング原理	ソフト		
操作方法	電動		
リセット方法	メカスプリング		
制御方法	ダイレクト		
流れ方向	反転負荷		
真空に最適	はい	–	
排気機能	スロットル不可	スロットル調整可	
手動操作	ノンロック		
取付方法	サブベース上, 取付穴付		
取付位置	任意		
バルブポジションマーク	サイン		
呼び径	0.9 mm	0.65 mm	0.7 mm
標準公称流量(DIN 1343)	14 L/min	10 L/min	
幅	10 mm		
グリッド寸法	10 mm		
エア接続ポート 1	ｻﾌﾞﾍﾞｰｽ		–
空気圧接続 2	ｻﾌﾞﾍﾞｰｽ		
空気圧ポート 3	–	ｻﾌﾞﾍﾞｰｽ	–
エア接続ポート 11	–		ｻﾌﾞﾍﾞｰｽ
エア接続ポート33	–		ｻﾌﾞﾍﾞｰｽ
製品質量	10 g		

使用環境および設置条件 – LED非搭載のベース配管バルブ

バルブ機能	2/2 シングルソレノイド, クローズド	3/2 シングルソレノイド, クローズド	3/2 オープン シングルソレノイド
作動流体	ISO 8573-1:2010 [7:4:4]準拠の圧縮空気		
使用流体/制御流体の情報	潤滑運転可(潤滑運転の場合は常に潤滑が必要)		
使用圧力	-0.09 ... 0.2 MPa	0 ... 0.8 MPa	0 ... 0.6 MPa
作動圧力	-0.9 ... 2 bar	0 ... 8 bar	0 ... 6 bar
使用圧力	-13.05 ... 29 psi	0 ... 116 psi	0 ... 87 psi
周囲温度	-5 ... 40°C		
流体温度	-5 ... 40°C		
保管温度	-20°C, 60°C		
耐食性クラス KBK[1)]	2 - 適度な耐食性		
認証	c UL us - 認定 (OL)		
証明書発行機関	UL MH19482		

1) 詳細情報：www.festo.com/x/topic/kbk参照

セーフティエンジニアリング特性 - LEDなしベース配管バルブ

作動電圧	12V DC	24V DC	5V DC
強制動的サンプリングに関する注記	週1回以上の切換え頻度		
0 信号時の最大ポジティブテストパルス	–	500 µs	–
1 信号での最大ネガティブテストパルス	–	400 µs	–
耐衝撃性	FN942017-5およびEN60068-2-27準拠の重要度2の耐衝撃テスト		
耐振性	FN 942017-4およびEN 60068-2-6準拠の重大度2の輸送アプリケーションテスト		

データシート

電気的仕様 – LEDなしのベース配管バルブ

作動電圧	12V DC 24V DC 5V DC
許容電圧変動	±10%
電気接続	ﾌﾟﾗｸﾞ
消費電力	1 W
スイッチオン時間	100%
保護等級	IP40

開閉時間と開閉頻度 – LEDなしのベース配管バルブ

バルブ機能	2/2 シングルソレノイド, クローズド	3/2 シングルソレノイド, クローズド	3/2 オープン シングルソレノイド
切換時間 オン	4 ms		
切換時間 オフ	5 ms	4 ms	
最高切換周波数	20 Hz		

材質 – LEDなしのベース配管バルブ

材質 ハウジング	強化 PA, PPS強化型
材質 シール	FPM, HNBR, NBR
マテリアルに関する注意事項	RoHS対応
LABS 認証	VDMA24364-B2-L
クリーンルームの適合性 ISO 14644-14	ISO 14644-1準拠, クラス5

基本仕様 – 配線ユニット付ベース配管バルブ

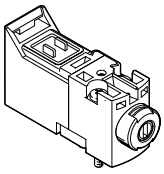

バルブ機能	3/2 シングルソレノイド, クローズド
構造	ポペットバルブ(スプリングリターン)
被服	負のオーバーラップ
シーリング原理	ソフト
操作方法	電動
リセット方法	メカスプリング
制御方法	ダイレクト
流れ方向	反転負荷
排気機能	スロットル調整可
手動操作	ロック, ノンロック
取付方法	サブベース上, 取付穴付
取付位置	任意
呼び径	0.65 mm
標準公称流量(DIN 1343)	10 L/min
幅	10 mm
グリッド寸法	10 mm
エア接続ポート 1	ｻﾌﾞﾍﾞｰｽ
空気圧接続 2	ｻﾌﾞﾍﾞｰｽ
空気圧ポート 3	ｻﾌﾞﾍﾞｰｽ
製品質量	10 g

データシート

使用条件および環境条件 – 配線ユニット付ベース配管バルブ	
作動流体	ISO 8573-1:2010 [7:4:4]準拠の圧縮空気
使用流体/制御流体の情報	潤滑運転可(潤滑運転の場合は常に潤滑が必要)
使用圧力	0.15 ... 0.8 MPa
作動圧力	1.5 ... 8 bar
使用圧力	21.75 ... 116 psi
周囲温度	-5 ... 50°C
流体温度	-5 ... 50°C
周囲および流体温度の制限	-5 ～40°C, 保持電流低減回路なし
保管温度	-20 ... 60°C
耐食性クラス KBK[1]	2 - 適度な耐食性
認証	c UL us - 認定 (OL)
証明書発行機関	UL MH19482

1) 詳細情報：www.festo.com/x/topic/kbk参照

セーフティエンジニアリング特性 - E-box付ベース配管バルブ			
作動電圧	12V DC	24V DC	5V DC
強制動的サンプリングに関する注記	週1回以上の切換え頻度		
0 信号時の最大ポジティブテストパルス	–	500 µs	–
1 信号での最大ネガティブテストパルス	–	400 µs	–
耐衝撃性	FN942017-5およびEN60068-2-27準拠の重要度2の耐衝撃テスト		
耐振性	FN 942017-4およびEN 60068-2-6準拠の重大度2の輸送アプリケーションテスト		

電気的仕様 – 配線ユニット付ベース配管バルブ			
作動電圧	12V DC	24V DC	5V DC
許容電圧変動	±10%		
電気接続	電気サブプレート経由		
消費電力	1 W		
スイッチオン時間	100%		
保護等級	IP40 IP65		

開閉時間と開閉頻度 – 配線ユニット付ベース配管バルブ			
作動電圧	12V DC	24V DC	5V DC
切換時間 オン	5 ms		
切換時間 オフ	5 ms		
最高切換周波数	10 Hz		

材質 – 配線ユニット付ベース配管バルブ	
材質 ハウジング	強化 PA, PPS強化型
材質 シール	FPM, HNBR, NBR
マテリアルに関する注意事項	RoHS対応
LABS 認証	VDMA24364-B2-L
クリーンルームの適合性 ISO 14644-14	ISO 14644-1準拠, クラス5

データシート

基本仕様 – LED付ベース配管バルブ

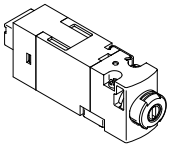

バルブ機能	3/2 シングルソレノイド, クローズド	3/2 オープン シングルソレノイド
構造	ポペットバルブ(スプリングリターン)	
被服	負のオーバーラップ	
シーリング原理	ソフト	
操作方法	電動	
リセット方法	メカスプリング	
制御方法	ダイレクト	
流れ方向	反転負荷	
排気機能	スロットル調整可	
手動操作	ロック, ノンロック	
信号ステータス表示	発光ﾀﾞｲｵｰﾄﾞ	
取付方法	サブベース上, 取付穴付	
取付位置	任意	
バルブポジションマーク	サイン	
呼び径	0.65 mm	0.7 mm
標準公称流量(DIN 1343)	10 L/min	
幅	10 mm	
グリッド寸法	10 mm	
エア接続ポート 1	ｻﾌﾞﾍﾞｰｽ	–
空気圧接続 2	ｻﾌﾞﾍﾞｰｽ	
空気圧ポート 3	ｻﾌﾞﾍﾞｰｽ	–
エア接続ポート 11	–	ｻﾌﾞﾍﾞｰｽ
エア接続ポート33	–	ｻﾌﾞﾍﾞｰｽ
製品質量	11 g	

使用環境および設置条件 – LED付ベース配管バルブ

バルブ機能	3/2 シングルソレノイド, クローズド	3/2 オープン シングルソレノイド
作動流体	ISO 8573-1:2010 [7:4:4]準拠の圧縮空気	
使用流体/制御流体の情報	潤滑運転可(潤滑運転の場合は常に潤滑が必要)	
使用圧力	0 ... 0.8 MPa	0 ... 0.6 MPa
作動圧力	0 ... 8 bar	0 ... 6 bar
使用圧力	0 ... 116 psi	0 ... 87 psi
周囲温度	-5 ... 40°C	
流体温度	-5 ... 40°C	
保管温度	-20 ... 60°C	
耐食性クラス KBK[1)]	2 - 適度な耐食性	
認証	c UL us - 認定 (OL)	
証明書発行機関	UL MH19482	

1) 詳細情報：www.festo.com/x/topic/kbk参照

安全技術上の仕様 – LED付ベース配管バルブ

強制動的サンプリングに関する注記	週1回以上の切換え頻度
耐衝撃性	FN942017-5およびEN60068-2-27準拠の重要度2の耐衝撃テスト
耐振性	FN 942017-4およびEN 60068-2-6準拠の重大度2の輸送アプリケーションテスト

データシート

電気的仕様 – LED付ベース配管バルブ

作動電圧	24V DC
許容電圧変動	±10%
電気接続	ﾌﾟﾗｸﾞ
消費電力	1.1 W
スイッチオン時間	100%
保護等級	IP40

開閉時間と開閉頻度 – LED付ベース配管バルブ

切換時間 オン	4 ms
切換時間 オフ	4 ms
最高切換周波数	20 Hz

材質 – LED付ベース配管バルブ

材質 ハウジング	強化 PA, PPS強化型
材質 シール	FPM, HNBR, NBR
マテリアルに関する注意事項	RoHS対応
LABS 認証	VDMA24364-B2-L
クリーンルームの適合性 ISO 14644-14	ISO 14644-1準拠, クラス5

基本仕様 – 2x2/2 ポートバルブ

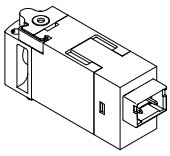

バルブ機能	2/2 シングルソレノイド, クローズド	2x2/2 シングルソレノイド、クローズド
構造	ポペットバルブ(スプリングリターン)	–
被服	–	負のオーバーラップ
シーリング原理	ソフト	
操作方法	電動	
リセット方法	メカスプリング	
制御方法	ダイレクト	
流れ方向	反転負荷	
真空に最適	はい	
排気機能	スロットル不可	
手動操作	ノンロック	
信号ステータス表示	発光ﾀﾞｲｵｰﾄﾞ	
取付方法	サブベース上	取付穴付
取付位置	任意	
呼び径	1.5 mm	
標準公称流量(DIN 1343)	30 L/min	
標準流量(DIN 1343)	30 L/min	
幅	10 mm	20 mm
グリッド寸法	10 mm	20 mm
エア接続ポート 1	ｻﾌﾞﾍﾞｰｽ	QS-3, QS-4, QSP10用準備済み
エア接続ポート 11	ｻﾌﾞﾍﾞｰｽ	QS-3, QS-4, QSP10用に準備
空気圧接続 2	ｻﾌﾞﾍﾞｰｽ	QS-3, QS-4, QSP10用準備済み

データシート

使用環境および環境条件 – 2x2/2 ポートバルブ, ベース配管

バルブ機能	2/2 シングルソレノイド, クローズド	2x2/2 シングルソレノイド、クローズド
作動流体	ISO 8573-1:2010 [7:4:4]準拠の圧縮空気	
使用流体/制御流体の情報	潤滑運転可(潤滑運転の場合は常に潤滑が必要)	
作動圧力	0 ... 1.5 bar	
使用圧力 リバーシブル	-0.95 ... 0 bar	
周囲温度	-5 ... 50°C	
流体温度	-5 ... 50°C	
保管温度	-20 ... 60°C	
耐食性クラス KBK[1)]	2 - 適度な耐食性	
認証	RCMマーク	–
CEマーク(適合性宣言を参照)[2)]	EU-EMC指令準拠 EU RoHS (特定有害物質使用制限) 指令準拠	
UKCA マーク (適合性宣言を参照)[3)]	UK 電磁環境適合性(EMC) 規定 UK RoHS指令に準拠	

1) 詳細情報:www.festo.com/x/topic/kbk参照
2) 適合宣言の適用範囲は以下を参照ください:www.festo.com/catalogue/... -> Support/Downloads.www.festo.com/catalogue/... d Support/Downloads
住宅地, 事業地域, 商業地, 小規模事業所などで使用が制限される場合, 放射される電波障害を低減するために追加措置を必要となる場合がある。
3) 適合宣言の適用範囲は以下を参照ください:www.festo.com/catalogue/... -> Support/Downloads.www.festo.com/catalogue/... d Support/Downloads
住宅地, 事業地域, 商業地, 小規模事業所などで使用が制限される場合, 放射される電波障害を低減するために追加措置を必要となる場合がある。

安全技術上の指標 – 2x2/2 ポートバルブ, ベース配管

耐衝撃性	FN942017-5およびEN60068-2-27準拠の重要度2の耐衝撃テスト
耐振性	FN 942017-4およびEN 60068-2-6準拠の重大度2の輸送アプリケーションテスト

電気的仕様 – 2x2/2 ポートバルブ, ベース配管

作動電圧	24V DC
許容電圧変動	±10%
電気接続	プラグ KMH
スイッチオン時間	100%
許容ケーブル長さ	30 m
保護等級	IP40

切換時間と切換頻度 – 2x2/2 ポートバルブ, ベース配管

切換時間 オン	6 ms
切換時間 オフ	6 ms
最高切換周波数	10 Hz

材質 – 2x2/2 ポートバルブ, ベース配管

バルブ機能	2/2 シングルソレノイド, クローズド	2x2/2 シングルソレノイド、クローズド
材質 ハウジング	強化 PA, PPS強化型	
材質:ねじ	鋼	
材質 シール	FPM, HNBR, NBR	
マテリアルに関する注意事項	RoHS対応	
LABS 認証	VDMA24364-B2-L	
クリーンルームの適合性 ISO 14644-14	ISO 14644-1準拠, クラス5	–

寸法

寸法 – セミインラインバルブ, プラグ接続上面

CADデータのダウンロード www.festo.com

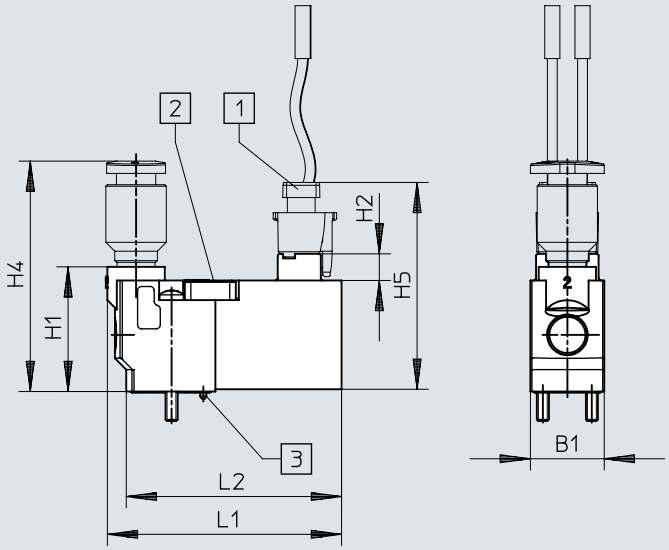

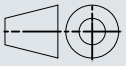

[1] ソケット NEBV-H1G2
[2] 手動操作
[3] コーディング·ピン

	B1	H1	H2	H4	H5	L1	L2
MHP1-...-TC	9,8	16,5	3,6	30,5	27,4	31	28,5

寸法

寸法 – セミインラインバルブ, 接続背面

CADデータのダウンロード www.festo.com

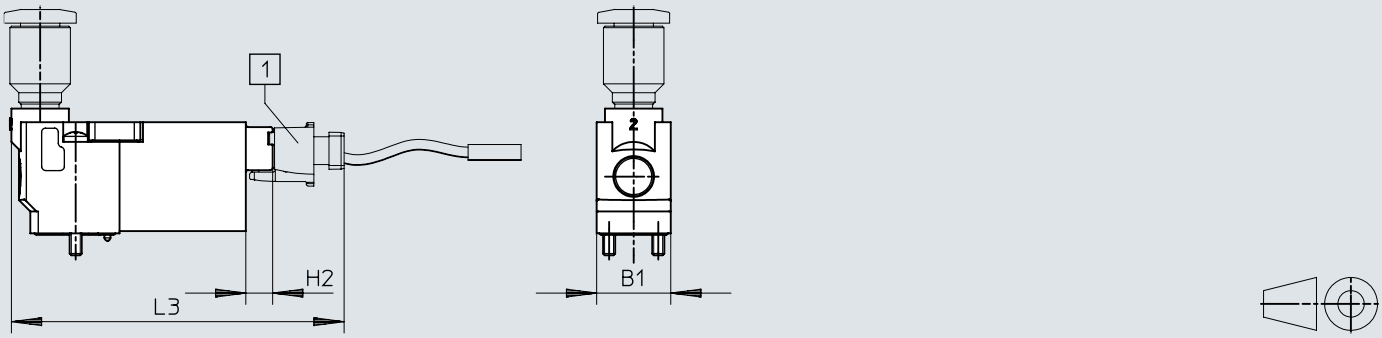

[1] ソケット NEBV-H1G2

	B1	H2	L3
MH1-...-HC	9,8	3,6	44

寸法

寸法 – セミインラインバルブ, 底面配管

CADデータのダウンロード www.festo.com

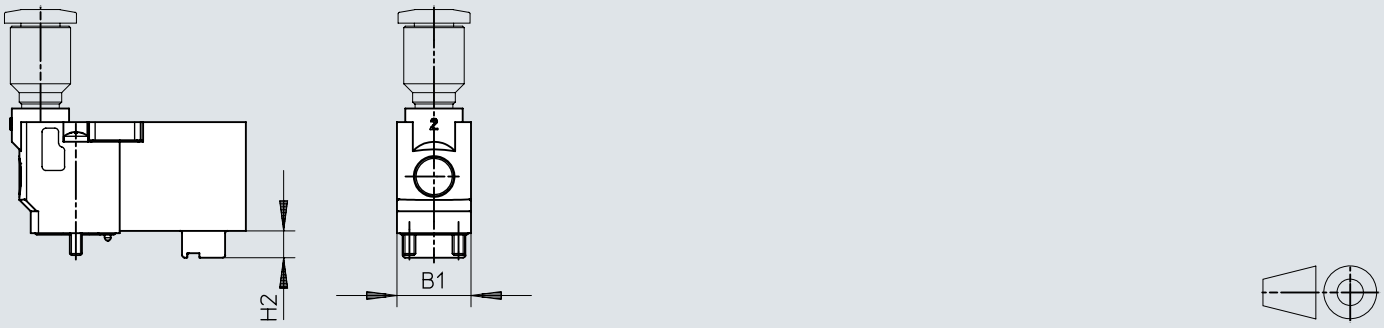

	B1	H2
MHP1-...-P1	9,8	3,6

寸法

寸法 – セミインラインバルブ、接続プレートの穴パターン

CADデータのダウンロード www.festo.com

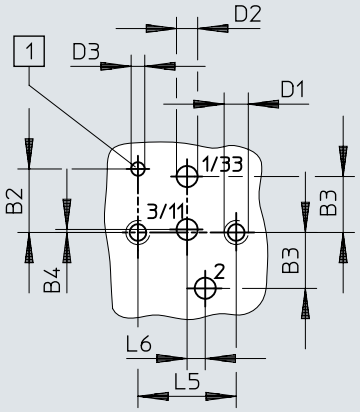

[1] コーディングピン用穴

	B2	B3	B4	D1	D2	D3	L5	L6
MHP1/MHA1	4,2	3,7	0,2	M1,6	1,4	0,9	6,5	1,2

寸法

寸法 – サブプレート用セミインラインバルブ、2/2方向制御バルブ

CADデータのダウンロード www.festo.com

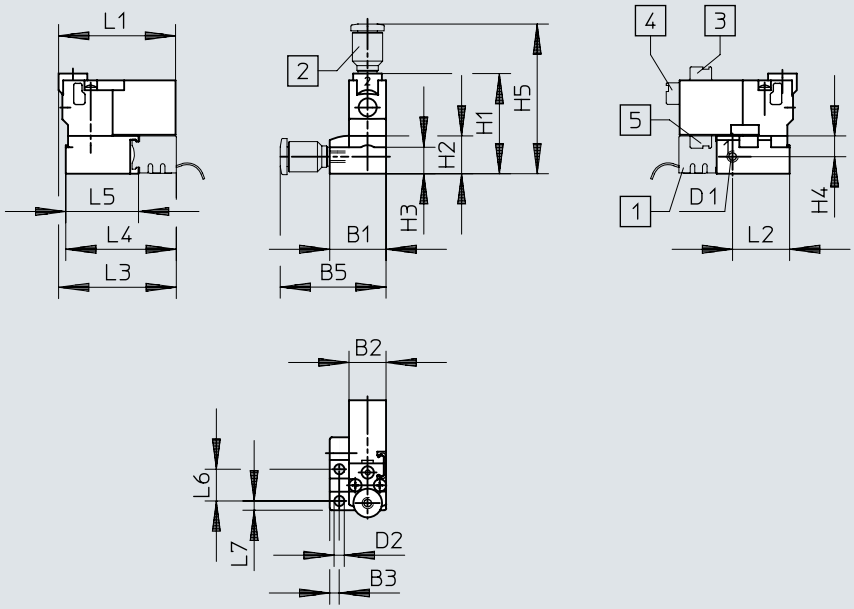

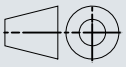

[1] プラグインソケット MHAP-PI
[2] ストレート
[3] プラグコネクタ上向き
[4] 後部のプラグ接続
[5] 下のプラグ接続

	B1	B2	B3	B5	D1	D2	H1	H2	H3	H4	H5	L1	L2	L3	L4	L5	L6	L7	L7
MHP1-...-2/2	14,9	9,8	2,5	28	M3	2,7	26,5	10	7	5,5	39,6	31	15,1	31,2	29,3	19,3	8,4	2,5	2,5

寸法

寸法 – サブプレート用セミインラインバルブ、3/2方向制御バルブ

CADデータのダウンロード www.festo.com

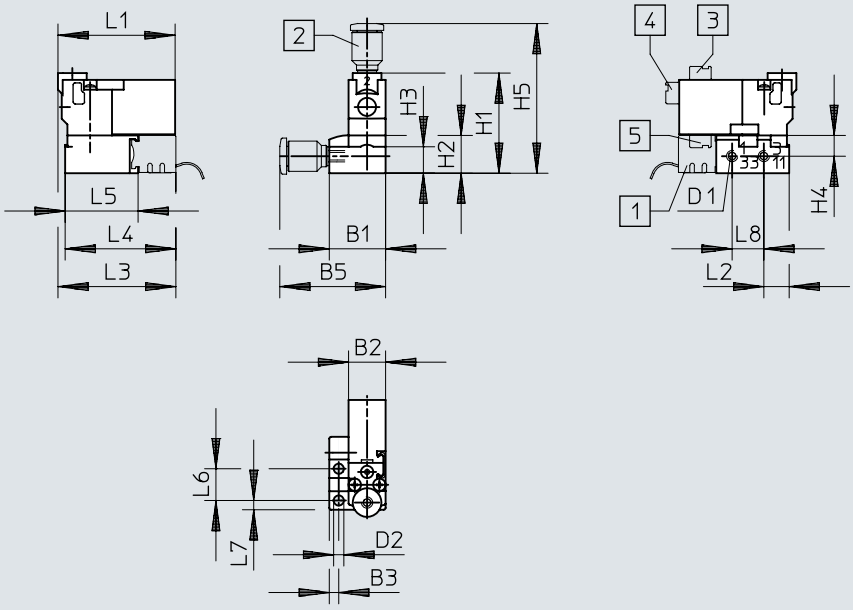

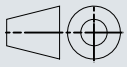

[1] プラグインソケット MHAP-PI
[2] ストレート
[3] プラグコネクタ上向き
[4] 後部のプラグ接続
[5] 下のプラグ接続

	B1	B2	B3	B5	D1	D2	H1	H2	H3	H4	H5	L1	L2	L3	L4	L5	L6	L7	L7
MHP1-...-3/2	14,9	9,8	2,5	28	M3	2,7	26,5	10	7	5,5	39,6	31	6,7	31,2	29,3	19,3	8,4	2,5	8,4

寸法

寸法 – インラインバルブ、マニホールドブロック、2/2方向制御バルブ

CADデータのダウンロード www.festo.com

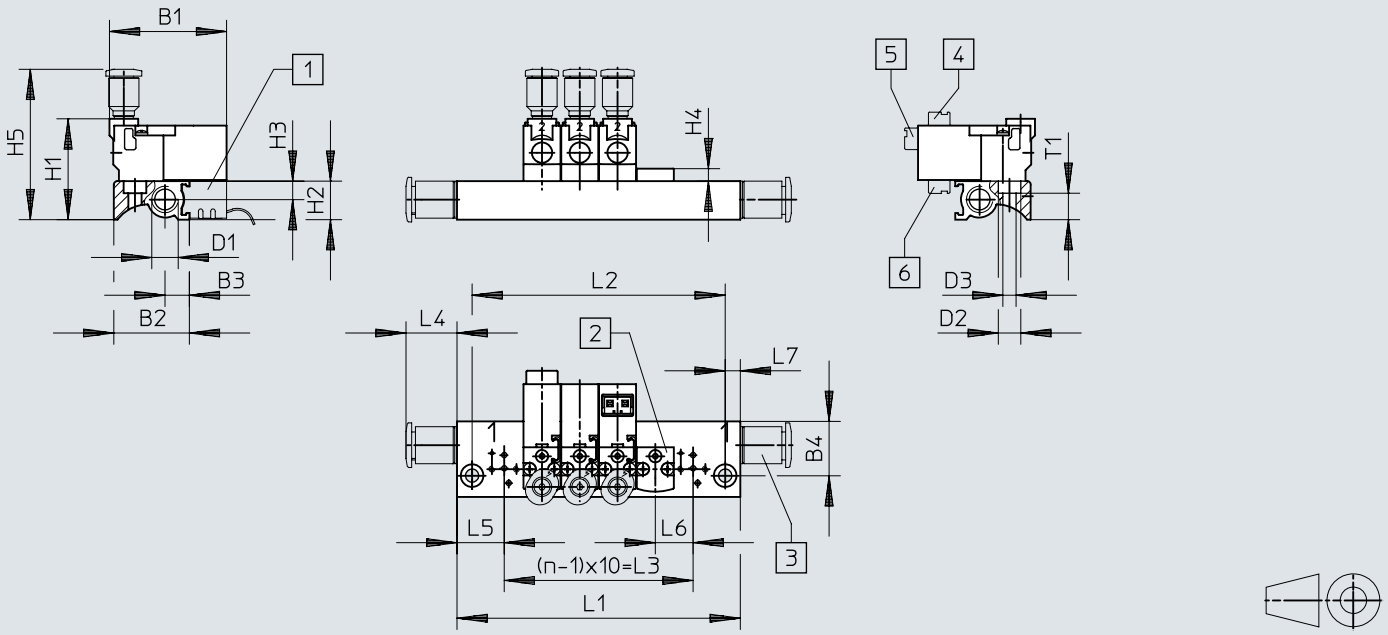

[1] プラグインソケット MHAP-PI
[2] カバープレート MHAP1
[3] 継手
[4] プラグコネクタ上向き
[5] 後部のプラグ接続
[6] 下のプラグ接続

	B1	B2	B3	B4	D1	D2	D3	H1	H2	H3	H4	H5	L4	L5	L6	L7	T1
MHP1-...-2/2	31	20	6,3	14,4	M7	6	3,5	26,7	10,2	4,9	3,3	39,8	13,5	12,5	10	4	7

n	L1 ±0,15	L2 ±0,1	L3
2x MHP1-...-2/2	35	27	10
3x MHP1-...-2/2	45	37	20
4x MHP1-...-2/2	55	47	30
5x MHP1-...-2/2	65	57	40
6x MHP1-...-2/2	75	67	50
7x MHP1-...-2/2	85	77	60
8x MHP1-...-2/2	95	87	70

n	L1 ±0,15	L2 ±0,1	L3
9x MHP1-...-2/2	105	97	80
10x MHP1-...-2/2	115	107	90
11x MHP1-...-2/2	125	117	100
12x MHP1-...-2/2	135	127	110
13x MHP1-...-2/2	145	137	120
14x MHP1-...-2/2	155	147	130
15x MHP1-...-2/2	165	157	140

n	L1 ±0,15	L2 ±0,1	L3
16x MHP1-...-2/2	175	167	150
17x MHP1-...-2/2	185	177	160
18x MHP1-...-2/2	195	187	170
19x MHP1-...-2/2	205	197	180
20x MHP1-...-2/2	215	207	190
21x MHP1-...-2/2	225	217	200
22x MHP1-...-2/2	235	227	210

寸法

寸法 – インラインバルブ、マニホールドブロック、3/2方向制御バルブ

CADデータのダウンロード www.festo.com

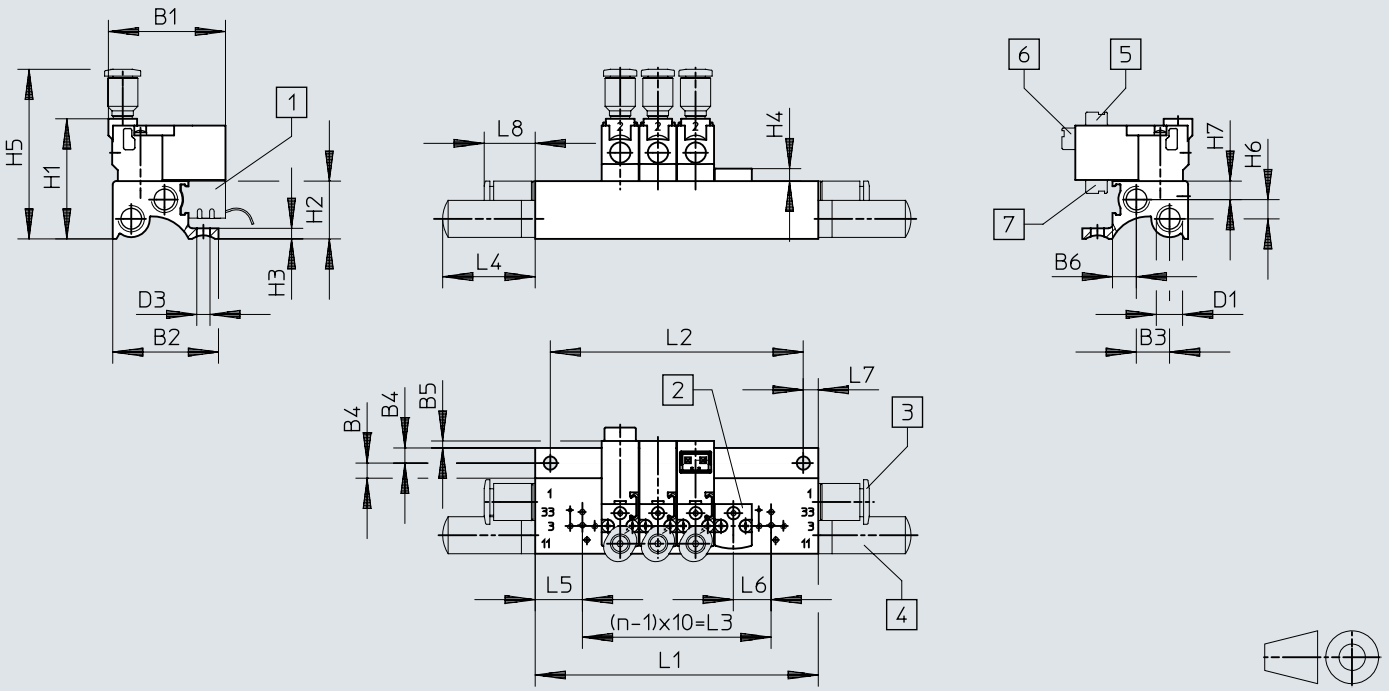

[1] プラグインソケット MHAP-PI
[2] カバープレート MHAP1
[3] 継手
[4] サイレンサ
[5] プラグコネクタ上向き
[6] 後部のプラグ接続
[7] 下のプラグ接続

	B1	B2	B3	B4	B5	B6	D1	D3	H1	H2	H3	H4	H5	H6	H7	L4	L5	L6	L7	L8
MHP1-...-3/2	31	28	8,8	4	1,9	6,3	M7	3,5	31,8	15,3	2,8	3,3	44,9	5,1	4,9	24,5	12,5	10	4	13,5

n	L1 ±0,15	L2 ±0,1	L3
2x MHP1-...-3/2	35	27	10
3x MHP1-...-3/2	45	37	20
4x MHP1-...-3/2	55	47	30
5x MHP1-...-3/2	65	57	40
6x MHP1-...-3/2	75	67	50
7x MHP1-...-3/2	85	77	60
8x MHP1-...-3/2	95	87	70

n	L1 ±0,15	L2 ±0,1	L3
9x MHP1-...-3/2	105	97	80
10x MHP1-...-3/2	115	107	90
11x MHP1-...-3/2	125	117	100
12x MHP1-...-3/2	135	127	110
13x MHP1-...-3/2	145	137	120
14x MHP1-...-3/2	155	147	130
15x MHP1-...-3/2	165	157	140

n	L1 ±0,15	L2 ±0,1	L3
16x MHP1-...-3/2	175	167	150
17x MHP1-...-3/2	185	177	160
18x MHP1-...-3/2	195	187	170
19x MHP1-...-3/2	205	197	180
20x MHP1-...-3/2	215	207	190
21x MHP1-...-3/2	225	217	200
22x MHP1-...-3/2	235	227	210

寸法

寸法 – インラインバルブ、空気圧マルチプレート付マニホールドブロック、3/2ポートバルブ

CADデータのダウンロード www.festo.com

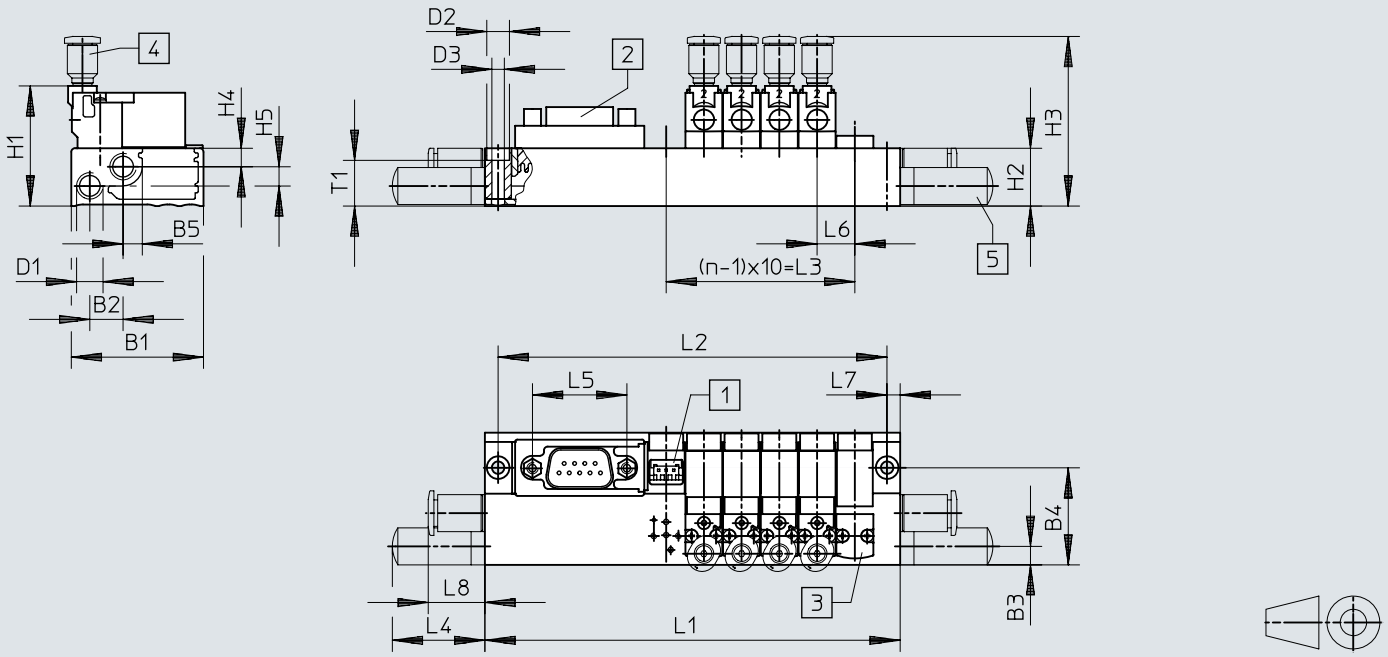

[1] プラグインソケット MHAP-PI
[2] Dサブプラグ, 上向き(標準)
[3] カバープレート MHAP1
[4] 継手
[5] サイレンサ

	B1	B2	B3	B4	B5	D1	D2	D3	H1	H2	H3	H4	H5	L4	L5	L6	L7	L8	T1
MHP1	35	8,8	5,3	25,7	5,2	M7	6	3,3	31,8	15,3	44,9	4,9	5,1	54,5	25	10	3,5	15	12,1

n	L1 ±0,15	L2 ±0,1	L3
2x MHP1-...-3/2	70	63	10
4x MHP1-...-3/2	90	83	30
6x MHP1-...-3/2	110	103	50
8x MHP1-...-3/2	130	123	70

n	L1 ±0,15	L2 ±0,1	L3
10x MHP1-...-3/2	172	165	90
12x MHP1-...-3/2	192	185	110
14x MHP1-...-3/2	212	205	130
16x MHP1-...-3/2	232	225	150

n	L1 ±0,15	L2 ±0,1	L3
18x MHP1-...-3/2	252	245	170
20x MHP1-...-3/2	272	265	190
22x MHP1-...-3/2	292	285	210

寸法

寸法 – マルチピンプラグ、プラグ横向き

CADデータのダウンロード www.festo.com

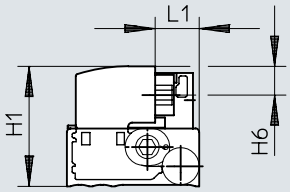

	H1	H6	L1
MH1-...-SP	31,8	7,6	11,7

寸法

寸法 – 電気用空気圧マルチプレート、電気系統側へのコネクタポート

CADデータのダウンロード www.festo.com

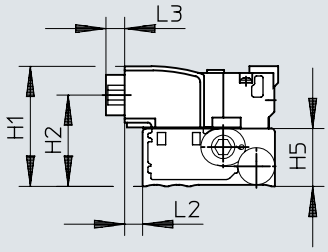

	H1	H2	H5	L2	L3
MH1-...-SE	31,8	24,2	15,3	4,8	5

寸法

寸法 – マルチピンプラグ、プラグ上向き

CADデータのダウンロード www.festo.com

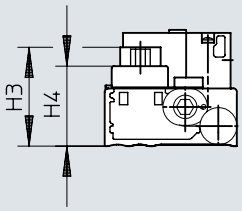

	H3	H4
MH1-...-ST	26,2	21,2

寸法

寸法 – インラインバルブ、プリント基板上のマニホールドブロックアッセンブリ、3/2ポートバルブ

CADデータのダウンロード www.festo.com

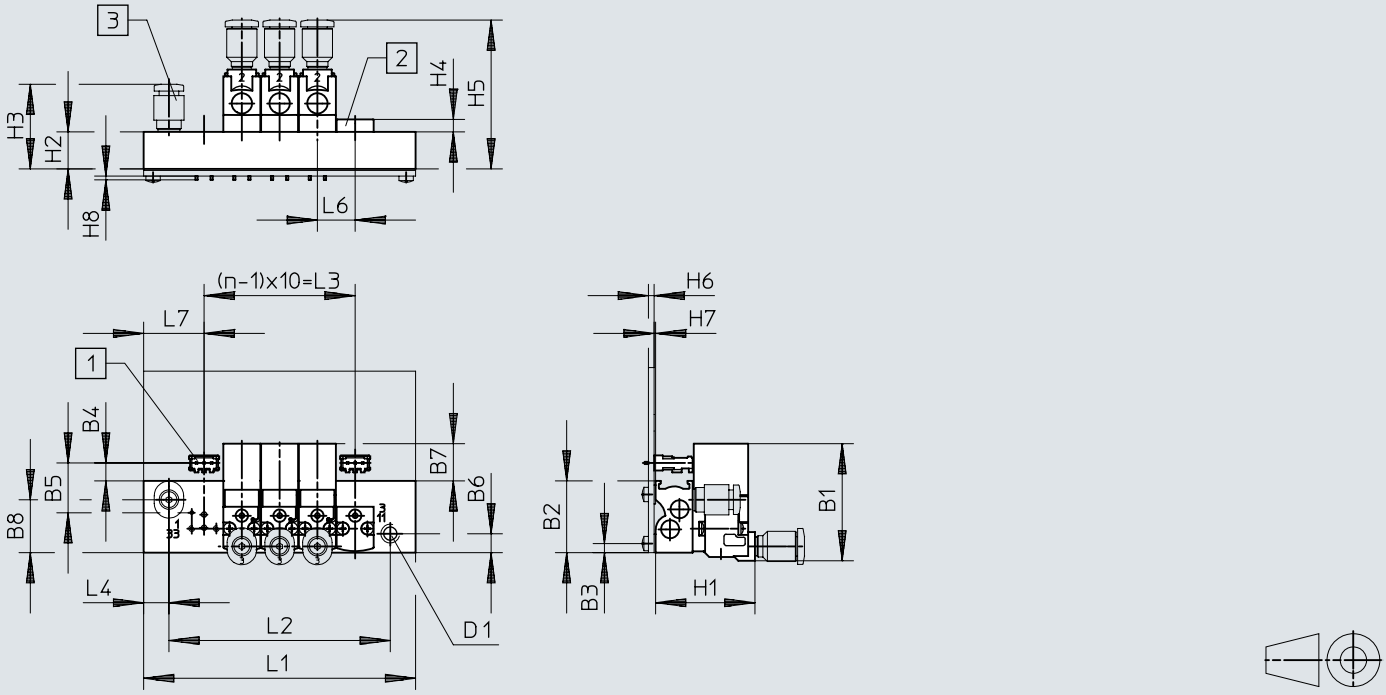

[1] はんだベース PCBC-A
[2] カバープレート MHAP1
[3] 継手

	B1	B2	B3	B4	B5	B6	B7	B8	D1	H1	H2	H3	H4	H5	H6	H7	H8	L4	L6	L7
MHP1	31	19	2,4	4,8	13,2	5	9,9	14	M5	26,3	9,8	22,4	3,3	39,4	1,5	0,4	1	6,7	10	16

n	L1 ±0,15	L2 ±0,1	L3
2x MHP1-...-3/2	42	28,6	10
4x MHP1-...-3/2	62	48,6	30
6x MHP1-...-3/2	82	68,6	50
8x MHP1-...-3/2	102	88,6	70
10x MHP1-...-3/2	122	108,6	90

寸法

寸法 – ベース配管バルブ, LEDなし, 接続上面

CADデータのダウンロード www.festo.com

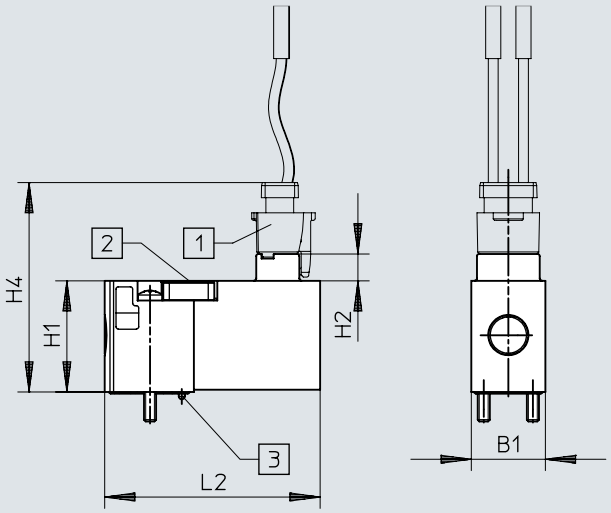

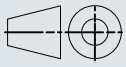

[1] ソケット NEBV-H1G2
[2] 手動操作
[3] コーディング·ピン

	B1	H1	H2	H4	L2
MHA1-...-TC	9,8	14,7	3,6	27,7	28,5

寸法

寸法 – ベース配管バルブ, LEDなし, 接続背面

CADデータのダウンロード www.festo.com

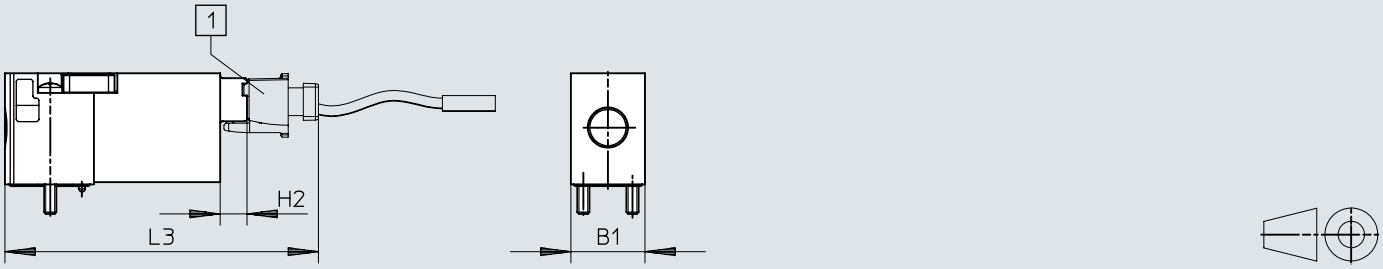

[1] ソケット NEBV-H1G2

	B1	H2	L3
MH1-...-HC	9,8	3,6	41,5

寸法

寸法 – ベース配管バルブ, LEDなし, プラグ接続は底面

CADデータのダウンロード www.festo.com

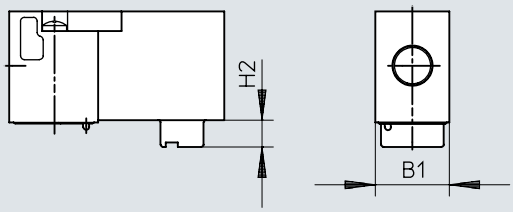

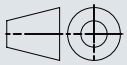

	B1	H2
MHA1-...-P1	9,8	3,6

寸法

寸法 – サブプレート用ベース配管バルブ, LEDなし, 2/2ポートバルブ

CADデータのダウンロード www.festo.com

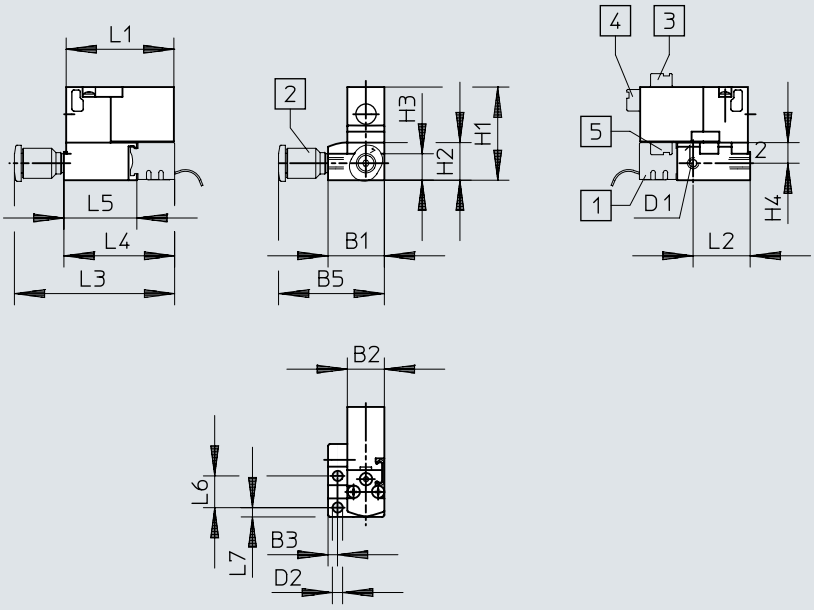

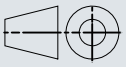

[1] プラグインソケット MHAP-PI
[2] 継手
[3] プラグコネクタ上向き
[4] 後部のプラグ接続
[5] 下のプラグ接続

	B1	B2	B3	B4	B5	D1	D2	H1	H2	H3	H4	L1	L2	L3	L4	L5	L6	L7
MHA1-...-2/2	14,9	9,8	2,5	14,9	28	M3	2,7	24,7	10	7	5,5	28,5	15,1	42,4	29,3	19,3	8,4	2,5

寸法

寸法 – サブプレート用ベース配管バルブ, LEDなし, 3/2ポートバルブ

CADデータのダウンロード www.festo.com

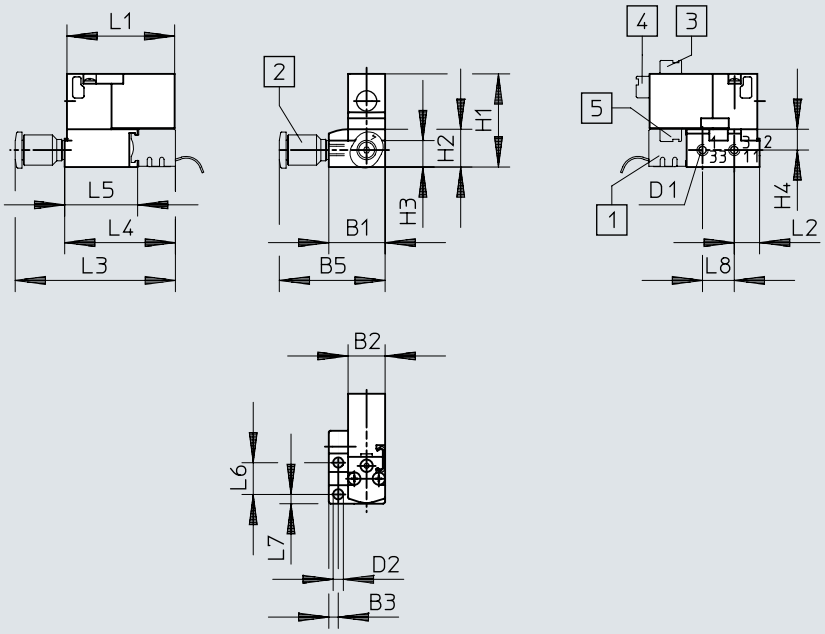

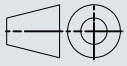

[1] プラグインソケット MHAP-PI
[2] 継手
[3] プラグコネクタ上向き
[4] 後部のプラグ接続
[5] 下のプラグ接続

	B1	B2	B3	B4	B5	D1	D2	H1	H2	H3	H4	L1	L2	L3	L4	L5	L6	L7	L8
MHA1-...-3/2	14,9	9,8	2,5	14,9	28	M3	2,7	24,7	10	7	5,5	28,5	6,7	42,4	29,3	19,3	8,4	2,5	8,4

寸法

寸法 – LEDなしのベース配管バルブ、マニホールドブロック、2/2方向制御バルブ

CADデータのダウンロード www.festo.com

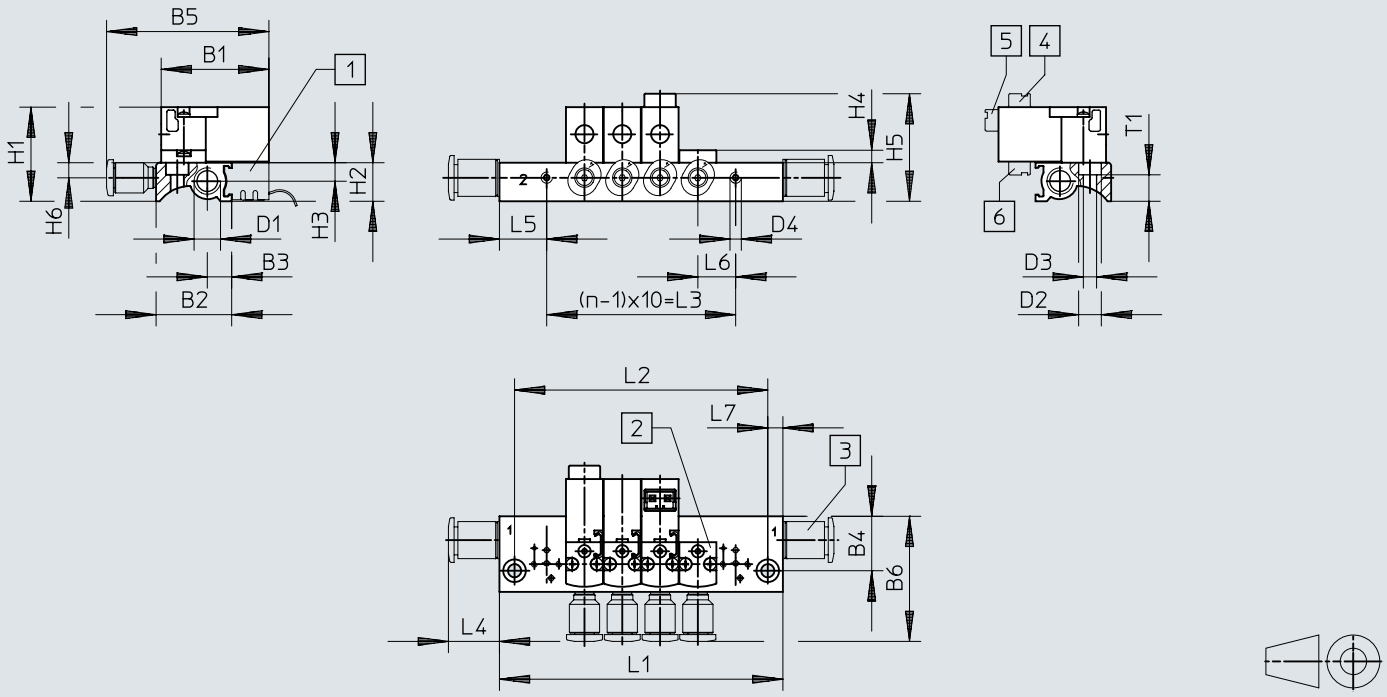

[1] プラグインソケット MHAP-PI
[2] カバープレート MHAP1
[3] 継手
[4] プラグコネクタ上向き
[5] 後部のプラグ接続
[6] 下のプラグ接続

	B1	B2	B3	B4	B5	B6	D1	D2	D3	D4
MHA1-...-2/2	28,5	20	6,3	14,4	42,9	33,1	M7	6	3,5	M3

	H1	H2	H3	H4	H5	H6	L4	L5	L6	L7	T1
MHA1-...-2/2	24,9	10,2	4,9	3,3	28,5	4	13,5	12,5	10	4	7

n	L1 ±0,15	L2 ±0,1	L3
2x MHA1-...-2/2	35	27	10
3x MHA1-...-2/2	45	37	20
4x MHA1-...-2/2	55	47	30
5x MHA1-...-2/2	65	57	40
6x MHA1-...-2/2	75	67	50
7x MHA1-...-2/2	85	77	60
8x MHA1-...-2/2	95	87	70

n	L1 ±0,15	L2 ±0,1	L3
9x MHA1-...-2/2	105	97	80
10x MHA1-...-2/2	115	107	90
11x MHA1-...-2/2	125	117	100
12x MHA1-...-2/2	135	127	110
13x MHA1-...-2/2	145	137	120
14x MHA1-...-2/2	155	147	130
15x MHA1-...-2/2	165	157	140

n	L1 ±0,15	L2 ±0,1	L3
16x MHA1-...-2/2	175	167	150
17x MHA1-...-2/2	185	177	160
18x MHA1-...-2/2	195	187	170
19x MHA1-...-2/2	205	197	180
20x MHA1-...-2/2	215	207	190
21x MHA1-...-2/2	225	217	200
22x MHA1-...-2/2	235	227	210

寸法

寸法 – LEDなしのベース配管バルブ、マニホールドブロック、3/2方向制御バルブ

CADデータのダウンロード www.festo.com

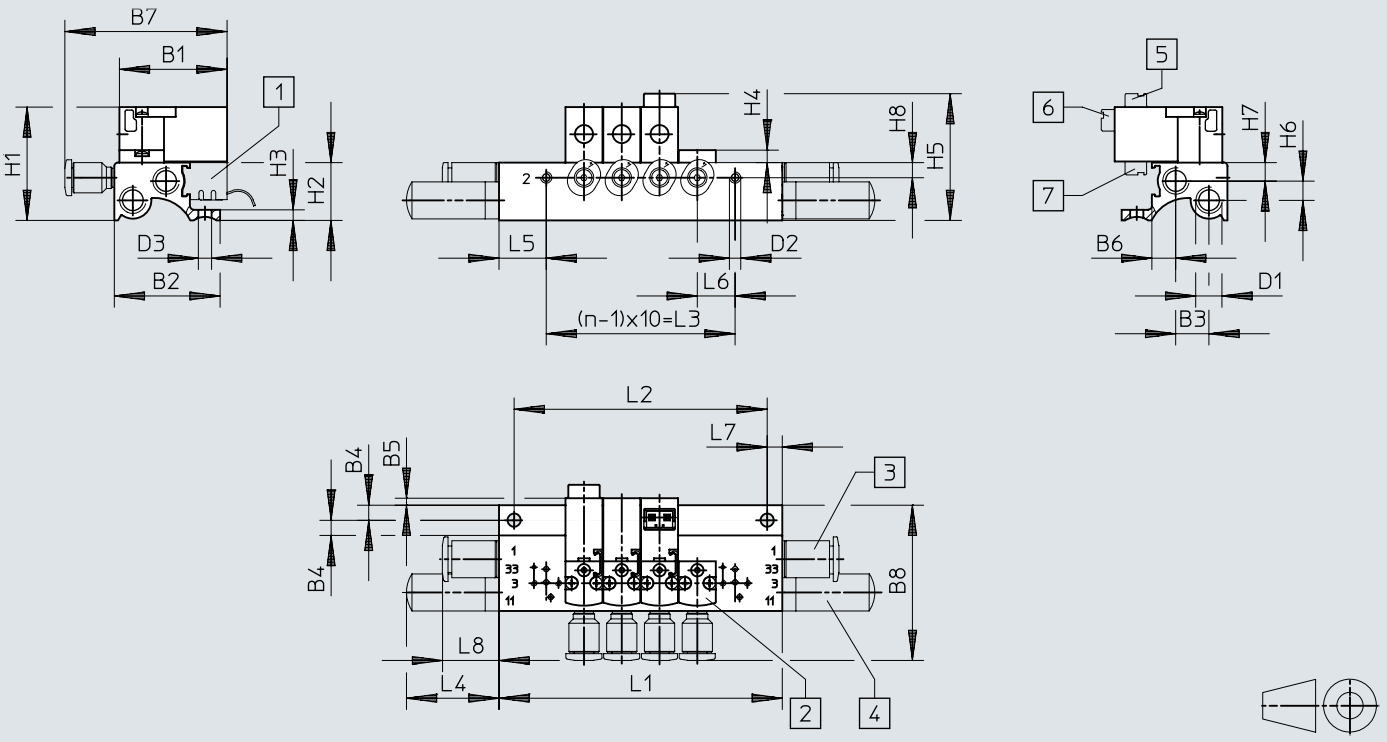

[1] プラグインソケット MHAP-PI
[2] カバープレート MHAP1
[3] 継手
[4] サイレンサ
[5] プラグコネクタ上向き
[6] 後部のプラグ接続
[7] 下のプラグ接続

	B1	B2	B3	B4	B5	B6	B7	B8	D1	D2	D3
MHA1-...-3/2	28,5	28	8,8	4	1,9	6,3	42,9	41,1	M7	M3	3,5

	H1	H2	H3	H4	H5	H6	H7	H8	L4	L5	L6	L7	L8
MHA1-...-3/2	30	15,3	2,8	3,3	33,6	5,1	4,9	4	24,5	12,5	10	4	13,5

n	L1 ±0,15	L2 ±0,1	L3
2x MHA1-...-3/2	35	27	10
3x MHA1-...-3/2	45	37	20
4x MHA1-...-3/2	55	47	30
5x MHA1-...-3/2	65	57	40
6x MHA1-...-3/2	75	67	50
7x MHA1-...-3/2	85	77	60
8x MHA1-...-3/2	95	87	70

n	L1 ±0,15	L2 ±0,1	L3
9x MHA1-...-3/2	105	97	80
10x MHA1-...-3/2	115	107	90
11x MHA1-...-3/2	125	117	100
12x MHA1-...-3/2	135	127	110
13x MHA1-...-3/2	145	137	120
14x MHA1-...-3/2	155	147	130
15x MHA1-...-3/2	165	157	140

n	L1 ±0,15	L2 ±0,1	L3
16x MHA1-...-3/2	175	167	150
17x MHA1-...-3/2	185	177	160
18x MHA1-...-3/2	195	187	170
19x MHA1-...-3/2	205	197	180
20x MHA1-...-3/2	215	207	190
21x MHA1-...-3/2	225	217	200
22x MHA1-...-3/2	235	227	210

寸法

寸法 – LEDなしのベース配管バルブ、空気圧マルチプレート付マニホールドブロック、3/2ポートバルブ

CADデータのダウンロード www.festo.com

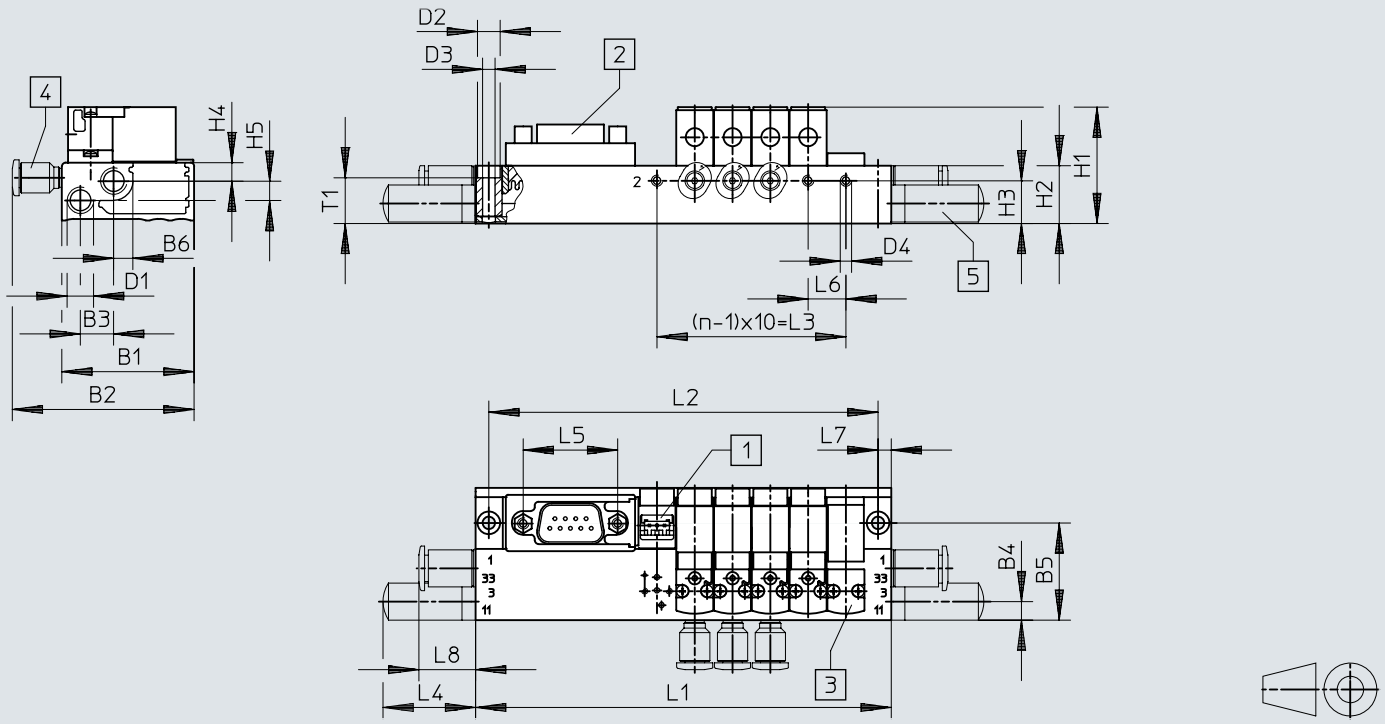

[1] プラグインソケット MHAP-PI
[2] Dサブプラグ, 上向き(標準)
[3] カバープレート MHAP1
[4] 継手
[5] サイレンサ

	B1	B2	B3	B4	B5	B6	D1	D2	D3	D4	H1	H2	H3	H4	H5	L4	L5	L6	L7	L8	T1
MHA1	35	48,1	8,8	5,3	25,7	5,2	M7	6	3,3	M3	30,8	15,3	11,3	4,9	5,1	24,5	25	10	3,5	15	12,1

n	L1 ±0,15	L2 ±0,1	L3
2x MHA1-...-3/2	70	63	10
4x MHA1-...-3/2	90	83	30
6x MHA1-...-3/2	110	103	50
8x MHA1-...-3/2	130	123	70

n	L1 ±0,15	L2 ±0,1	L3
10x MHA1-...-3/2	172	165	90
12x MHA1-...-3/2	192	185	110
14x MHA1-...-3/2	212	205	130
16x MHA1-...-3/2	232	225	150

n	L1 ±0,15	L2 ±0,1	L3
18x MHA1-...-3/2	252	245	170
20x MHA1-...-3/2	272	265	190
22x MHA1-...-3/2	292	285	210

寸法

寸法 – LEDなしのベース配管バルブ、マニホールドブロックへのマニホールドブロック、3/2ポートバルブ、空気圧マルチコネクタプレートなし

CADデータのダウンロード www.festo.com

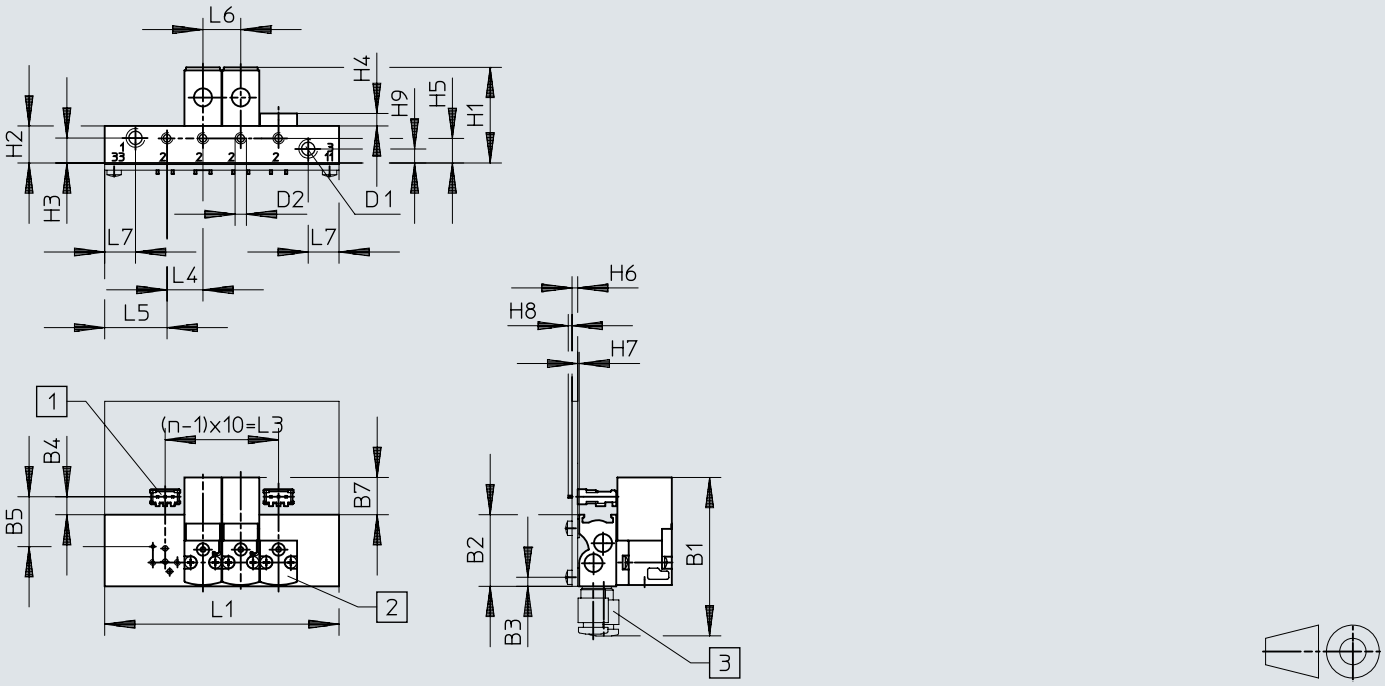

[1] はんだベース PCBC-A
[2] カバープレート MHAP1
[3] 継手

	B1	B2	B3	B4	B5	B7	D1	D2
MH1-...-PCD	42	19	2,4	4,8	13,2	9,9	M5	M3

	H1	H2	H3	H4	H5	H6	H7	H8	H9	L4	L5	L6	L7
MH1-...-PCD	25,3	9,8	6,6	3,3	6,5	1,5	0,4	1	3,7	9,5	16,5	10	8,2

n	L1 ±0,15	L3
2x MH1-...-PCD	42	10
4x MH1-...-PCD	62	30
6x MH1-...-PCD	82	50
8x MH1-...-PCD	102	70
10x MH1-...-PCD	122	90

寸法

寸法 – E-box付ベース配管バルブ

CADデータのダウンロード www.festo.com

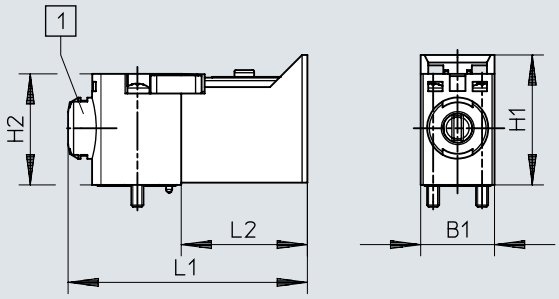

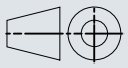

[1] 手動操作

	B1	B2	B3	B4	D1	D2	D3	H1	H2	L1	L2	L5	L6
MHA1	9,8	4,2	3,7	0,2	M1,6	1,4	0,9	17,2	14,7	31,7	16,7	6,5	1,2

寸法

寸法 – 配線ユニット付ベース配管バルブ、サブプレート

CADデータのダウンロード www.festo.com

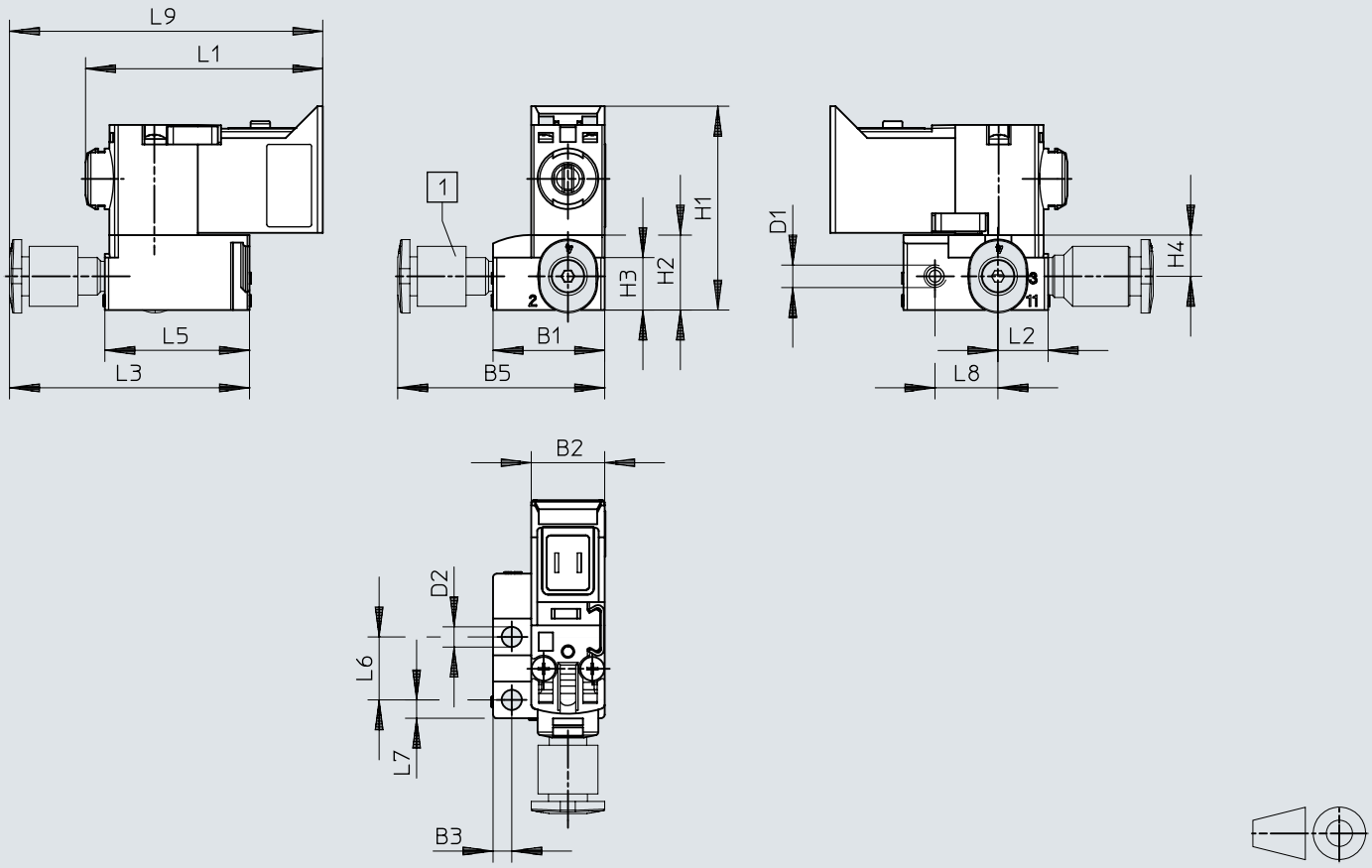

[1] 継手

	B1	B2	B3	B5	D1	D2	H1	H2	H3	H4	L1	L2	L3	L5	L6	L7	L8	L9
MH1-A-...-PS	14,9	9,8	2,5	27,6	M3	2,7	27,2	10	7	5,5	31,7	6,7	32	19,3	8,4	2,5	8,4	42

寸法

寸法 – E-box付ベース配管バルブ, マニホールド

CADデータのダウンロード www.festo.com

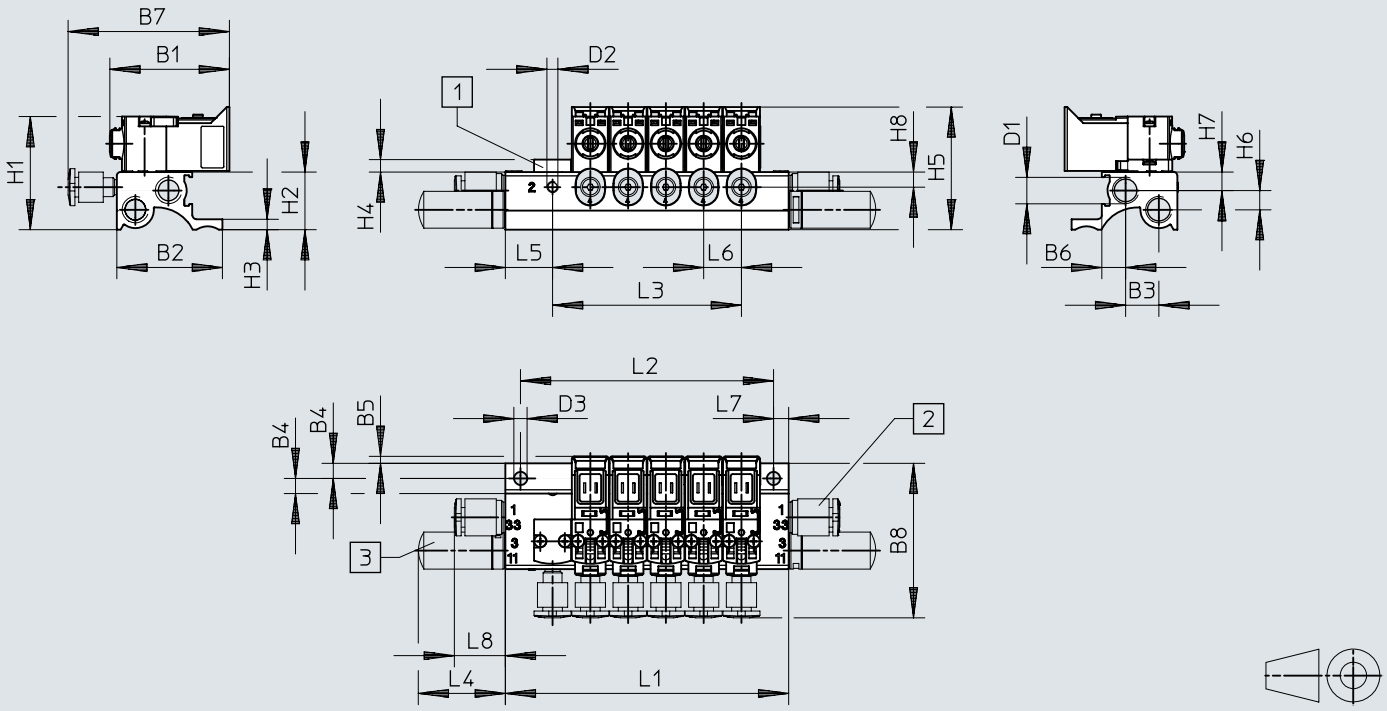

[1] カバープレート MHAP1
[2] 継手
[3] サイレンサ

	B1	B2	B3	B4	B5	B6	B7	B8	D1	D2	D3
MH1-A-...-HC-PR	31,7	28	8,8	4	1,9	6,3	42,7	42	M7	M3	3,5

	H1	H2	H3	H4	H5	H6	H7	H8	L4	L5	L6	L7	L8
MH1-A-...-HC-PR	30	15,3	2,8	3,3	32,5	5,1	4,9	4	23,1	12,5	10	4	13,5

n	L1 ±0,15	L2 ±0,1	L3
2x MH1-A-...-HC-PR	35	27	10
3x MH1-A-...-HC-PR	45	37	20
4x MH1-A-...-HC-PR	55	47	30
5x MH1-A-...-HC-PR	65	57	40
6x MH1-A-...-HC-PR	75	67	50
7x MH1-A-...-HC-PR	85	77	60
8x MH1-A-...-HC-PR	95	87	70

n	L1 ±0,15	L2 ±0,1	L3
9x MH1-A-...-HC-PR	105	97	80
10x MH1-A-...-HC-PR	115	107	90
11x MH1-A-...-HC-PR	125	117	100
12x MH1-A-...-HC-PR	135	127	110
13x MH1-A-...-HC-PR	145	137	120
14x MH1-A-...-HC-PR	155	147	130
15x MH1-A-...-HC-PR	165	157	140

n	L1 ±0,15	L2 ±0,1	L3
16x MH1-A-...-HC-PR	175	167	150
17x MH1-A-...-HC-PR	185	177	160
18x MH1-A-...-HC-PR	195	187	170
19x MH1-A-...-HC-PR	205	197	180
20x MH1-A-...-HC-PR	215	207	190
21x MH1-A-...-HC-PR	225	217	200
22x MH1-A-...-HC-PR	235	227	210

寸法

寸法 – LED付ベース配管バルブ, プラグコネクタ上面

CADデータのダウンロード www.festo.com

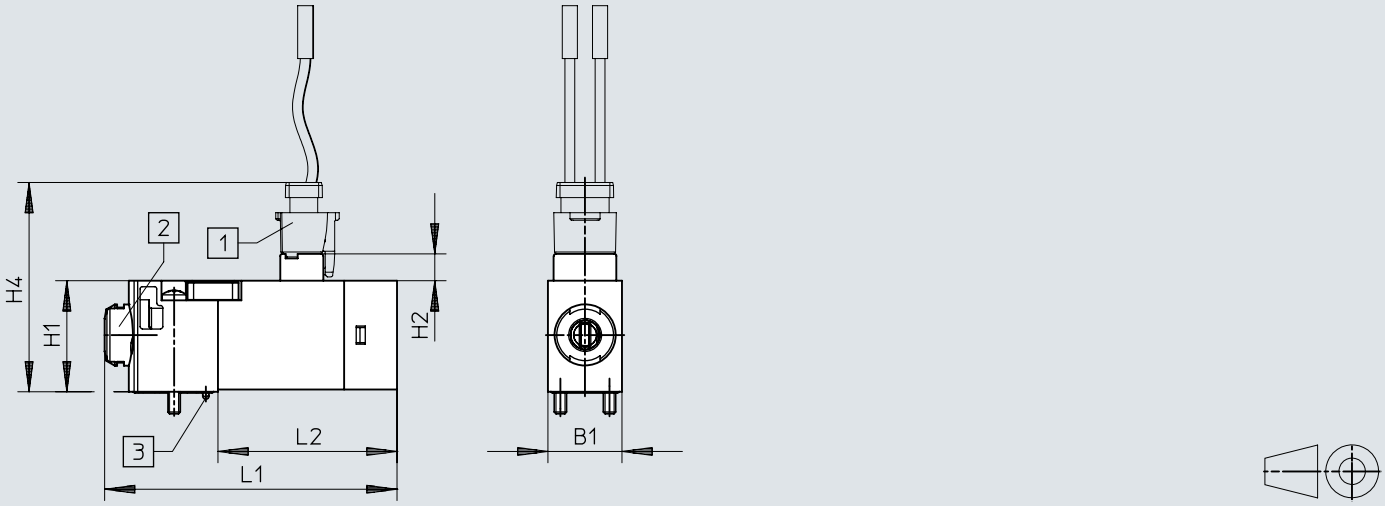

[1] ソケット NEBV-H1G2
[2] 手動操作
[3] コーディング·ピン

	B1	H1	H2	H4	L1	L2
MHA-M1LH-...-TC	9,8	14,7	3,6	27,7	38,7	23,7

寸法

寸法 – LED付ベース配管バルブ, プラグコネクタ背面

CADデータのダウンロード www.festo.com

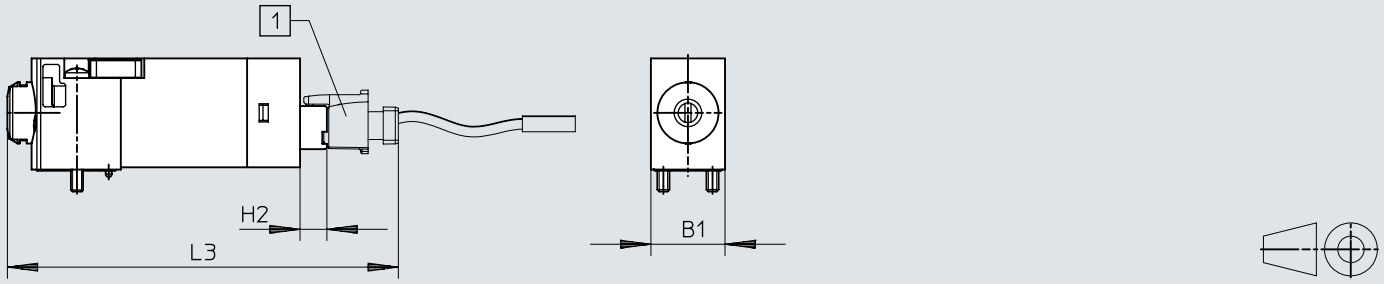

[1] ソケット NEBV-H1G2

	B1	H2	L3
MHA1-M1LH-3/2O-0,6-HC	9,8	3,6	51,7
MHA1-M1LH-3/2G-0,6-HC			

寸法

寸法 – LED付ベース配管バルブ, プラグコネクタ底面

CADデータのダウンロード www.festo.com

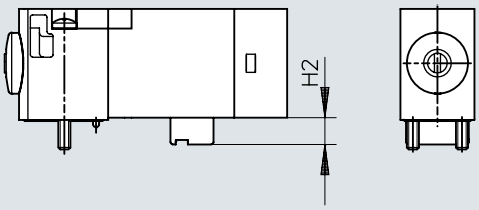

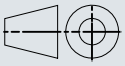

	H2
MHA1-M1LH-...-TC	3,55

寸法

寸法 – LED付ベース配管バルブ、サブプレートへの取り付け

CADデータのダウンロード www.festo.com

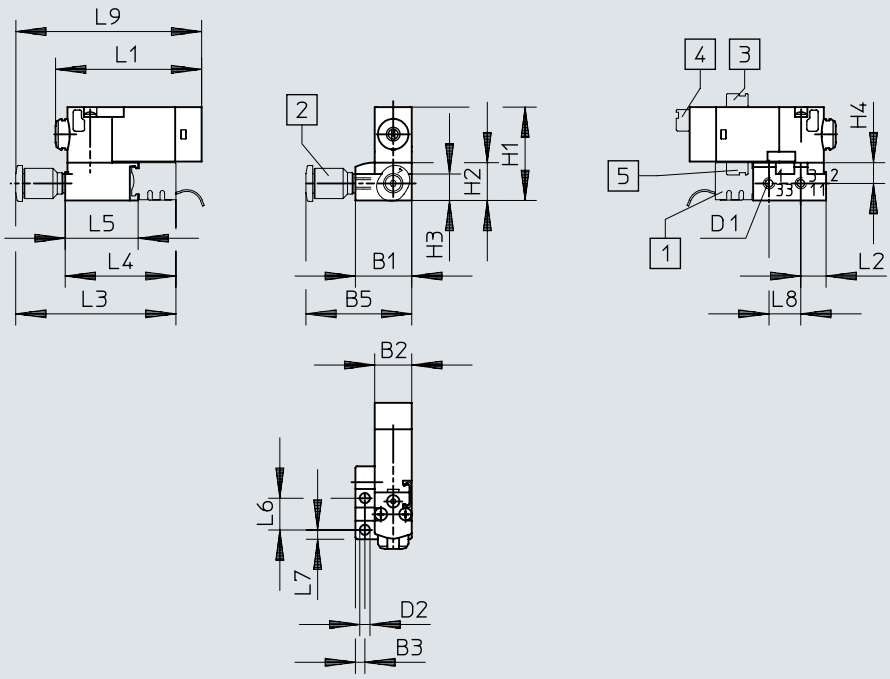

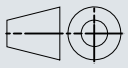

[1] プラグインソケット MHAP-PI
[2] 継手
[3] プラグコネクタ上向き
[4] 後部のプラグ接続
[5] 下のプラグ接続

	B1	B2	B3	B5	D1	D2	H1	H2	H3	H4	L1	L2	L3	L4	L5	L6	L7	L8	L9
MH1-A-...-PS-LED	14,9	9,8	2,5	28	M3	2,7	24,7	10	7	5,5	38,7	6,7	43,1	29,1	19,3	8,4	2,5	8,4	50,1

寸法

寸法 – マニホールド, サブベースバルブ, LED付

CADデータのダウンロード www.festo.com

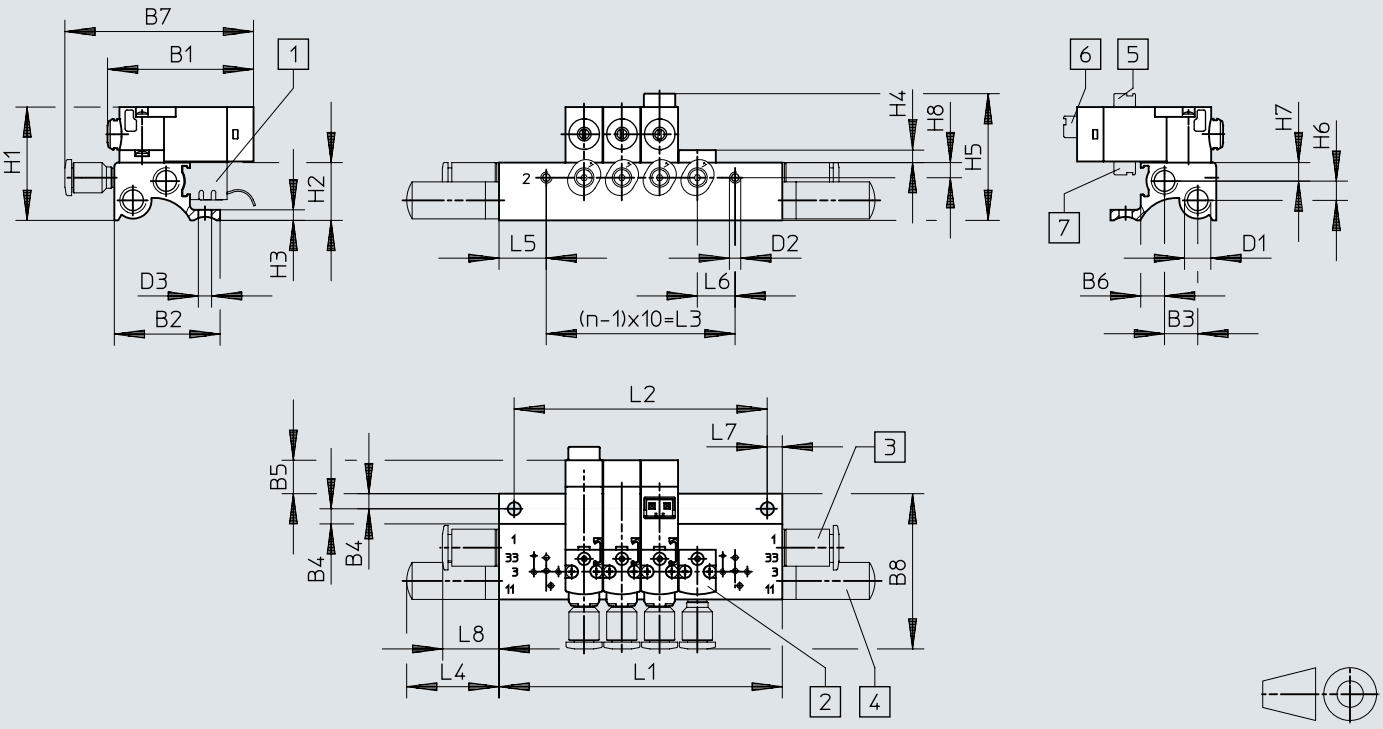

[1] プラグインソケット MHAP-PI
[2] カバープレート MHAP1
[3] 継手
[4] サイレンサ
[5] プラグコネクタ上向き
[6] 後部のプラグ接続
[7] 下のプラグ接続

	B1	B2	B3	B4	B5	B6	B7	B8	D1	D2
MH1-A-...-HC-PR-LED	38,7	28	8,8	4	8,9	6,3	50	42	M7	M3

	H1	H2	H3	H4	H5	H6	H7	H8	L4	L5	L6	L7	L8
MH1-A-...-HC-PR-LED	30	15,3	2,8	3,3	33,6	5,1	4,9	4	23,1	12,5	10	4	13,5

n	L1 ±0,15	L2 ±0,1	L3
2x MH1-A-...-HC-PR-LED	35	27	10
3x MH1-A-...-HC-PR-LED	45	37	20
4x MH1-A-...-HC-PR-LED	55	47	30
5x MH1-A-...-HC-PR-LED	65	57	40
6x MH1-A-...-HC-PR-LED	75	67	50
7x MH1-A-...-HC-PR-LED	85	77	60
8x MH1-A-...-HC-PR-LED	95	87	70

n	L1 ±0,15	L2 ±0,1	L3
9x MH1-A-...-HC-PR-LED	105	97	80
10x MH1-A-...-HC-PR-LED	115	107	90
11x MH1-A-...-HC-PR-LED	125	117	100
12x MH1-A-...-HC-PR-LED	135	127	110
13x MH1-A-...-HC-PR-LED	145	137	120
14x MH1-A-...-HC-PR-LED	155	147	130
15x MH1-A-...-HC-PR-LED	165	157	140

n	L1 ±0,15	L2 ±0,1	L3
16x MH1-A-...-HC-PR-LED	175	167	150
17x MH1-A-...-HC-PR-LED	185	177	160
18x MH1-A-...-HC-PR-LED	195	187	170
19x MH1-A-...-HC-PR-LED	205	197	180
20x MH1-A-...-HC-PR-LED	215	207	190
21x MH1-A-...-HC-PR-LED	225	217	200
22x MH1-A-...-HC-PR-LED	235	227	210

寸法

寸法 – LED付ベース配管バルブ、マルチピンコネクタ付マニホールドブロック

CADデータのダウンロード www.festo.com

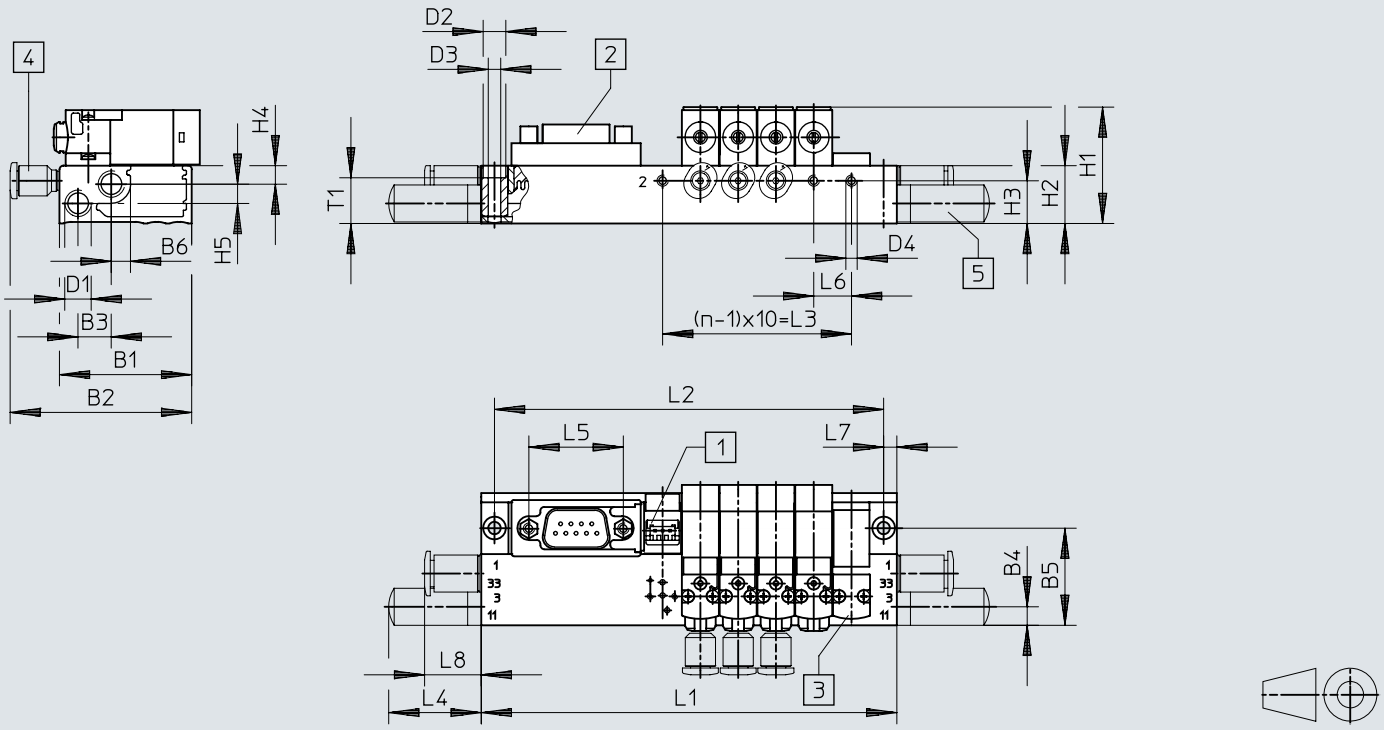

[1] プラグインソケット MHAP-PI
[2] Dサブプラグ, 上向き(標準)
[3] カバープレート MHAP1
[4] 継手
[5] サイレンサ

	B1	B2	B3	B4	B5	B6	D1	D2	D3	D4	H1	H2	H3	H4	H5	L4	L5	L6	L7	L8	T1
MHA1	35	48,1	8,8	5,3	25,7	5,2	M7	6	3,3	M3	30,8	15,3	11,3	4,9	5,1	24,5	25	10	3,5	15	12,1

n	L1 ±0,15	L2 ±0,1	L3
2x MHA1	70	63	10
4x MHA1	90	83	30
6x MHA1	110	103	50
8x MHA1	130	123	70

n	L1 ±0,15	L2 ±0,1	L3
10x MHA1	172	165	90
12x MHA1	192	185	110
14x MHA1	212	205	130
16x MHA1	232	225	150

n	L1 ±0,15	L2 ±0,1	L3
18x MHA1	252	245	170
20x MHA1	272	265	190
22x MHA1	292	285	210

寸法

寸法 – LED付ベース配管バルブ、マニホールドブロックへの電池取り付け

CADデータのダウンロード www.festo.com

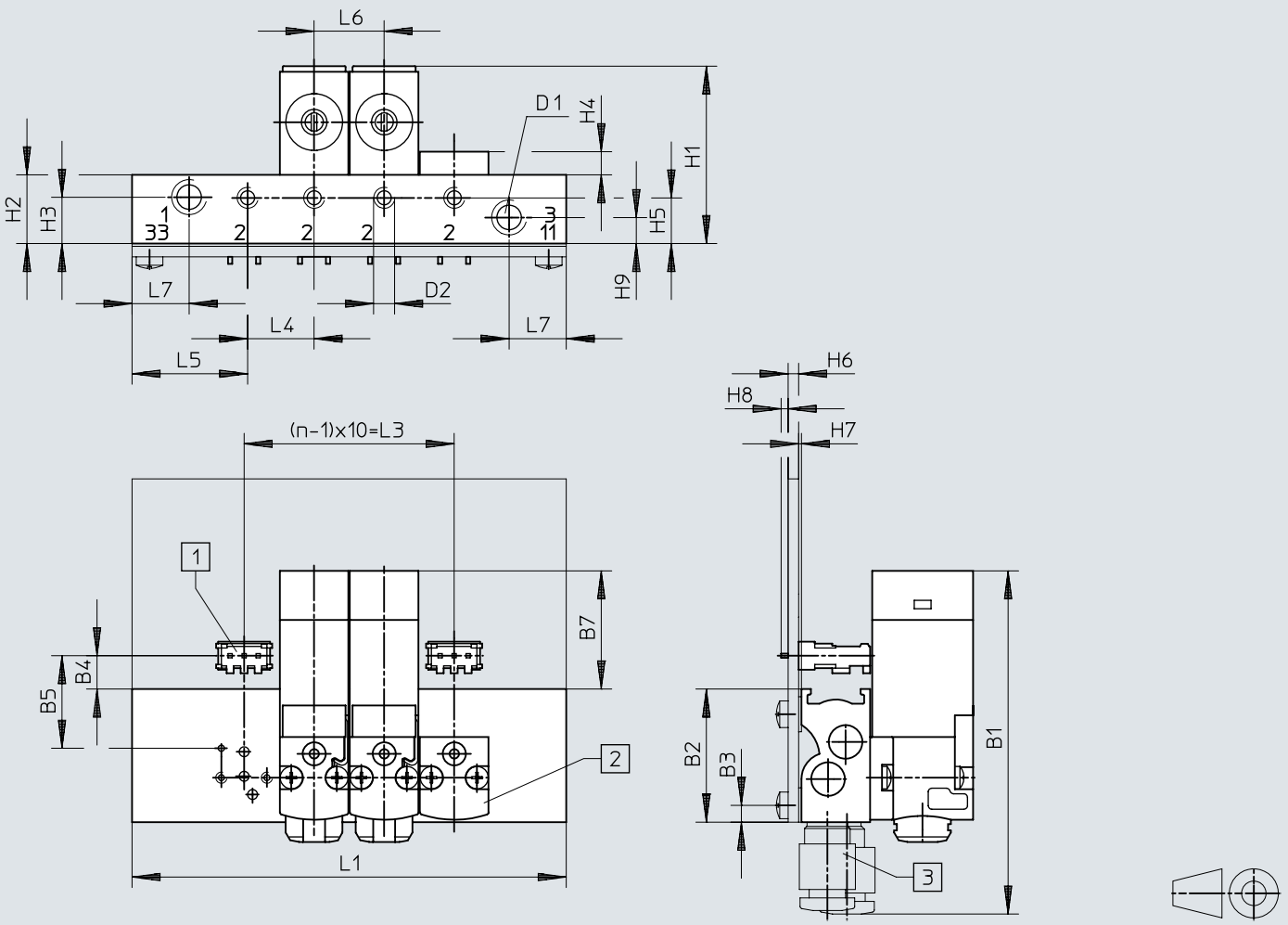

[1] はんだベース PCBC-A
[2] カバープレート MHAP1
[3] 継手

	B1	B2	B3	B4	B5	B7	D1	D2
MH1-...-PCD	49	19	2,4	4,8	13,2	16,9	M5	M3

	H1	H2	H3	H4	H5	H6	H7	H8	H9	L4	L5	L6	L7
MH1-...-PCD	25,3	9,8	6,6	3,3	6,5	1,5	0,4	1	3,7	9,5	16,5	10	8,2

n	L1 ±0,15	L3
2x MH1-...-PCD	42	10
4x MH1-...-PCD	62	30
6x MH1-...-PCD	82	50
8x MH1-...-PCD	102	70
10x MH1-...-PCD	122	90

寸法

寸法 – 2ポート方向制御バルブ, サブプレートバルブ, LED付

CADデータのダウンロード www.festo.com

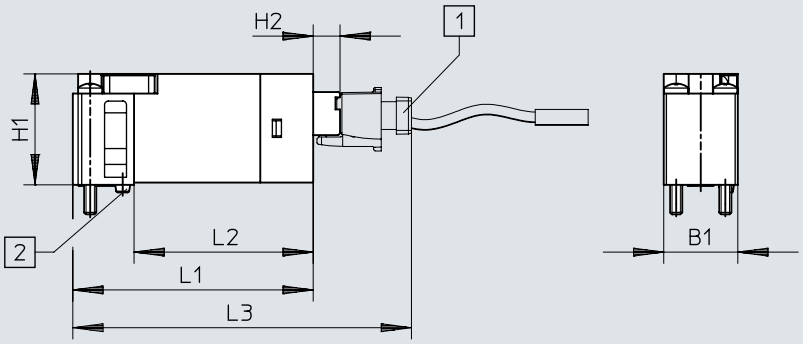

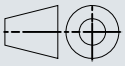

[1] ソケット NEBV-H1G2
[2] コーディング·ピン

	B1	H1	H2	L1	L2	L3
MHA1-...-2/2G-1,5-HC	9,8	14,7	3,6	31,8	23,7	44,8

寸法

寸法 – 2x2/2 サブプレート上のソレノイドバルブ, 接続背面

CADデータのダウンロード www.festo.com

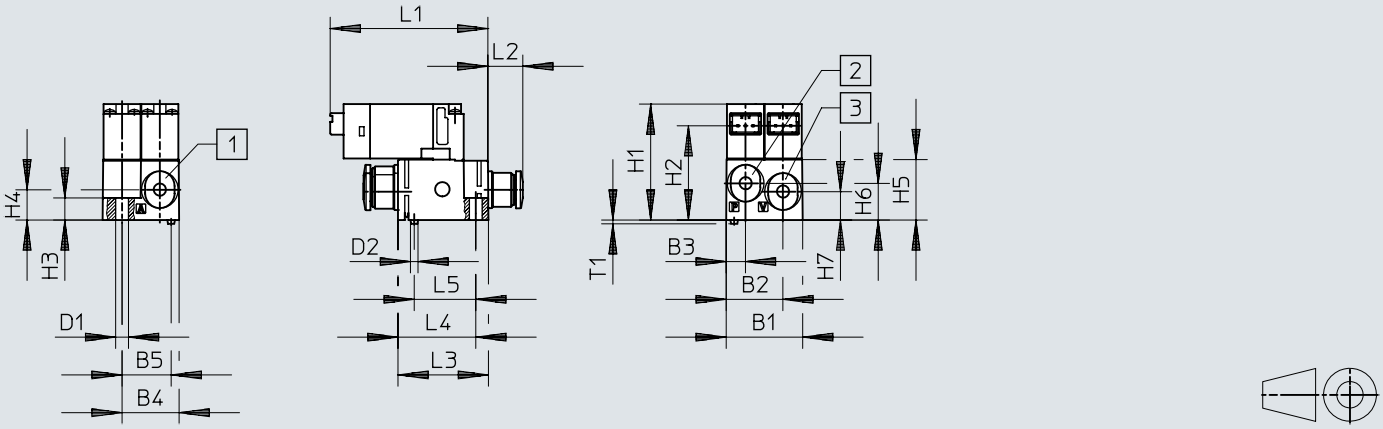

[1] プラグコネクタ 2
[2] プラグコネクタ 1
[3] プラグコネクタ 11

	B1	B2	B3	B4	B5	D1	D2	H1	H2	H3	H4	H5	H6	H7	L1	L2	L3	L4	L5	T1
MHA1-2x2/2G	20	14,9	5	15	13	3,4	2	30,7	26	5,9	8	16	9,7	7,5	41,8	9,2	23,8	20,6	16,3	1

発注データ

バルブターミナル			リンク mh1
	バルブ機能	製品番号	タイプ
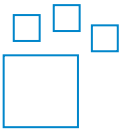	2/2 シングルソレノイド, クローズド, 3/2 シングルソレノイド, クローズド, 3/2 オープン シングルソレノイド	**197334**	**MH1**

周辺機器一覧

背面プラグ接続、上面プラグ接続のインラインバルブ

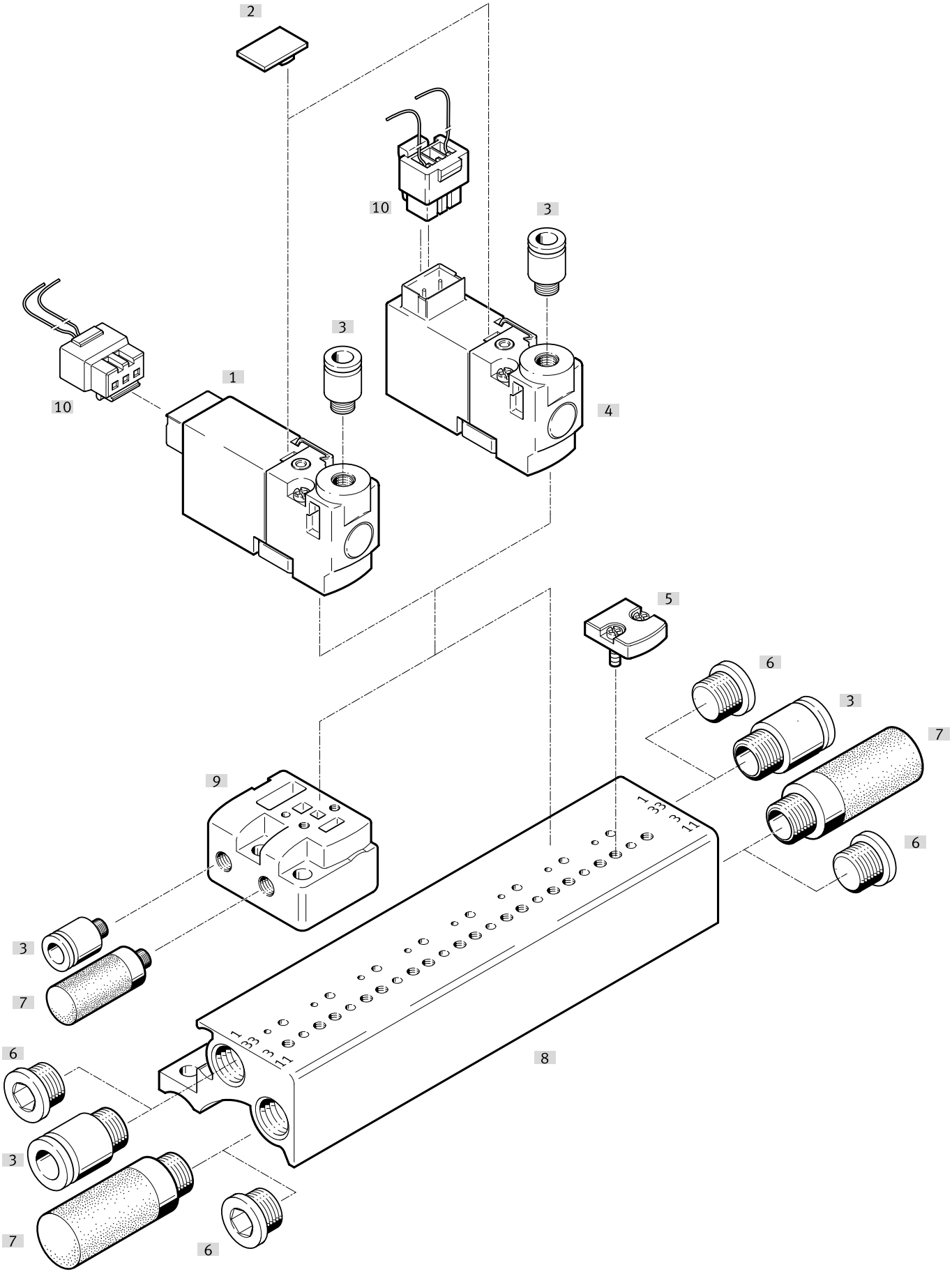

周辺機器一覧

アクセサリ			→ ページ/インタネット
	タイプ/発注コード	説明	
[1]	ソレノイドバルブ	バルブ, 接続ポート背面	62
[2]	名称記入ラベル	バルブポジションの識別用	69
[3]	ワンタッチコネクタ	外径基準チューブで圧縮空気接続用	68
[4]	ソレノイドバルブ	上面にプラグポートを備えたバルブ	62
[5]	ブランキングプレート	プラグソケットなしの接続用レール用	67
[6]	ブランキングプラグ	使用しないポートのプラグ	68
[7]	サイレンサ	排気ポート用	68
[8]	マニホールド	ソケットなし	65
[9]	サブプレート	プラグ背面, プラグ上向き	64
[10]	ケーブル付ソケット	ストレートソケット、パターンH、3ピン	71

周辺機器一覧

下部にプラグポートを備えたセミインラインバルブ

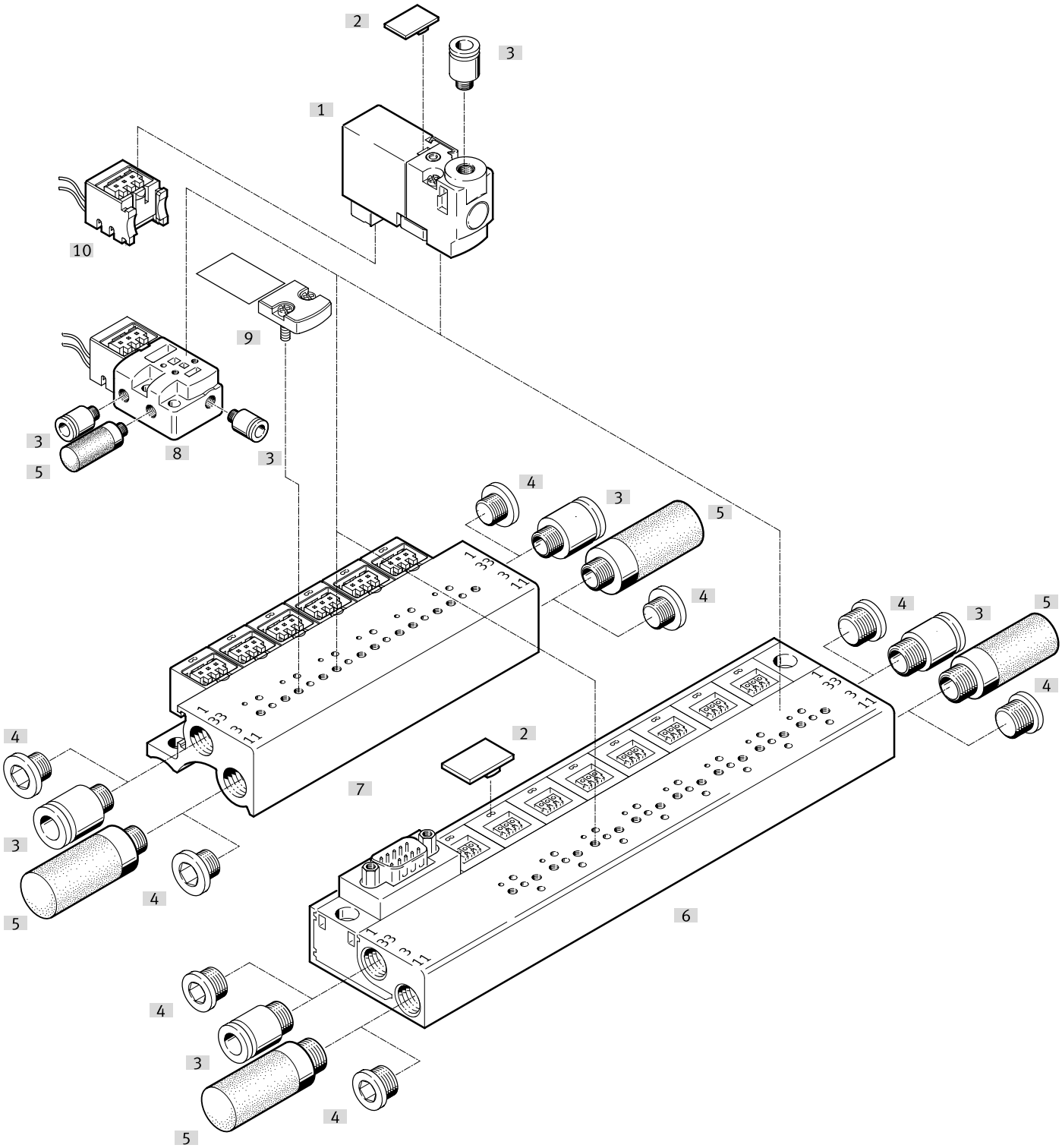

アクセサリ			→ ページ/インタネット
	タイプ/発注コード	説明	
[1]	ソレノイドバルブ	下部にプラグポートを備えたバルブ	62
[2]	名称記入ラベル	バルブポジションの識別用	69
[3]	ワンタッチコネクタ	外径基準チューブで圧縮空気接続用	68
[4]	ブランキングプラグ	使用しないポートのプラグ	68
[5]	サイレンサ	排気ポート用	68
[6]	マニホールド	ソケット台座および空気圧マルチプレート付、Dサブコネクタ	66

周辺機器一覧

アクセサリ			→ ページ/インタネット
	タイプ/発注コード	説明	
[7]	マニホールド	差し込み式ソケット付	65
[8]	サブプレート	底面配管用	65
[9]	ブランキングプレート	プラグソケット付接続レール用	67
[10]	電気プラグインベース	ストレートソケット、パターンH、3ピン	71

周辺機器一覧

セミインラインバルブ(底面配管), 基板取付

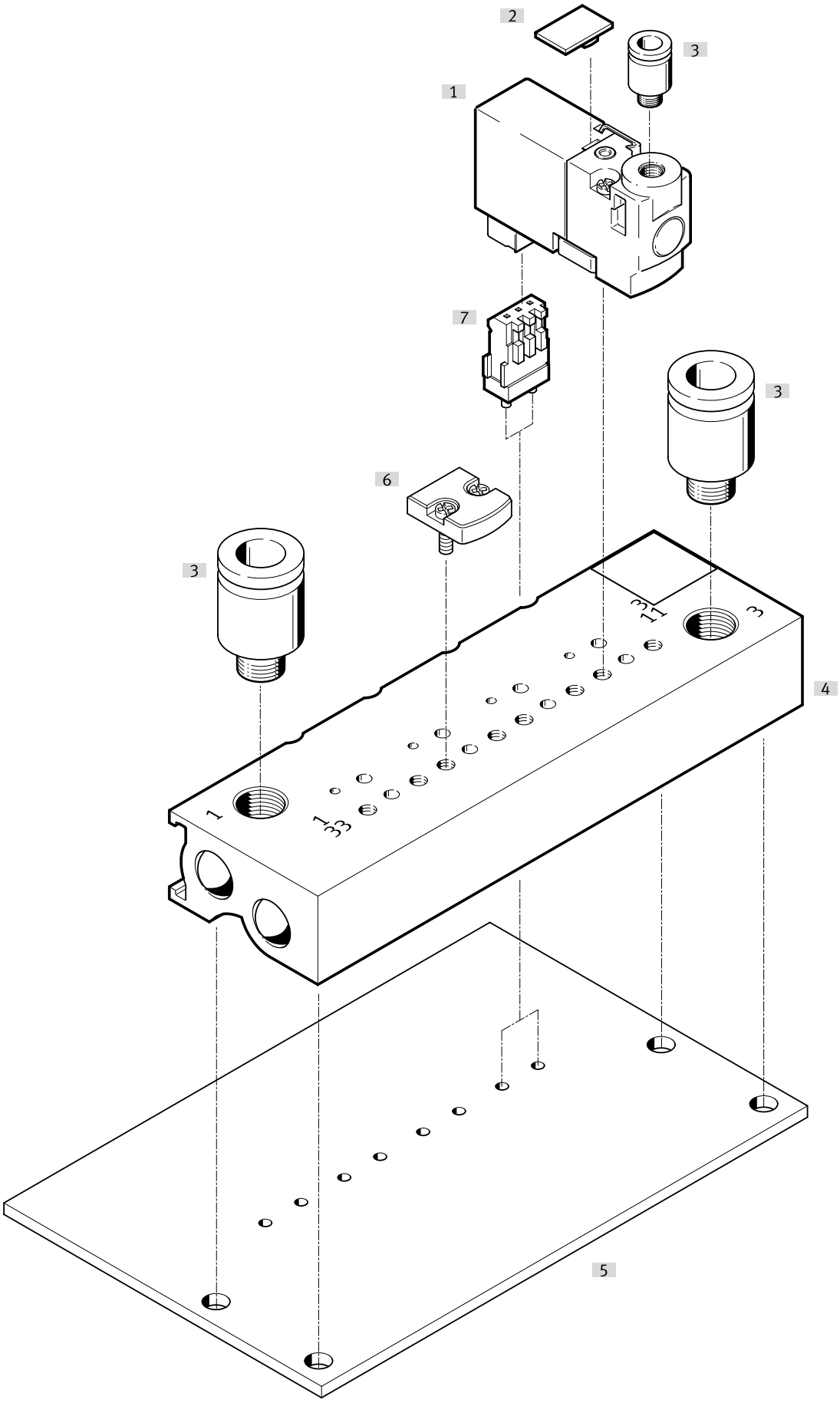

周辺機器一覧

アクセサリ			→ ページ/インタネット
	タイプ/発注コード	説明	
[1]	ソレノイドバルブ	バルブ, 接続ポート背面	62
[2]	名称記入ラベル	バルブポジションの識別用	69
[3]	ワンタッチコネクタ	外径基準チューブで圧縮空気接続用	68
[4]	マニホールド	ソケットなし	66
[5]	マニホールドブロック	接続ケーブル別売	
[6]	ブランキングプレート	プラグソケットなしの接続用レール用	67
[7]	はんだ付ベース	プリント基板の組立用、3ピン	70

周辺機器一覧

背面および上面にプラグ接続口を備えたベース配管バルブ

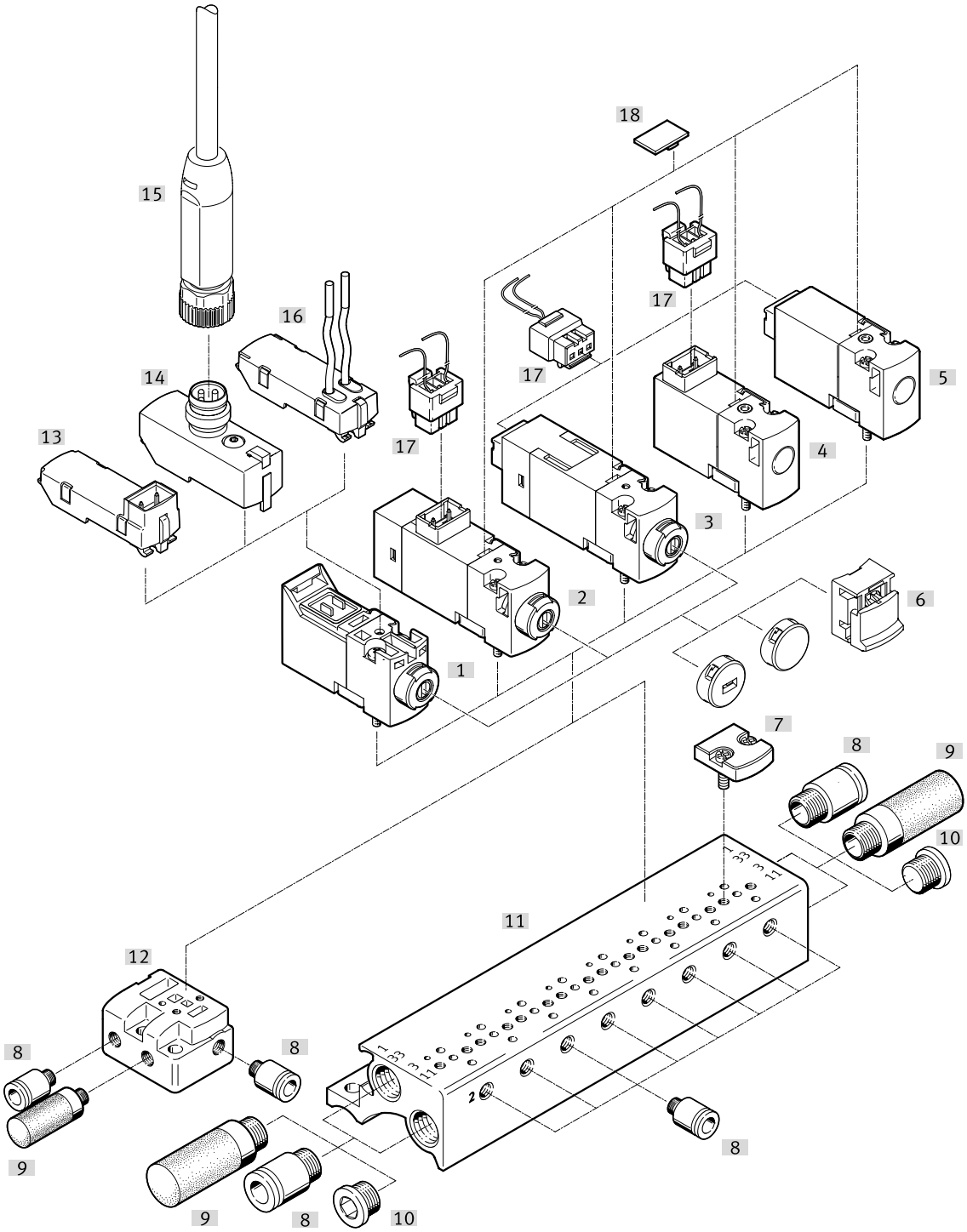

アクセサリ			→ ページ/インタネット
	タイプ/発注コード	説明	
[1]	ソレノイドバルブ	プラグ接続なし、手動操作付バルブ	63
[2]	ソレノイドバルブ	上面にプラグポートを備えたバルブ、LED付、手動操作付	63
[3]	ソレノイドバルブ	背面プラグ接続式バルブ、LED付、手動操作付	63
[4]	ソレノイドバルブ	上面にプラグポートを備えたバルブ、LEDなし、手動操作なし	63
[5]	ソレノイドバルブ	背面プラグ接続式バルブ、LEDなし、手動操作なし	62
[6]	カバーキャップ	手動操作用	68
[7]	ブランキングプレート	プラグソケットなしの接続用レール用	67
[8]	ワンタッチコネクタ	外径基準チューブで圧縮空気接続用	68
[9]	サイレンサ	排気ポート用	68

周辺機器一覧

アクセサリ			→ ページ/インタネット
	タイプ/発注コード	説明	
[10]	ブランキングプラグ	使用しないポートのプラグ	68
[11]	マニホールド	ソケットなし	66
[12]	サブプレート	プラグ背面, プラグ上向き	65
[13]	配線ユニット	プラグの配線図 H または配線図 S	70
[14]	配線ユニット	プラグ M8x1	70
[15]	接続ケーブル	ソケット, M8x1, 4ピン	71
[16]	配線ユニット	オープンエンド	70
[17]	ケーブル付ソケット	ストレートソケット、パターンH、3ピン	71
[18]	名称記入ラベル	バルブポジションの識別用	69

周辺機器一覧

下部にプラグポートを備えたベース配管バルブ

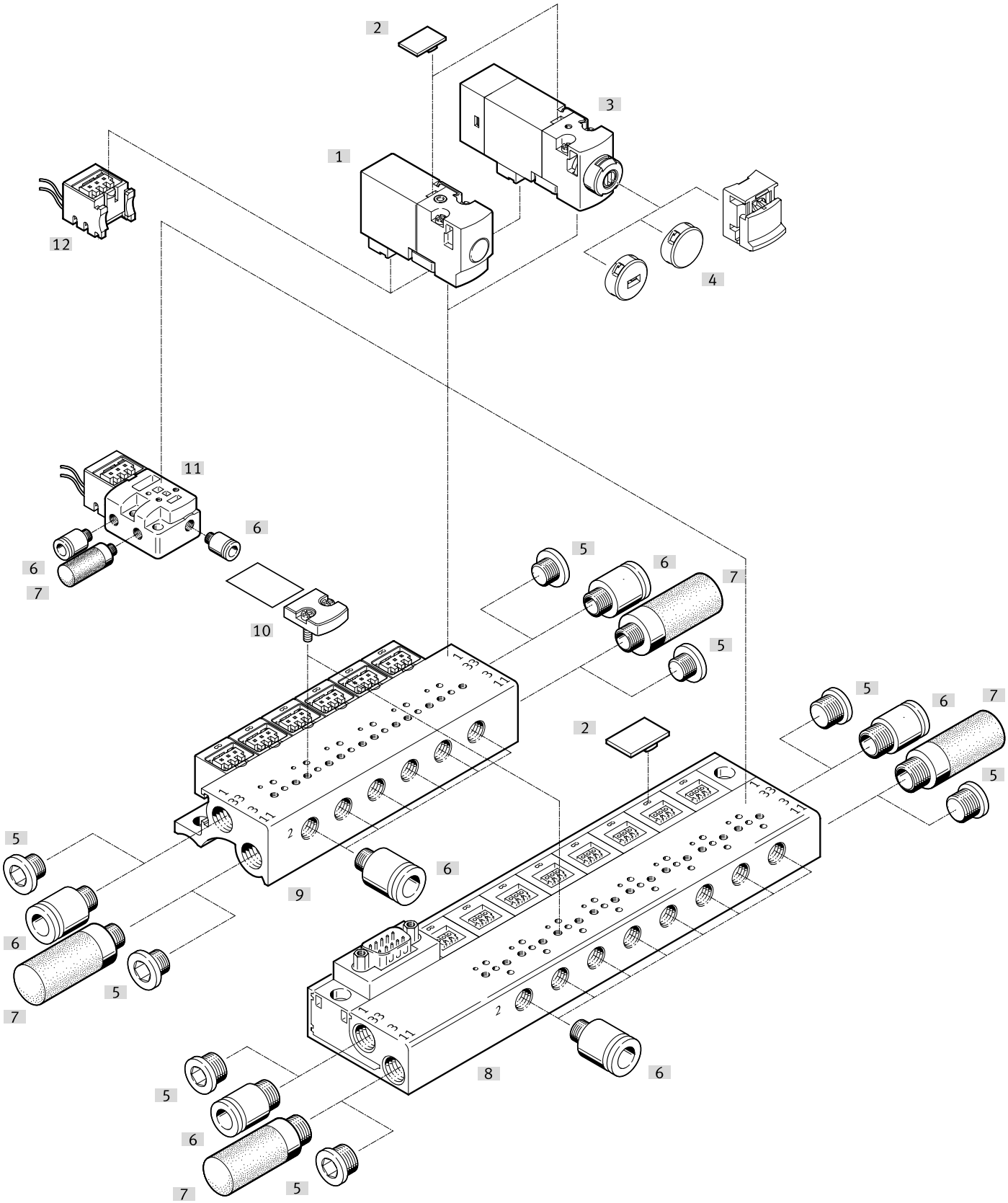

アクセサリ			→ ページ/インタネット
	タイプ/発注コード	説明	
[1]	ソレノイドバルブ	プラグ底面, LEDなし	63

周辺機器一覧

アクセサリ			→ ページ/インタネット
	タイプ/発注コード	説明	
[2]	名称記入ラベル	バルブポジションの識別用	69
[3]	ソレノイドバルブ	下部にプラグポートを備えたバルブ(LED付)	64
[4]	カバーキャップ	手動操作用	68
[5]	ブランキングプラグ	使用しないポートのプラグ	68
[6]	ワンタッチコネクタ	外径基準チューブで圧縮空気接続用	68
[7]	サイレンサ	排気ポート用	68
[8]	マニホールド	差し込み式ソケット付	67
[9]	マニホールド	ソケット台座および空気圧マルチプレート付、Dサブコネクタ	66
[10]	ブランキングプレート	プラグソケット付接続レール用	68
[11]	サブプレート	底面配管用	65
[12]	電気プラグインベース	ストレートソケット、パターンH、3ピン	71

周辺機器一覧

下部にコネクタポートを備えた接続基板用バルブ、プリント基板実装用

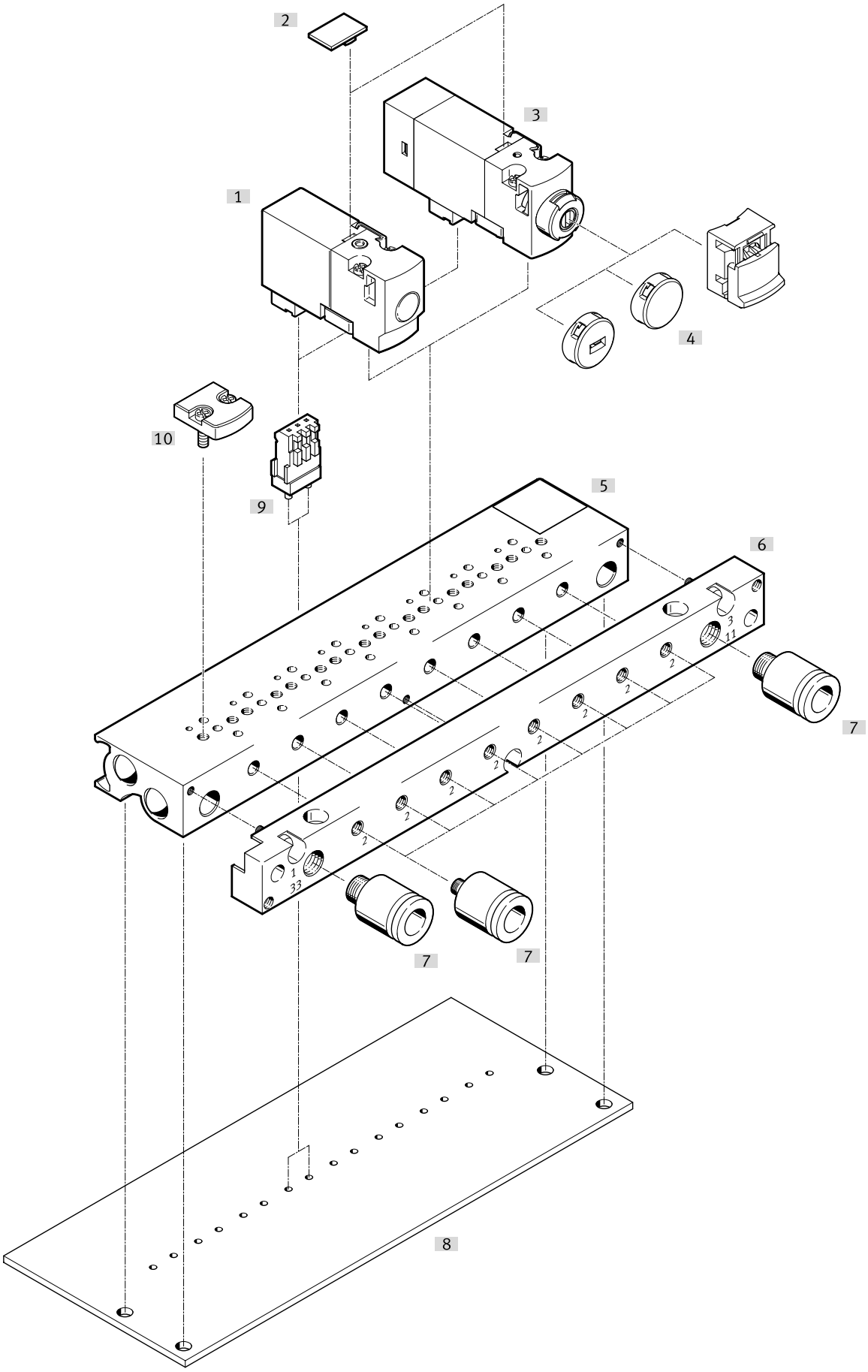

周辺機器一覧

アクセサリ			→ ページ/インタネット
	タイプ/発注コード	説明	
[1]	ソレノイドバルブ	プラグ底面, LEDなし	63
[2]	名称記入ラベル	バルブポジションの識別用	69
[3]	ソレノイドバルブ	下部にプラグポートを備えたバルブ(LED付)	64
[4]	カバーキャップ	手動操作用	68
[5]	マニホールド	ソケットなし	67
[6]	空気圧マルチコネクタ	バルブターミナルを交換する際も、配管をマニホールドブロック上に残したままにできます (付属品として同梱)	
[7]	ワンタッチコネクタ	外径基準チューブで圧縮空気接続用	68
[8]	マニホールドブロック	接続ケーブル別売	
[9]	はんだ付ベース	プリント基板の組立用、3ピン	70
[10]	ブランキングプレート	プラグソケットなしの接続用レール用	67

周辺機器一覧

2x2/2 ポートバルブ, ベース配管

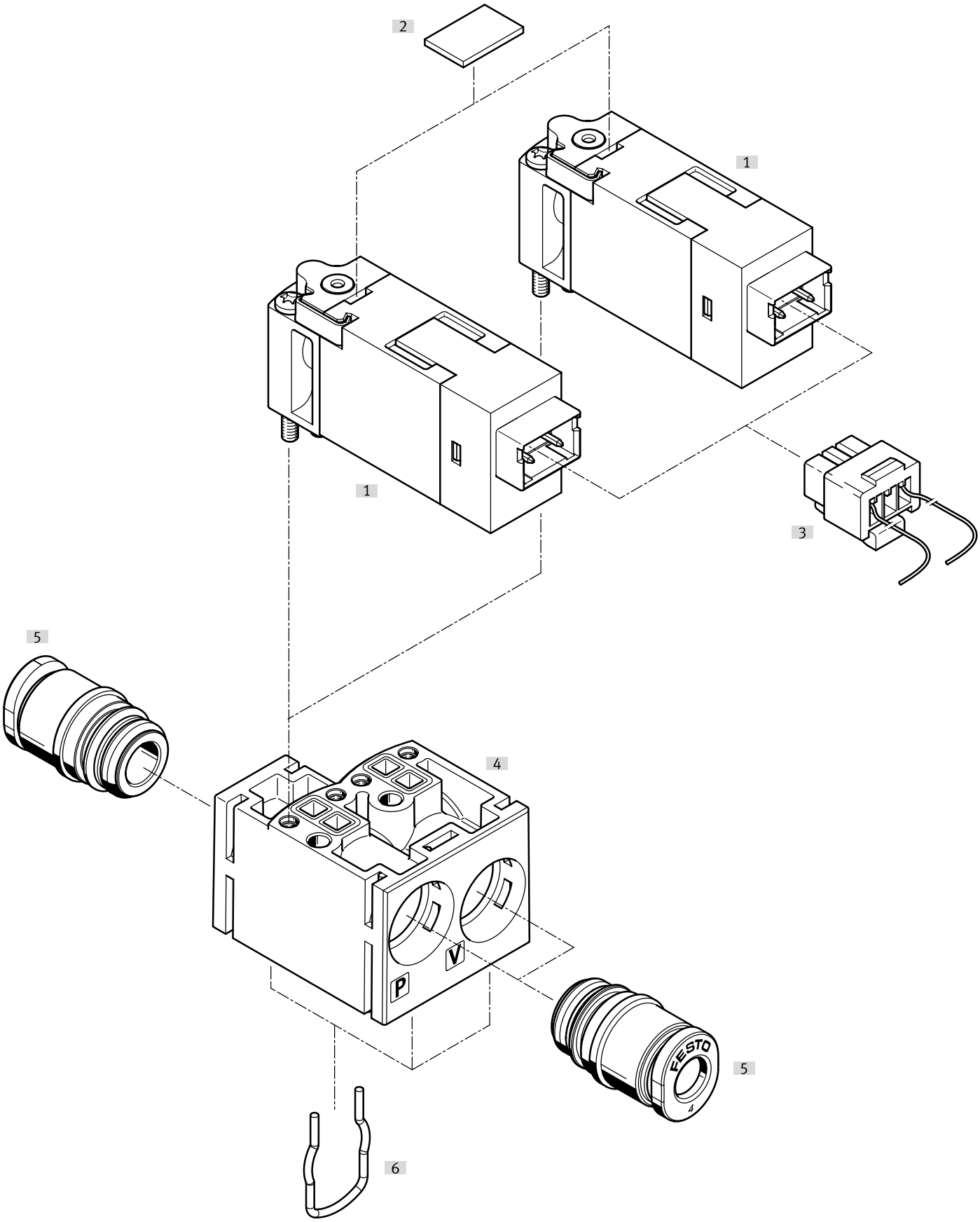

周辺機器一覧

アクセサリ			→ ページ/インタネット
	タイプ/発注コード	説明	
[1]	ソレノイドバルブ	バルブ, 接続ポート背面	64
[2]	名称記入ラベル	バルブポジションの識別用	69
[3]	ケーブル付ソケット	ストレートソケット、パターンH、3ピン	71
[4]	サブプレート	納入範囲に含まれています	
[5]	プラグ式カートリッジ	納入範囲に含まれています	69
[6]	クランプ	納入範囲に含まれています	

アクセサリ

セミインラインバルブ, 接続背面

	バルブ機能	コイル特性値	製品番号	タイプ
	2/2 シングルソレノイド, クローズド	12V DC:1.0W	197046	MHP1-M5H-2/2G-M3-HC
		DC24V:1.0W	197047	MHP1-M1H-2/2G-M3-HC
		5V DC:1.0W	197045	MHP1-M4H-2/2G-M3-HC
	3/2 シングルソレノイド, クローズド	12V DC:1.0W	197010	MHP1-M5H-3/2G-M3-HC
		DC24V:1.0W	197011	MHP1-M1H-3/2G-M3-HC
		5V DC:1.0W	197009	MHP1-M4H-3/2G-M3-HC
	3/2 オープン シングルソレノイド	12V DC:1.0W	197028	MHP1-M5H-3/2O-M3-HC
		DC24V:1.0W	197029	MHP1-M1H-3/2O-M3-HC
		5V DC:1.0W	197027	MHP1-M4H-3/2O-M3-HC

セミインラインバルブ, プラグ接続上面

	バルブ機能	コイル特性値	製品番号	タイプ
	2/2 シングルソレノイド, クローズド	12V DC:1.0W	197049	MHP1-M5H-2/2G-M3-TC
		DC24V:1.0W	197050	MHP1-M1H-2/2G-M3-TC
		5V DC:1.0W	197048	MHP1-M4H-2/2G-M3-TC
	3/2 シングルソレノイド, クローズド	12V DC:1.0W	197013	MHP1-M5H-3/2G-M3-TC
		DC24V:1.0W	197014	MHP1-M1H-3/2G-M3-TC
		5V DC:1.0W	197012	MHP1-M4H-3/2G-M3-TC
	3/2 オープン シングルソレノイド	12V DC:1.0W	197031	MHP1-M5H-3/2O-M3-TC
		DC24V:1.0W	197032	MHP1-M1H-3/2O-M3-TC
		5V DC:1.0W	197030	MHP1-M4H-3/2O-M3-TC

セミインラインバルブ, 底面配管

	バルブ機能	コイル特性値	製品番号	タイプ
	2/2 シングルソレノイド, クローズド	12V DC:1.0W	197052	MHP1-M5H-2/2G-M3-PI
		DC24V:1.0W	197053	MHP1-M1H-2/2G-M3-PI
		5V DC:1.0W	197051	MHP1-M4H-2/2G-M3-PI
	3/2 シングルソレノイド, クローズド	12V DC:1.0W	197016	MHP1-M5H-3/2G-M3-PI
		DC24V:1.0W	197017	MHP1-M1H-3/2G-M3-PI
		5V DC:1.0W	197015	MHP1-M4H-3/2G-M3-PI
	3/2 オープン シングルソレノイド	12V DC:1.0W	197034	MHP1-M5H-3/2O-M3-PI
		DC24V:1.0W	197035	MHP1-M1H-3/2O-M3-PI
		5V DC:1.0W	197033	MHP1-M4H-3/2O-M3-PI

ベース配管バルブ, LEDなし, 接続背面

	バルブ機能	コイル特性値	製品番号	タイプ
	2/2 シングルソレノイド, クローズド	12V DC:1.0W	197037	MHA1-M5H-2/2G-0,9-HC
		DC24V:1.0W	197038	MHA1-M1H-2/2G-0,9-HC
		5V DC:1.0W	197036	MHA1-M4H-2/2G-0,9-HC
	3/2 シングルソレノイド, クローズド	12V DC:1.0W	197001	MHA1-M5H-3/2G-0,6-HC
		DC24V:1.0W	197002	MHA1-M1H-3/2G-0,6-HC
		5V DC:1.0W	197000	MHA1-M4H-3/2G-0,6-HC
	3/2 オープン シングルソレノイド	12V DC:1.0W	197019	MHA1-M5H-3/2O-0,6-HC
		DC24V:1.0W	197020	MHA1-M1H-3/2O-0,6-HC
		5V DC:1.0W	197018	MHA1-M4H-3/2O-0,6-HC

アクセサリ

ベース配管バルブ, LEDなし, 接続上面

	バルブ機能	コイル特性値	製品番号	タイプ
	2/2 シングルソレノイド, クローズド	12V DC:1.0W	197040	MHA1-M5H-2/2G-0,9-TC
		DC24V:1.0W	197041	MHA1-M1H-2/2G-0,9-TC
		5V DC:1.0W	197039	MHA1-M4H-2/2G-0,9-TC
	3/2 シングルソレノイド, クローズド	12V DC:1.0W	197004	MHA1-M5H-3/2G-0,6-TC
		DC24V:1.0W	197005	MHA1-M1H-3/2G-0,6-TC
		5V DC:1.0W	197003	MHA1-M4H-3/2G-0,6-TC
	3/2 オープン シングルソレノイド	12V DC:1.0W	197022	MHA1-M5H-3/2O-0,6-TC
		DC24V:1.0W	197023	MHA1-M1H-3/2O-0,6-TC
		5V DC:1.0W	197021	MHA1-M4H-3/2O-0,6-TC

ベース配管バルブ, LEDなし, プラグ接続は底面

	バルブ機能	コイル特性値	製品番号	タイプ
	2/2 シングルソレノイド, クローズド	12V DC:1.0W	197043	MHA1-M5H-2/2G-0,9-PI
		DC24V:1.0W	197044	MHA1-M1H-2/2G-0,9-PI
		5V DC:1.0W	197042	MHA1-M4H-2/2G-0,9-PI
	3/2 シングルソレノイド, クローズド	12V DC:1.0W	197007	MHA1-M5H-3/2G-0,6-PI
		DC24V:1.0W	197008	MHA1-M1H-3/2G-0,6-PI
		5V DC:1.0W	197006	MHA1-M4H-3/2G-0,6-PI
	3/2 オープン シングルソレノイド	12V DC:1.0W	197025	MHA1-M5H-3/2O-0,6-PI
		DC24V:1.0W	197026	MHA1-M1H-3/2O-0,6-PI
		5V DC:1.0W	197024	MHA1-M4H-3/2O-0,6-PI

E-box付ベース配管バルブ, プラグ接続なし

	バルブ機能	コイル特性値	製品番号	タイプ
	3/2 シングルソレノイド, クローズド	12V DC:1.0W	8025225	MHA1-M5R-3/2G-0,6-P3
		DC24V:1.0W, 24V DC:低電流相 0.3W, 高電流相 1.0W	8025223	MHA1-M1R-3/2G-0,6-P3
		5V DC:1.0W	8025224	MHA1-M4R-3/2G-0,6-P3

LED付ベース配管バルブ, プラグコネクタ背面

	バルブ機能	コイル特性値	製品番号	タイプ
	3/2 シングルソレノイド, クローズド	24V DC:1.1W	540443	MHA1-M1LH-3/2G-0,6-HC
	3/2 オープン シングルソレノイド		540440	MHA1-M1LH-3/2O-0,6-HC

LED付ベース配管バルブ, プラグコネクタ上面

	バルブ機能	コイル特性値	製品番号	タイプ
	3/2 シングルソレノイド, クローズド	24V DC:1.1W	540444	MHA1-M1LH-3/2G-0,6-TC
	3/2 オープン シングルソレノイド		540441	MHA1-M1LH-3/2O-0,6-TC

アクセサリ

LED付ベース配管バルブ, プラグコネクタ底面

	バルブ機能	コイル特性値	製品番号	タイプ
	3/2 シングルソレノイド, クローズド	24V DC：1.1W	**540445**	**MHA1-M1LH-3/2G-0,6-PI**
	3/2 オープン シングルソレノイド		**540442**	**MHA1-M1LH-3/2O-0,6-PI**

2x2/2ポート, 取付プレート用, 2/2 LED付ソレノイドバルブ, プラグ接続背面

	製品質量	エア接続ポート 1	空気圧接続 2	エア接続ポート 11	製品番号	タイプ
	10 g	ｻﾌﾞﾍﾞｰｽ	ｻﾌﾞﾍﾞｰｽ	ｻﾌﾞﾍﾞｰｽ	**557864**	**MHA1-M1LCH-2/2G-1.5-HC**

2x2/2 接続プレート付方向制御バルブ、背面コネクタ接続、カートリッジなし

	製品質量	エア接続ポート 1	空気圧接続 2	エア接続ポート 11	製品番号	タイプ
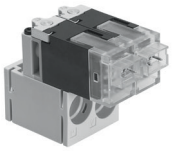	26.3 g	QSP10用準備済み	QSP10用準備済み	QSP10用に準備	**563365**	**MHA1-2X2/2G-1,5**

2x2/2 ポートバルブ、背面コネクタ接続、カートリッジ付

	製品質量	エア接続ポート 1	空気圧接続 2	エア接続ポート 11	製品番号	タイプ
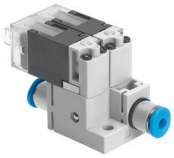	30.6 g	QS-3	QS-3	QS-3	**562051**	**MHA1-2X2/2G-1,5-3-3-3**
		QS-4		QS-4	**560372**	**MHA1-2X2/2G-1,5-4-4-3**
			QS-4		**566175**	**MHA1-2X2/2G-1,5-4-4-4**

背面または上面にプラグ接続を備えたインラインバルブ用サブプレート

	サイズ	エア接続ポート 1	空気圧接続 2	エア接続ポート 11	製品番号	タイプ
	サイズ 2	M3			**197188**	**MHP1-AS-2-M3**
	サイズ 3				**197184**	**MHP1-AS-3-M3**

アクセサリ

底面配管インラインバルブ用サブプレート

	サイズ	エア接続ポート 1	空気圧接続 2	エア接続ポート 11	製品番号	タイプ
	サイズ 2	M3			197190	MHP1-AS-2-M3-PI
	サイズ 3				197186	MHP1-AS-3-M3-PI

背面または上面にプラグ接続を備えたサブプレートバルブ用単体サブプレート

	サイズ	エア接続ポート 1	空気圧接続 2	エア接続ポート 11	製品番号	タイプ
	サイズ 2	M3	M3		197187	MHA1-AS-2-M3
	サイズ 3				197183	MHA1-AS-3-M3

下部にプラグ接続を備えたベース配管バルブ用サブプレート

	サイズ	エア接続ポート 1	空気圧接続 2	エア接続ポート 11	製品番号	タイプ
	サイズ 2	M3	M3		197189	MHA1-AS-2-M3-PI
	サイズ 3				197185	MHA1-AS-3-M3-PI

背面または上面にプラグ接続を備えたインラインバルブ用接続基板(プラグソケットなし)

	バルブ機能	最大バルブ連数	製品番号	タイプ
	2/2方弁	10	197201	MHP1-P10-2
		2	197196	MHP1-P2-2
		4	197197	MHP1-P4-2
		6	197198	MHP1-P6-2
		8	197200	MHP1-P8-2
	3/2方向制御弁	10	197195	MHP1-PR10-3
		2	197191	MHP1-PR2-3
		4	197192	MHP1-PR4-3
		6	197193	MHP1-PR6-3
		8	197194	MHP1-PR8-3

下部にプラグ接続を備えたインラインバルブ用接続基板(プラグソケット付)

	バルブ機能	最大バルブ連数	製品番号	タイプ
	2/2方弁	10	197221	MHP1-P10-2-PI
		2	197217	MHP1-P2-2-PI
		4	197218	MHP1-P4-2-PI
		6	197219	MHP1-P6-2-PI
		8	197220	MHP1-P8-2-PI
	3/2方向制御弁	10	197216	MHP1-PR10-3-PI
		2	197212	MHP1-PR2-3-PI
		4	197213	MHP1-PR4-3-PI
		6	197214	MHP1-PR6-3-PI
		8	197215	MHP1-PR8-3-PI

アクセサリ

セミインラインバルブ, 底面配管バルブ用マニホールド, プラグソケットと空気圧マルチピンプラグ, 9ピンまたは25ピンDサブプラグ

	バルブ機能	最大バルブ連数	製品番号	タイプ
	3/2方向制御弁	10	197236	MHP1-PR10-3-PI-D25
		4	197233	MHP1-PR4-3-PI-D9
		6	197234	MHP1-PR6-3-PI-D9
		8	197235	MHP1-PR8-3-PI-D9

下部にプラグポートを備えたインラインバルブ用接続基板(プリント基板実装用ソケットなし)

	バルブ機能	最大バルブ連数	製品番号	タイプ
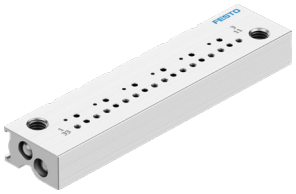	3/2方向制御弁	10	197246	MHP1-PR10-3-PI-PCB
		2	197242	MHP1-PR2-3-PI-PCB
		4	197243	MHP1-PR4-3-PI-PCB
		6	197244	MHP1-PR6-3-PI-PCB
		8	197245	MHP1-PR8-3-PI-PCB

背面または上面にプラグ接続を備えたベース配管バルブ用接続基板(プラグソケットなし)

	バルブ機能	最大バルブ連数	製品番号	タイプ
	2/2方弁	10	197211	MHA1-P10-2-M3
		2	197207	MHA1-P2-2-M3
		4	197208	MHA1-P4-2-M3
		6	197209	MHA1-P6-2-M3
		8	197210	MHA1-P8-2-M3
	3/2方向制御弁	10	197206	MHA1-PR10-3-M3
		2	197202	MHA1-PR2-3-M3
		4	197203	MHA1-PR4-3-M3
		6	197204	MHA1-PR6-3-M3
		8	197205	MHA1-PR8-3-M3

下部にプラグポートを備えたベース配管バルブ用接続基板(プラグソケット付)

	バルブ機能	最大バルブ連数	製品番号	タイプ
	2/2方弁	10	197231	MHA1-P10-2-M3-PI
		2	197227	MHA1-P2-2-M3-PI
		4	197228	MHA1-P4-2-M3-PI
		6	197229	MHA1-P6-2-M3-PI
		8	197230	MHA1-P8-2-M3-PI
	3/2方向制御弁	10	197226	MHA1-PR10-3-M3-PI
		2	197222	MHA1-PR2-3-M3-PI
		4	197223	MHA1-PR4-3-M3-PI
		6	197224	MHA1-PR6-3-M3-PI
		8	197225	MHA1-PR8-3-M3-PI

アクセサリ

下部プラグ接続式ベース配管バルブ用接続基板(プラグソケットおよび空気圧マルチプレート付)

	バルブ機能	電気接続	最大バルブ連数	製品番号	タイプ
	3/2方向制御弁	9ピンDサブ	4	197238	MHA1-PR4-3-M3-PI-D9
			6	197239	MHA1-PR6-3-M3-PI-D9
			8	197240	MHA1-PR8-3-M3-PI-D9
		D-Subプラグ, 25ピン	10	197241	MHA1-PR10-3-M3-PI-D25

下部にプラグ接続を備えたベース配管バルブ用接続基板(プリント基板実装用ソケットなし)

	バルブ機能	最大バルブ連数	製品番号	タイプ
	3/2方向制御弁	10	197251	MHA1-PR10-3-M3-PI-PCB
		2	197247	MHA1-PR2-3-M3-PI-PCB
		4	197248	MHA1-PR4-3-M3-PI-PCB
		6	197249	MHA1-PR6-3-M3-PI-PCB
		8	197250	MHA1-PR8-3-M3-PI-PCB

下部にプラグ接続を備えたベース配管バルブ用接続基板。プリント基板実装用のソケットは付属せず、空気圧マルチプレート

	バルブ機能	最大バルブ連数	製品番号	タイプ
	3/2方向制御弁	10	197256	MHA1-PR10-3-PI-PCBM
		4	197253	MHA1-PR4-3-PI-PCBM
		6	197254	MHA1-PR6-3-PI-PCBM
		8	197255	MHA1-PR8-3-PI-PCBM

LED非搭載のベース配管バルブ用接続基板(下部プラグ接続式、プリント基板実装用ソケットなし)

	バルブ機能	最大バルブ連数	製品番号	タイプ
	3/2方向制御弁	10	197251	MHA1-PR10-3-M3-PI-PCB
		2	197247	MHA1-PR2-3-M3-PI-PCB
		4	197248	MHA1-PR4-3-M3-PI-PCB
		6	197249	MHA1-PR6-3-M3-PI-PCB
		8	197250	MHA1-PR8-3-M3-PI-PCB

プラグソケットなしの接続用レール用ブランキングプレート

	サイズ	電気接続	製品番号	タイプ
	サイズ 3	なし	197257	MHAP1-BP-3

アクセサリ

プラグソケット付接続レール用ブランキングプレート

	サイズ	電気接続	製品番号	タイプ
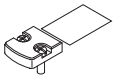	サイズ 3	ピン (インタフェースの電気, 2x CBUSインターリンク)	**197258**	**MHAP1-BP-3-PI**

手動操作用カバーキャップ, カバー

	LABS 認証	製品質量	製品番号	タイプ
	VDMA24364-B1/B2-L	15 g	**540898**	**VMPA-HBV-B**

手動操作用カバーキャップ, ノンロック

	LABS 認証	製品質量	製品番号	タイプ
	VDMA24364-B1/B2-L	15 g	**540897**	**VMPA-HBT-B**

手動操作用カバーキャップ、戻り止め式

	LABS 認証	製品質量	製品番号	タイプ
	VDMA24364-B1/B2-L	0.62 g	**8002234**	**VAMC-L1-CD**

ブランキングプラグ リンク b

	エア接続ポート 1	発注単位	製品番号	タイプ
	雄ネジ M3	10	**30979**	**B-M3-S9**
	雄ネジ M5		**3843**	**B-M5**
	雄ネジ M7		**174309**	**B-M7**

サイレンサ

	空気圧接続	材質:クッションインサート	ねじ付トラニオン材質	発注単位	製品番号	タイプ
	M3	銅	真鍮	20	**1231120**	**AMTE-M-LH-M3**
	M5	PE	強化 PA, PE	1	**165003**	**UC-M5**
		銅	真鍮	20	**1205858**	**AMTE-M-LH-M5**
	M7	PE	強化 PA, PE	1	**161418**	**UC-M7**

ワンタッチコネクタ リンク qsm

	エア接続ポート 1	空気圧接続 2	取付方法	発注単位	製品番号	タイプ
	雄ネジ M3	チューブ(外径 3mm)用	六角ねじ SW5.5	10	**153301**	**QSM-M3-3**
			六角穴 SW1.5		**153312**	**QSM-M3-3-I**
		チューブ 外径 4mm用	外六角 SW8		**153303**	**QSM-M3-4**
			六角穴 SW1.5		**153314**	**QSM-M3-4-I**
	雄ネジ M5	チューブ(外径 3mm)用	外六角 SW8		**153302**	**QSM-M5-3**
			内部六角 SW2		**153313**	**QSM-M5-3-I**
		チューブ 外径 4mm用	外六角 SW8		**153304**	**QSM-M5-4**
			六角穴 SW2.5		**153315**	**QSM-M5-4-I**
		チューブ 外径 6mm用	六角ねじ SW10		**153306**	**QSM-M5-6**
			六角穴 SW2.5		**153317**	**QSM-M5-6-I**
	雄ネジ M7	チューブ 外径 4mm用	内部六角 SW3		**153319**	**QSM-M7-4-I**

アクセサリ

ワンタッチコネクタ リンク qsm

	エア接続ポート 1	空気圧接続 2	取付方法	発注単位	製品番号	タイプ
	雄ネジ M7	チューブ 外径 6mm用	内部六角 SW4	10	**153321**	**QSM-M7-6-I**

カートリッジ(用) 2x2/2 接続プレート用多方向制御バルブ用カートリッジ

	エア接続ポート 1	空気圧接続 2	取付方法	発注単位	製品番号	タイプ
	カートリッジ 10mm	チューブ(外径 3mm)用	位置決めピン	10	**132621**	**QSPKG10-3**
		チューブ 外径 4mm用			**132622**	**QSPKG10-4**
		チューブ 外径 6mm用			**132623**	**QSPKG10-6**

名称記入ラベル

	LABS 認証	製品質量	製品番号	タイプ
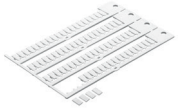	VDMA24364-B1/B2-L	7 g	**197259**	**MH-BZ-80X**

保護回路付配線ユニット、プラグパターンH、直角タイプ

	電気接続	定格動作電圧 DC	追加機能	製品番号	タイプ
	2ピン, ソケット	12 V, 24 V	火花吹消機能	**566714**	**VAVE-L1-1VH2-LP**
		24 V	火花吹消機能, 保持電流低減	**566716**	**VAVE-L1-1H2-LR**

保護回路付配線ユニット、プラグパターンH、ストレート

	電気接続	定格動作電圧 DC	追加機能	製品番号	タイプ
	2ピン, ソケット	12 V, 24 V	火花吹消機能	**566715**	**VAVE-L1-1VH3-LP**
		24 V	火花吹消機能, 保持電流低減	**566717**	**VAVE-L1-1H3-LR**

保護回路付配線ユニット、プラグパターンS、エルボ

	電気接続	定格動作電圧 DC	追加機能	製品番号	タイプ
	2ピン, ソケット	12 V, 24 V	火花吹消機能	**566718**	**VAVE-L1-1VS2-LP**
		24 V	火花吹消機能, 保持電流低減	**566720**	**VAVE-L1-1S2-LR**

アクセサリ

保護回路付配線ユニット、プラグパターンS、ストレート

	電気接続	定格動作電圧 DC	追加機能	製品番号	タイプ
	2ピン, ｿｹｯﾄ	12 V, 24 V	火花吹消機能	**566719**	**VAVE-L1-1VS3-LP**
		24 V	火花吹消機能, 保持電流低減	**566721**	**VAVE-L1-1S3-LR**

保護回路付配線ユニット、プラグ M8x1

	電気接続	定格動作電圧 DC	追加機能	製品番号	タイプ
	M8 個別プラグ、4ピン	12 V, 24 V	火花吹消機能	**573921**	**VAVE-L1-1VR1-LP**
		24 V	火花吹消機能, 保持電流低減	**573922**	**VAVE-L1-1R1-LR**
	M8個別プラグ, 3ピン	12 V, 24 V	火花吹消機能	**573919**	**VAVE-L1-1VR8-LP**
		24 V	火花吹消機能, 保持電流低減	**573920**	**VAVE-L1-1R8-LR**

保護回路付配線ユニット、2x リード線、オープンエンド

	電気接続	定格動作電圧 DC	追加機能	ケーブル長	製品番号	タイプ
	ﾌﾗｲﾝｸﾞ ﾘｰﾄﾞ	12 V, 24 V	火花吹消機能	0.5 m	**566722**	**VAVE-L1-1VL1-LP**
				1 m	**566723**	**VAVE-L1-1VL2-LP**
		24 V	火花吹消機能, 保持電流低減	0.5 m	**566726**	**VAVE-L1-1L1-LR**
				1 m	**566727**	**VAVE-L1-1L2-LR**
				2.5 m	**566728**	**VAVE-L1-1L3-LR**
		12 V, 24 V	火花吹消機能		**566724**	**VAVE-L1-1VL3-LP**
		24 V	火花吹消機能, 保持電流低減	5 m	**566729**	**VAVE-L1-1L4-LR**
		12 V, 24 V	火花吹消機能		**566725**	**VAVE-L1-1VL4-LP**

保護回路付配線ユニット、ケーブル、オープンエンド

	電気接続	定格動作電圧 DC	追加機能	ケーブル長	製品番号	タイプ
	2ピン/2線, L型ソケット / ケーブル, 角形 / オープンエンド	24 V	火花吹消機能, 保持電流低減	0.5 m	**573945**	**VAVE-L1-1K6-LR**
		12 V, 24 V	火花吹消機能		**573941**	**VAVE-L1-1VK6-LP**
				1 m	**573942**	**VAVE-L1-1VK7-LP**
		24 V	火花吹消機能, 保持電流低減		**573946**	**VAVE-L1-1K7-LR**
				2.5 m	**573947**	**VAVE-L1-1K8-LR**
		12 V, 24 V	火花吹消機能		**573943**	**VAVE-L1-1VK8-LP**
		24 V	火花吹消機能, 保持電流低減	5 m	**573948**	**VAVE-L1-1K9-LR**
		12 V, 24 V	火花吹消機能		**573944**	**VAVE-L1-1VK9-LP**

はんだ付ベース

	電気接続	発注単位	製品番号	タイプ
	2ピン	10	**197261**	**PCBC-A-10**
		100	**197262**	**PCBC-A-100**

アクセサリ

電気プラグインベース

	電気接続	ケーブル長	製品番号	タイプ
	2ピン, ｿｹｯﾄ	0.5 m	197260	MHAP-PI
		1 m	532182	MHAP-PI-1

ケーブル付ソケットパターンH、接続 2x リード線

	電気ポート 1, 接続種類	電気接続ポート 2, 接続タイプ	ケーブル長	製品番号	タイプ
	ｿｹｯﾄ	2x 個別ワイヤ	0.5 m	566654	NEBV-H1G2-KN-0.5-N-LE2
			1 m	566655	NEBV-H1G2-KN-1-N-LE2
			5 m	566657	NEBV-H1G2-KN-5-N-LE2

ケーブル付ソケットパターン H、電気接続ケーブル

	電気ポート 1, 接続種類	電気接続ポート 2, 接続タイプ	ケーブル長	製品番号	タイプ
	ｿｹｯﾄ	ｹｰﾌﾞﾙ	0.5 m	566658	NEBV-H1G2-P-0.5-N-LE2
			1 m	566659	NEBV-H1G2-P-1-N-LE2
			2.5 m	566660	NEBV-H1G2-P-2.5-N-LE2
			5 m	566661	NEBV-H1G2-P-5-N-LE2

ケーブル付ソケットパターン S、電気的接続 2x リード線

	電気ポート 1, 接続種類	電気接続ポート 2, 接続タイプ	ケーブル長	製品番号	タイプ
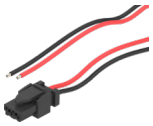	ｿｹｯﾄ	2x 個別ワイヤ	0.5 m	566662	NEBV-HSG2-KN-0.5-N-LE2
			1 m	566663	NEBV-HSG2-KN-1-N-LE2
			2.5 m	566664	NEBV-HSG2-KN-2.5-N-LE2
			5 m	566665	NEBV-HSG2-KN-5-N-LE2

ケーブル付ソケットパターン S、電気的ケーブルケーブル

	電気ポート 1, 接続種類	電気接続ポート 2, 接続タイプ	ケーブル長	製品番号	タイプ
	ｿｹｯﾄ	ｹｰﾌﾞﾙ	0.5 m	566666	NEBV-HSG2-P-0.5-N-LE2
			1 m	566667	NEBV-HSG2-P-1-N-LE2
			2.5 m	566668	NEBV-HSG2-P-2.5-N-LE2
			5 m	566669	NEBV-HSG2-P-5-N-LE2

ケーブル付ソケットM8x1, ストレート

リンク neba

	電気ポート1, 芯数	電気接続ポート2, 接続方式	ケーブル長	製品番号	タイプ
	3	オープンエンド	2.5 m	8078223	NEBA-M8G3-U-2.5-N-LE3
			5 m	8078224	NEBA-M8G3-U-5-N-LE3
	4		2.5 m	8078227	NEBA-M8G4-U-2.5-N-LE4
			5 m	8078228	NEBA-M8G4-U-5-N-LE4

アクセサリ

M8x1ケーブル付ソケット, エルボ

リンク neba

	電気ポート1, 芯数	電気接続ポート2, 接続方式	ケーブル長	製品番号	タイプ
	3	オープンエンド	2.5 m	8078230	NEBA-M8W3-U-2.5-N-LE3
			5 m	8078231	NEBA-M8W3-U-5-N-LE3
	4		2.5 m	8078233	NEBA-M8W4-U-2.5-N-LE4
			5 m	8078234	NEBA-M8W4-U-5-N-LE4

マルチピンプラグ付マニホールドブロック

	電気ポート1, 接続方式	電気ポート1, 芯数	電気接続ポート 2, 芯数	ケーブル長	製品番号	タイプ
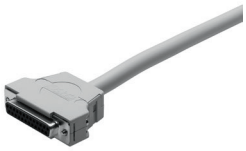	Dサブ	9	9	2.5 m	531184	KMP6-09P-8-2,5
				5 m	531185	KMP6-09P-8-5
				10 m	531186	KMP6-09P-8-10
		25	15	2.5 m	530049	KMP6-25P-12-2,5
				5 m	530050	KMP6-25P-12-5
				10 m	530051	KMP6-25P-12-10
			25	2.5 m	530046	KMP6-25P-20-2,5
				5 m	530047	KMP6-25P-20-5
				10 m	530048	KMP6-25P-20-10