반회전 드라이브 DSM

FESTO

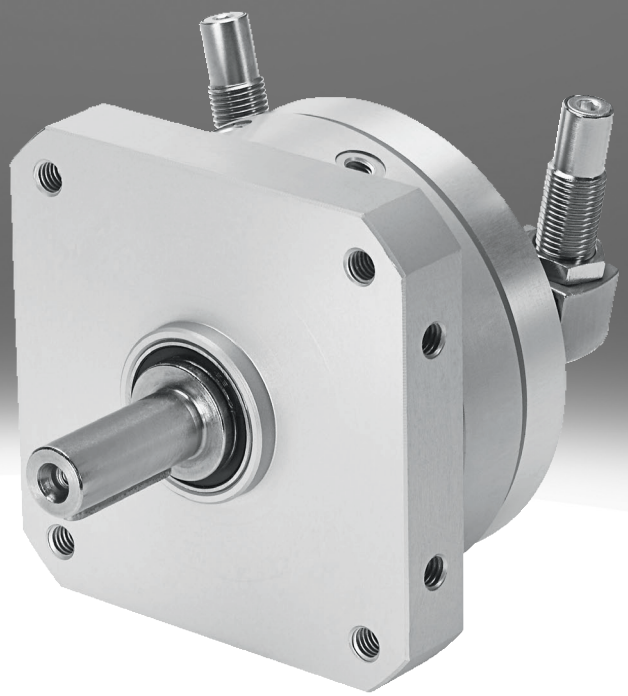

특징

개요

- 회전 베인이 장착된 복동 회전 액추에이터
- 전체 회전 범위에서 회전 각도를 무한대로 조절할 수 있음
- 금속 고정식 스토퍼로 인한 높은 정밀도
- 폴리우레탄 덕분에 베인 및 씰링 시스템의 수명이 길어졌습니다.
- 댐핑 요소를 통해 엔드 위치의 간단한 미세 조정 가능
- 스토퍼 요소와 스위블 드라이브 사이의 기계식 기어링으로 부하가 걸린 상태에서 스토퍼 시스템이 움직이는 것을 방지합니다.
- ATEX 지침에 따른 선택 유형입니다. 이에 관해서는 Festo 현지 담당자에게 문의하십시오.

다이어그램

Link dsm

본 문서에 표시된 다이어그램은 온라인에서도 사용할 수 있습니다. 여기에는 정확한 값을 표시할 수 있습니다.

디자인

[_]	기본

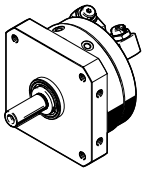

회전 베인이 장착된 복동 회전 액추에이터
최대 40Nm의 토크 가능

[T]	탠덤 베인

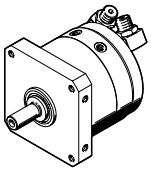

멀티 톱니 샤프트에 두 개의 회전 날을 배치하여 최대 80Nm의 토크를 달성할 수 있습니다.
이 기능은 탠덤 스위블 윙이 없는 DSM의 기능에 해당:
- 무한 조절이 가능한 회전 각도
- 동일한 인터페이스
- 동일한 액세서리

완충, 완충장치, 쿠션

댐핑 브래킷을 사용하면 회전 각도를 DSM...P/P1/CC로 설정할 수 있습니다.

[_]	비포함

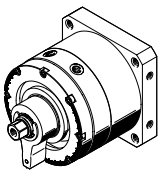

[P]	양쪽 탄성 완충 링/플레이트

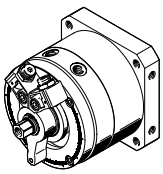

[P1]	탄성 완충 요소, 양쪽, 조절 가능

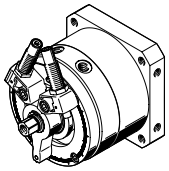

[CC]	충격 흡수기, 양측, 자체 조절

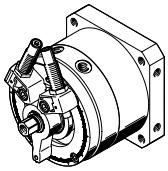

조절 가능한 회전 각도

[FF]	조절 가능한 회전 각도

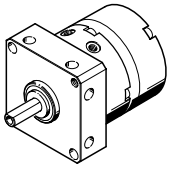

특징

샤프트

[_]	스피곳 샤프트

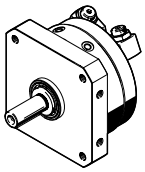

- DSM-6/8 기준: 평평한 부분이 있는 스피곳 샤프트
- DSM-10부터: 스피곳 샤프트와 페더 키

[FW]	플랜지 샤프트

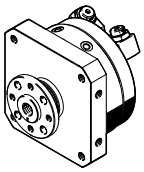

[HD]	높은 부하 모멘트용 플랜지 샤프트

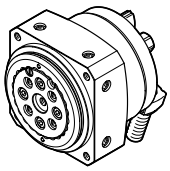

사이즈 12 ... 63용
백래시가 없고 사전 로드된 고품질 베어링 요소는 매우 높은 부하 토크와 높은 주행 정확도로 매우 정밀한 베어링을 가능하게 합니다.
이 기능은 대용량 스토리지가 없는 DSM-B의 기능에 해당:
- 무한 조절이 가능한 회전 각도
- 동일한 설치 인터페이스
- 동일한 액세서리
- 2가지 댐핑 유형 선택 가능: 완충 쿠션 P1 및 CC

위치 인식

[A]	근접 스위치용

피벗 새시 위치 감지용

타입 코드

001	시리즈	
DSM	반회전 드라이브	

002	디자인	
	기본	
T	탠덤 베인	

003	사이즈 [mm]	
6	6	
8	8	
10	10	
12	12	
16	16	
25	25	
32	32	
40	40	
63	63	

004	공칭 회전 각도 [°]	
90	90	
180	180	
200	200	
240	240	
246	246	
270	270	

005	완충, 완충장치, 쿠션	
	비포함	
P	양쪽 탄성 완충 링/플레이트	
P1	탄성 완충 요소, 양쪽, 조절 가능	
CC	충격 흡수기, 양측, 자체 조절	

006	조절 가능한 회전 각도	
	고정된 회전각도	
FF	조절 가능한 회전 각도	

007	샤프트	
	스피곳 샤프트	
FW	플랜지 샤프트	
HD	높은 부하 모멘트용 플랜지 샤프트	

008	위치 인식	
	제외	
A	근접 스위치용	

009	버전	
	제외	
B	B 시리즈	

데이터 시트

DSM-6... 10의 일반 기술 데이터							
사이즈	6			8		10	
디자인	기본 [_]		탠덤 베인 [T]	기본 [_]	탠덤 베인 [T]	기본 [_]	탠덤 베인 [T]
완충, 완충장치, 쿠션	양쪽 탄성 완충 링/플레이트 [P]						
조절 가능한 회전 각도	고정된 회전 각도 [_]	조절 가능한 회전 각도 [FF]	고정된 회전각도 [_]	조절 가능한 회전 각도 [FF]	고정된 회전각도 [_]	조절 가능한 회전 각도 [FF]	고정된 회전 각도 [_]
공압 연결부	M3						
디자인	베인						
고정 방식	암나사 사용						
설치 위치	임의						
회전각	0 deg, 90 deg, 180 deg	0 deg, 180 deg	0 deg, 90 deg, 180 deg	0 deg, 180 deg	0 deg, 90 deg, 180 deg	0 deg, 90 deg, 180 deg, 240 deg	0 deg, 200 deg	0 deg, 90 deg, 180 deg, 240 deg
완충 각도	0.5 deg	0 deg	0.5 deg	0 deg	0.5 deg		0 deg	0.5 deg
반복 정확도	1 deg						
0.6MPa(6bar, 87psi)에서 최대 회전 주파수[1]	3 Hz					2 Hz, 3 Hz	2 Hz	2 Hz, 3 Hz

1) 회전 각도가 240°: 2 Hz

DSM-6... 10의 일반 기술 데이터			
사이즈	6	8	10
디자인	탠덤 베인 [T]		
완충, 완충장치, 쿠션	양쪽 탄성 완충 링/플레이트 [P]		
조절 가능한 회전 각도	고정된 회전각도 [_]		
공압 연결부	M3		
디자인	베인		
고정 방식	암나사 사용		
설치 위치	임의		
회전각	0 deg, 90 deg, 180 deg		0 deg, 90 deg, 180 deg, 240 deg
완충 각도	0.5 deg		
반복 정확도	1 deg		
0.6MPa(6bar, 87psi)에서 최대 회전 주파수[1]	3 Hz		2 Hz, 3 Hz

1) 회전 각도가 240°: 2 Hz

일반 기술 자료 - DSM-12											
사이즈	12										
디자인	기본 [_]										
완충, 완충장치, 쿠션	비포함 [_]			양쪽 탄성 완충 링/플레이트 [P]		탄성 완충 요소, 양쪽, 조절 가능 [P1]			충격 흡수기, 양측, 자체 조절 [CC]		
샤프트	스피곳 샤프트 [_]	플랜지 샤프트 [FW]	높은 부하 모멘트용 플랜지 샤프트 [HD]	스피곳 샤프트 [_]	플랜지 샤프트 [FW]	스피곳 샤프트 [_]	플랜지 샤프트 [FW]	높은 부하 모멘트용 플랜지 샤프트 [HD]	스피곳 샤프트 [_]	플랜지 샤프트 [FW]	높은 부하 모멘트용 플랜지 샤프트 [HD]
공압 연결부	M5										
디자인	베인										
고정 방식	암나사 사용										
설치 위치	임의										
회전각[1]	0 deg, 270 deg					0 deg, 246 deg					
완충 각도	–			1.8 deg		10 deg			15 deg		
반복 정확도	–			1 deg		0.1 deg					
0.6MPa(6bar, 87psi)에서 최대 회전 주파수	2 Hz		1.5 Hz	2 Hz				1.5 Hz			1 Hz

1) DSM-12 기준: 센서 브래킷과 함께 제한된 회전 각도(최대 262°) SL-DSM-S-...

데이터 시트

일반 기술 자료 - DSM-12						
사이즈	12					
디자인	탠덤 베인 [T]					
완충, 완충장치, 쿠션	비포함 [_]		양쪽 탄성 완충 링/플레이트 [P]		충격 흡수기, 양측, 자체 조절 [CC]	
샤프트	스피곳 샤프트 [_]	플랜지 샤프트 [FW]	스피곳 샤프트 [_]	플랜지 샤프트 [FW]	스피곳 샤프트 [_]	플랜지 샤프트 [FW]
공압 연결부	M5					
디자인	베인					
고정 방식	암나사 사용					
설치 위치	임의					
회전각[1]	0 deg, 270 deg				0 deg, 246 deg	
완충 각도	–		1.8 deg		15 deg	
반복 정확도	–		1 deg		0.1 deg	
0.6MPa(6bar, 87psi)에서 최대 회전 주파수	2 Hz				1.5 Hz	

1) DSM-12 기준: 센서 브래킷과 함께 제한된 회전 각도(최대 262°) SL-DSM-S-...

일반 기술 자료 - DSM-16											
사이즈	16										
디자인	기본 [_]										
완충, 완충장치, 쿠션	비포함 [_]			양쪽 탄성 완충 링/플레이트 [P]		탄성 완충 요소, 양쪽, 조절 가능 [P1]			충격 흡수기, 양측, 자체 조절 [CC]		
샤프트	스피곳 샤프트 [_]	플랜지 샤프트 [FW]	높은 부하 모멘트용 플랜지 샤프트 [HD]	스피곳 샤프트 [_]	플랜지 샤프트 [FW]	스피곳 샤프트 [_]	플랜지 샤프트 [FW]	높은 부하 모멘트용 플랜지 샤프트 [HD]	스피곳 샤프트 [_]	플랜지 샤프트 [FW]	높은 부하 모멘트용 플랜지 샤프트 [HD]
공압 연결부	M5										
디자인	베인										
고정 방식	암나사 사용										
설치 위치	임의										
회전각	0 deg, 270 deg					0 deg, 246 deg					
완충 각도	–			1.4 deg		9 deg			12 deg		
반복 정확도	–			1 deg		0.1 deg					
0.6MPa(6bar, 87psi)에서 최대 회전 주파수	2 Hz		1.5 Hz	2 Hz				1.5 Hz	1 Hz		

일반 기술 자료 - DSM-16						
사이즈	16					
디자인	탠덤 베인 [T]					
완충, 완충장치, 쿠션	비포함 [_]		양쪽 탄성 완충 링/플레이트 [P]		충격 흡수기, 양측, 자체 조절 [CC]	
샤프트	스피곳 샤프트 [_]	플랜지 샤프트 [FW]	스피곳 샤프트 [_]	플랜지 샤프트 [FW]	스피곳 샤프트 [_]	플랜지 샤프트 [FW]
공압 연결부	M5					
디자인	베인					
고정 방식	암나사 사용					
설치 위치	임의					
회전각	0 deg, 270 deg				0 deg, 246 deg	
완충 각도	–		1.4 deg		12 deg	
반복 정확도	–		1 deg		0.1 deg	
0.6MPa(6bar, 87psi)에서 최대 회전 주파수	2 Hz				1 Hz	

데이터 시트

일반 기술 자료 - DSM-25											
사이즈	25										
디자인	기본 [_]										
완충, 완충장치, 쿠션	비포함 [_]			양쪽 탄성 완충 링/플레이트 [P]		탄성 완충 요소, 양쪽, 조절 가능 [P1]			충격 흡수기, 양측, 자체 조절 [CC]		
샤프트	스피곳 샤프트 [_]	플랜지 샤프트 [FW]	높은 부하 모멘트용 플랜지 샤프트 [HD]	스피곳 샤프트 [_]	플랜지 샤프트 [FW]	스피곳 샤프트 [_]	플랜지 샤프트 [FW]	높은 부하 모멘트용 플랜지 샤프트 [HD]	스피곳 샤프트 [_]	플랜지 샤프트 [FW]	높은 부하 모멘트용 플랜지 샤프트 [HD]
공압 연결부	M5										
디자인	베인										
고정 방식	암나사 사용										
설치 위치	임의										
회전각	0 deg, 270 deg					0 deg, 246 deg					
완충 각도	–			1.2 deg		7.5 deg			10 deg		
반복 정확도	–			1 deg		0.1 deg					
0.6MPa(6bar, 87psi)에서 최대 회전 주파수	2 Hz		1.5 Hz	2 Hz				1.5 Hz	1 Hz		

일반 기술 자료 - DSM-25						
사이즈	25					
디자인	탠덤 베인 [T]					
완충, 완충장치, 쿠션	비포함 [_]		양쪽 탄성 완충 링/플레이트 [P]		충격 흡수기, 양측, 자체 조절 [CC]	
샤프트	스피곳 샤프트 [_]	플랜지 샤프트 [FW]	스피곳 샤프트 [_]	플랜지 샤프트 [FW]	스피곳 샤프트 [_]	플랜지 샤프트 [FW]
공압 연결부	M5					
디자인	베인					
고정 방식	암나사 사용					
설치 위치	임의					
회전각	0 deg, 270 deg				0 deg, 246 deg	
완충 각도	–		1.2 deg		10 deg	
반복 정확도	–		1 deg		0.1 deg	
0.6MPa(6bar, 87psi)에서 최대 회전 주파수	2 Hz				1 Hz	

일반 기술 자료 - DSM-32											
사이즈	32										
디자인	기본 [_]										
완충, 완충장치, 쿠션	비포함 [_]			양쪽 탄성 완충 링/플레이트 [P]		탄성 완충 요소, 양쪽, 조절 가능 [P1]			충격 흡수기, 양측, 자체 조절 [CC]		
샤프트	스피곳 샤프트 [_]	플랜지 샤프트 [FW]	높은 부하 모멘트용 플랜지 샤프트 [HD]	스피곳 샤프트 [_]	플랜지 샤프트 [FW]	스피곳 샤프트 [_]	플랜지 샤프트 [FW]	높은 부하 모멘트용 플랜지 샤프트 [HD]	스피곳 샤프트 [_]	플랜지 샤프트 [FW]	높은 부하 모멘트용 플랜지 샤프트 [HD]
공압 연결부	G1/8										
디자인	베인										
고정 방식	암나사 사용										
설치 위치	임의										
회전각	0 deg, 270 deg					0 deg, 246 deg					
완충 각도	–			1.4 deg		6.5 deg			12 deg		
반복 정확도	–			1 deg		0.1 deg					
0.6MPa(6bar, 87psi)에서 최대 회전 주파수	2 Hz		1.5 Hz	2 Hz				1.5 Hz	0.7 Hz		0.5 Hz

데이터 시트

일반 기술 자료 - DSM-32						
사이즈	32					
디자인	탠덤 베인 [T]					
완충, 완충장치, 쿠션	비포함 [_]		양쪽 탄성 완충 링/플레이트 [P]		충격 흡수기, 양측, 자체 조절 [CC]	
샤프트	스피곳 샤프트 [_]	플랜지 샤프트 [FW]	스피곳 샤프트 [_]	플랜지 샤프트 [FW]	스피곳 샤프트 [_]	플랜지 샤프트 [FW]
공압 연결부	G1/8					
디자인	베인					
고정 방식	암나사 사용					
설치 위치	임의					
회전각	0 deg, 270 deg				0 deg, 246 deg	
완충 각도	–		1.4 deg		12 deg	
반복 정확도	–		1 deg		0.1 deg	
0.6MPa(6bar, 87psi)에서 최대 회전 주파수	2 Hz				0.7 Hz	

일반 기술 자료 - DSM-40											
사이즈	40										
디자인	기본 [_]										
완충, 완충장치, 쿠션	비포함 [_]			양쪽 탄성 완충 링/플레이트 [P]		탄성 완충 요소, 양쪽, 조절 가능 [P1]			충격 흡수기, 양측, 자체 조절 [CC]		
샤프트	스피곳 샤프트 [_]	플랜지 샤프트 [FW]	높은 부하 모멘트용 플랜지 샤프트 [HD]	스피곳 샤프트 [_]	플랜지 샤프트 [FW]	스피곳 샤프트 [_]	플랜지 샤프트 [FW]	높은 부하 모멘트용 플랜지 샤프트 [HD]	스피곳 샤프트 [_]	플랜지 샤프트 [FW]	높은 부하 모멘트용 플랜지 샤프트 [HD]
공압 연결부	G1/8										
디자인	베인										
고정 방식	암나사 사용										
설치 위치	임의										
회전각	0 deg, 270 deg					0 deg, 240 deg					
완충 각도	–			2 deg		6.5 deg			16 deg		
반복 정확도	–			1 deg		0.1 deg					
0.6MPa(6bar, 87psi)에서 최대 회전 주파수	2 Hz		1.5 Hz	2 Hz				1.5 Hz	0.7 Hz		0.5 Hz

일반 기술 자료 - DSM-40						
사이즈	40					
디자인	탠덤 베인 [T]					
완충, 완충장치, 쿠션	비포함 [_]		양쪽 탄성 완충 링/플레이트 [P]		충격 흡수기, 양측, 자체 조절 [CC]	
샤프트	스피곳 샤프트 [_]	플랜지 샤프트 [FW]	스피곳 샤프트 [_]	플랜지 샤프트 [FW]	스피곳 샤프트 [_]	플랜지 샤프트 [FW]
공압 연결부	G1/8					
디자인	베인					
고정 방식	암나사 사용					
설치 위치	임의					
회전각	0 deg, 270 deg				0 deg, 240 deg	
완충 각도	–		2 deg		16 deg	
반복 정확도	–		1 deg		0.1 deg	
0.6MPa(6bar, 87psi)에서 최대 회전 주파수	2 Hz				0.7 Hz	

데이터 시트

일반 기술 자료 - DSM-63											
사이즈	63										
디자인	기본 [_]										
완충, 완충장치, 쿠션	비포함 [_]			양쪽 탄성 완충 링/플레이트 [P]		탄성 완충 요소, 양쪽, 조절 가능 [P1]			충격 흡수기, 양측, 자체 조절 [CC]		
샤프트	스피곳 샤프트 [_]	플랜지 샤프트 [FW]	높은 부하 모멘트용 플랜지 샤프트 [HD]	스피곳 샤프트 [_]	플랜지 샤프트 [FW]	스피곳 샤프트 [_]	플랜지 샤프트 [FW]	높은 부하 모멘트용 플랜지 샤프트 [HD]	스피곳 샤프트 [_]	플랜지 샤프트 [FW]	높은 부하 모멘트용 플랜지 샤프트 [HD]
공압 연결부	G1/4										
디자인	베인										
고정 방식	암나사 사용										
설치 위치	임의										
회전각	0 deg, 270 deg					0 deg, 240 deg					
완충 각도	–			2 deg		6 deg			17.5 deg		
반복 정확도	–			1 deg		0.1 deg					
0.6MPa(6bar, 87psi)에서 최대 회전 주파수	1.6 Hz		1 Hz	1.6 Hz				1 Hz	0.6 Hz		0.5 Hz

일반 기술 자료 - DSM-63						
사이즈	63					
디자인	탠덤 베인 [T]					
완충, 완충장치, 쿠션	비포함 [_]		양쪽 탄성 완충 링/플레이트 [P]		충격 흡수기, 양측, 자체 조절 [CC]	
샤프트	스피곳 샤프트 [_]	플랜지 샤프트 [FW]	스피곳 샤프트 [_]	플랜지 샤프트 [FW]	스피곳 샤프트 [_]	플랜지 샤프트 [FW]
공압 연결부	G1/4					
디자인	베인					
고정 방식	암나사 사용					
설치 위치	임의					
회전각	0 ... 270 deg				0 ... 240 deg	
완충 각도	–		2 deg		17.5 deg	
반복 정확도	–		1 deg		0.1 deg	
0.6MPa(6bar, 87psi)에서 최대 회전 주파수	1.6 Hz				0.6 Hz	

DSM-6... 10 작동 및 환경 조건												
사이즈	6				8				10			
디자인	기본 [_]		탠덤 베인 [T]		기본 [_]		탠덤 베인 [T]		기본 [_]		탠덤 베인 [T]	
샤프트	스피곳 샤프트 [_]	플랜지 샤프트 [FW]	스피곳 샤프트 [_]	플랜지 샤프트 [FW]	스피곳 샤프트 [_]	플랜지 샤프트 [FW]	스피곳 샤프트 [_]	플랜지 샤프트 [FW]	스피곳 샤프트 [_]	플랜지 샤프트 [FW]	스피곳 샤프트 [_]	플랜지 샤프트 [FW]
작동 매체	ISO 8573-1:2010[7:4:4]에 따른 압축공기											
작동/제어 매체 관련 참고 사항	윤활 작동 가능(다른 모드에서 필요함)											
작동 압력	50.75 ... 116 psi		58 ... 116 psi		50.75 ... 116 psi		58 ... 116 psi		36.25 ... 116 psi		50.75 ... 116 psi	
작동 압력	3.5 ... 8 bar		4 ... 8 bar		3.5 ... 8 bar		4 ... 8 bar		2.5 ... 8 bar		3.5 ... 8 bar	
주변 온도	0 ... 60°C											

DSM-12/-16의 작동 및 환경 조건							
사이즈	12				16		
디자인	기본 [_]			탠덤 베인 [T]	기본 [_]		탠덤 베인 [T]
샤프트	스피곳 샤프트 [_]	플랜지 샤프트 [FW]	높은 부하 모멘트용 플랜지 샤프트 [HD]	스피곳 샤프트 [_]	플랜지 샤프트 [FW]	높은 부하 모멘트용 플랜지 샤프트 [HD]	스피곳 샤프트 [_]
작동 매체	ISO 8573-1:2010[7:-:-]에 따른 압축공기						
작동/제어 매체 관련 참고 사항	윤활 작동 가능(다른 모드에서 필요함)						
작동 압력	29 ... 145 psi		43.5 ... 145 psi	36.25 ... 145 psi	26.1 ... 145 psi	43.5 ... 145 psi	36.25 ... 145 psi
작동 압력	2 ... 10 bar		3 ... 10 bar	2.5 ... 10 bar	1.8 ... 10 bar	3 ... 10 bar	2.5 ... 10 bar
주변 온도	-10 ... 60°C						

데이터 시트

DSM-25/-32의 작동 및 환경 조건

사이즈	25					32				
디자인	기본 [_]			탠덤 베인 [T]		기본 [_]			탠덤 베인 [T]	
샤프트	스피곳 샤프트 [_]	플랜지 샤프트 [FW]	높은 부하 모멘트용 플랜지 샤프트 [HD]	스피곳 샤프트 [_]	플랜지 샤프트 [FW]	스피곳 샤프트 [_]	플랜지 샤프트 [FW]	높은 부하 모멘트용 플랜지 샤프트 [HD]	스피곳 샤프트 [_]	플랜지 샤프트 [FW]
작동 매체	ISO 8573-1:2010[7:-:-]에 따른 압축공기									
작동/제어 매체 관련 참고 사항	윤활 작동 가능(다른 모드에서 필요함)									
작동 압력	21.75 ... 145 psi		29 ... 145 psi			21.75 ... 145 psi		29 ... 145 psi		
작동 압력	1.5 ... 10 bar		2 ... 10 bar			1.5 ... 10 bar		2 ... 10 bar		
주변 온도	-10 ... 60°C									

DSM-40/-63의 작동 및 환경 조건

사이즈	40					63				
디자인	기본 [_]			탠덤 베인 [T]		기본 [_]			탠덤 베인 [T]	
샤프트	스피곳 샤프트 [_]	플랜지 샤프트 [FW]	높은 부하 모멘트용 플랜지 샤프트 [HD]	스피곳 샤프트 [_]	플랜지 샤프트 [FW]	스피곳 샤프트 [_]	플랜지 샤프트 [FW]	높은 부하 모멘트용 플랜지 샤프트 [HD]	스피곳 샤프트 [_]	플랜지 샤프트 [FW]
작동 매체	ISO 8573-1:2010[7:-:-]에 따른 압축공기									
작동/제어 매체 관련 참고 사항	윤활 작동 가능(다른 모드에서 필요함)									
작동 압력	21.75 ... 145 psi		29 ... 145 psi			21.75 ... 145 psi		29 ... 145 psi		
작동 압력	1.5 ... 10 bar		2 ... 10 bar			1.5 ... 10 bar		2 ... 10 bar		
주변 온도	-10 ... 60°C									

힘과 토크

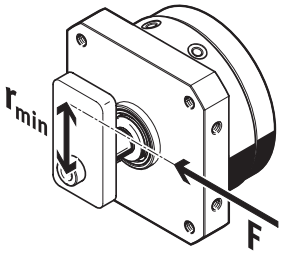

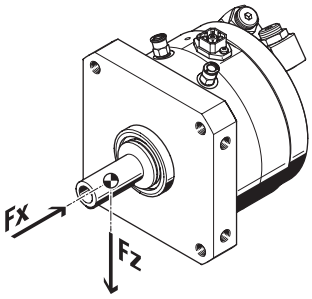

스톱 시스템 없이 파트턴 액추에이터 DSM-...-A-B을 사용하거나 질량 관성 모멘트를 초과하는 경우 외부 스토퍼를 사용해야 합니다. 출력 샤프트에 대한 최소 반경(rmin)을 유지해야 합니다. 정지력은 최대 힘을 초과해서는 안 됩니다.

DSM-6... 10의 힘과 토크

사이즈	6				8				10			
디자인	기본 [_]		탠덤 베인 [T]		기본 [_]		탠덤 베인 [T]		기본 [_]		탠덤 베인 [T]	
샤프트	스피곳 샤프트 [_]	플랜지 샤프트 [FW]	스피곳 샤프트 [_]	플랜지 샤프트 [FW]	스피곳 샤프트 [_]	플랜지 샤프트 [FW]	스피곳 샤프트 [_]	플랜지 샤프트 [FW]	스피곳 샤프트 [_]	플랜지 샤프트 [FW]	스피곳 샤프트 [_]	플랜지 샤프트 [FW]
0.6MPa(6bar, 87psi)에서의 이론적 토크	0.15 Nm		0.3 Nm		0.35 Nm		0.7 Nm		0.85 Nm		1.7 Nm	
허용 정지 반경	≥10 mm								≥13 mm			
최대 정지력	15 N				30 N				60 N			
최대 반경 방향 힘[1]	15 N				20 N				30 N			
최대 축방향 힘[2]	10 N											

1) 힘의 기준점은 회전축과 출력축의 중심입니다.
2) 힘의 기준점은 회전축과 출력축의 중심입니다.

데이터 시트

DSM-12/-16의 힘과 토크

사이즈	12				16		
디자인	기본 [_]			탠덤 베인 [T]	기본 [_]		탠덤 베인 [T]
샤프트	스피곳 샤프트 [_]	플랜지 샤프트 [FW]	높은 부하 모멘트용 플랜지 샤프트 [HD]	스피곳 샤프트 [_]	플랜지 샤프트 [FW]	높은 부하 모멘트용 플랜지 샤프트 [HD]	스피곳 샤프트 [_]
0.6MPa(6bar, 87psi)에서의 이론적 토크	1.25 Nm			2.5 Nm			5 Nm
허용 정지 반경	≥15 mm				≥17 mm		
최대 정지력	90 N				160 N		
최대 반경 방향 힘[1]	45 N		200 N	45 N	75 N	300 N	75 N
최대 축방향 힘[2]	18 N		180 N	18 N	30 N	290 N	30 N

1) 힘의 기준점은 회전축과 출력축의 중심입니다.
2) 힘의 기준점은 회전축과 출력축의 중심입니다.

DSM-25/-32의 힘과 토크

사이즈	25					32				
디자인	기본 [_]			탠덤 베인 [T]		기본 [_]			탠덤 베인 [T]	
샤프트	스피곳 샤프트 [_]	플랜지 샤프트 [FW]	높은 부하 모멘트용 플랜지 샤프트 [HD]	스피곳 샤프트 [_]	플랜지 샤프트 [FW]	스피곳 샤프트 [_]	플랜지 샤프트 [FW]	높은 부하 모멘트용 플랜지 샤프트 [HD]	스피곳 샤프트 [_]	플랜지 샤프트 [FW]
0.6MPa(6bar, 87psi)에서의 이론적 토크	5 Nm			10 Nm					20 Nm	
허용 정지 반경	≥21 mm					≥28 mm				
최대 정지력	320 N					480 N				
최대 반경 방향 힘[1]	120 N		450 N	120 N		200 N		550 N	200 N	
최대 축방향 힘[2]	50 N		350 N	50 N		75 N		450 N	75 N	

1) 힘의 기준점은 회전축과 출력축의 중심입니다.
2) 힘의 기준점은 회전축과 출력축의 중심입니다.

DSM-40/-63의 힘과 토크

사이즈	40					63				
디자인	기본 [_]			탠덤 베인 [T]		기본 [_]			탠덤 베인 [T]	
샤프트	스피곳 샤프트 [_]	플랜지 샤프트 [FW]	높은 부하 모멘트용 플랜지 샤프트 [HD]	스피곳 샤프트 [_]	플랜지 샤프트 [FW]	스피곳 샤프트 [_]	플랜지 샤프트 [FW]	높은 부하 모멘트용 플랜지 샤프트 [HD]	스피곳 샤프트 [_]	플랜지 샤프트 [FW]
0.6MPa(6bar, 87psi)에서의 이론적 토크	20 Nm			40 Nm					80 Nm	
허용 정지 반경	≥40 mm					≥50 mm				
최대 정지력	650 N					1,050 N				
최대 반경 방향 힘[1]	350 N		1,200 N	350 N		500 N		1,600 N	500 N	
최대 축방향 힘[2]	120 N		950 N	120 N		500 N		1,300 N	500 N	

1) 힘의 기준점은 회전축과 출력축의 중심입니다.
2) 힘의 기준점은 회전축과 출력축의 중심입니다.

DSM-6 ... 10에 대한 관성 모멘트

사이즈	6	8	10
완충, 완충장치, 쿠션	양쪽 탄성 완충 링/플레이트 [P]		
허용 관성 질량 모멘트	0.00065 kgm²	0.0013 kgm²	0.0026 kgm²

DSM-12/-16에 대한 질량 관성 모멘트

사이즈	12			16	
완충, 완충장치, 쿠션	비포함 [_]	양쪽 탄성 완충 링/플레이트 [P]	충격 흡수기, 양측, 자체 조절 [CC]	비포함 [_]	양쪽 탄성 완충 링/플레이트 [P]
허용 관성 질량 모멘트	–	0.005 kgm²	0.008 kgm²	–	0.01 kgm²

데이터 시트

DSM-25/-32에 대한 질량 관성 모멘트

사이즈	25				32			
완충, 완충장치, 쿠션	비포함 [_]	양쪽 탄성 완충 링/플레이트 [P]	탄성 완충 요소, 양쪽, 조절 가능 [P1]	충격 흡수기, 양측, 자체 조절 [CC]	비포함 [_]	양쪽 탄성 완충 링/플레이트 [P]	탄성 완충 요소, 양쪽, 조절 가능 [P1]	충격 흡수기, 양측, 자체 조절 [CC]
허용 관성 질량 모멘트	–	0.015 kgm²	0.045 kgm²	0.03 kgm²	–	0.025 kgm²	0.075 kgm²	0.05 kgm²

DSM-40/-63에 대한 질량 관성 모멘트

사이즈	40				63			
완충, 완충장치, 쿠션	비포함 [_]	양쪽 탄성 완충 링/플레이트 [P]	탄성 완충 요소, 양쪽, 조절 가능 [P1]	충격 흡수기, 양측, 자체 조절 [CC]	비포함 [_]	양쪽 탄성 완충 링/플레이트 [P]	탄성 완충 요소, 양쪽, 조절 가능 [P1]	충격 흡수기, 양측, 자체 조절 [CC]
허용 관성 질량 모멘트	–	0.035 kgm²	0.105 kgm²	0.11 kgm²	–	0.15 kgm²	0.45 kgm²	0.5 kgm²

DSM-6 무게

사이즈	6									
디자인	기본 [_]								탠덤 베인 [T]	
샤프트	스피곳 샤프트 [_]				플랜지 샤프트 [FW]				스피곳 샤프트 [_]	플랜지 샤프트 [FW]
조절 가능한 회전 각도	고정된 회전각도 [_]		조절 가능한 회전 각도 [FF]		고정된 회전각도 [_]		조절 가능한 회전 각도 [FF]		고정된 회전각도 [_]	
위치 인식	제외 [_]	근접 스위치용 [A]	제외 [_]	근접 스위치용 [A]	제외 [_]	근접 스위치용 [A]	제외 [_]	근접 스위치용 [A]	제외 [_]	
제품 무게	45 g	50 g	70 g	85 g	51 g	56 g	76 g	91 g	60 g	65 g

DSM-8 무게

사이즈	8									
디자인	기본 [_]								탠덤 베인 [T]	
샤프트	스피곳 샤프트 [_]				플랜지 샤프트 [FW]				스피곳 샤프트 [_]	플랜지 샤프트 [FW]
조절 가능한 회전 각도	고정된 회전각도 [_]		조절 가능한 회전 각도 [FF]		고정된 회전각도 [_]		조절 가능한 회전 각도 [FF]		고정된 회전각도 [_]	
위치 인식	제외 [_]	근접 스위치용 [A]	제외 [_]	근접 스위치용 [A]	제외 [_]	근접 스위치용 [A]	제외 [_]	근접 스위치용 [A]	제외 [_]	
제품 무게	78 g	85 g	140 g	155 g	85 g	92 g	147 g	162 g	110 g	117 g

DSM-10 무게

사이즈	10									
디자인	기본 [_]								탠덤 베인 [T]	
샤프트	스피곳 샤프트 [_]				플랜지 샤프트 [FW]				스피곳 샤프트 [_]	플랜지 샤프트 [FW]
조절 가능한 회전 각도	고정된 회전각도 [_]		조절 가능한 회전 각도 [FF]		고정된 회전각도 [_]		조절 가능한 회전 각도 [FF]		고정된 회전각도 [_]	
위치 인식	제외 [_]	근접 스위치용 [A]	제외 [_]	근접 스위치용 [A]	제외 [_]	근접 스위치용 [A]	제외 [_]	근접 스위치용 [A]	제외 [_]	
제품 무게	140 g	149 g	240 g	255 g	150 g	159 g	250 g	265 g	200 g	210 g

DSM-12 무게

사이즈	12										
샤프트	스피곳 샤프트 [_]				플랜지 샤프트 [FW]				높은 부하 모멘트용 플랜지 샤프트 [HD]		
완충, 완충장치, 쿠션	비포함 [_]	양쪽 탄성 완충 링/플레이트 [P]	탄성 완충 요소, 양쪽, 조절 가능 [P1]	충격 흡수기, 양측, 자체 조절 [CC]	비포함 [_]	양쪽 탄성 완충 링/플레이트 [P]	탄성 완충 요소, 양쪽, 조절 가능 [P1]	충격 흡수기, 양측, 자체 조절 [CC]	비포함 [_]	탄성 완충 요소, 양쪽, 조절 가능 [P1]	충격 흡수기, 양측, 자체 조절 [CC]
제품 무게	240 g	275 g	285 g		260 g	293 g	303 g	300 g	375 g	420 g	

데이터 시트

탠덤 윙을 포함한 DSM-12의 무게

사이즈	12					
샤프트	스피곳 샤프트 [_]			플랜지 샤프트 [FW]		
완충, 완충장치, 쿠션	비포함 [_]	양쪽 탄성 완충 링/플레이트 [P]	충격 흡수기, 양측, 자체 조절 [CC]	비포함 [_]	양쪽 탄성 완충 링/플레이트 [P]	충격 흡수기, 양측, 자체 조절 [CC]
제품 무게	330 g	365 g	375 g	350 g	383 g	390 g

DSM-16 무게

사이즈	16										
샤프트	스피곳 샤프트 [_]				플랜지 샤프트 [FW]				높은 부하 모멘트용 플랜지 샤프트 [HD]		
완충, 완충장치, 쿠션	비포함 [_]	양쪽 탄성 완충 링/플레이트 [P]	탄성 완충 요소, 양쪽, 조절 가능 [P1]	충격 흡수기, 양측, 자체 조절 [CC]	비포함 [_]	양쪽 탄성 완충 링/플레이트 [P]	탄성 완충 요소, 양쪽, 조절 가능 [P1]	충격 흡수기, 양측, 자체 조절 [CC]	비포함 [_]	탄성 완충 요소, 양쪽, 조절 가능 [P1]	충격 흡수기, 양측, 자체 조절 [CC]
제품 무게	410 g	470 g	475 g	480 g	450 g	510 g	515 g	520 g	625 g	700 g	705 g

탠덤 윙을 포함한 DSM-16의 무게

사이즈	16					
샤프트	스피곳 샤프트 [_]			플랜지 샤프트 [FW]		
완충, 완충장치, 쿠션	비포함 [_]	양쪽 탄성 완충 링/플레이트 [P]	충격 흡수기, 양측, 자체 조절 [CC]	비포함 [_]	양쪽 탄성 완충 링/플레이트 [P]	충격 흡수기, 양측, 자체 조절 [CC]
제품 무게	590 g	650 g	660 g	630 g	690 g	700 g

DSM-25 무게

사이즈	25										
샤프트	스피곳 샤프트 [_]				플랜지 샤프트 [FW]				높은 부하 모멘트용 플랜지 샤프트 [HD]		
완충, 완충장치, 쿠션	비포함 [_]	양쪽 탄성 완충 링/플레이트 [P]	탄성 완충 요소, 양쪽, 조절 가능 [P1]	충격 흡수기, 양측, 자체 조절 [CC]	비포함 [_]	양쪽 탄성 완충 링/플레이트 [P]	탄성 완충 요소, 양쪽, 조절 가능 [P1]	충격 흡수기, 양측, 자체 조절 [CC]	비포함 [_]	탄성 완충 요소, 양쪽, 조절 가능 [P1]	충격 흡수기, 양측, 자체 조절 [CC]
제품 무게	620 g	700 g	715 g	710 g	645 g	725 g	740 g	735 g	950 g	1,015 g	1,010 g

탠덤 윙을 포함한 DSM-25의 무게

사이즈	25					
샤프트	스피곳 샤프트 [_]			플랜지 샤프트 [FW]		
완충, 완충장치, 쿠션	비포함 [_]	양쪽 탄성 완충 링/플레이트 [P]	충격 흡수기, 양측, 자체 조절 [CC]	비포함 [_]	양쪽 탄성 완충 링/플레이트 [P]	충격 흡수기, 양측, 자체 조절 [CC]
제품 무게	890 g	970 g	980 g	915 g	995 g	1,005 g

DSM-32 무게

사이즈	32										
샤프트	스피곳 샤프트 [_]				플랜지 샤프트 [FW]				높은 부하 모멘트용 플랜지 샤프트 [HD]		
완충, 완충장치, 쿠션	비포함 [_]	양쪽 탄성 완충 링/플레이트 [P]	탄성 완충 요소, 양쪽, 조절 가능 [P1]	충격 흡수기, 양측, 자체 조절 [CC]	비포함 [_]	양쪽 탄성 완충 링/플레이트 [P]	탄성 완충 요소, 양쪽, 조절 가능 [P1]	충격 흡수기, 양측, 자체 조절 [CC]	비포함 [_]	탄성 완충 요소, 양쪽, 조절 가능 [P1]	충격 흡수기, 양측, 자체 조절 [CC]
제품 무게	1,250 g	1,425 g	1,475 g	1,460 g	1,325 g	1,500 g	1,550 g		1,810 g	2,035 g	2,020 g

탠덤 윙을 포함한 DSM-32의 무게

사이즈	32					
샤프트	스피곳 샤프트 [_]			플랜지 샤프트 [FW]		
완충, 완충장치, 쿠션	비포함 [_]	양쪽 탄성 완충 링/플레이트 [P]	충격 흡수기, 양측, 자체 조절 [CC]	비포함 [_]	양쪽 탄성 완충 링/플레이트 [P]	충격 흡수기, 양측, 자체 조절 [CC]
제품 무게	1,865 g	2,040 g	2,075 g	1,940 g	2,115 g	2,165 g

데이터 시트

DSM-40 무게

사이즈	40										
샤프트	스피곳 샤프트 [_]				플랜지 샤프트 [FW]				높은 부하 모멘트용 플랜지 샤프트 [HD]		
완충, 완충장치, 쿠션	비포함 [_]	양쪽 탄성 완충 링/플레이트 [P]	탄성 완충 요소, 양쪽, 조절 가능 [P1]	충격 흡수기, 양측, 자체 조절 [CC]	비포함 [_]	양쪽 탄성 완충 링/플레이트 [P]	탄성 완충 요소, 양쪽, 조절 가능 [P1]	충격 흡수기, 양측, 자체 조절 [CC]	비포함 [_]	탄성 완충 요소, 양쪽, 조절 가능 [P1]	충격 흡수기, 양측, 자체 조절 [CC]
제품 무게	2,400 g	2,700 g	2,870 g	2,800 g	2,535 g	2,835 g	3,005 g	2,935 g	3,712 g	4,100 g	4,030 g

탠덤 윙을 포함한 DSM-40의 무게

사이즈	40					
샤프트	스피곳 샤프트 [_]			플랜지 샤프트 [FW]		
완충, 완충장치, 쿠션	비포함 [_]	양쪽 탄성 완충 링/플레이트 [P]	충격 흡수기, 양측, 자체 조절 [CC]	비포함 [_]	양쪽 탄성 완충 링/플레이트 [P]	충격 흡수기, 양측, 자체 조절 [CC]
제품 무게	3,570 g	3,870 g	3,970 g	3,705 g	4,005 g	4,105 g

DSM-63 무게

사이즈	63										
샤프트	스피곳 샤프트 [_]				플랜지 샤프트 [FW]				높은 부하 모멘트용 플랜지 샤프트 [HD]		
완충, 완충장치, 쿠션	비포함 [_]	양쪽 탄성 완충 링/플레이트 [P]	탄성 완충 요소, 양쪽, 조절 가능 [P1]	충격 흡수기, 양측, 자체 조절 [CC]	비포함 [_]	양쪽 탄성 완충 링/플레이트 [P]	탄성 완충 요소, 양쪽, 조절 가능 [P1]	충격 흡수기, 양측, 자체 조절 [CC]	비포함 [_]	탄성 완충 요소, 양쪽, 조절 가능 [P1]	충격 흡수기, 양측, 자체 조절 [CC]
제품 무게	4,220 g	4,900 g	5,090 g	5,150 g	4,475 g	5,150 g	5,340 g	5,400 g	5,730 g	6,600 g	6,660 g

탠덤 윙을 포함한 DSM-63의 무게

사이즈	63					
샤프트	스피곳 샤프트 [_]			플랜지 샤프트 [FW]		
완충, 완충장치, 쿠션	비포함 [_]	양쪽 탄성 완충 링/플레이트 [P]	충격 흡수기, 양측, 자체 조절 [CC]	비포함 [_]	양쪽 탄성 완충 링/플레이트 [P]	충격 흡수기, 양측, 자체 조절 [CC]
제품 무게	6,050 g	6,730 g	6,980 g	6,305 g	6,980 g	7,230 g

소재

시리즈	반회전 드라이브 [DSM]								
사이즈	6	8	10	12	16	25	32	40	63
하우징 소재	알루미늄, 아노다이징			양극 처리 알루미늄					
드라이브 샤프트 소재	고합금 스테인리스 스틸			스틸, 강, 니켈 도금					
씰 소재	TPE-U(PU)								
소재 관련 참고 사항	RoHS 준수								
LABS 적합성	VDMA24364-B2-L, VDMA24364-B1/B2-L								

DSM-...-HD 축 및 방사형 런아웃

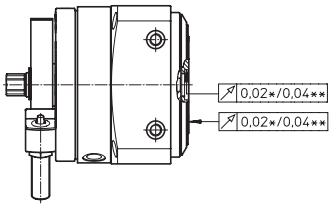

계획 실행:
회전판 표면에서 측정됨, 플레이트 가장자리에서, 새로운 상태에서.

런아웃:
새 제품일 경우, 회전판의 중심을 기준으로 측정합니다.

축방향 런아웃 / 방사형 런아웃:
DSM-12/-16/-25: ≤ 0.02mm
DSM-32/-40/-63: ≤ 0.04mm

* DSM-12-...-25
** DSM-32-...-63

데이터 시트

DSM-6의 경우 회전 시간 t의 함수로서의 질량 관성 모멘트 J

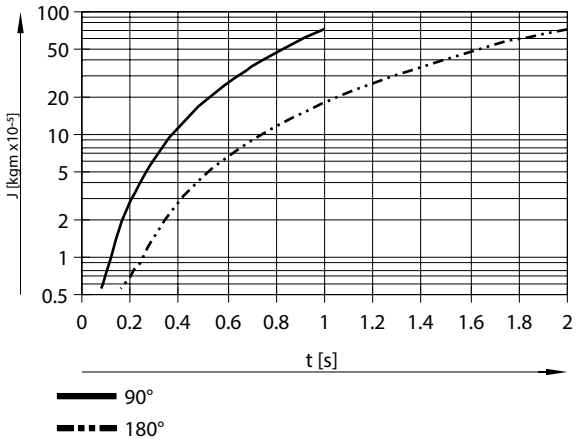

DSM-8의 경우 회전 시간 t의 함수로서의 질량 관성 모멘트 J

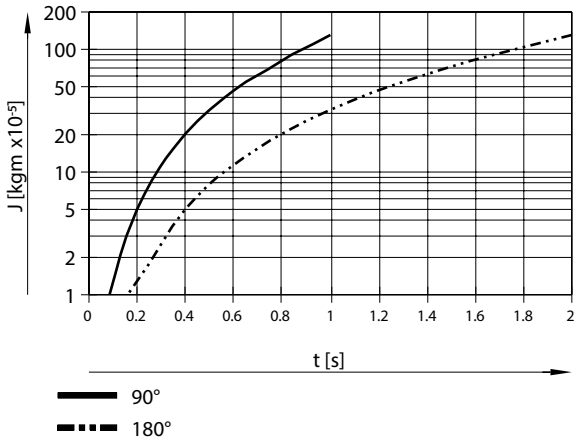

DSM-10의 경우 회전 시간 t의 함수로서의 질량 관성 모멘트 J

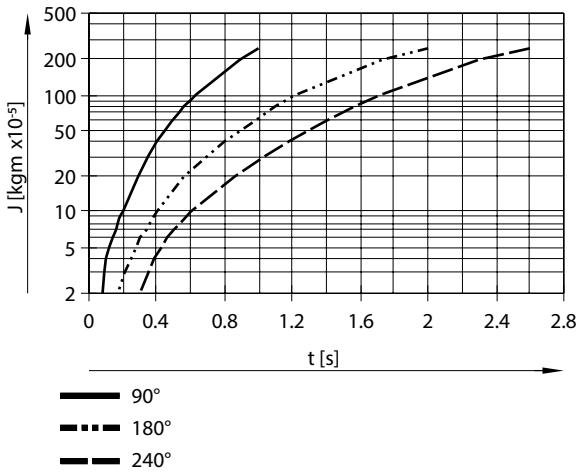

데이터 시트

DSM-12의 완충 쿠션을 사용한 회전 시간 t의 함수인 질량 관성 모멘트 J

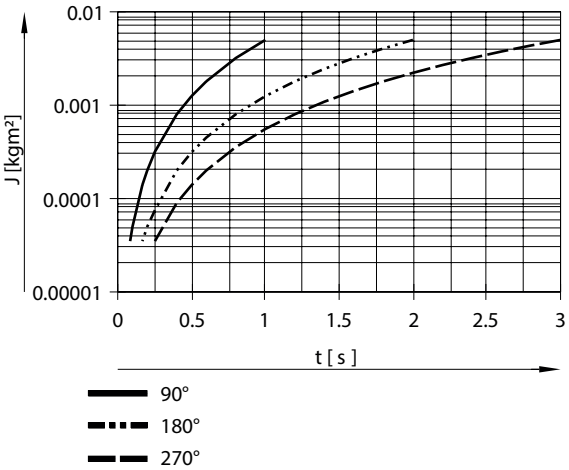

DSM-16의 완충 쿠션을 사용한 회전 시간 t의 함수인 질량 관성 모멘트 J

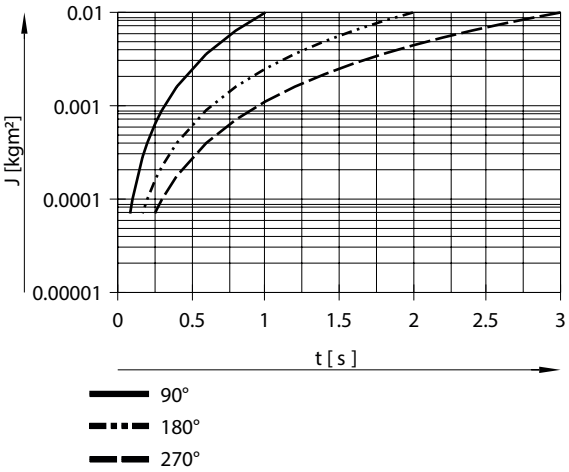

DSM-25의 완충 쿠션을 사용한 회전 시간 t의 함수인 질량 관성 모멘트 J

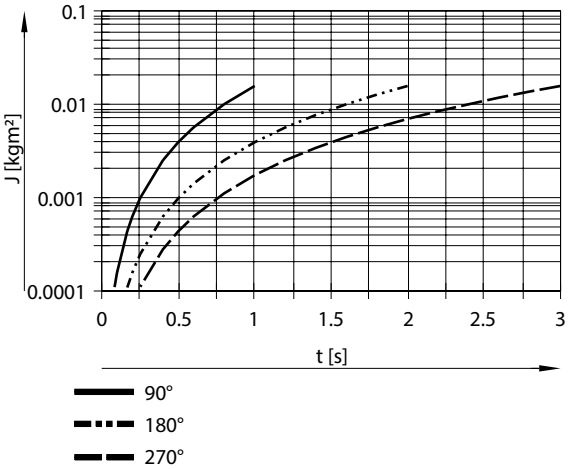

데이터 시트

DSM-32의 완충 쿠션을 사용한 회전 시간 t의 함수인 질량 관성 모멘트 J

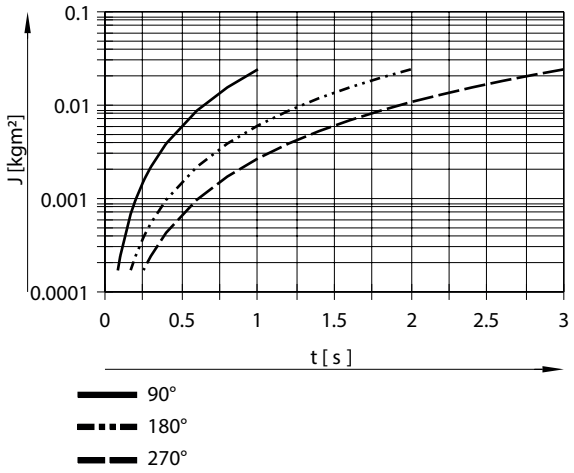

DSM-40의 완충 쿠션을 사용한 회전 시간 t의 함수인 질량 관성 모멘트 J

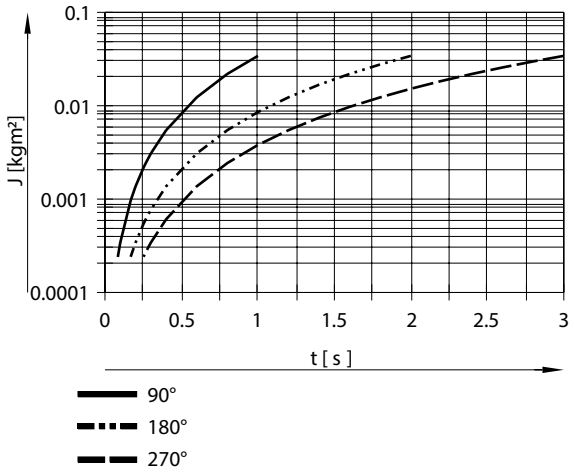

DSM-63의 완충 쿠션을 사용한 회전 시간 t의 함수인 질량 관성 모멘트 J

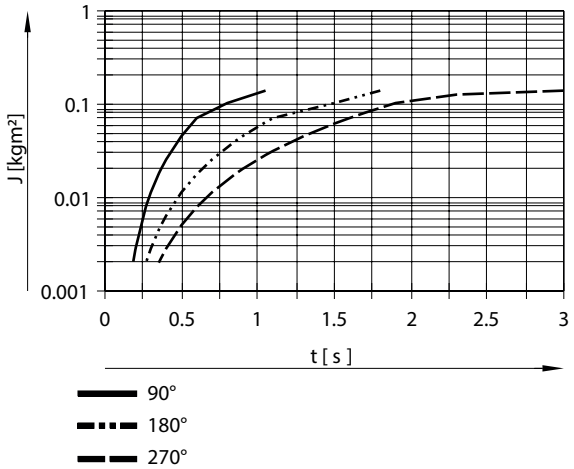

데이터 시트

DSM-12의 완충 쿠션 P1을 사용한 회전 시간 t의 함수인 질량 관성 모멘트 J

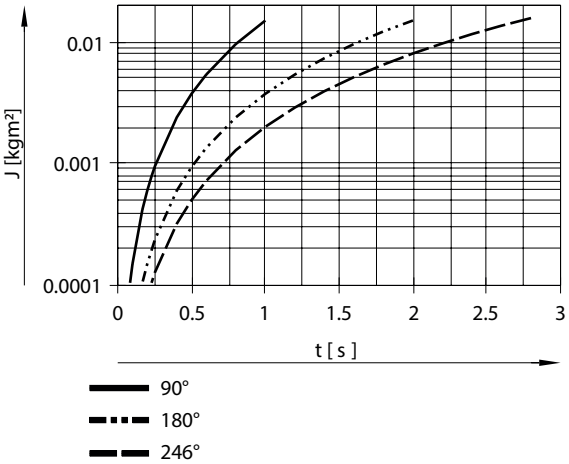

DSM-16의 완충 쿠션 P1을 사용한 회전 시간 t의 함수인 질량 관성 모멘트 J

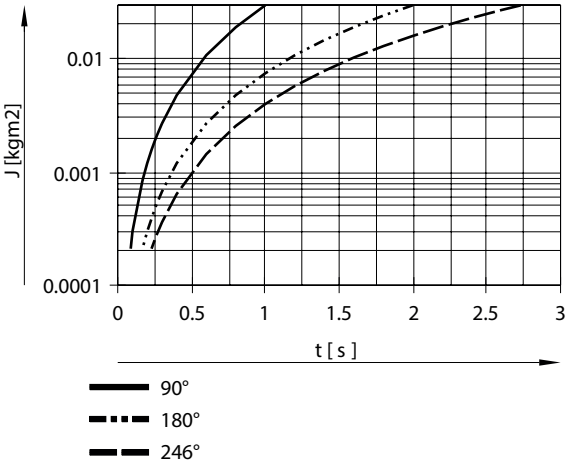

DSM-25의 완충 쿠션 P1을 사용한 회전 시간 t의 함수인 질량 관성 모멘트 J

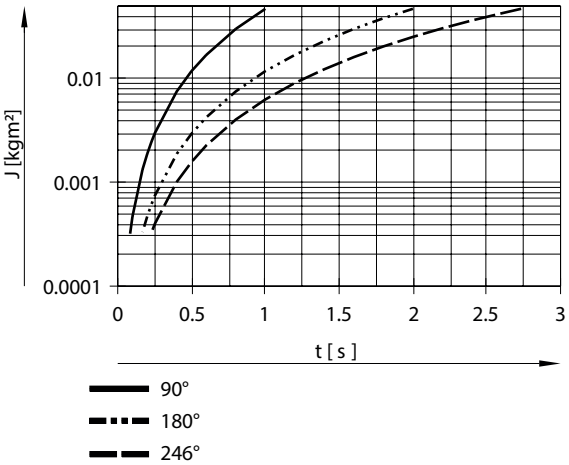

데이터 시트

DSM-32의 완충 쿠션 P1을 사용한 회전 시간 t의 함수인 질량 관성 모멘트 J

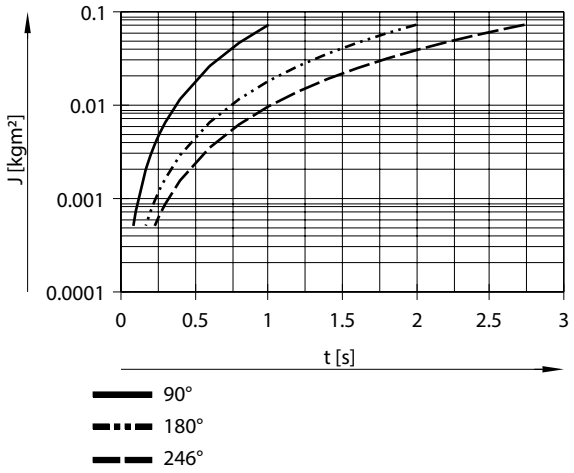

DSM-40의 완충 쿠션 P1을 사용한 회전 시간 t의 함수인 질량 관성 모멘트 J

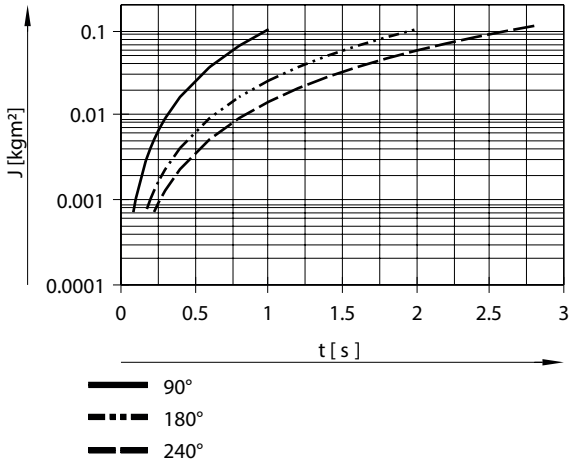

DSM-63의 완충 쿠션 P1을 사용한 회전 시간 t의 함수인 질량 관성 모멘트 J

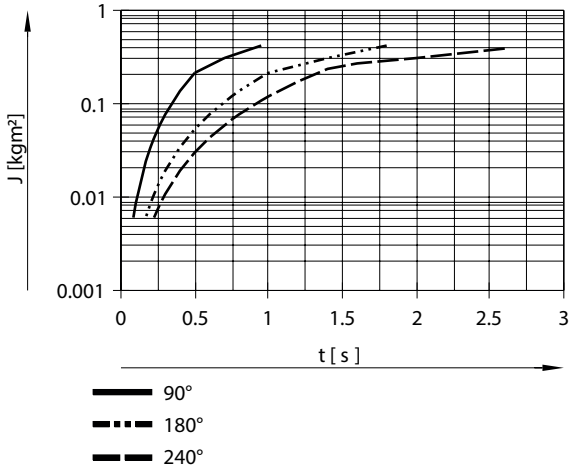

데이터 시트

DSM-12의 완충 쿠션 CC를 사용한 회전 시간 t의 함수인 질량 관성 모멘트 J

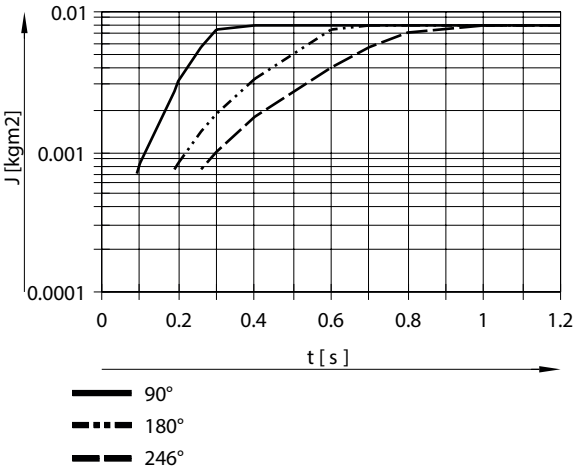

DSM-16의 완충 쿠션 CC를 사용한 회전 시간 t의 함수인 질량 관성 모멘트 J

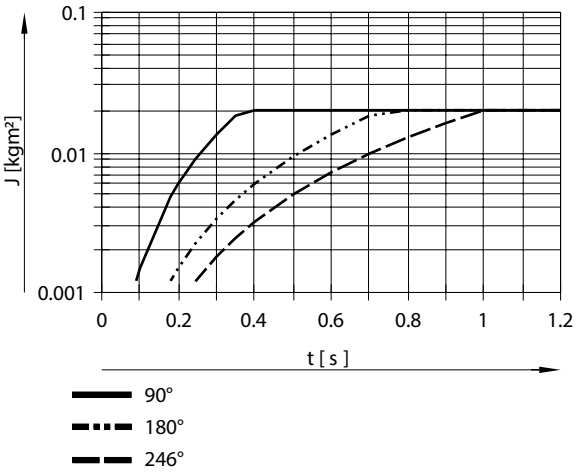

DSM-25의 완충 쿠션 CC를 사용한 회전 시간 t의 함수인 질량 관성 모멘트 J

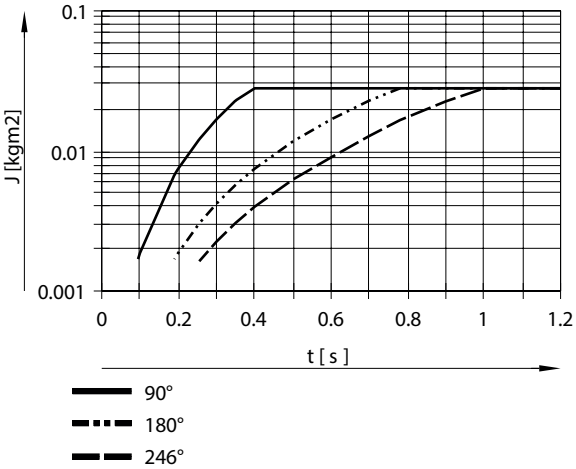

데이터 시트

DSM-32의 완충 쿠션 CC를 사용한 회전 시간 t의 함수인 질량 관성 모멘트 J

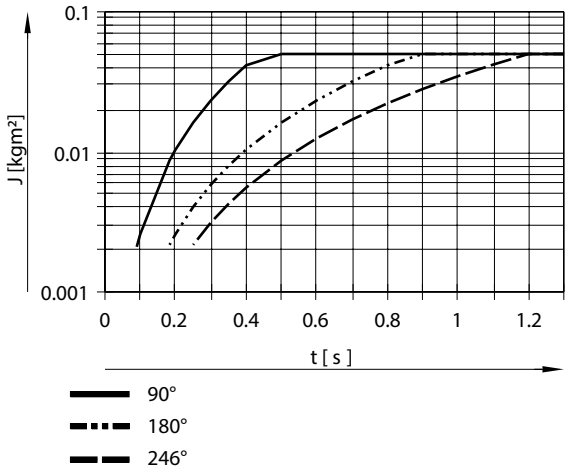

DSM-40의 완충 쿠션 CC를 사용한 회전 시간 t의 함수인 질량 관성 모멘트 J

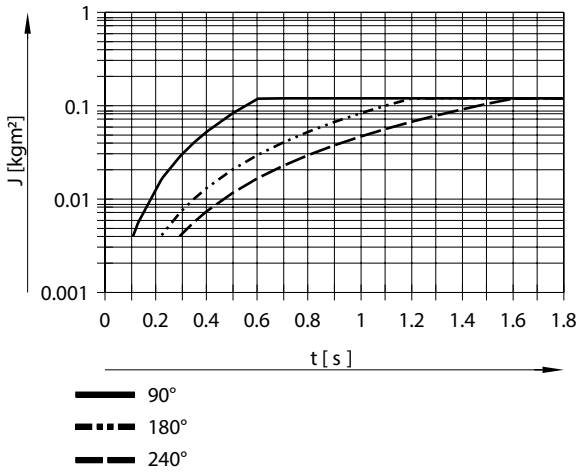

DSM-63의 완충 쿠션 CC를 사용한 회전 시간 t의 함수인 질량 관성 모멘트 J

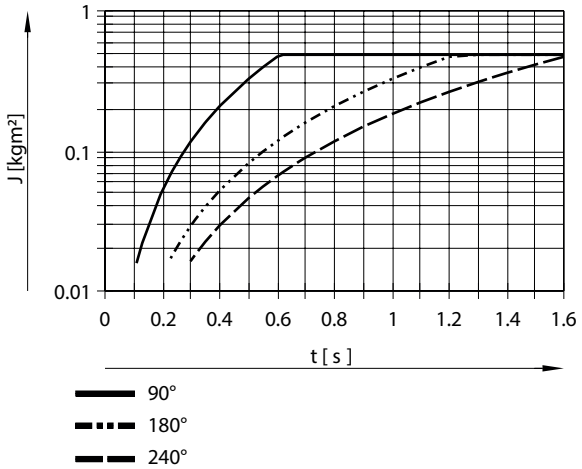

데이터 시트

충격 완충기의 감쇠 시간

이 그래프에는DSM-...-CC 스톱 레버가 충격 완충기에 닿기까지의 회전 시간이 표시되어 있습니다. 전체 스위블 시간을 산출하기 위해서는 쇼크 업소버의 쿠셔닝 시간을 추가해야 합니다.

충격 완충기의 감쇠 시간
사이즈 1216//의 경우25:0.1s
사이즈 32:0.25 s
사이즈 40:0.3 s
사이즈 63:0.4 s

허용 축방향 하중 Fx

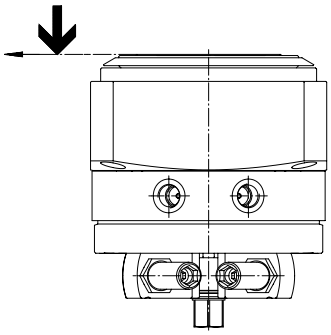

DSM-12...25-HD에 대한 거리 l의 함수로서 허용되는 축 방향 힘 Fx

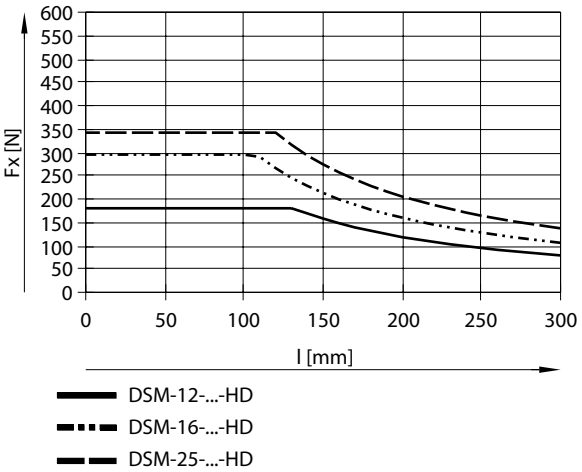

데이터 시트

DSM-32...63-HD에 대한 거리 l의 함수로서 허용되는 축 방향 힘 Fx

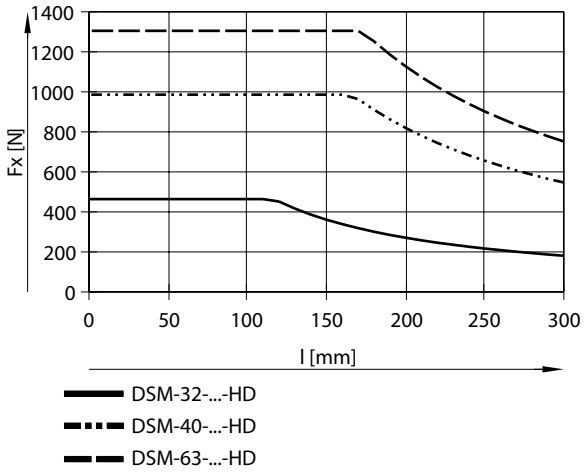

허용 반경 방향 힘 Fz

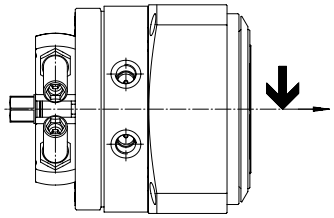

DSM-12...25-HD에 대한 거리 l의 함수로서 허용되는 반경 방향 힘 Fz

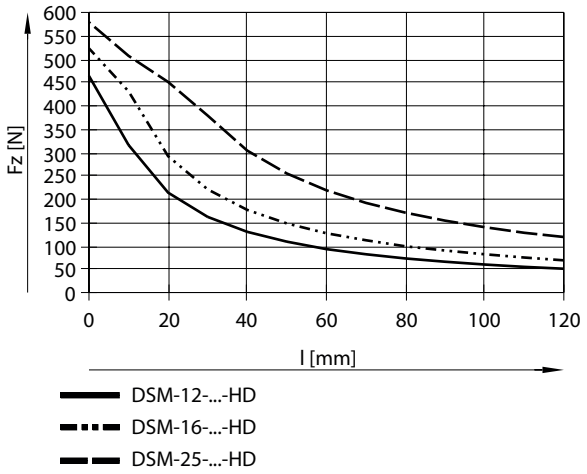

데이터 시트

DSM-32...63-HD에 대한 거리 l의 함수로서 허용되는 반경 방향 힘 Fz

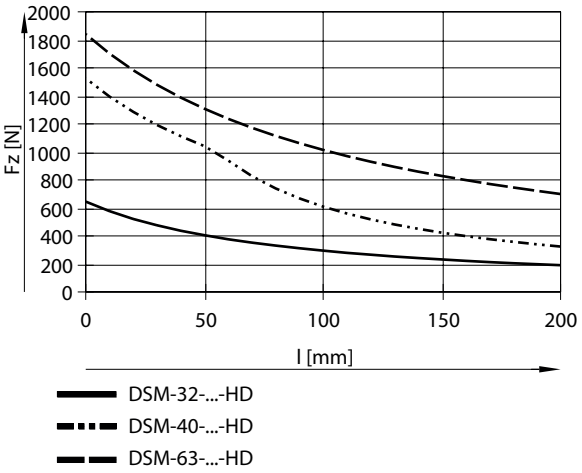

치수

치수 – DSM-6 ... 10 – PTO 샤프트 포함

CAD 데이터 다운로드 www.festo.com

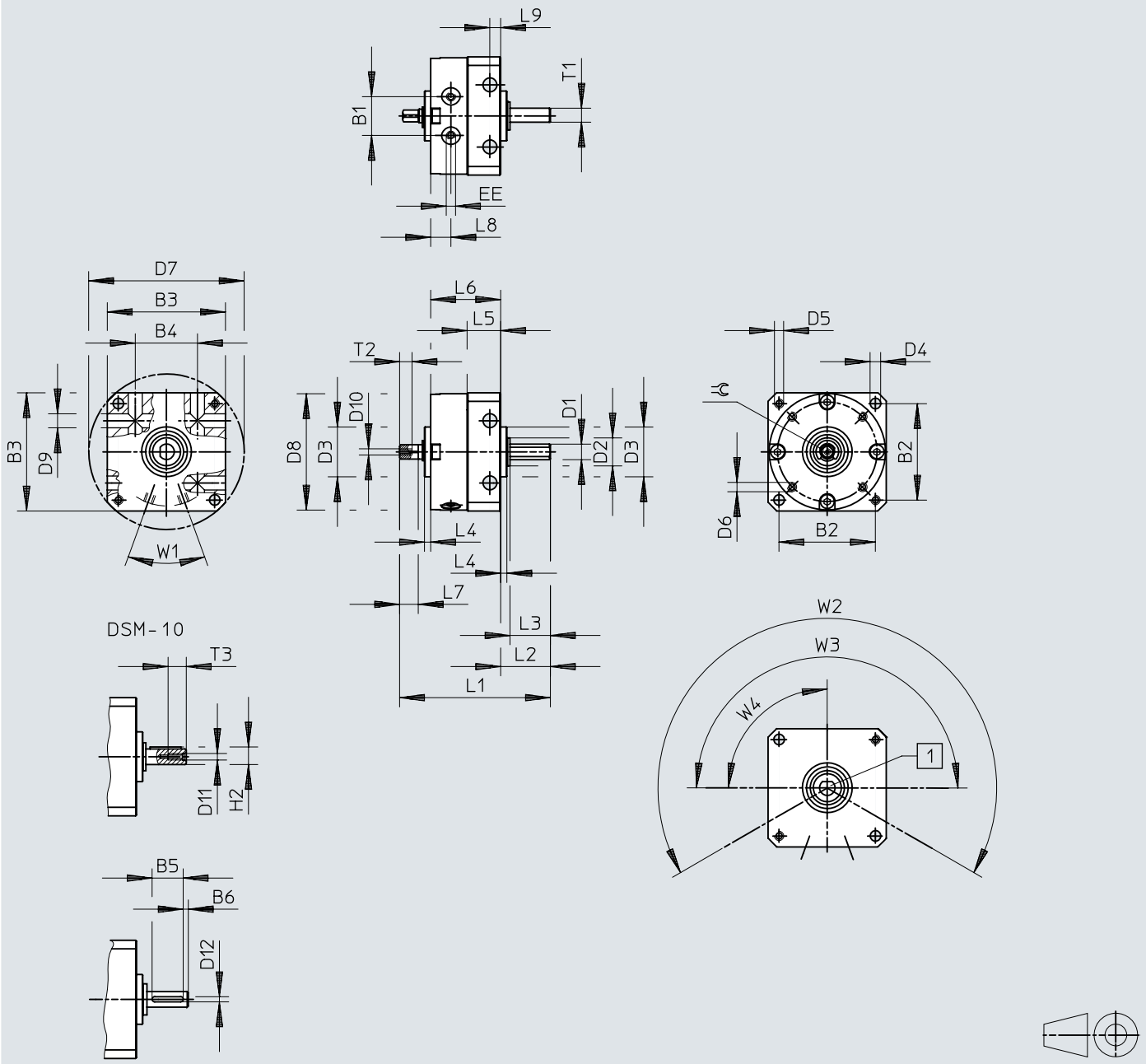

[1] 스피곳 샤프트
[2] 압축 공기 연결은 이 그림의 하단에 있습니다.

치수

	B1	B2	B3	B4	B5	B6	D1 ø g7	D2 ø	D3 ø f8	D4 ø H12	D5	D6	D7 ø H12	D8 ø	D9 ø H12	D10	D11	D12 h9
DSM-6	10	25	30	17	–	–	4	8	14	3,2	M3	M2	40	29,4	3,5	M2	–	–
DSM-8	12,8	31	38	20	–	–	5	9	16	3,2	M3	M2,5	50	37,4	3,5	M2	–	–
DSM-10	15,9	38	47	26	12	2	6	12	19	4,3	M4	M3	62	46,4	4,5	M2,5	M2,5	2

	EE	H2 max	L1	L2	L3	L4	L5	L6	L7	L8	L9	T1	T2 h12	T3	≔	1)	W1	W2	W3	W4
DSM-6	M3	–	43	13	10	2	9,8	21	5	6	3	3,5	4	–	3	0/+5°				
DSM-8	M3	–	50	16	13	2	11,3	23	6	6,5	3	4,5	4,3	–	3,5	0/+5°	40°	240°	180°	90°
DSM-10	M3	6,8	61	19,6	16	2	14,3	28,4	8	7,5	4	–	5	4,5	4,5	0/+5°				

1) 회전 각도 공차

치수

치수 – DSM-T-6 ... 10 – PTO 샤프트와 탠덤 윙 포함

CAD 데이터 다운로드 www.festo.com

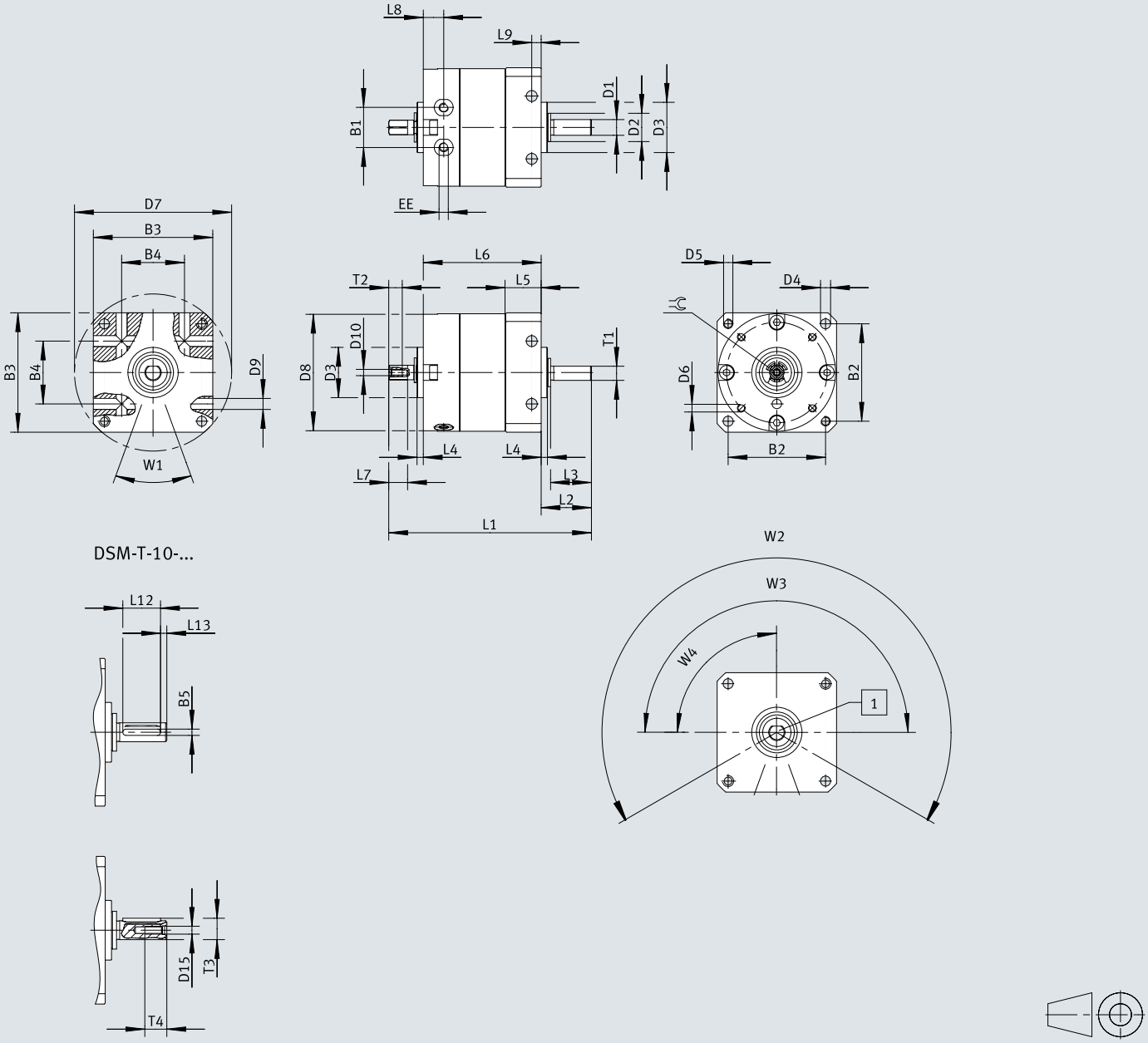

[1] 스피곳 샤프트
[2] 압축 공기 연결은 이 그림의 하단에 있습니다.

치수

	B1	B2	B3	B4	B5	D1 ø g7	D2 ø	D3 ø f8	D4 ø H12	D5	D6	D7 ø H12	D8 ø	D9 ø H12	D10	D15	EE
DSM-T-6	10	25	30	17	–	4	8	14	3,2	M3	M2	40	29,4	3,5	M2	–	M3
DSM-T-8	12,8	31	38	20	–	5	9	16	3,2	M3	M2,5	50	37,4	3,5	M2	–	M3
DSM-T-10	15,9	38	47	26	2	6	12	19	4,3	M4	M3	62	46,4	4,5	M2,5	M2,5	M3

	L1	L2	L3	L4	L5	L6	L7	L8	L9	L12	L13	T1	T2 h12	T3	T4	⊂	1)	W1	W2	W3	W4
DSM-T-6	55,5	13	10	2	9,8	33,5	5	6	3	–	–	3,5	4	–	–	3	0/+5°	40°	240°	180°	90°
DSM-T-8	64,5	16	13	2	11,3	37,5	6	6,5	3	–	–	4,5	4,3	–	–	3,5	0/+5°				
DSM-T-10	79	19,6	16	2	14,3	46	8	7,5	4	12	2	–	5	6,8	7	4,5	0/+5°				

1) 회전 각도 공차

치수

치수 – DSM-6... 10 - PTO 샤프트, 탠덤 새시 포함 그리고 위치 감지 기능

CAD 데이터 다운로드 www.festo.com

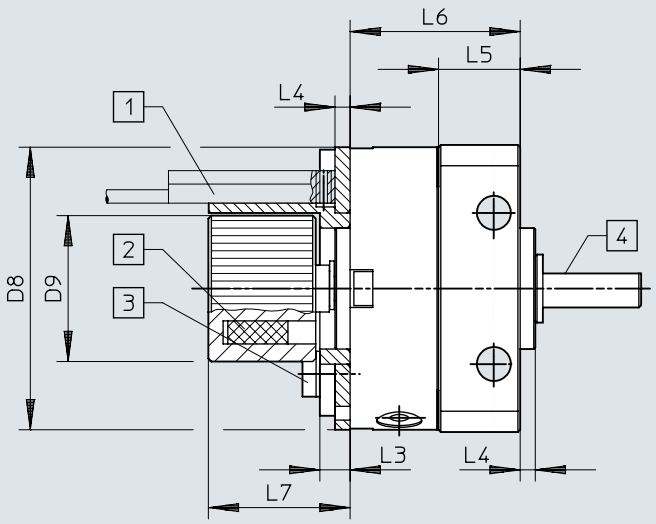

[1] 근접 센서는 공급 범위에 포함되어 있지 않습니다. 근접 센서 설치공간 및 케이블 배선에 주의하세요
[2] 자석의 위치
[3] 센서 홀더 나사의 최대 조임 토크
[4] 샤프트의 플랫 또는 페더 키가 베인 방향을 가리킵니다.

	D8 ø	D9 ø	L3	L4	L5	L6		L7	1)
						DSM-...	DSM-T-...		[Nm]
DSM-6	29,4	17,3	4	2	9,8	21	33,5	19,5	0,19
DSM-8	37,4	19,3	4	2	11,3	23	37,5	19,5	0,32
DSM-10	46,4	22,3	4	2	14,3	28	45,6	19,5	0,44

1) 조임 토크

치수

치수 – DSM-6... 10 - PTO 샤프트, 탠덤 윙 포함 그리고 회전 각도 조절 가능

CAD 데이터 다운로드 www.festo.com

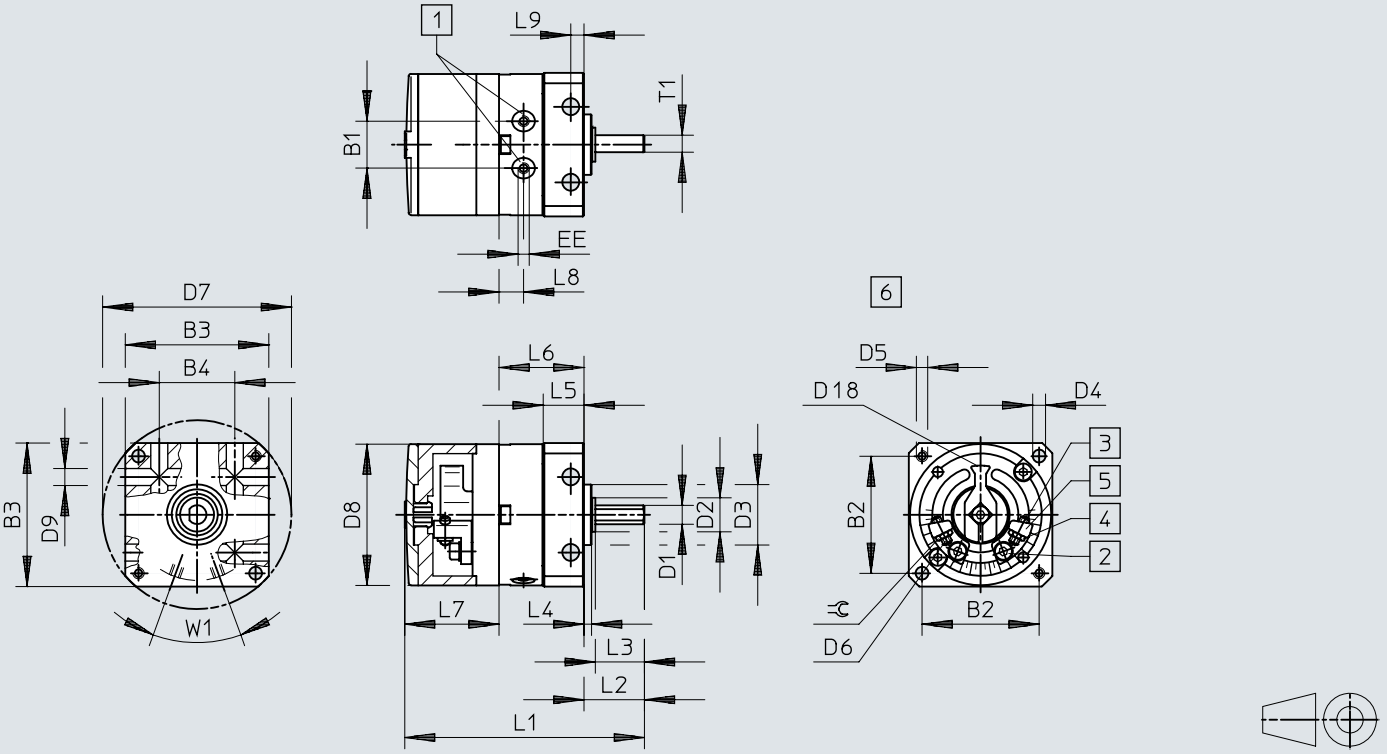

[1] 압축공기 연결부
[2] 스토퍼 클램핑용 잠금 나사
[3] 끝 위치 조절
[4] 끝 위치 조정 잠금 너트
[5] 무한히 조절 가능한 스토퍼
[6] 커버 및 커버링 제외

	B1	B2	B3	B4	D1 ⌀ g7	D2 ⌀	D3 ⌀ f8	D4 ⌀ H12	D5	D6	D7 ⌀ H12	D8 ⌀	D9 ⌀ H12	D18 ⌀	EE
DSM-6	10	25	30	17	4	8	14	3,2	M3	M2	40	29,4	3,5	22	M3
DSM-8	12,8	31	38	20	5	9	16	3,2	M3	M2,5	50	37,4	3,5	26	M3
DSM-10	15,9	38	47	26	6	12	19	4,3	M4	M3	62	46,4	4,5	35,8	M3

	L1		L2	L3	L4	L5	L6		L7	L8	L9	T1	⋍	1)	2)
	DSM-...	DSM-T-...					DSM-...	DSM-T-...							
DSM-6	52	64,5	13	10	2	9,8	21	33,5	17,8	6	3	3,5	4	180°+5°	+1°/–5°
DSM-8	64	78,5	16	13	2	11,3	23	37,5	24,9	6,5	3	4,5	5	180°+5°	+1°/–5°
DSM-10	76	93,6	19,6	16	2	14,3	28,4	46	28,2	7,5	4	–	5,5	200°+5°	+1°/–5°

1) 최대 회전 각도
2) 면당 미세 조정

치수

치수 – DSM-6... 10 - PTO 샤프트, 탠덤 새시, 조정 가능한 회전 각도 및 위치 감지 기능 적용

CAD 데이터 다운로드 www.festo.com

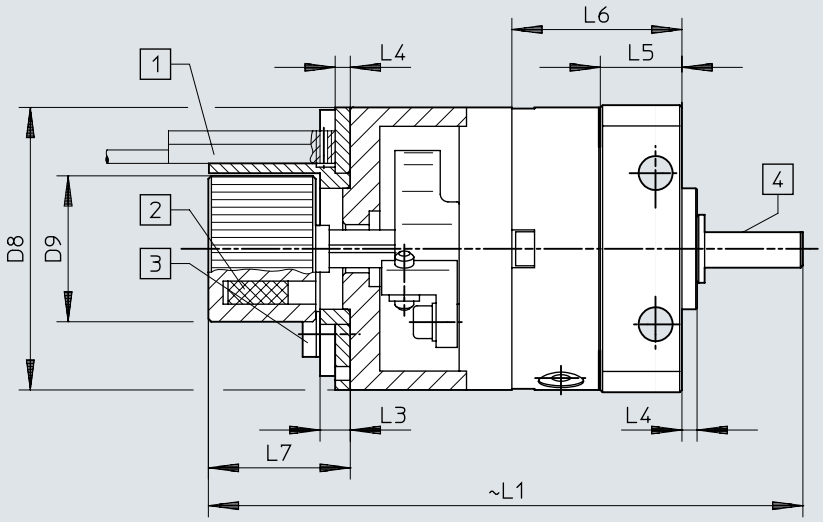

[1] 센서는 공급 범위에 포함되어 있지 않습니다. 근접 센서 설치공간 및 케이블 배선에 주의하세요
[2] 자석의 위치
[3] 센서 홀더 나사의 최대 조임 토크
[4] 샤프트의 플랫 또는 페더 키가 베인 방향을 가리킵니다.

	D8 ⌀	D9	L1		L3	L4	L5	L6		L7	1)
			DSM-...	DSM-T-...				DSM-...	DSM-T-...		[Nm]
DSM-6	29,4	17,3	68,5	81	4	2	9,8	21	33,5	19,5	0,19
DSM-8	37,4	19,3	80	94,5	4	2	11,3	23	37,5	19,5	0,32
DSM-10	46,4	22,3	91,5	109,1	4	2	14,3	28,4	46	19,5	0,44

1) 조임 토크

치수

치수 – DSM-6 ... 10 – 플랜지 샤프트 포함

CAD 데이터 다운로드 www.festo.com

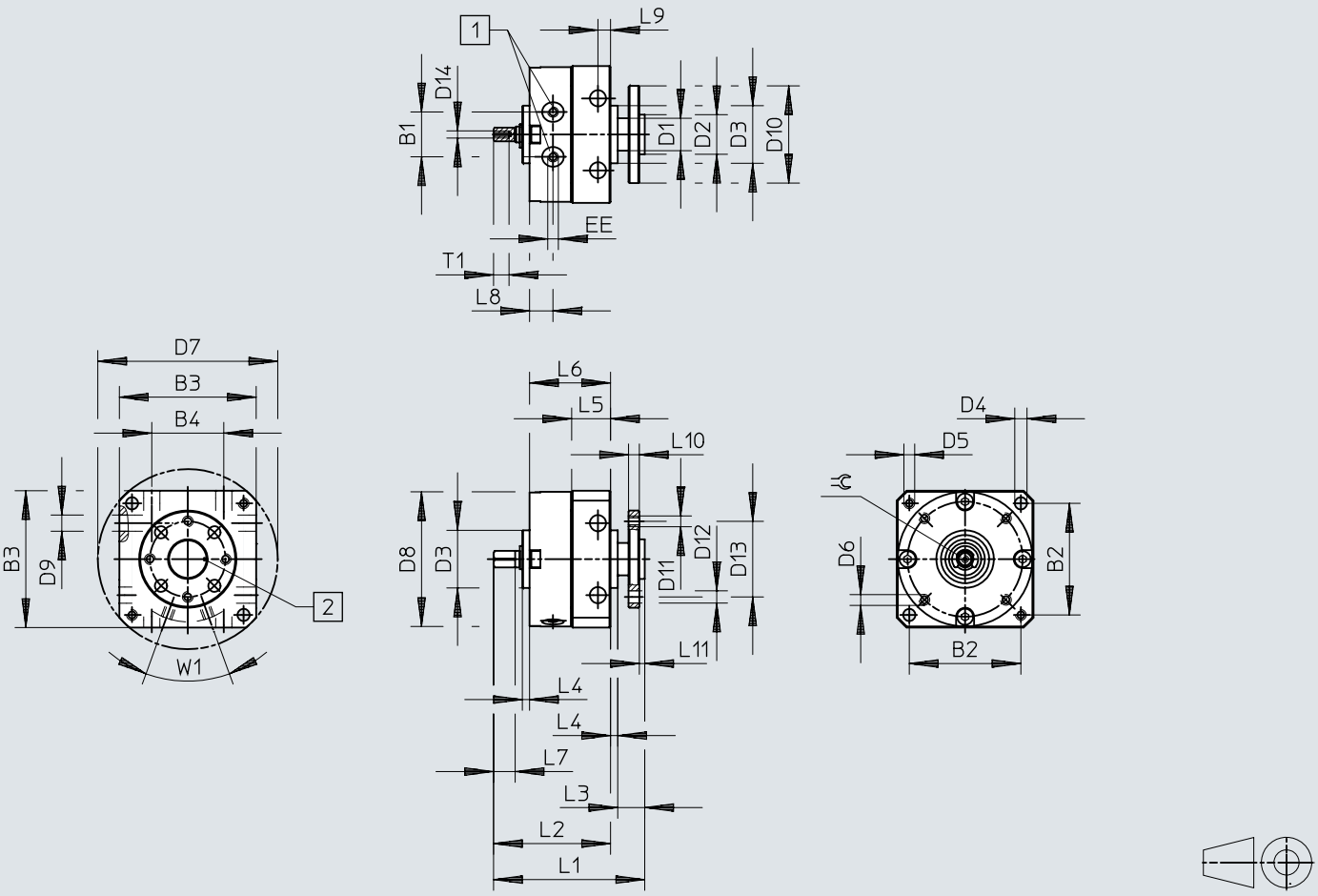

[1] 압축공기 연결부
[2] 마킹은 베인의 위치에 해당합니다

	B1	B2	B3	B4	D1 ⌀	D2 ⌀ g7	D3 ⌀ f8	D4 ⌀	D5	D6	D7 ⌀ H12	D8 ⌀	D9 ⌀ H12	D10 ⌀	D11	D12 ⌀ H13
DSM-6	10	25	30	17	8	8	14	3,2	M3	M2	40	29,4	3,5	23	M3	3,4
DSM-8	12,8	31	38	20	9	11	16	3,2	M3	M2,5	50	37,4	3,5	27	M3	3,4
DSM-10	15,9	38	47	26	10	11	19	4,3	M4	M3	62	46,4	4,5	30	M3	3,4

	D13 ⌀	D14	EE	L1	L2	L3	L4	L5	L6	L7	L8	L9	L10	L11	T1	⌯	1)
DSM-6	16	M2	M3	39,5	30	7,5	2	9,8	21	5	6	3	3	1,5	4	3	0/+5°
DSM-8	21	M2	M3	43,5	34	7,5	2	11,3	23	6	6,5	3	3	1,5	4,3	3,5	0/+5°
DSM-10	21	M2,5	M3	53	41,4	9,6	2	14,3	28,4	8	7,5	4	3	1,6	5	4,5	0/+5°

1) 회전 각도 공차

치수

치수 – DSM-T-6 ... 10 – 플랜지 샤프트와 탠덤 윙 포함

CAD 데이터 다운로드 www.festo.com

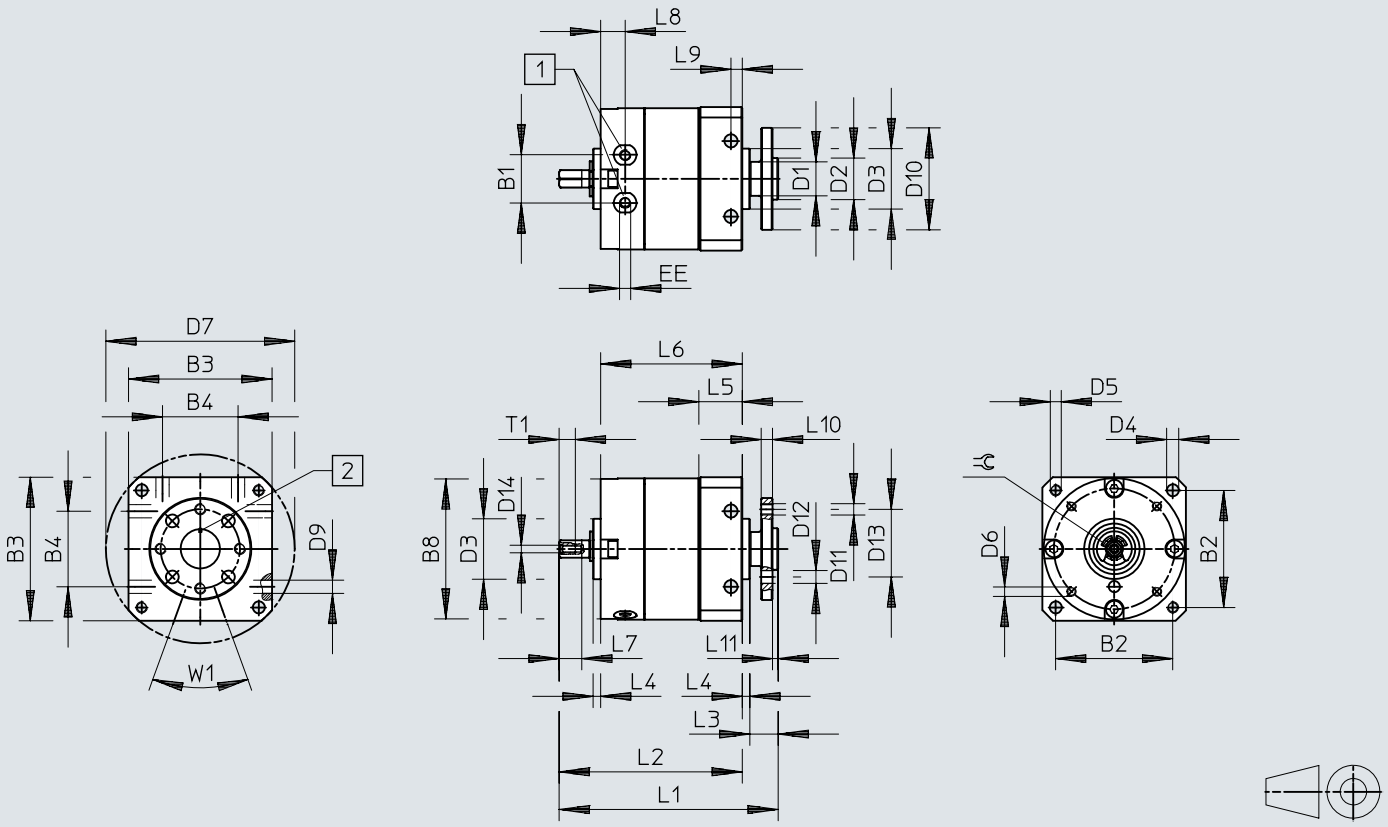

[1] 압축공기 연결부
[2] 마킹은 베인의 위치에 해당합니다

	B1	B2	B3	B4	D1 ø	D2 ø g7	D3 ø f8	D4 ø	D5	D6	D7 ø H12	D8 ø	D9 ø H12	D10 ø	D11	D12 ø H13
DSM-6	10	25	30	17	8	8	14	3,2	M3	M2	40	29,4	3,5	23	M3	3,4
DSM-8	12,8	31	38	20	9	11	16	3,2	M3	M2,5	50	37,4	3,5	27	M3	3,4
DSM-10	15,9	38	47	26	10	11	19	4,3	M4	M3	62	46,4	4,5	30	M3	3,4

	D13 ø	D14	EE	L1	L2	L3	L4	L5	L6	L7	L8	L9	L10	L11	T1	⌯	1)
DSM-6	M2	M3	52	42,5	7,5	2	9,8	33,5	5	6	3	3	1,5	4	3	3	0/+5°
DSM-8	M2	M3	58	48,5	7,5	2	11,3	37,5	6	6,5	3	3	1,5	4,3	3,5	3,5	0/+5°
DSM-10	M2,5	M3	71	59,4	9,6	2	14,3	46	8	7,5	4	3	1,6	5	4,5	4,5	0/+5°

1) 회전 각도 공차

치수

치수 – DSM-6... 10 - 플랜지 샤프트, 탠덤 새시 포함 그리고 위치 감지 기능

CAD 데이터 다운로드 www.festo.com

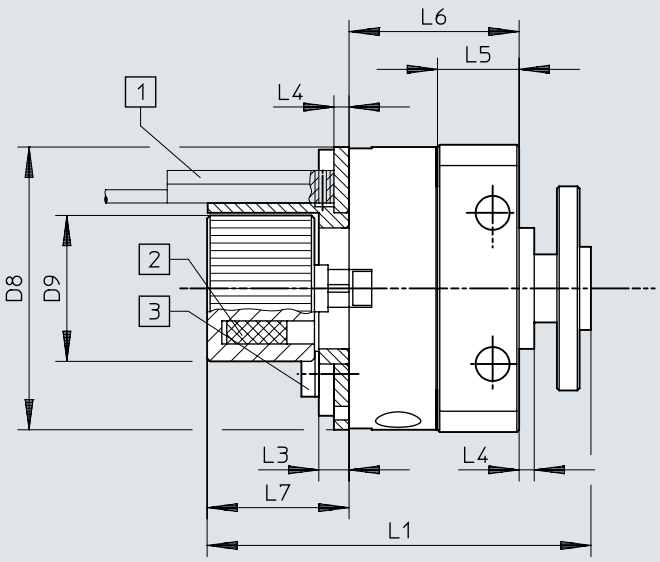

[1] 근접 센서는 공급 범위에 포함되어 있지 않습니다. 근접 센서 설치공간 및 케이블 배선에 주의하세요
[2] 자석의 위치
[3] 센서 홀더 나사의 최대 조임 토크

	D8 ⌀	D9 ⌀	L1		L3	L4	L5	L6		L7	1)
			DSM-...	DSM-T-...				DSM-...	DSM-T-...		[Nm]
DSM-6	29,4	17,3	50	62,5	4	2	9,8	21	33,5	19,5	0,19
DSM-8	37,4	19,3	52	66,5	4	2	11,3	23	37,5	19,5	0,32
DSM-10	46,4	22,3	59,5	77,1	4	2	14,3	28,4	46	19,5	0,44

1) 조임 토크

치수

치수 – DSM-6... 10 - 플랜지 샤프트, 탠덤 새시 포함 그리고 회전 각도 조절 가능

CAD 데이터 다운로드 www.festo.com

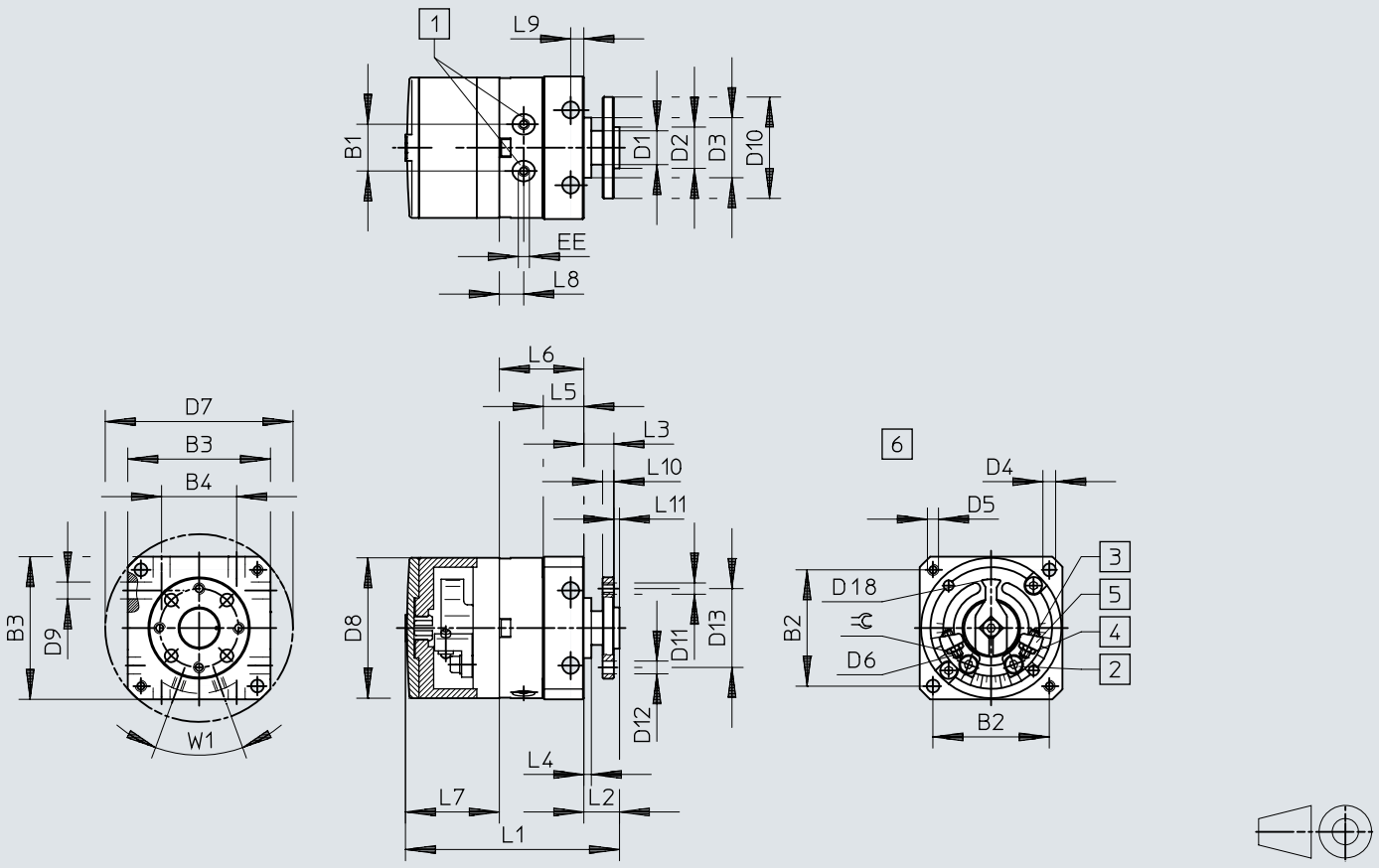

[1] 압축공기 연결부
[2] 스토퍼 클램핑용 잠금 나사
[3] 끝 위치 조절
[4] 끝 위치 조정 잠금 너트
[5] 무한히 조절 가능한 스토퍼
[6] 커버 및 커버링 제외

	B1	B2	B3	B4	D1 ø	D2 ø g7	D3 ø f8	D4 ø H12	D5	D6	D7 ø H12	D8 ø	D9 ø H12	D10 ø	D11	D12 ø H13	D13 ø	D18 ø
DSM-6	10	25	30	17	8	8	14	3,2	M3	M2	40	29,4	3,5	23	M3	3,4	16	22
DSM-8	12,8	31	38	20	9	11	16	3,2	M3	M2,5	50	37,4	3,5	27	M3	3,4	21	26
DSM-10	15,9	38	47	26	10	11	19	4,3	M4	M3	62	46,4	4,5	30	M3	3,4	21	35,8

	EE	L1		L2	L3	L4	L5	L6		L7	L8	L9	L10	L11	⊰	1)	2)
		DSM-...	DSM-T-...					DSM-...	DSM-T-...								
DSM-6	M3	48	60,5	9,5	8	2	9,8	21	33,5	17,8	6	3	3	1,5	4	180° +5°	+1°/–5°
DSM-8	M3	58	72,5	9,5	8	2	11,3	23	37,5	24,9	6,5	3	3	1,5	5	180° +5°	+1°/–5°
DSM-10	M3	68	85,6	11,6	10	2	14,3	28,4	46	28,2	7,5	4	3	1,6	5,5	200° +5°	+1°/–5°

1) 최대 회전 각도
2) 면당 미세 조정

치수

치수 – DSM-6... 10 - 플랜지 샤프트, 탠덤 새시, 조정 가능한 회전 각도 및 위치 감지 기능 적용

CAD 데이터 다운로드 www.festo.com

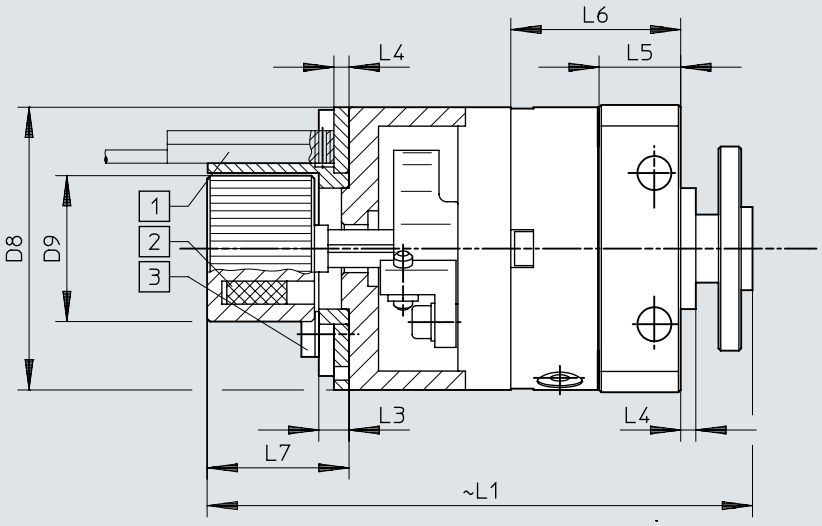

[1] 근접 센서는 공급 범위에 포함되어 있지 않습니다. 근접 센서 설치공간 및 케이블 배선에 주의하세요
[2] 자석의 위치
[3] 센서 홀더 나사의 최대 조임 토크

	D8 ⌀	D9 ⌀	L1		L3	L4	L5	L6		L7	1)
			DSM-...	DSM-T-...				DSM-...	DSM-T-...		[Nm]
DSM-6	29,4	17,3	65	77,5	4	2	9,8	21	33,5	19,5	0,19
DSM-8	37,4	19,3	73,5	88	4	2	11,3	23	37,5	19,5	0,32
DSM-10	46,4	22,3	83	100,6	4	2	14,3	28,4	46	19,5	0,44

1) 조임 토크

치수

치수 – DSM-12 ... 63 – PTO 샤프트 포함

CAD 데이터 다운로드 www.festo.com

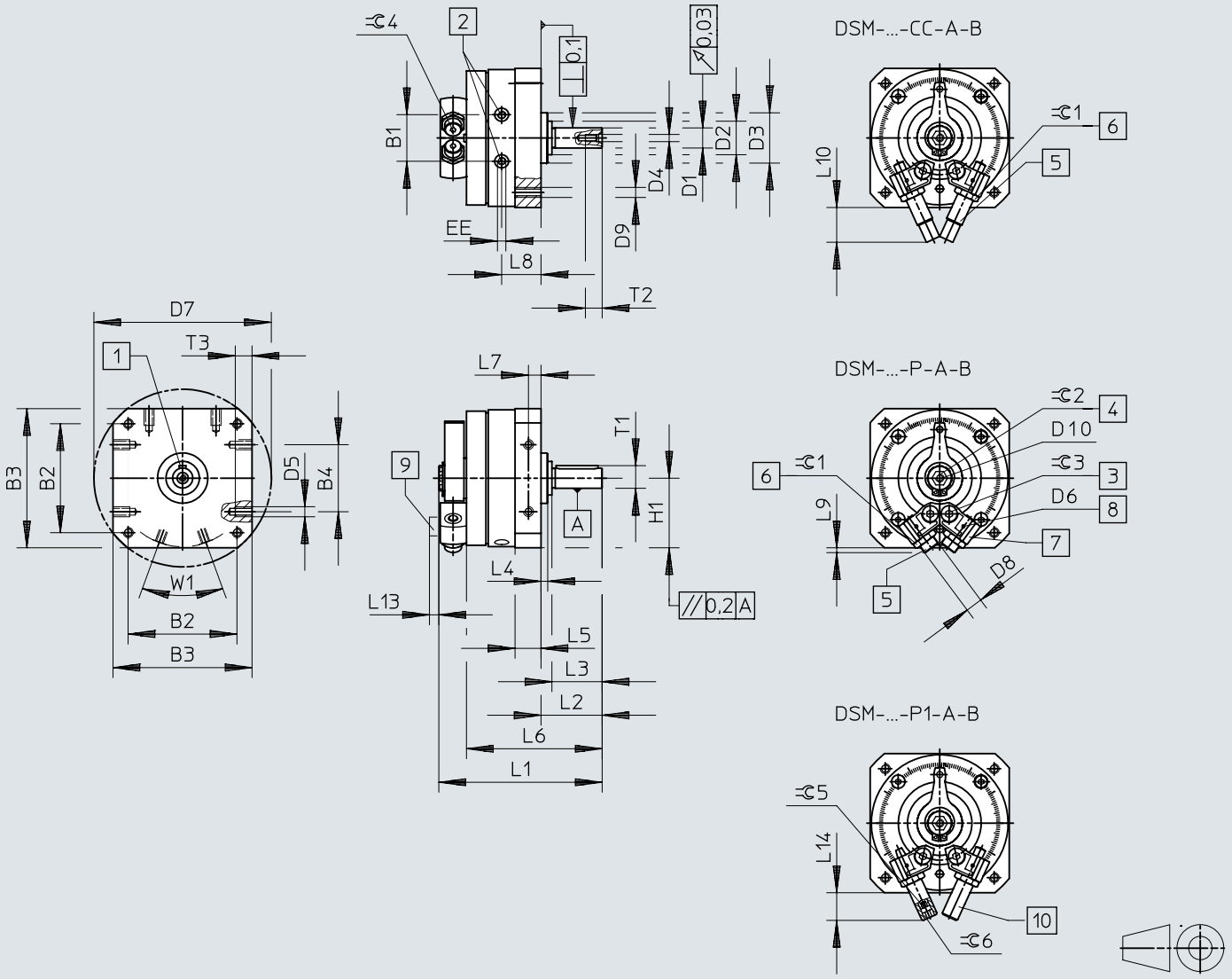

[1] 0°에서의 페더 키 위치
[2] 압축공기 연결부
[3] 스토퍼 클램핑용 잠금 나사
[4] 수동 조작(육각 소켓). 육각 소켓의 위치는 정의되어 있지 않습니다.
[5] 끝 위치 조절
[6] 끝 위치 조정 잠금 너트
[7] 무한히 조절 가능한 스토퍼
[8] 센터 홀더용 고정 나사산
[9] 센서 브라켓
[10] 끝 위치 조절

치수

	B1 ±0,5	B2	B3	B4	D1 ø g7	D2 ø	D3 ø f8	D4	D5	D6
DSM-B-12	19,8	48±0,3	59±0,3	30±0,2	8	15±0,2	24	M3	M4	M2
DSM-B-16	23,5	57±0,3	70±0,3	40±0,2	10	18-0,3	28	M3	M5	M2
DSM-B-25	28	65±0,3	83±0,3	40±0,2	12	20-0,3	30	M4	M6	M2
DSM-B-32	35,5	85±0,3	105±0,3	60±0,3	16	27-0,4	42	M5	M8	M2
DSM-B-40	43,8	105±0,3	130±0,5	80±0,3	20	36-0,4	52	M6	M10	M2
DSM-B-63	50,3	125±0,5	152+0,2	80±0,3	25	40±0,3	70	M10	M10	M3

	D7 ø	D8	D9	D10	EE	H1 ±0,2	L1	L2 +0,6 –0,7	L3
DSM-B-12	78±0,3	M8x1	M4	M4	M5	29,5	68,3±0,3	24,5	20±0,2
DSM-B-16	91±0,3	M10x1	M5	M5	M5	35	82,7±1	28	23±0,2
DSM-B-25	106±0,3	M10x1	M6	M5	M5	41,5	97,5±0,5	36,5	30±0,2
DSM-B-32	135±0,3	M12x1	M8	M5	G1/8	52,5	127,1±0,5	51	40±0,2
DSM-B-40	168±0,5	M16x1	M10	M6	G1/8	65	155,5±0,6	62	50±0,3
DSM-B-63	200±0,5	M22x1,5	M12	M6	G1/4	76	197+0,4/–0,55	75,5	60±0,3

	L4 ±0,4	L5	L6	L7	L8	L9	L10	L13	L14 max.
DSM-B-12	3	10,3+0,2/–0,3	55,5±0,8	5±0,1	16,5	3	22,7	6,5	21,2
DSM-B-16	2,6	13+0,2/–0,4	67,1±0,9	6,5±0,2	20,2	7,2	26,1	6,5	22
DSM-B-25	4	15,2+0,2/–0,4	81±1	7,5±0,2	23,5	2,9	20,7	6,5	17
DSM-B-32	8	19,2+0,2/–0,4	107±1,1	9,5±0,2	30,5	3,8	29,1	6,5	23
DSM-B-40	8	23,7+0,2/–0,4	131±1,2	12±0,2	36	3,4	43,5	6,5	36,5
DSM-B-63	10,5	28,5+0,3/–0,5	159,5±1,2	14±0,2	45	10	72,5	4,5	–

	T1 max.	T2 +2	T3 +0,2	⌀ 1	⌀ 2	⌀ 3	⌀ 4	⌀ 5	⌀ 6	1)
DSM-B-12	8,8	9	8	10	6	2,5	2,5	2,5	2,5	A2x2x16
DSM-B-16	11,2	9	8	13	8	3	3	3	5	A3x3x18
DSM-B-25	13,5	10	10	13	8	4	3	3	6	A4x4x25
DSM-B-32	18	12,5	12	15	10	5	4	4	8	A5x5x36
DSM-B-40	22,5	16	15	19	10	6	5	5	10	A6x6x45
DSM-B-63	28	22	16	27	10	8	5	–	–	A8x7x50

1) 공급 범위에 포함된 DIN 6885에 따른 페더 키

치수

치수 – DSM-12 ... 63 – 플랜지 샤프트 포함

CAD 데이터 다운로드 www.festo.com

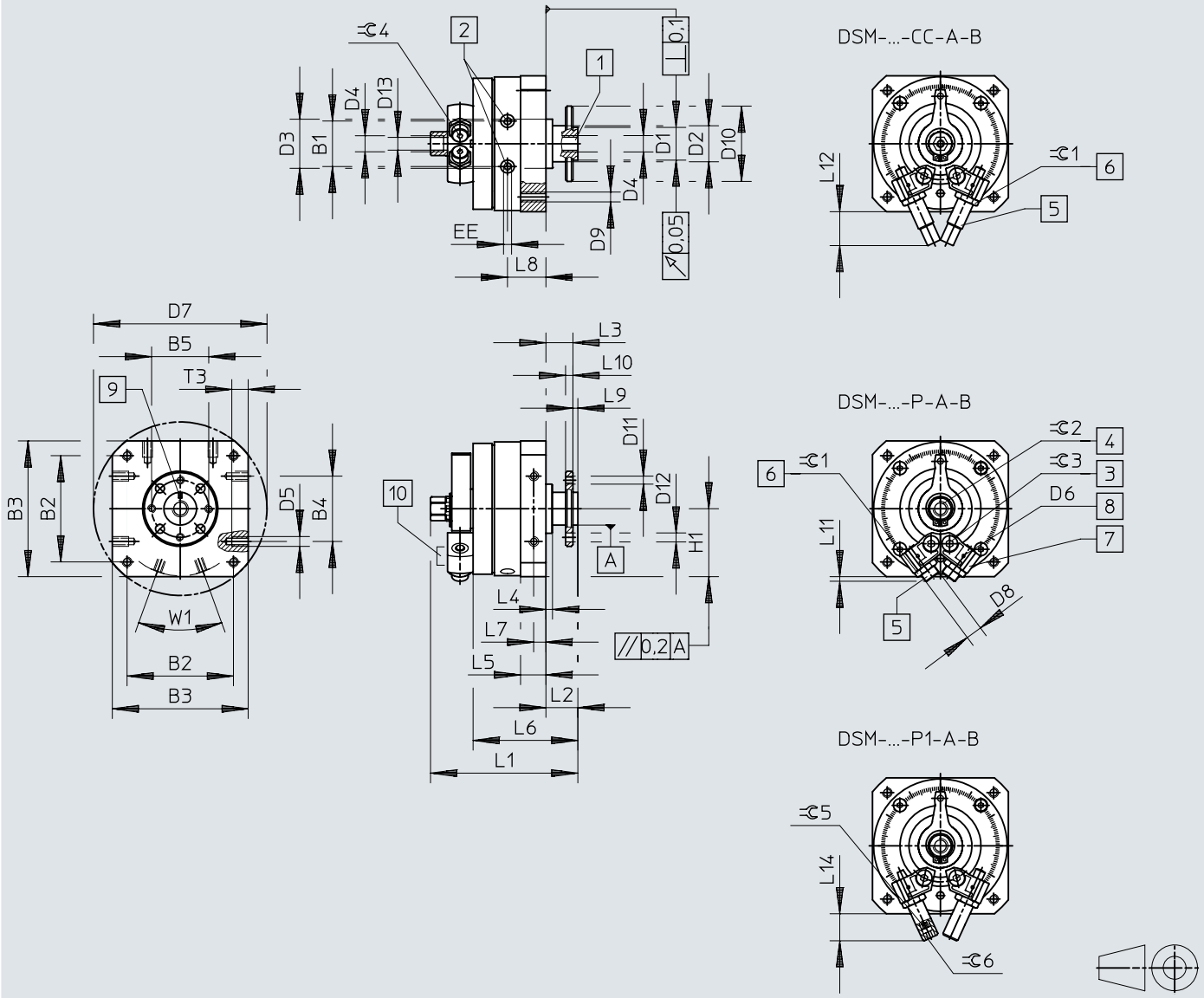

[1] 관통 구멍이 있는 플랜지 샤프트
[2] 압축공기 연결부
[3] 스토퍼 클램핑용 잠금 나사
[4] 수동 조작(육각헤드). 육각헤드의 위치는 정의되지 않습니다.
[5] 끝 위치 조절
[6] 끝 위치 조정 잠금 너트
[7] 무한히 조절 가능한 스토퍼
[8] 센터 홀더용 고정 나사산
[9] 마킹의 위치는 정지 위치와 일치합니다
[10] 센서 브라켓

치수

	B1 ±0,5	B2	B3	B4	B5	D1 ø f8	D2 ø	D3 ø f8	D4	D5
DSM-B-12	19,8	48±0,3	59±0,3	30±0,2	25	14	15±0,2	24	M5	M4
DSM-B-16	23,5	57±0,3	70±0,3	40±0,2	28	16	$18_{-0,3}$	28	M5	M5
DSM-B-25	28	65±0,3	83±0,3	40±0,2	35	20	$20_{-0,3}$	30	G1/8	M6
DSM-B-32	35,5	85±0,3	105±0,3	60±0,3	45	28	$27_{-0,4}$	42	G1/8	M8
DSM-B-40	43,8	105±0,3	130±0,5	80±0,3	54	36	$36_{-0,4}$	52	G1/4	M10
DSM-B-63	50,3	125±0,5	152+0,2	80±0,3	64	38	40±0,3	70	G1/4	M10

	D6	D7 ø	D8	D9	D10 ø	D11	D12 H13	D13	EE	H1 ±0,2
DSM-B-12	M2	78±0,3	M8x1	M4	33	M3	3,4	4,2	M5	29,5
DSM-B-16	M2	91±0,3	M10x1	M5	38	M4	4,5	4,2	M5	35
DSM-B-25	M2	106±0,3	M10x1	M6	46	M5	5,5	8,6	M5	41,5
DSM-B-32	M2	135±0,3	M12x1	M8	60	M6	6,5	8,6	G1/8	52,5
DSM-B-40	M2	168±0,5	M16x1	M10	70	M8	9	11,5	G1/8	65
DSM-B-63	M3	200±0,5	M22x1,5	M12	88	M8	12	11,5	G1/4	76

	L1	L2 +0,5 −0,85	L3 +0,5 −0,62	L4 ±0,4	L5	L6 ±1	L7	L8	L9 −0,2	L10
DSM-B-12	67,3+0,4/−0,65	13	11	3	10,3+0,2/−0,3	44	5±0,1	16,5	2	3±0,1
DSM-B-16	79+0,4/−0,65	15	13	2,6	13+0,2/−0,4	54,1	6,5±0,2	20,2	2	4±0,1
DSM-B-25	90+0,4/−0,65	19,5	16,5	4	15,2+0,2/−0,4	64	7,5±0,2	23,5	3	4,5±0,1
DSM-B-32	115,8+0,4/−0,65	27	23	8	19,2+0,2/−0,4	83	9,5±0,2	30,5	4	6±0,1
DSM-B-40	143,8+0,4/−0,7	33	28	8	23,7+0,2/−0,4	102	12±0,2	36	5	7,5±0,1
DSM-B-63	177,4+0,2/−0,55	37,5	31,5	10,5	28,5+0,3/−0,5	121,5	14±0,2	45	6	9±0,2

	L11	L12	L14 max.	T3 +0,2	⊂ 1	⊂ 2	⊂ 3	⊂ 4	⊂ 5	⊂ 6
DSM-B-12	3	22,7	21,2	8	10	8	2,5	2,5	2,5	2,5
DSM-B-16	7,2	26,1	22	8	13	11	3	3	3	5
DSM-B-25	2,9	20,7	17	10	13	13	4	3	3	6
DSM-B-32	3,8	29,1	23	12	15	13	5	4	4	8
DSM-B-40	3,4	43,5	36,5	15	19	19	6	5	5	10
DSM-B-63	10	72,5	–	16	27	22	8	5	–	–

치수

치수 – DSM-T-12 ... 63 – PTO 샤프트와 탠덤 윙 포함

CAD 데이터 다운로드 www.festo.com

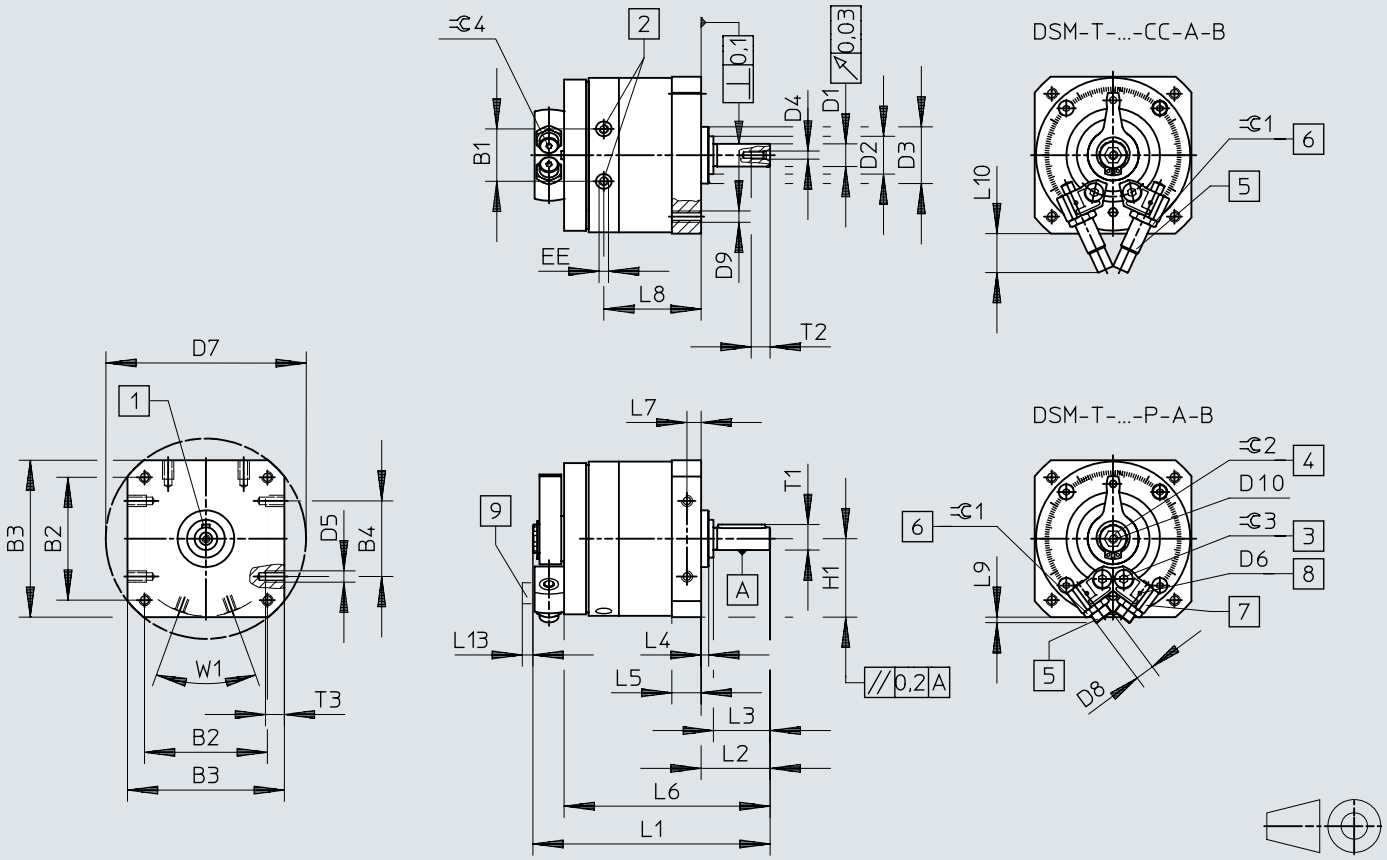

[1] 0°에서의 페더 키 위치
[2] 압축공기 연결부
[3] 스토퍼 클램핑용 잠금 나사
[4] 수동 조작(육각 소켓). 육각 소켓의 위치는 정의되어 있지 않습니다.
[5] 끝 위치 조절
[6] 끝 위치 조정 잠금 너트
[7] 무한히 조절 가능한 스토퍼
[8] 센터 홀더용 고정 나사산
[9] 센서 브라켓

치수

	B1 ±0,5	B2	B3	B4	D1 ⌀ g7	D2 ⌀	D3 ⌀ f8	D4	D5
DSM-B-12	19,8	48±0,3	59±0,3	30±0,2	8	15±0,2	24	M3	M4
DSM-B-16	23,5	57±0,3	70±0,3	40±0,2	10	18-0,3	28	M3	M5
DSM-B-25	28	65±0,3	83±0,3	40±0,2	12	20-0,3	30	M4	M6
DSM-B-32	35,5	85±0,3	105±0,3	60±0,3	16	27-0,4	42	M5	M8
DSM-B-40	43,8	105±0,3	130±0,5	80±0,3	20	36-0,4	52	M6	M10
DSM-B-63	50,3	125±0,5	152+0,2	80±0,3	25	40±0,3	70	M10	M10

	D6	D7 ⌀	D8	D9	D10	EE	H1 ±0,2	L1	L2 +0,6 −0,7
DSM-B-12	M2	78±0,3	M8x1	M4	M4	M5	29,5	87,3±0,3	24,5
DSM-B-16	M2	91±0,3	M10x1	M5	M5	M5	35	106,6±1	28
DSM-B-25	M2	106±0,3	M10x1	M6	M5	M5	41,5	125,5±0,5	36,5
DSM-B-32	M2	135±0,3	M12x1	M8	M5	G1/8	52,5	164±0,5	51
DSM-B-40	M2	168±0,5	M16x1	M10	M6	G1/8	65	200,5±0,6	62
DSM-B-63	M3	200±0,5	M22x1,5	M12	M6	G1/4	76	254,4+0,4/−0,55	75,5

	L3	L4 ±0,4	L5	L6	L7	L8	L9	L10	L13
DSM-B-12	20±0,2	3	10,3+0,2/−0,3	74,5±0,8	5±0,1	35,5	3	22,7	6,5
DSM-B-16	23±0,2	2,6	13+0,2/−0,4	91±0,9	6,5±0,2	44,1	7,2	26,1	6,5
DSM-B-25	30±0,2	4	15,2+0,2/−0,4	109±1	7,5±0,2	51,5	2,9	20,7	6,5
DSM-B-32	40±0,2	8	19,2+0,2/−0,4	144±1,1	9,5±0,2	67,4	3,8	29,1	6,5
DSM-B-40	50±0,3	8	23,7+0,2/−0,4	176±1,2	12±0,2	81	3,4	43,5	6,5
DSM-B-63	60±0,3	10,5	28,5+0,3/−0,5	216,5±1,2	14±0,2	99	10	72,5	4,5

	T1 max.	T2 +2	T3 +0,2	⌀ 1	⌀ 2	⌀ 3	⌀ 4	1)
DSM-B-12	8,8	9	8	10	6	2,5	2,5	A2x2x16
DSM-B-16	11,2	9	8	13	8	3	3	A3x3x18
DSM-B-25	13,5	10	10	13	8	4	3	A4x4x25
DSM-B-32	18	12,5	12	15	10	5	4	A5x5x36
DSM-B-40	22,5	16	15	19	10	6	5	A6x6x45
DSM-B-63	28	22	16	27	10	8	5	A8x7x50

1) 페더 키는 제공 범위에 포함되어 있습니다.

치수

치수 – DSM-T-12 … 63 – 플랜지 샤프트와 탠덤 윙 포함

CAD 데이터 다운로드 www.festo.com

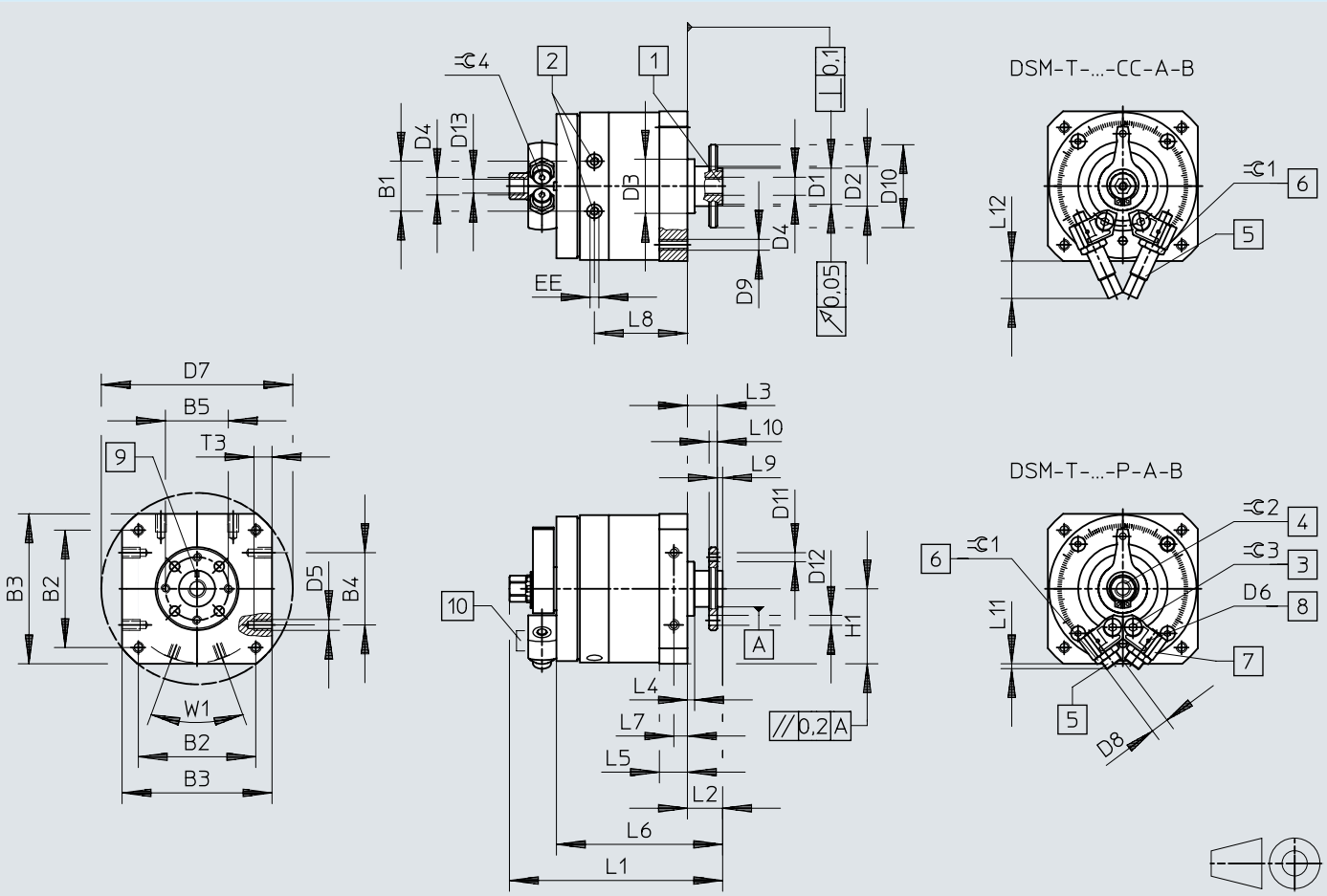

[1] 관통 구멍이 있는 플랜지 샤프트
[2] 압축공기 연결부
[3] 스토퍼 클램핑용 잠금 나사
[4] 수동 조작(육각헤드). 육각헤드의 위치는 정의되지 않습니다.
[5] 끝 위치 조절
[6] 끝 위치 조정 잠금 너트
[7] 무한히 조절 가능한 스토퍼
[8] 센터 홀더용 고정 나사산
[9] 마킹의 위치는 정지 위치와 일치합니다
[10] 센서 브라켓

치수

	B1 ±0,5	B2	B3	B4	B5	D1 ⌀ f8	D2 ⌀	D3 ⌀ f8	D4
DSM-B-12	19,8	48±0,3	59±0,3	30±0,2	25	14	15±0,2	24	M5
DSM-B-16	23,5	57±0,3	70±0,3	40±0,2	28	16	18–0,3	28	M5
DSM-B-25	28	65±0,3	83±0,3	40±0,2	35	20	20–0,3	30	G1/8
DSM-B-32	35,5	85±0,3	105±0,3	60±0,3	45	28	27–0,4	42	G1/8
DSM-B-40	43,8	105±0,3	130±0,5	80±0,3	54	36	36–0,4	52	G1/4
DSM-B-63	50,3	125±0,5	152+0,2	80±0,3	64	38	40±0,3	70	G1/4

	D5	D6	D7 ⌀	D8	D9	D10 ⌀	D11	D12 H13	D13
DSM-B-12	M4	M2	78±0,3	M8x1	M4	33	M3	3,4	4,2
DSM-B-16	M5	M2	91±0,3	M10x1	M5	38	M4	4,5	4,2
DSM-B-25	M6	M2	106±0,3	M10x1	M6	46	M5	5,5	8,6
DSM-B-32	M8	M2	135±0,3	M12x1	M8	60	M6	6,5	8,6
DSM-B-40	M10	M2	168±0,5	M16x1	M10	70	M8	9	11,5
DSM-B-63	M10	M3	200±0,5	M22x1,5	M12	88	M8	12	11,5

	EE	H1 ±0,2	L1	L2 +0,5 –0,85	L3 +0,5 –0,62	L4 ±0,4	L5	L6 ±1	L7
DSM-B-12	M5	29,5	86,3+0,4/–0,65	13	11	3	10,3+0,2/–0,3	63	5±0,1
DSM-B-16	M5	35	103+0,4/–0,65	15	13	2,6	13+0,2/–0,4	78	6,5±0,2
DSM-B-25	M5	41,5	118+0,4/–0,65	19,5	16,5	4	15,2+0,2/–0,4	92	7,5±0,2
DSM-B-32	G1/8	52,5	152,8+0,4/–0,65	27	23	8	19,2+0,2/–0,4	120	9,5±0,2
DSM-B-40	G1/8	65	188,8+0,4/–0,7	33	28	8	23,7+0,2/–0,4	147	12±0,2
DSM-B-63	G1/4	76	234,4+0,2/–0,55	37,5	31,5	10,5	28,5+0,3/–0,5	178,5	14±0,2

	L8	L9 –0,2	L10	L11	L12	T3 +0,2	⌯ 1	⌯ 2	⌯ 3	⌯ 4
DSM-B-12	35,5	2	3±0,1	3	22,7	8	10	8	2,5	2,5
DSM-B-16	44,1	2	4±0,1	7,2	26,1	8	13	11	3	3
DSM-B-25	51,5	3	4,5±0,1	2,9	20,7	10	13	13	4	3
DSM-B-32	67,4	4	6±0,1	3,8	29,1	12	15	13	5	4
DSM-B-40	81	5	7,5±0,1	3,4	43,5	15	19	19	6	5
DSM-B-63	99	6	9±0,2	10	72,5	16	27	22	8	5

치수

치수 – DSM-12 ... 63-HD - 고부하 토크용

CAD 데이터 다운로드 www.festo.com

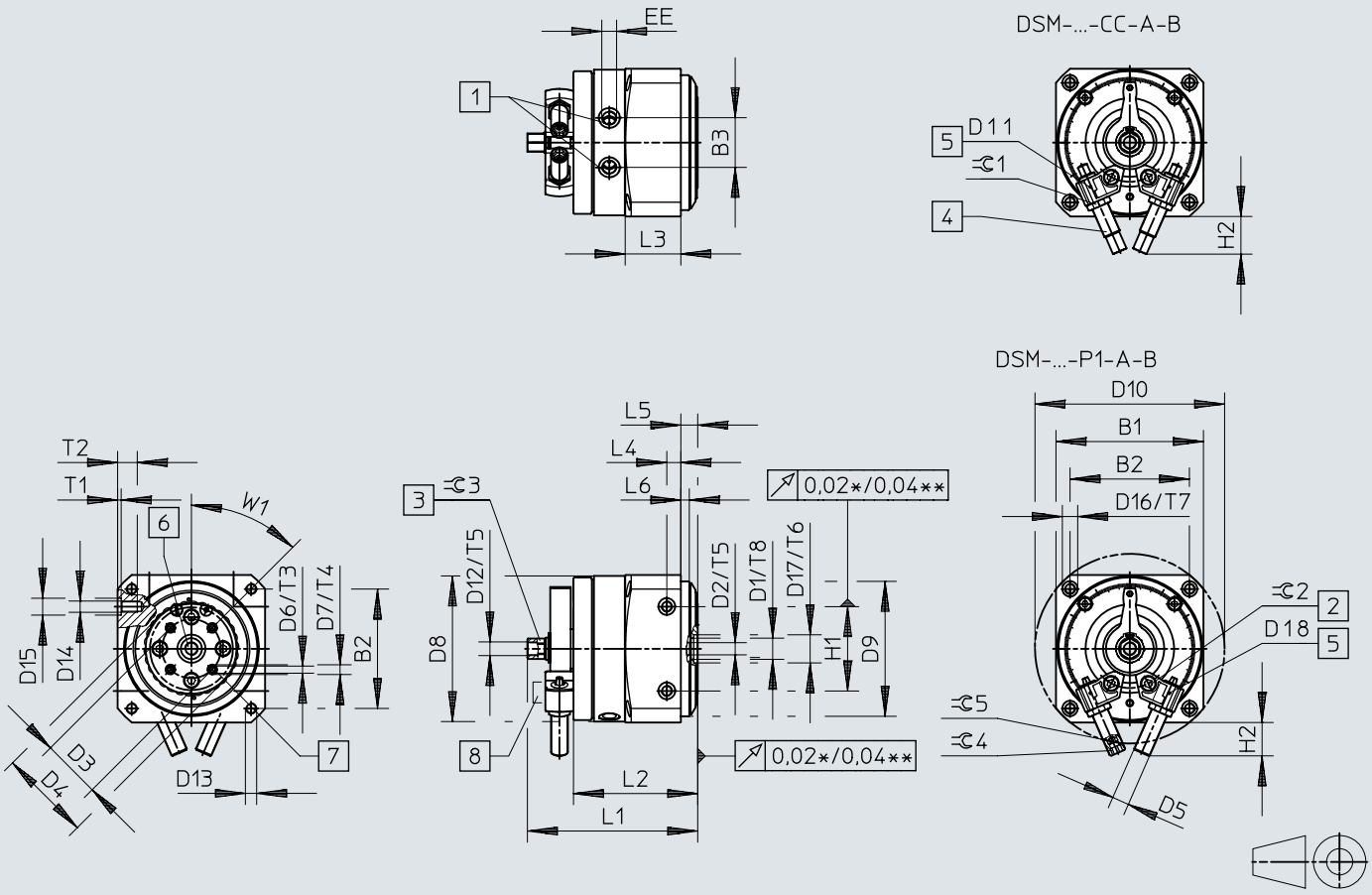

[1] 압축공기 연결부
[2] 스토퍼 클램핑용 잠금 나사
[3] 수동 조작(육각헤드). 육각헤드의 위치는 정의되지 않습니다.
[4] 끝 위치 조절
[5] 끝 위치 조정 잠금 너트
[6] 센터 홀더용 고정 나사산
[7] 무한히 조절 가능한 스토퍼
[8] 관통 구멍이 있는 플랜지 샤프트
[9] 접지 연결용 나사 구멍

치수

	B1 ±0,3	B2 ±0,3	B3 ±0,5	D1[1]	D2[2] Ø	D3 ±0,02	D4	D5 DSM-...-P1/DSM-...-CC
DSM-B-12	59	48	19,8	M5	–	22	36	M8x1
DSM-B-16	70	57	23,5	M5	–	28	45	M10x1
DSM-B-25	83	65	28	G1/8	–	30	50	M10x1
DSM-B-32	105	85	35,5	15	G1/8	42	65	M12x1
DSM-B-40	130	105	43,8	20	G1/4	56	90	M16x1
DSM-B-63	152	125	50,3	20	G1/4	70	105	M22x1,5

	D6	D7 H7	D8	D9 f8	D10 ±0,5	D11	D12	D13	D14
DSM-B-12	M3	5	57,5	58	78	M2	M5	M4	M4
DSM-B-16	M4	7	68,5	68	91	M2	M5	M5	M5
DSM-B-25	M5	7	81,5	76	106	M2	G1/8	M6	M6
DSM-B-32	M5	7	103,5	96	135	M2	G1/8	M8	M8
DSM-B-40	M8	12	128	126	168	M2	G1/4	M10	M10
DSM-B-63	M8	12	149	150	200	M3	G1/4	M12	M10

	D15 H7	D16	D17 H8	D18	EE	H1 ±0,03	H2 max. DSM-...-P1	H2 max. DSM-...-CC	L1 +0,4 –0,65	L2 +1
DSM-B-12	7	6	12	3,3	M5	30	21,2	22,7	76,3	53
DSM-B-16	7	8	12	4,2	M5	40	22	26,1	88,5	63,6
DSM-B-25	9	10	15	5,1	M5	40	17	20,7	98,7	72,7
DSM-B-32	12	11	20	6,8	G1/8	60	23	29,1	121	88,5
DSM-B-40	12	15	25	8,5	G1/8	80	36,5	43,5	154	112
DSM-B-63	12	18	25	10,2	G1/4	80	44	72,5	185,5	129,5

	L3	L4 ±0,1	L5 ±0,2	L6 ±0,1	T1 +0,1	T2	T3	T4 +0,1	T5	T6 +0,1
DSM-B-12	22,3	10	10	4	1,5	9	9	1,2	6	2,5
DSM-B-16	27,6	10	10	4	1,5	9	9	1,5	6	2,5
DSM-B-25	33,4	10	10	6	2	12	8	1,5	8	2,5
DSM-B-32	39,6	10	12	6	2,5	14	9,5	1,5	8	2,8
DSM-B-40	52,7	12	14	5,5	2,5	17	15	2,5	12	2,8
DSM-B-63	58	14	16	10	2,5	18	14	2,5	15	2,8

	T7	T8	T9	⊂ 1	⊂ 2	⊂ 3 h13	⊂ 4 DSM-...-P1	⊂ 4 DSM-...-CC	⊂ 5 DSM-...-P1	W1
DSM-B-12	6,3	5,5	12	10	2,5	8	5	2,5	2,5	45°
DSM-B-16	8,5	6	14	13	3	11	6	3	3	45°
DSM-B-25	10	5,3	16	13	4	13	6	3	3	45°
DSM-B-32	9,5	–	20	15	5	13	8	4	4	45°
DSM-B-40	15	–	24	19	6	19	8	5	5	45°
DSM-B-63	18	–	28	27	8	22	10	5	5	45°

1) 사이즈 12 ... 25의 압축 공기 피드스루용 나사산
2) 사이즈 32 ... 63의 압축 공기 피드스루용 나사산

치수

치수 – 프리휠 FLSM-6/8 CAD 데이터 다운로드 www.festo.com

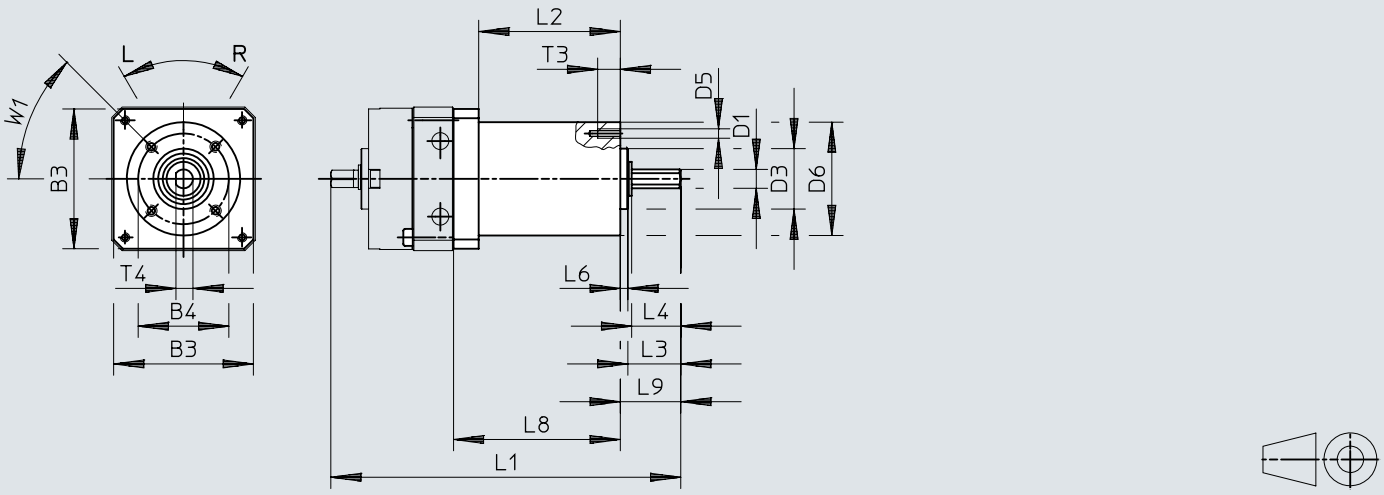

[1] 그러브 나사 M3x5 DIN 916

	B3	B4 ±0,15	D1 ø g7	D3 ø h8	D5	D6 ø ±0,3	L1	L2	L3	L4	L6 ±0,2	L8 ±0,1	L9	T3	T4
FLSM-6	29,5	23	4	14	M3	28	85,8	36 ±0,1	10,8	10	2	43	12,8	5	3,5
FLSM-8	37	24	5	16	M3	30	94,5	37,5 ±0,1	14	13	2	44,5	16	6	4,5

치수

치수 – 프리휠 FLSM-10 CAD 데이터 다운로드 www.festo.com

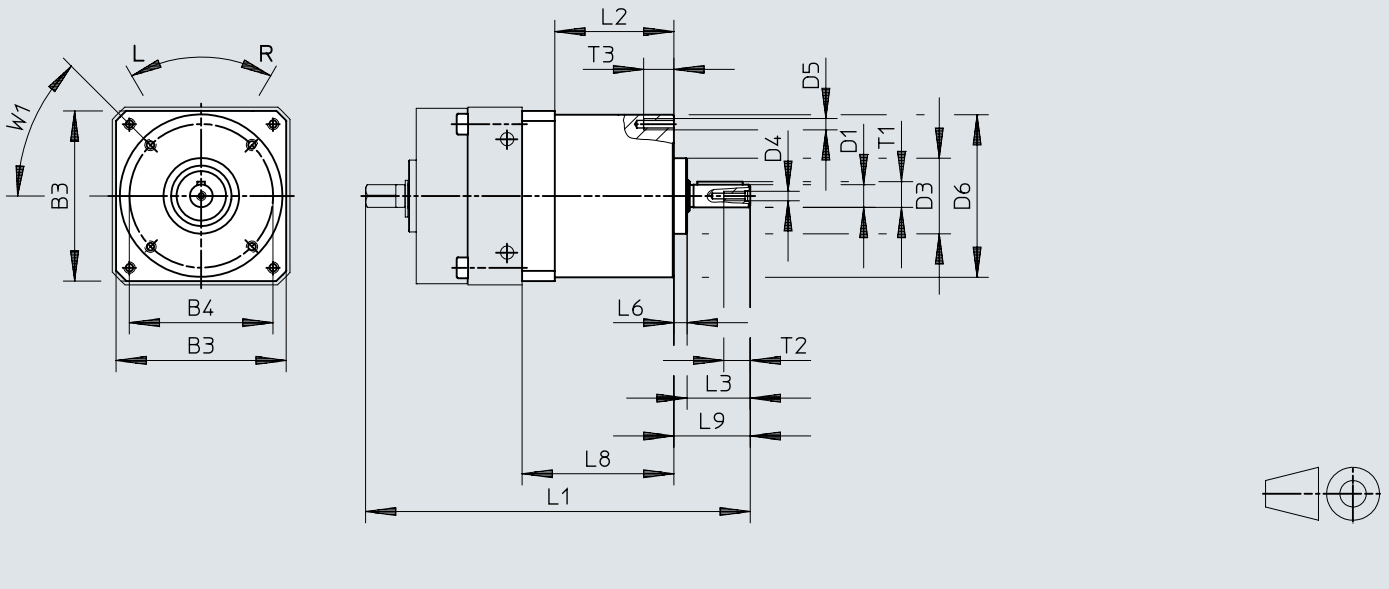

	B3	B4 ±0,15	D1 ø g7	D3 ø h8	D4	D5	D6 ø ±0,3	L1	L2
FLSM-10	45	38	6	20	M2,5	M3	43	101	30 ±0,1

	L3	L6 ±0,2	L8 ±0,1	L9	T1	T2	T3	1)
FLSM-10	16,7	3,5	40	20,2	6,8	7	8	A2x2x12

1) DIN 6885에 따른 페더 키

치수

치수 – 프리휠 FLSM-12 ... 40

CAD 데이터 다운로드 www.festo.com

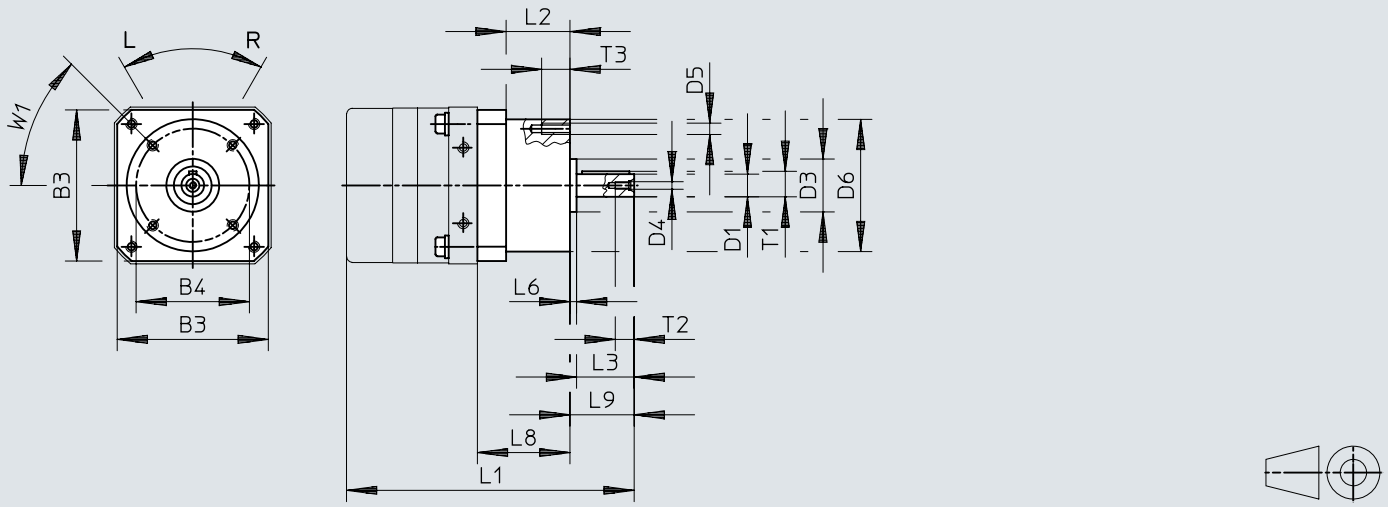

	B3	B4 ±0,15	D1 ø g7	D3 ø h8	D4	D5	D6 ø ±0,3	L1	L2
FLSM-12	55	42	8	25	M3	M3	48,5	125	37 ±0,4
FLSM-16	65	50	10	24	M3	M4	60	137	34 ±0,4
FLSM-25	80	60	12	28	M4	M6	70	152	34 ±0,4
FLSM-32	100	83	16	42	M5	M6	95	197,8	42,8 ±0,4
FLSM-40	120	96	20	52	M6	M8	110	244,5	54 ±0,4

	L3	L6 +0,2	L8 ±0,1	L9	T1	T2	T3	1)
FLSM-12	20	3,5	47,3	24,5	8,8	9	8	A2x2x16
FLSM-16	23	3,5	47	27,4	11,2	9	10	A3x3x18
FLSM-25	30	3,5	49	34	13,5	10	15	A4x4x25
FLSM-32	40	7,2	60,8	48,5	18	12,5	15	A5x5x36
FLSM-40	50	6	77	58	22,5	16	15	A6x6x45

1) DIN 6885에 따른 페더 키

치수

치수 – 푸시-온 플랜지 FWSR-6/8

CAD 데이터 다운로드 www.festo.com

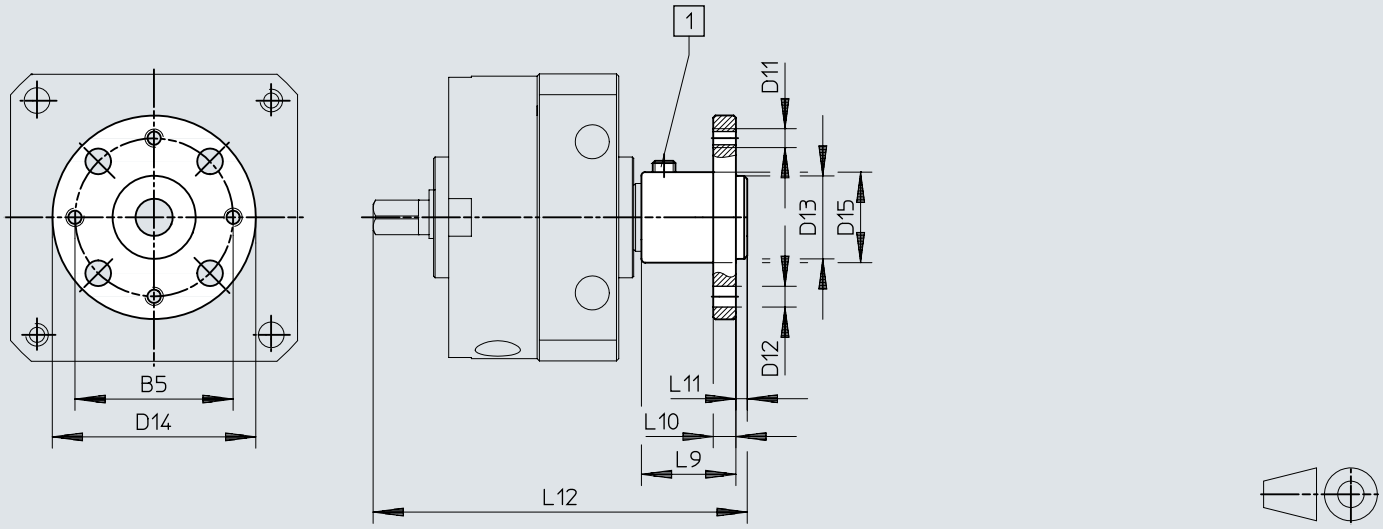

[1] 그러브 나사 M3x5 DIN 916

	B5	D11	D12 ø H13	D13 ø	D14 ø	D15 ø +0,4	L9	L10	L11	L12
FWSR-6	16	M3	3,4	8_{g7}	23	10	10,5	3	1,5	45
FWSR-8	21	M3	3,4	11_{g7}	27	12	12,5	3	1,5	51

치수

치수 – 푸시-온 플랜지 FWSR-10

CAD 데이터 다운로드 www.festo.com

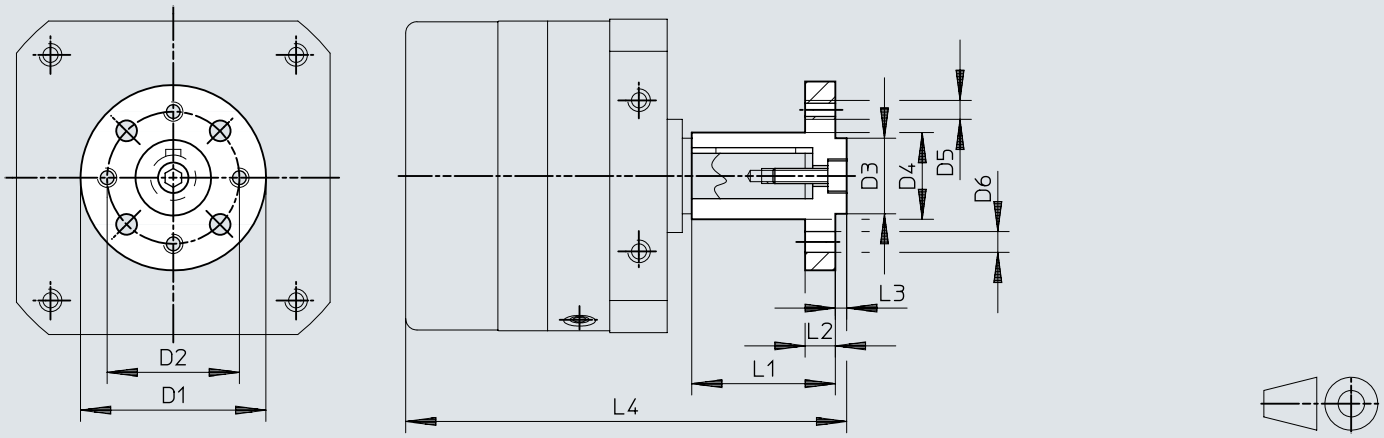

	D1 ø	D2 ø	D3 ø f8	D4 ø	D5	D6 ø H13	L1	L2	L3 –0,2	L4
FWSR-10	30	21	11	$12_{+0,4}$	M3	3,4	22 ±0,2	3	1,6	68,6

치수

치수 – 푸시온 플랜지 FWSR-12 ... 40

CAD 데이터 다운로드 www.festo.com

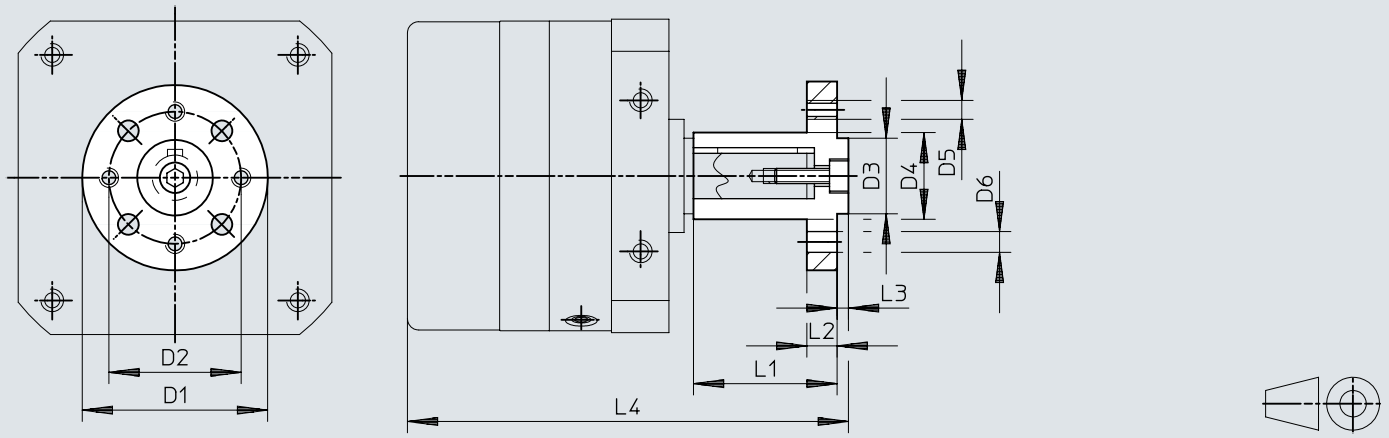

	D1 ø	D2 ø	D3 ø f8	D4 ø	D5	D6 ø H13	L1	L2	L3 –0,2	L4
FWSR-12	35	28	14	$15_{+0,4}$	M3	3,4	25 ±0,2	3	3	85,5
FWSR-16	40	28	16	$17_{+0,4}$	M4	4,5	28 ±0,2	5	3	98,8
FWSR-25	50	35	20	$23_{+0,4}$	M5	5,5	38 ±0,2	8	3	116,5
FWSR-32	60	45	28	$28_{+0,4}$	M6	6,5	48 ±0,2	10	4	151,5
FWSR-40	70	54	36	$38_{+0,5}$	M8	9	60 ±0,3	11	5	186,5

치수

치수 – 마운팅 플레이트 HSM

CAD 데이터 다운로드 www.festo.com

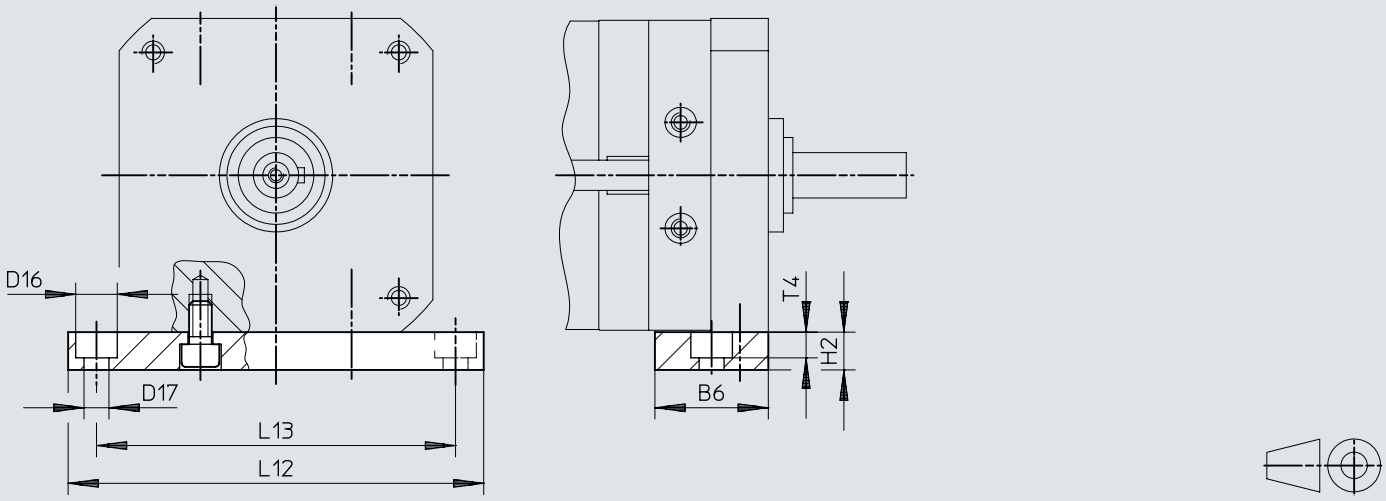

	B6	D16 ø	D17 ø	H2	L12	L13	T4
HSM-12	20	8	4,5	10	84	72	4,6
HSM-16	28	10	5,5	10	98	84	5,7
HSM-25	30	11	6,6	10	110	95	6,8
HSM-32	40	15	9	15	145	125	9
HSM-40	45	18	11	20	180	155	11

치수

치수 – 커버 캡 AKM

CAD 데이터 다운로드 www.festo.com

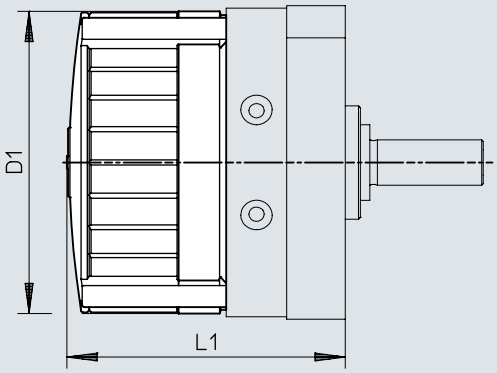

	D1 Ø	L1		
		DSM-...	DSM-T-...	DSM-...-HD-...
AKM-12	59	56,2±1,2	75,2±1,2	68,2±1,2
AKM-16	70	68±1,2	92±1,2	82,6±1,2
AKM-25	83	73,4±1,2	101,5±1,2	91,6±1,2
AKM-32	105	89,7±1,5	126,7±1,5	110,2±1,5
AKM-40	130	107,1±1,5	152,1±1,5	136,1±1,5

주문 정보

DSM-6...10(PTO 샤프트 포함)

사이즈	공칭 회전 각도 [°]	위치 인식	조절 가능한 회전 각도	부품 번호	타입
6	90 deg	제외	고정된 회전각도	173188	DSM-6-90-P
		근접 스위치용		173195	DSM-6-90-P-A
	180 deg	제외		173189	DSM-6-180-P
			조절 가능한 회전 각도	175827	DSM-6-180-P-FF
		근접 스위치용	고정된 회전각도	173196	DSM-6-180-P-A
			조절 가능한 회전 각도	175830	DSM-6-180-P-A-FF
8	90 deg	제외	고정된 회전각도	173190	DSM-8-90-P
		근접 스위치용		173197	DSM-8-90-P-A
	180 deg	제외		173191	DSM-8-180-P
			조절 가능한 회전 각도	175828	DSM-8-180-P-FF
		근접 스위치용	고정된 회전각도	173198	DSM-8-180-P-A
			조절 가능한 회전 각도	175831	DSM-8-180-P-A-FF
10	90 deg	제외	고정된 회전각도	173192	DSM-10-90-P
		근접 스위치용		173199	DSM-10-90-P-A
	180 deg	제외		173193	DSM-10-180-P
		근접 스위치용		173200	DSM-10-180-P-A
	200 deg	제외	조절 가능한 회전 각도	175829	DSM-10-240-P-FF
		근접 스위치용		175832	DSM-10-240-P-A-FF
	240 deg	제외	고정된 회전각도	173194	DSM-10-240-P
		근접 스위치용		173201	DSM-10-240-P-A

DSM-6...10(PTO 샤프트 및 탠덤 윙 포함)

사이즈	공칭 회전 각도 [°]	위치 인식	조절 가능한 회전 각도	부품 번호	타입
6	90 deg	제외	고정된 회전각도	1564894	DSM-T-6-90-P
	180 deg			1565579	DSM-T-6-180-P
8	90 deg			1563451	DSM-T-8-90-P
	180 deg			1564407	DSM-T-8-180-P
10	90 deg			1559484	DSM-T-10-90-P
	180 deg			1561689	DSM-T-10-180-P
	240 deg			1562093	DSM-T-10-240-P

DSM-6...10(플랜지 샤프트 포함)

사이즈	공칭 회전 각도 [°]	위치 인식	조절 가능한 회전 각도	부품 번호	타입
6	90 deg	제외	고정된 회전각도	185928	DSM-6-90-P-FW
		근접 스위치용		185930	DSM-6-90-P-A-FW
	180 deg	제외		185929	DSM-6-180-P-FW
			조절 가능한 회전 각도	185932	DSM-6-180-P-FF-FW
		근접 스위치용	고정된 회전각도	185931	DSM-6-180-P-A-FW
			조절 가능한 회전 각도	185933	DSM-6-180-P-A-FF-FW
8	90 deg	제외	고정된 회전각도	185934	DSM-8-90-P-FW
		근접 스위치용		185936	DSM-8-90-P-A-FW
	180 deg	제외		185935	DSM-8-180-P-FW
			조절 가능한 회전 각도	185938	DSM-8-180-P-FF-FW
		근접 스위치용	고정된 회전각도	185937	DSM-8-180-P-A-FW
			조절 가능한 회전 각도	185939	DSM-8-180-P-A-FF-FW
10	90 deg	제외	고정된 회전각도	185940	DSM-10-90-P-FW
		근접 스위치용		185943	DSM-10-90-P-A-FW
	180 deg	제외		185941	DSM-10-180-P-FW
		근접 스위치용		185944	DSM-10-180-P-A-FW
	200 deg	제외	조절 가능한 회전 각도	185946	DSM-10-240-P-FF-FW
		근접 스위치용		185947	DSM-10-240-P-A-FF-FW
	240 deg	제외	고정된 회전각도	185942	DSM-10-240-P-FW
		근접 스위치용		185945	DSM-10-240-P-A-FW

주문 정보

DSM-6...10(플랜지 샤프트 및 탠덤 윙 포함)

사이즈	공칭 회전 각도 [°]	위치 인식	조절 가능한 회전 각도	부품 번호	타입
6	90 deg	제외	고정된 회전각도	1565425	DSM-T-6-90-P-FW
				1564894	DSM-T-6-90-P
	180 deg			1565579	DSM-T-6-180-P
				1565483	DSM-T-6-180-P-FW
8	90 deg			1564334	DSM-T-8-90-P-FW
				1563451	DSM-T-8-90-P
	180 deg			1564669	DSM-T-8-180-P-FW
				1564407	DSM-T-8-180-P
10	90 deg			1559484	DSM-T-10-90-P
				1560818	DSM-T-10-90-P-FW
	180 deg			1561556	DSM-T-10-180-P-FW
	240 deg			1562318	DSM-T-10-240-P-FW
				1562093	DSM-T-10-240-P

DSM-12... 63(PTO 샤프트 포함)

사이즈	공칭 회전 각도 [°]	완충, 완충장치, 쿠션	부품 번호	타입
12	246 deg	탄성 완충 요소, 양쪽, 조절 가능	566203	DSM-12-270-P1-A-B
		충격 흡수기, 양측, 자체 조절	547572	DSM-12-270-CC-A-B
	270 deg	비포함	547591	DSM-12-270-A-B
		양쪽 탄성 완충 링/플레이트	547570	DSM-12-270-P-A-B
16	246 deg	탄성 완충 요소, 양쪽, 조절 가능	566205	DSM-16-270-P1-A-B
		충격 흡수기, 양측, 자체 조절	547576	DSM-16-270-CC-A-B
	270 deg	비포함	547592	DSM-16-270-A-B
		양쪽 탄성 완충 링/플레이트	547574	DSM-16-270-P-A-B
25	246 deg	탄성 완충 요소, 양쪽, 조절 가능	566207	DSM-25-270-P1-A-B
		충격 흡수기, 양측, 자체 조절	547580	DSM-25-270-CC-A-B
	270 deg	비포함	547593	DSM-25-270-A-B
		양쪽 탄성 완충 링/플레이트	547578	DSM-25-270-P-A-B
32	246 deg	탄성 완충 요소, 양쪽, 조절 가능	566209	DSM-32-270-P1-A-B
		충격 흡수기, 양측, 자체 조절	547584	DSM-32-270-CC-A-B
	270 deg	비포함	547594	DSM-32-270-A-B
		양쪽 탄성 완충 링/플레이트	547582	DSM-32-270-P-A-B
40	240 deg	탄성 완충 요소, 양쪽, 조절 가능	566211	DSM-40-270-P1-A-B
		충격 흡수기, 양측, 자체 조절	547588	DSM-40-270-CC-A-B
	270 deg	비포함	547595	DSM-40-270-A-B
		양쪽 탄성 완충 링/플레이트	547586	DSM-40-270-P-A-B
63	240 deg	탄성 완충 요소, 양쪽, 조절 가능	566213	DSM-63-270-P1-A-B
		충격 흡수기, 양측, 자체 조절	552081	DSM-63-270-CC-A-B
	270 deg	비포함	552083	DSM-63-270-A-B
		양쪽 탄성 완충 링/플레이트	552079	DSM-63-270-P-A-B

DSM-12... 63(PTO 샤프트 및 탠덤 윙 포함)

사이즈	공칭 회전 각도 [°]	완충, 완충장치, 쿠션	부품 번호	타입
12	246 deg	충격 흡수기, 양측, 자체 조절	1145088	DSM-T-12-270-CC-A-B
	270 deg	비포함	1145122	DSM-T-12-270-A-B
		양쪽 탄성 완충 링/플레이트	1145086	DSM-T-12-270-P-A-B
16	246 deg	충격 흡수기, 양측, 자체 조절	1145094	DSM-T-16-270-CC-A-B
	270 deg	비포함	1145123	DSM-T-16-270-A-B
		양쪽 탄성 완충 링/플레이트	1145092	DSM-T-16-270-P-A-B
25	246 deg	충격 흡수기, 양측, 자체 조절	1145100	DSM-T-25-270-CC-A-B
	270 deg	비포함	1145124	DSM-T-25-270-A-B
		양쪽 탄성 완충 링/플레이트	1145098	DSM-T-25-270-P-A-B
32	246 deg	충격 흡수기, 양측, 자체 조절	1145106	DSM-T-32-270-CC-A-B
	270 deg	비포함	1145125	DSM-T-32-270-A-B
		양쪽 탄성 완충 링/플레이트	1145104	DSM-T-32-270-P-A-B
40	240 deg	충격 흡수기, 양측, 자체 조절	1145112	DSM-T-40-270-CC-A-B
	270 deg	비포함	1145126	DSM-T-40-270-A-B
		양쪽 탄성 완충 링/플레이트	1145110	DSM-T-40-270-P-A-B
63	240 deg	충격 흡수기, 양측, 자체 조절	1145118	DSM-T-63-270-CC-A-B
	270 deg	비포함	1145127	DSM-T-63-270-A-B

주문 정보

DSM-12... 63(PTO 샤프트 및 탠덤 윙 포함)				
사이즈	공칭 회전 각도 [°]	완충, 완충장치, 쿠션	부품 번호	타입
63	270 deg	양쪽 탄성 완충 링/플레이트	1145116	DSM-T-63-270-P-A-B

DSM-12... 63(플랜지 샤프트 포함)				
사이즈	공칭 회전 각도 [°]	완충, 완충장치, 쿠션	부품 번호	타입
12	246 deg	탄성 완충 요소, 양쪽, 조절 가능	566204	DSM-12-270-P1-FW-A-B
		충격 흡수기, 양측, 자체 조절	547573	DSM-12-270-CC-FW-A-B
	270 deg	비포함	547596	DSM-12-270-FW-A-B
		양쪽 탄성 완충 링/플레이트	547571	DSM-12-270-P-FW-A-B
16	246 deg	탄성 완충 요소, 양쪽, 조절 가능	566206	DSM-16-270-P1-FW-A-B
		충격 흡수기, 양측, 자체 조절	547577	DSM-16-270-CC-FW-A-B
	270 deg	비포함	547597	DSM-16-270-FW-A-B
		양쪽 탄성 완충 링/플레이트	547575	DSM-16-270-P-FW-A-B
25	246 deg	탄성 완충 요소, 양쪽, 조절 가능	566208	DSM-25-270-P1-FW-A-B
		충격 흡수기, 양측, 자체 조절	547581	DSM-25-270-CC-FW-A-B
	270 deg	비포함	547598	DSM-25-270-FW-A-B
		양쪽 탄성 완충 링/플레이트	547579	DSM-25-270-P-FW-A-B
32	246 deg	탄성 완충 요소, 양쪽, 조절 가능	566210	DSM-32-270-P1-FW-A-B
		충격 흡수기, 양측, 자체 조절	547585	DSM-32-270-CC-FW-A-B
	270 deg	비포함	547599	DSM-32-270-FW-A-B
		양쪽 탄성 완충 링/플레이트	547583	DSM-32-270-P-FW-A-B
40	240 deg	탄성 완충 요소, 양쪽, 조절 가능	566212	DSM-40-270-P1-FW-A-B
		충격 흡수기, 양측, 자체 조절	547589	DSM-40-270-CC-FW-A-B
	270 deg	비포함	547600	DSM-40-270-FW-A-B
		양쪽 탄성 완충 링/플레이트	547587	DSM-40-270-P-FW-A-B
63	240 deg	탄성 완충 요소, 양쪽, 조절 가능	566214	DSM-63-270-P1-FW-A-B
		충격 흡수기, 양측, 자체 조절	552082	DSM-63-270-CC-FW-A-B
	270 deg	비포함	552084	DSM-63-270-FW-A-B
		양쪽 탄성 완충 링/플레이트	552080	DSM-63-270-P-FW-A-B

DSM-12... 63(플랜지 샤프트 및 탠덤 윙 포함)				
사이즈	공칭 회전 각도 [°]	완충, 완충장치, 쿠션	부품 번호	타입
12	246 deg	충격 흡수기, 양측, 자체 조절	1145089	DSM-T-12-270-CC-FW-A-B
	270 deg	비포함	1145128	DSM-T-12-270-FW-A-B
		양쪽 탄성 완충 링/플레이트	1145087	DSM-T-12-270-P-FW-A-B
16	246 deg	충격 흡수기, 양측, 자체 조절	1145095	DSM-T-16-270-CC-FW-A-B
	270 deg	비포함	1145129	DSM-T-16-270-FW-A-B
		양쪽 탄성 완충 링/플레이트	1145093	DSM-T-16-270-P-FW-A-B
25	246 deg	충격 흡수기, 양측, 자체 조절	1145101	DSM-T-25-270-CC-FW-A-B
	270 deg	비포함	1145130	DSM-T-25-270-FW-A-B
		양쪽 탄성 완충 링/플레이트	1145099	DSM-T-25-270-P-FW-A-B
32	246 deg	충격 흡수기, 양측, 자체 조절	1145107	DSM-T-32-270-CC-FW-A-B
	270 deg	비포함	1145131	DSM-T-32-270-FW-A-B
		양쪽 탄성 완충 링/플레이트	1145105	DSM-T-32-270-P-FW-A-B
40	240 deg	충격 흡수기, 양측, 자체 조절	1145113	DSM-T-40-270-CC-FW-A-B
	270 deg	비포함	1145132	DSM-T-40-270-FW-A-B
		양쪽 탄성 완충 링/플레이트	1145111	DSM-T-40-270-P-FW-A-B
63	240 deg	충격 흡수기, 양측, 자체 조절	1145119	DSM-T-63-270-CC-FW-A-B
	270 deg	비포함	1145133	DSM-T-63-270-FW-A-B
		양쪽 탄성 완충 링/플레이트	1145117	DSM-T-63-270-P-FW-A-B

주문 정보

DSM-12 ... 63 고부하 토크용				
사이즈	공칭 회전 각도 [°]	완충, 완충장치, 쿠션	부품 번호	타입
12	246 deg	탄성 완충 요소, 양쪽, 조절 가능	**1369116**	**DSM-12-270-P1-HD-A-B**
		충격 흡수기, 양측, 자체 조절	**1369122**	**DSM-12-270-CC-HD-A-B**
	270 deg	비포함	**1369110**	**DSM-12-270-HD-A-B**
16	246 deg	탄성 완충 요소, 양쪽, 조절 가능	**1369117**	**DSM-16-270-P1-HD-A-B**
		충격 흡수기, 양측, 자체 조절	**1369123**	**DSM-16-270-CC-HD-A-B**
	270 deg	비포함	**1369111**	**DSM-16-270-HD-A-B**
25	246 deg	탄성 완충 요소, 양쪽, 조절 가능	**1369118**	**DSM-25-270-P1-HD-A-B**
		충격 흡수기, 양측, 자체 조절	**1369124**	**DSM-25-270-CC-HD-A-B**
	270 deg	비포함	**1369112**	**DSM-25-270-HD-A-B**
32	246 deg	탄성 완충 요소, 양쪽, 조절 가능	**1369119**	**DSM-32-270-P1-HD-A-B**
		충격 흡수기, 양측, 자체 조절	**1369125**	**DSM-32-270-CC-HD-A-B**
	270 deg	비포함	**1369113**	**DSM-32-270-HD-A-B**
40	240 deg	탄성 완충 요소, 양쪽, 조절 가능	**1369120**	**DSM-40-270-P1-HD-A-B**
		충격 흡수기, 양측, 자체 조절	**1369126**	**DSM-40-270-CC-HD-A-B**
	270 deg	비포함	**1369114**	**DSM-40-270-HD-A-B**
63	240 deg	탄성 완충 요소, 양쪽, 조절 가능	**1369121**	**DSM-63-270-P1-HD-A-B**
		충격 흡수기, 양측, 자체 조절	**1369127**	**DSM-63-270-CC-HD-A-B**
	270 deg	비포함	**1369115**	**DSM-63-270-HD-A-B**

액세서리 개요

DSM-6 ... 10 주변장치 개요

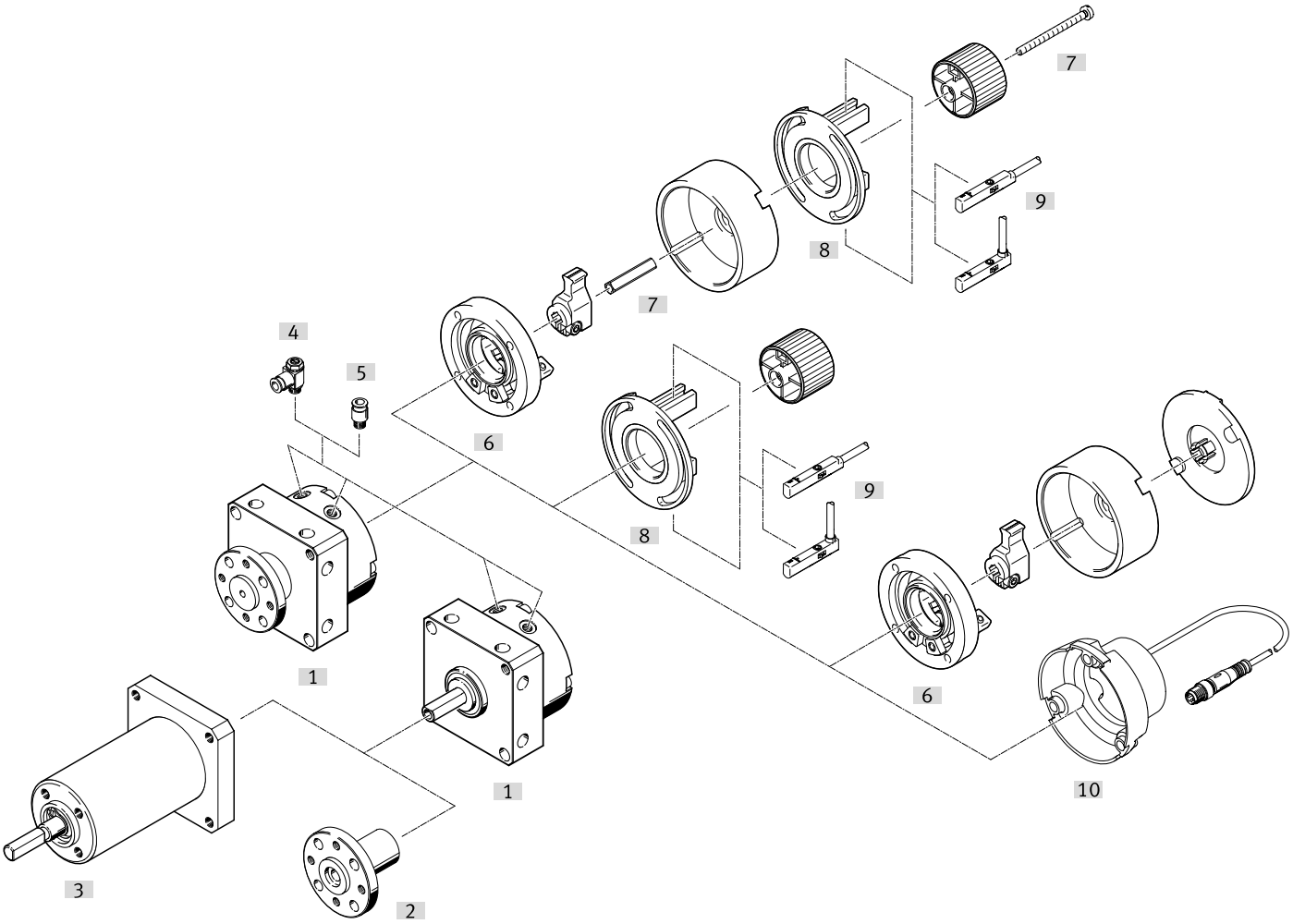

액세서리			→ 페이지/인터넷
	타입/주문 코드	설명	
[1]	반회전 드라이브 DSM	공압식 반회전 드라이브	🔗 dsm
[2]	푸시-온 플랜지 FWSR	피벗 샤프트가 포함된 DSM 파트 턴 액추에이터의 개조용	62
[3]	프리휠 유닛 FLSM	• 한 방향으로 동기화된 회전 이동의 경우 • 피벗 샤프트가 있는 DSM 파트 턴 액추에이터와 함께 사용해야 함	62
[4]	일방향 유량 제어 밸브 GRLA	속도 조절의 경우	🔗 grla
[5]	푸시인 피팅 QS	표준 외경이 적용된 압축 공기 튜브 연결용	🔗 qs
[6]	스톱퍼 키트 KSM	• 회전 각도를 설정하는 경우 • 파트 턴 액추에이터 DSM-...-P(-A)/DSM-...-P(-A)-FW용으로 개조 가능 • DSM-T-...의 경우, 스토퍼 키트는 액세서리로 별도 주문해야 함 • WSM 마운팅 키트와 결합 가능 • WSM 장착 키트와 함께 DADP-AK 어댑터 키트도 주문해야 함	63
[7]	어댑터 키트 DADP-AK	WSM 마운팅 키트를 KSM 스토퍼 키트에 부착하는 경우	64
[8]	마운팅 키트 WSM-...-SME-10	• 회전 각도 조회용 • SME-/SMT-10 근접 센서 부착용; • 파트 턴 액추에이터 DSM-...-P(-FF)/DSM-...-P(-FF)-FW용으로 개조 가능 • 마운팅 키트는 DSM-T-...의 액세서리로 주문해야 함 • KSM 스토퍼 키트와 결합 가능 • KSM 스토퍼 키트와 함께 DADP-AK 어댑터 키트도 주문해야 함	64
[9]	근접 센서 SME-10/SMT-10	엔드 포지션 감지용 근접 센서	65
[10]	위치 센서 SRBS	• 회전 각도 조회용 • 근접 센서를 조정할 필요가 없음 • 회전 각도의 끝 위치는 버튼 터치로 티칭하여 기록됨 • 추가 액세서리 없이 파트 턴 액추에이터만 직접 장착 가능 • 액세서리로서 별도 주문해야 합니다	64
[11]	간격 센서 SOIA	댐핑 요소의 상태를 모니터링하기 위해	64

액세서리 개요

DSM-12 ... 63 주변장치 개요

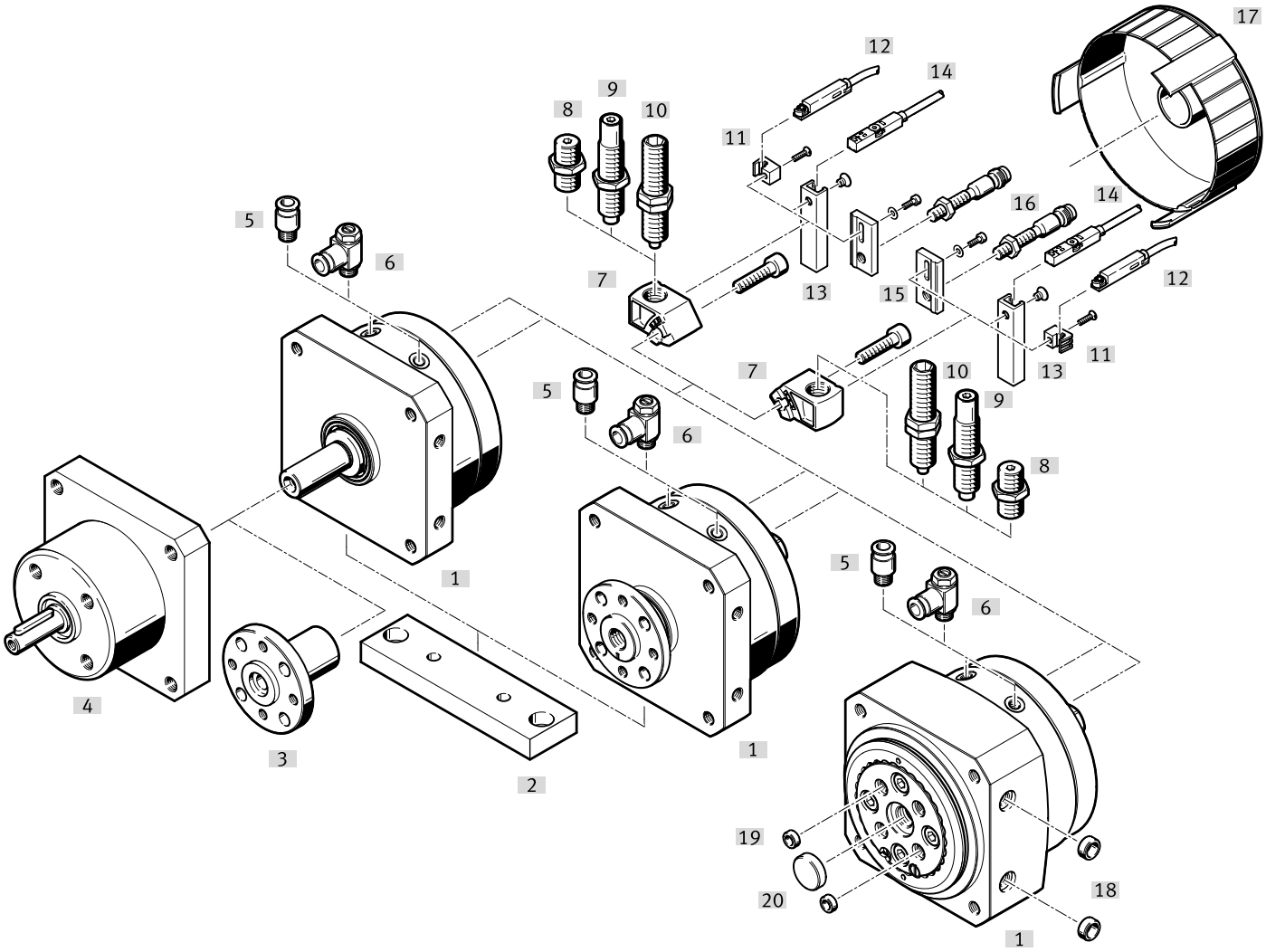

액세서리			→ 페이지/인터넷
	타입/주문 코드	설명	
[1]	반회전 드라이브 DSM	공압식 반회전 드라이브	🔗 dsm
[2]	마운팅 플레이트 HSM	풋 또는 플랜지 마운팅용	62
[3]	푸시-온 플랜지 FWSR	피벗 샤프트가 포함된 DSM 파트 턴 액추에이터의 개조용	62
[4]	프리휠 유닛 FLSM	• 한 방향으로 동기화된 회전 이동의 경우 • 피벗 샤프트가 있는 DSM 파트 턴 액추에이터와 함께 사용해야 함	62
[5]	푸시인 피팅 QS	표준 외경이 적용된 압축 공기 튜브 연결용	🔗 qs
[6]	유량 제어 체크 밸브 GRLA	속도 조절의 경우	🔗 grla
[7]	완충 마운팅 DSM-...--B	• 탄성 댐핑 요소 또는 충격 완충기 부착용 • 파트 턴 액추에이터 DSM-...-P/P1/CC의 제공 범위에 포함됨	63
[8]	완충 키트 DSM-...-P	• 고정 스토퍼가 있는 탄성 댐핑 요소 • 파트 턴 액추에이터 DSM-...-P 공급 범위에 포함됨	63
[9]	충격 완충기 DYEF	• 고정 스토퍼가 있는 조절 가능한 탄성 댐핑 요소 • 파트 턴 액추에이터 DSM-...-P1 공급 범위에 포함됨	63
[10]	충격 흡수기 DYSC	• 고정 스토퍼가 있는 자동 조절식 충격 완충기 • 파트 턴 액추에이터 DSM-...-CC 공급 범위에 포함됨	63
[11]	센서 브래킷 SL-DSM-B	근접 센서 SME/SMT-10 부착용	65
[12]	근접 센서 SME-/SMT-10	끝 위치 감지용:	65
[13]	센서 브래킷 SL-DSM-63-B	근접 센서 SME/SMT-8 부착용	65
[14]	근접 센서 SME-/SMT-8	끝 위치 감지용:	66
[15]	센서 브래킷 SL-DSM-S	SIEN 유도식 근접 센서 장착용	65
[16]	근접 센서 SIEN	끝 위치 감지용 유도식 근접 센서	66
[17]	커버 캡 AKM	• 스톱 레버의 회전 범위에서 부상 위험을 줄임 • 유도식 근접 센서 SIEN과 함께 사용할 수 없음	63
[18]	센터링 슬리브 ZBH	드라이브 센터링용	67

액세서리 개요

액세서리			→ 페이지/인터넷
	타입/주문 코드	설명	
[19]	센터링 슬리브 ZBH	회전판에 장착되는 부품을 중심에 맞추기 위해서	67
[20]	센터링 슬리브 ZBH	회전판에 부착물을 중앙에 배치하는 경우	67
[21]	간격 센서 SOIA	댐핑 요소의 상태를 모니터링하기 위해	64

액세서리

프리휠 유닛 FLSM

1
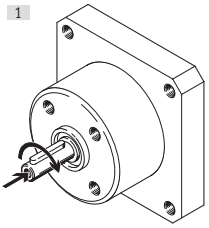

2
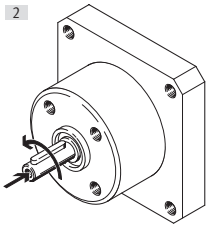

두 가지 회전 방향으로 작동하는 DSM 파트턴 액추에이터의 움직임은 프리휠에 의해 한 방향으로만 실행됩니다. 반대 방향은 항상 차단됨.
전환 가능한 최소 회전 각도는 각각의 경우 3°입니다. 그러나 전환 정확도는 속도와 부하에 따라 달라집니다.

프리휠 유닛 FLSM

	사이즈	회전 방향	0.6MPa(6bar, 87psi)에서의 이론적 토크	하우징 소재	제품 무게	부품 번호	타입
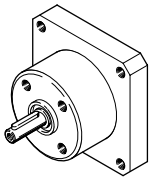	6	우회전	0.15 Nm	단조 알루미늄 합금	100 g	**188522**	**FLSM-6-R**
		좌회전				**188523**	**FLSM-6-L**
	8	우회전	0.35 Nm		125 g	**188524**	**FLSM-8-R**
		좌회전				**188525**	**FLSM-8-L**
	10	우회전	0.85 Nm		160 g	**188526**	**FLSM-10-R**
		좌회전				**188527**	**FLSM-10-L**
	12	우회전	1.2 Nm		300 g	**164234**	**FLSM-12-R**
		좌회전				**164229**	**FLSM-12-L**
	16	우회전	2.52 Nm		450 g	**164235**	**FLSM-16-R**
		좌회전				**164230**	**FLSM-16-L**
	25	우회전	4.98 Nm		650 g	**164236**	**FLSM-25-R**
		좌회전				**164231**	**FLSM-25-L**
	32	우회전	9.96 Nm		1,500 g	**164237**	**FLSM-32-R**
		좌회전				**164232**	**FLSM-32-L**
	40	우회전	19.98 Nm		2,350 g	**164238**	**FLSM-40-R**
		좌회전				**164233**	**FLSM-40-L**

푸시-온 플랜지 FWSR

	사이즈	제품 무게	하우징 소재	부품 번호	타입
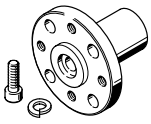	6	5 g	단조 알루미늄 합금	**185948**	**FWSR-6**
	8	7 g		**185949**	**FWSR-8**
	10	10 g		**32798**	**FWSR-10**
	12	19 g		**14659**	**FWSR-12**
	16	30 g		**13239**	**FWSR-16**
	25	70 g		**13240**	**FWSR-25**
	32	120 g		**13241**	**FWSR-32**
	40	240 g		**14656**	**FWSR-40**

마운팅 플레이트 HSM

	사이즈	제품 무게	부품 번호	타입
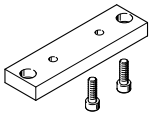	12	48 g	**165571**	**HSM-12**
	16	80 g	**165572**	**HSM-16**
	25	94 g	**165573**	**HSM-25**
	32	246 g	**165574**	**HSM-32**
	40	459 g	**165575**	**HSM-40**

액세서리

커버 캡 AKM

	설명 [1]	커버캡 소재	제품 무게	부품 번호	타입
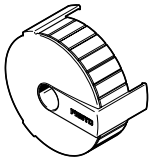	사이즈 12용	강화 PA	12 g	549194	AKM-12
	사이즈 16용		16 g	549195	AKM-16
	사이즈 25용		22 g	549196	AKM-25
	사이즈 32용		36 g	549197	AKM-32
	사이즈 40용		62 g	549198	AKM-40

1) 유도식 근접 센서 SIEN과 함께 사용할 수 없습니다.

완충 키트 DSM-...-P

	설명	제품 무게	부품 번호	타입
	사이즈 12용	10 g	550657	DSM-12-P-B
	사이즈 16, 25의 경우	25 g	550658	DSM-16/25-P-B
	사이즈 32용	50 g	550659	DSM-32-P-B
	사이즈 40용	115 g	550660	DSM-40-P-B
	사이즈 63용	180 g	552086	DSM-63-P-B

충격 완충기 DYEF

Link dyef

	설명	제품 무게	부품 번호	타입
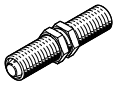	사이즈 12용	11.9 g	548373	DYEF-M8-Y1F
	사이즈 16, 25의 경우	19.7 g	548374	DYEF-M10-Y1F
	사이즈 32용	39.6 g	548375	DYEF-M12-Y1F
	사이즈 40용	104 g	548377	DYEF-M16-Y1F
	사이즈 63용	200 g	1113706	DYEF-M22-Y1F

충격 흡수기 DYSC

Link dysc

	설명	제품 무게	부품 번호	타입
	크기 12의 경우	9 g	548011	DYSC-5-5-Y1F
	사이즈 16, 25의 경우	17 g	548012	DYSC-7-5-Y1F
	사이즈 32용	36 g	548013	DYSC-8-8-Y1F
	사이즈 40용	81 g	548014	DYSC-12-12-Y1F
	크기 63의 경우	210 g	553593	DYSC-16-18-Y1F

완충 마운팅 DSM-...-B

	설명	스토퍼 소재	제품 무게	부품 번호	타입
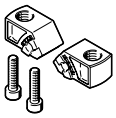	사이즈 12용	고합금 스테인리스 스틸	25 g	547900	DSM-12-B
	사이즈 16용		35 g	547901	DSM-16-B
	사이즈 25용		57 g	547902	DSM-25-B
	사이즈 32용		125 g	547903	DSM-32-B
	사이즈 40용		185 g	547904	DSM-40-B
	사이즈 63용		680 g	552085	DSM-63-B

스톱퍼 키트 KSM

	사이즈	회전각	제품 무게	부품 번호	타입
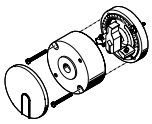	6	180 deg	30 g	175833	KSM-6
	8		70 g	175834	KSM-8
	10	200 deg	100 g	175835	KSM-10

액세서리

어댑터 키트 DADP

	사이즈	제품 무게	부품 번호	타입
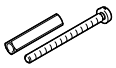	6	2 g	**3617044**	**DADP-AK-Q1-6**
	8	3 g	**3617045**	**DADP-AK-Q1-8**
	10	4 g	**3617046**	**DADP-AK-Q1-10**

마운팅 키트 WSM

	사이즈	제품 무게	부품 번호	타입
	6	12 g	**173205**	**WSM-6-SME-10**
	8	13 g	**173206**	**WSM-8-SME-10**
	10	16 g	**173207**	**WSM-10-SME-10**

간격 센서 SOIA를 이용한 모니터링

댐핑 요소의 적용 및 상태를 모니터링하는 경우입니다. 예측 유지보수를 가능하게 하며, 신뢰성과 정밀도를 높여줍니다.

모니터링할 수 있는 파라미터:
- 충돌 속도
- 끝 위치
- 에너지 흡수
- 잔여 에너지
- 댐핑 예비량

간격 센서 SOIA, 유도식 Link soia

	설치 방식	변위 측정 범위	스위칭 출력	전기 연결부	부품 번호	타입
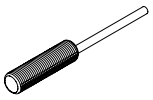	매립형	0 ... 2 mm	PNP/NPN (전환 가능), 푸시풀	개방형 종단부	**8161194**	**SOIA-M8PB-PNLK-LE**
	비매립형	0 ... 4 mm			**8161196**	**SOIA-M8PNB-PNLK-LE**

위치 센서 SRBS

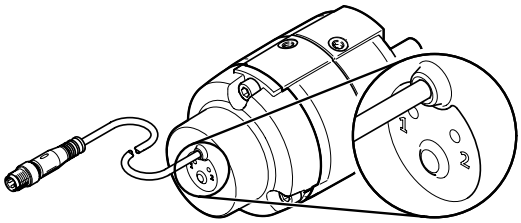

위치 센서는 DSM 파트 턴 액추에이터의 끝 위치를 감지하는 데 사용됩니다.
감지는 마그네틱 및 비접촉 방식으로 이루어집니다. 출력은 전환 지점이 2개입니다.
- 수동 전환 지점 탐색 없이 빠른 설치
- 푸시버튼 하나로 간단하고 안전한 작동
- 연결 케이블 하나만 필요
- 견고한 비접촉식 위치 감지 기능으로 긴 서비스 수명 보장

위치 센서 SRBS Link srbs

	설명	감지 범위	스위칭 포인트 반복 가능성	스위칭 출력	스위칭 부재의 기능	제품 무게	부품 번호	타입
	사이즈 6 용	270 deg	<= 1 °	2x PNP 또는 2x NPN, 전환 가능	상폐 접점/상개 접점, 전환 가능	25 g	**2619969**	**SRBS-Q12-6-E270-EP-1-S-M8**
	사이즈 8 용					30 g	**2619972**	**SRBS-Q12-8-E270-EP-1-S-M8**
	사이즈 10용					35 g	**2412001**	**SRBS-Q1-10-E270-EP-1-S-M8**

액세서리

근접 센서 SME-/SMT-10용 센서 브래킷 SL-DSM

	설명 [1]	제품 무게	부품 번호	타입
	사이즈 12 ... 40의 경우	2 g	**550661**	**SL-DSM-B**

1) 포장 단위: 2개

근접 센서 SME-/SMT-8용 센서 브래킷 SL-DSM

	설명 [1]	제품 무게	부품 번호	타입
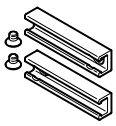	사이즈 63용	10 g	**552088**	**SL-DSM-63-B**

1) 포장 단위: 2개

유도식 근접 센서 SIEN용 센서 브래킷 SL-DSM

	설명 [1]	제품 무게	부품 번호	타입
	사이즈 12 ... 40의 경우	4 g	**1130882**	**SL-DSM-S-M5-B**
			1132360	**SL-DSM-S-M8-B**

1) 포장 단위: 2개

원형 홈용 근접 센서 SME, 자기저항식 – DSM-16를 제외한 모든 사이즈용 Link sme

	고정 방식 [1]	스위칭 부재의 기능	전기 연결부	케이블 길이	부품 번호	타입
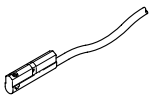	나사 고정, 위에서 홈 안에 삽입 가능	상개 접점	개방형 종단부	2.5 m	**551373**	**SMT-10M-PS-24V-E-2,5-L-OE**
			플러그 M8, A 코딩	0.3 m	**551375**	**SMT-10M-PS-24V-E-0,3-L-M8D**

1) DRVS-6 ... 8: 마운팅 키트 WSM-...-SME-10 포함
DRVS-12 ... 40: 센서 브래킷 SL-DSM-B 포함

라운드형 슬롯용 근접 센서 SME, 마그네틱 리드 - DSM-6 ... 40용 Link sme

	고정 방식 [1]	스위칭 부재의 기능	전기 연결부	케이블 길이	부품 번호	타입
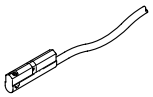	C 슬롯에 클램핑됨, 세로 방향으로 홈 안에 삽입 가능	상개 접점	개방형 종단부	0.3 m	**173212**	**SME-10-SL-LED-24**
				2.5 m	**173210**	**SME-10-KL-LED-24**

1) DRVS-6 ... 8: 마운팅 키트 WSM-...-SME-10 포함
DRVS-12 ... 40: 센서 브래킷 SL-DSM-B 포함

라운드형 슬롯용 근접 센서 SME, 마그네틱 리드 - DSM-12 ... 40용 Link sme

	고정 방식 [1]	스위칭 출력	전기 연결부	케이블 길이	부품 번호	타입
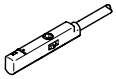	나사 고정, 위에서 홈 안에 삽입 가능	3와이어 상개 접점	개방형 종단부	2.5 m	**551365**	**SME-10M-DS-24V-E-2,5-L-OE**
			플러그 M8, A 코딩	0.3 m	**551367**	**SME-10M-DS-24V-E-0,3-L-M8D**

1) 센서 브래킷 SL-DSM-B 포함

액세서리

T자형 슬롯용 근접 센서 SMT, 자기 저항식 - DSM-63용 Link smt

	고정 방식 1)	스위칭 부재의 기능	전기 연결부	케이블 길이	부품 번호	타입
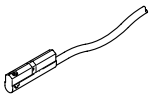	나사 고정, 위에서 홈 안에 삽입 가능	상개 접점	개방형 종단부	2.5 m	574338	SMT-8M-A-NS-24V-E-2,5-OE
					574335	SMT-8M-A-PS-24V-E-2,5-OE
			플러그 M8, A 코딩	0.3 m	574334	SMT-8M-A-PS-24V-E-0,3-M8D
					574339	SMT-8M-A-NS-24V-E-0,3-M8D

1) DRVS-6 ... 8: 마운팅 키트 WSM-...-SME-10 포함
DRVS-12 ... 40: 센서 브래킷 SL-DSM-B 포함

라운드형 슬롯용 근접 센서 SME, 마그네틱 리드 - DSM-63용 Link sme

	고정 방식 1)	스위칭 출력	전기 연결부	케이블 길이	부품 번호	타입
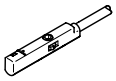	나사 고정, 위에서 홈 안에 삽입 가능	3와이어 상개 접점	개방형 종단부	2.5 m	543862	SME-8M-DS-24V-K-2,5-OE
				5 m	543863	SME-8M-DS-24V-K-5,0-OE
			플러그 M8, A 코딩	0.3 m	543861	SME-8M-DS-24V-K-0,3-M8D
		2선식 NO 접점	개방형 종단부	2.5 m	543872	SME-8M-ZS-24V-K-2,5-OE

1) 센서 브래킷 SL-DSM-B 포함

근접 센서 SIEN, 유도식, 케이블 포함 - DSM-12... 40용 Link sien

	고정 방식 1)	스위칭 출력	전기 연결부	케이블 길이	부품 번호	타입
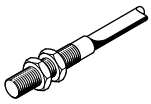	카운터 너트 포함	PNP	개방형 종단부	2.5 m	150386	SIEN-M8B-PS-K-L
					150370	SIEN-M5B-PS-K-L

1) 센서 브래킷 SL-DSM-S 포함

근접 센서 SIEN, 유도식, 플러그 포함 - DSM-12... 40용 Link sien

	고정 방식 1)	스위칭 출력	전기 연결부	부품 번호	타입
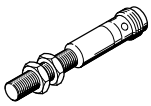	카운터 너트 포함	PNP	플러그 M8, A 코딩	150387	SIEN-M8B-PS-S-L
				150371	SIEN-M5B-PS-S-L

1) 센서 브래킷 SL-DSM-S 포함

연결 라인 NEBA, 직선형

	전기 연결부 1, 연결 기술	전기 연결부 2, 연결 기술	전기 연결부 2, 핀/심 수	케이블 길이	부품 번호	타입
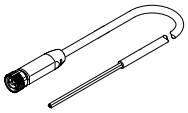	M8x1, EN 61076-2-104 에 따라 A 코딩 됨	개방형 단부	3	2.5 m	8078223	NEBA-M8G3-U-2.5-N-LE3
				5 m	8078224	NEBA-M8G3-U-5-N-LE3

연결 라인 NEBA, 앵글형

	전기 연결부 1, 연결 기술	전기 연결부 2, 연결 기술	전기 연결부 2, 핀/심 수	케이블 길이	부품 번호	타입
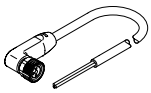	M8x1, EN 61076-2-104 에 따라 A 코딩 됨	개방형 단부	3	2.5 m	8078230	NEBA-M8W3-U-2.5-N-LE3
				5 m	8078231	NEBA-M8W3-U-5-N-LE3

액세서리

센터링 슬리브 ZBH-5

	설명	슬리브 소재	팩 크기	제품 무게	부품 번호	타입
	사이즈 12용	스틸, 강	10	1 g	**8146543**	**ZBH-5-B**

센터링 슬리브 ZBH-7

	설명	슬리브 소재	팩 크기	제품 무게	부품 번호	타입
	사이즈 12 ... 32용	스틸, 강	10	1 g	**8146544**	**ZBH-7-B**

센터링 슬리브 ZBH-9

	설명	슬리브 소재	팩 크기	제품 무게	부품 번호	타입
	사이즈 25용	스틸, 강	10	2 g	**8137184**	**ZBH-9-B**

센터링 슬리브 ZBH-12

	설명	슬리브 소재	팩 크기	제품 무게	부품 번호	타입
	사이즈 12, 16, 32, 40, 63	스틸, 강	10	1 g	**8137185**	**ZBH-12-B**

센터링 슬리브 ZBH-15

	설명	슬리브 소재	팩 크기	제품 무게	부품 번호	타입
	사이즈 25용	고합금 스테인리스 스틸	10	3 g	**191409**	**ZBH-15**

센터링 슬리브 ZBH-25

	설명	슬리브 소재	팩 크기	부품 번호	타입
	사이즈 40, 63용	고합금 스테인리스 스틸	10	**8023856**	**ZBH-25**