Regulátor hmotnostného prietoku VEMD



Vlastnosti

Na jeden pohľad

Link vemd

Spôsob fungovania:

- VEMD je regulátor hmotnostného prietoku s integrovaným proporcionálnym ventilom. Prietok je riadený v uzavretej slučke s integrovaným tepelným snímačom.
- Požadovanú hodnotu prietoku možno zadať prostredníctvom analógového, alebo digitálneho rozhrania a rovnako je indikovaná aj aktuálna skutočná hodnota.

Oblasť použitia:

- Regulátor hmotnostného prietoku VEMD je určený na riadenie prietoku vzduchu a inertných plynov proporcionálne k danej požadovanej hodnote.
- Regulátor hmotnostného prietoku je vhodný na použitie v zdravotníckej technike v rámci stanovených technických charakteristík.
- V prípade aplikácií so špeciálnymi požiadavkami, napríklad na hygienu a sterilitu, môže byť potrebné prijať ďalšie opatrenia.

Funkcia ventilu

[6] 2/2-cestný ventil, v kľudovej polohe zatvorený

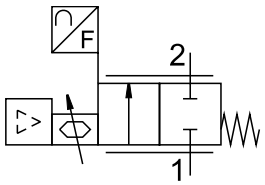

Menovitá šírka

[14] 1,4 mm

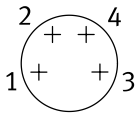

Priradenie pinov pre VEMD-L-6-14-20-D21-M5-1-R1-V4:

- Pin 1: +24 V DC Napájacie napätie
- Pin 2: + požadovaná hodnota 0,2 ... 10 V
- Pin 3: GND
- Pin 4: + skutočná hodnota 0,2 ... 10 V

Priradenie pinov pre VEMD-L-6-14-20-D21-M5-5-R1-V4:

- Pin 1: Napájacie napätie +12 V DC
- Pin 2, 3 a 4 sú zhodné s priradením pinov na VEMD-L-6-14-20-D21-M5-1-R1-V4

[60] 6 mm

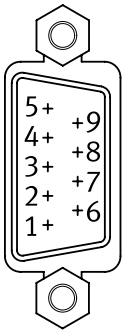

Pin 1: GND
Pin 2: 12... 24 V jednosmerné napájacie napätie
Pin 3: RS232 RX externý
Pin 4: RS232 TX externý
Pin 5: RS485-P externý
Pin 6: Analógový vstup (IN)
Pin 7: Analógový výstup (OUT)
Pin 8: Analógové (vstup referenčného diferenciálneho napätia a výstupné napätie)
Pin 9: RS485-N externý

Vlastnosti

Zobrazovacie zariadenie

Regulátor hmotnostného prietoku VEMD s menovitou šírkou 6 mm je k dispozícii s displejom alebo bez neho.

[_]	Bez



[D]	Displej



Diagramy

Link vemd

Diagramy uvedené v tomto dokumente sú k dispozícii aj na internete. Tam je možné zobraziť presné hodnoty.

Legenda k typovému označeniu

001	Konštrukčný rad	
VEMD	Regulátor hmotnostného prietoku	

002	Variant	
	Funkcia Plug and Work	

003	Druh rozvádzacieho ventilu	
L	Samostatný ventil	

004	Funkcia ventilu	
6	2/2-cestný ventil, v kľudovej polohe zatvorený	

005	Menovitá šírka	
14	1,4 mm	
60	6 mm	

006	Rozsah prietoku	
10	10 l/min	
20	20 l/min	
50	50 l/min	
100	100 l/min	
200	200 l/min	

007	Rozsah tlaku [bar]	
D9	0 ... 6	
D21	0 ... 2,5	

008	Pneumatický prípoj	
G14	G1/4	
M5	M5	

009	Menovité prevádzkové napätie	
1	24 V DC	
5	12 V DC	
5Y	12 V DC až 26 V DC	

010	Zbernicový protokol/ovládanie	
	Bez	
MP	Multiprotokol	

011	Elektrický prípoj	
M1	Multipól so zástrčkou SUB-D	
R1	Samostatný konektor M8, 4-pin	

012	Zobrazovacie zariadenie	
	Bez	
D	Displej	

013	Zadanie požadovaných hodnôt pre samostatné ventily	
VA	0 ... 10 V a 4 ... 20 mA	
V4	0,2 ... 10 V	

Údajový list

Všeobecné technické údaje, menovitá šírka 1,4 mm



Rozsah regulácie prietoku[1)]	0 ... 20 l/min
Funkcia ventilu	2-cestný proporcionálny prietokový regulačný ventil
Rozmery Š x D x V	37 mm x 70 mm x 31 mm
Menovitá šírka	1,4 mm
Pneumatický prípoj 1	Vnútorný závit M5
Pneumatický prípoj 2	Vnútorný závit M5
Spôsob upevnenia	Priame upevnenie závitom
Montážna poloha	ľubovoľná
Smer prietoku	nereverzibilné
Hmotnosť výrobku	92 g
Veľkosť	10

1) Prietok je kalibrovaný vo výrobe na normalizované fyzikálne podmienky podľa DIN 1343 (1013 mbar, 0 °C)

Elektrické údaje, menovitá šírka 1,4 mm

Rozsah regulácie prietoku	0 ... 20 l/min	
Menovité prevádzkové napätie DC	12 V	24 V
Elektrický prípoj	4-pin M8x1, kódovanie A podľa EN 61076- 2-104 Zástrčka	
Rozsah prevádzkového napätia DC	11,1 ... 13,2 V	22 ... 26,4 V
Rozsah signálu analógového vstupu	0,2 - 10 V	
Rozsah signálu analógového výstupu	0,2 - 10 V	
Požadovaná hodnota	0,2 - 10 V	
Max. spotreba elektrickej energie	1 W	
Max. spotreba prúdu	65 mA	40 mA
Doba zopnutia	100%	
Ochrana proti prepólovaniu	pre prípoje prevádzkového napätia	
Druh krytia	IP40	
Pokyny k druhu krytia	IP51 pri horizontálnej montáži	

Údajový list

Prevádzkové podmienky a podmienky prostredia, menovitá šírka 1,4 mm	
Rozsah regulácie prietoku	0 ... 20 l/min
Prevádzkový tlak	0 ... 0,25 MPa
Prevádzkový tlak	0 ... 2,5 bar
Tlak preťaženia	0,6 MPa
Tlak pre preťaženie	6 bar
Tlak pre roztrhnutie	1 MPa
Deštrukčný tlak	10 bar
Médium	Argón Stlačený vzduch podľa ISO 8573-1:2010 [5:4:1] Dioxid uhličitý Kyslík (aplikácie s kyslíkom podľa IEC 60601-1 len na vyžiadanie) Dusík
Poznámka k médiu	Prevádzka s mazaním nie je možná
Podmienky prostredia	Nevhodné na použitie v prostredí obohatenom o kyslík podľa IEC 60601-1
Špecifické vlastnosti	kompatibilný s kyslíkom podľa DIN EN 1797
Presnosť hodnoty prietoku	± (4% meranej hodnoty + 1,25% FS)
Opakovateľná presnosť v ± %FS	1 %FS
Hysteréza v ± %FS	2,5 %FS
Chyba linearity FS	2%
Teplotný koeficient	0,1 %/K
Pokyny k rozsahu regulácie prietoku	Uvedený rozsah regulácie prietoku je platný iba pri izbovej teplote. Pri zvýšenej izbovej teplote môže dôjsť k redukcii maximálne regulovateľného prietoku.
Teplota okolia	0 ... 50°C
Teplota média	5 ... 40°C
Skladovacia teplota	-20 ... 70°C
Povolenie	RCM Mark
Zodpovedá norme	EN 61000-6-2 (EMV) EN 61000-6-3 (EMV)
Značka CE (pozri prehlásenie o zhode)[1)]	podľa smernice EU-EMV podľa smernice EÚ RoHS
Značka UKCA (pozri prehlásenie o zhode)[2)]	podľa predpisov UK RoHS pre EMV podľa predpisov UK RoHS
Značka KC	KC-EMV

1) Pozrite si vyhlásenie o zhode pre oblasť použitia: www.festo.sk/catalogue/... d Podpora/Sťahovanie.
V prípade obmedzenia používania zariadení v obytných, obchodných a komerčných oblastiach, ako aj v malých podnikoch, môžu byť potrebné ďalšie opatrenia na zníženie vyžarovaného rušenia
.

2) Pozrite si vyhlásenie o zhode pre oblasť použitia: www.festo.sk/catalogue/... d Podpora/Sťahovanie.
V prípade obmedzenia používania zariadení v obytných, obchodných a komerčných oblastiach, ako aj v malých podnikoch, môžu byť potrebné ďalšie opatrenia na zníženie vyžarovaného rušenia
.

Materiály, menovitá šírka 1,4 mm	
Rozsah regulácie prietoku	0 ... 20 l/min
Materiál tesnení	EPDM NBR
Materiál veka	PA-zosilený
Pokyny k materiálu	V zhode s RoHS
Zhoda s LABS	VDMA24364 zóna III

Údajový list

Prietok qn v závislosti od požadovanej hodnoty s, celkový rozsah hodnôt, menovitá šírka 1,4 mm

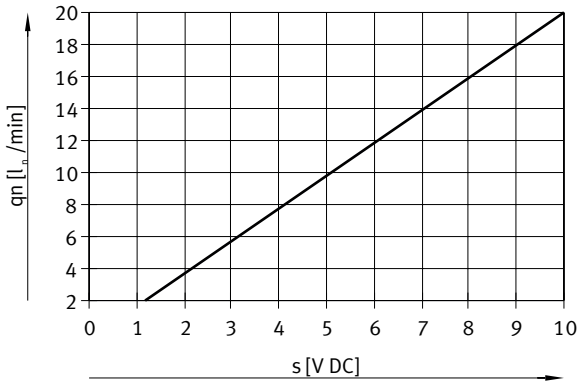

Prietok qn v závislosti od požadovanej hodnoty s, podrobný rozsah, menovitá šírka 1,4 mm

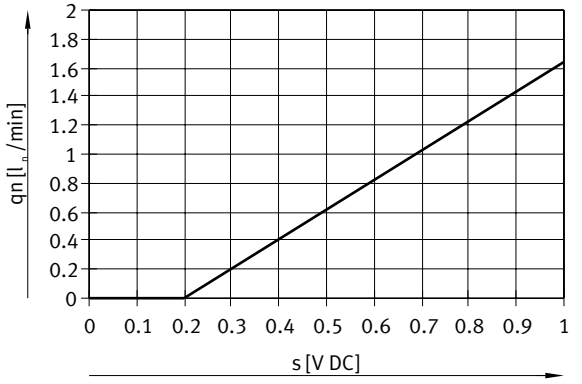

Maximálny prietok nad prevádzkovým tlakom, pri izbovej teplote, menovitá šírka 1,4 mm

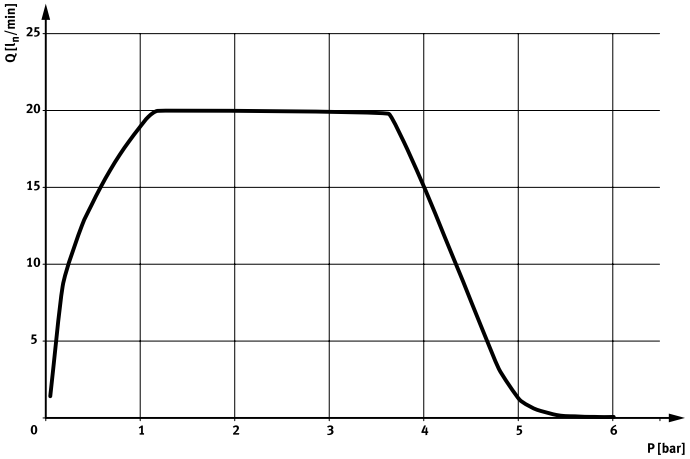

Údajový list

Všeobecné technické údaje, menovitá šírka 6 mm



Rozsah regulácie prietoku[1)]	2 ... 200 l/min	0,1 ... 10 l/min	1 ... 100 l/min	0,5 ... 50 l/min
Funkcia ventilu	2-cestný proporcionálny prietokový regulačný ventil, zatv.			
Rozmery Š x D x V	116 mm x 38 mm x 124 mm			
Menovitá šírka	6 mm	1 mm	6 mm	
Pneumatický prípoj 1	Vnútorný závit G1/4			
Pneumatický prípoj 2	Vnútorný závit G1/4			
Spôsob upevnenia	Priame upevnenie cez priebežný otvor Montážna doska, priskrutkovaná na DIN lištu s príslušenstvom pevne priskrutkované s priebežným otvorom pre skrutku M4			
Montážna poloha	ľubovoľná			
Spôsob ovládania	elektrický			
Smer prietoku	nereverzibilné			
Hmotnosť výrobku	630 g			
Veľkosť	100			

1) Prietok je kalibrovaný vo výrobe na normalizované fyzikálne podmienky podľa DIN 1343 (1013 mbar, 0 °C)

Elektrické údaje, menovitá šírka 6 mm

Rozsah regulácie prietoku	2 ... 200 l/min	0,1 ... 10 l/min	1 ... 100 l/min	0,5 ... 50 l/min
Typ indikácie	Svetelná dióda TFT, farebný			
Menovité prevádzkové napätie DC	24 V			
Rozsah prevádzkového napätia DC	12 ... 24 V			
Rozsah signálu analógového vstupu	0 - 10 V 4 - 20 mA 1 - 5 V			
Rozsah signálu analógového výstupu	0 - 10 V 1 - 5 V 4 - 20 mA			
Požadovaná hodnota	4 - 20 mA 0 - 10 V 1 - 5 V Modbus®			
Max. spotreba elektrickej energie	8,5 W			
Doba zopnutia	100%			
Ochrana proti prepólovaniu	pre prípoje prevádzkového napätia			
Druh krytia	IP40			
Funkcia diagnostiky	Zobrazenie LED diódou			
Elektrický prípoj 1, funkcia	Komunikácia			
Elektrický prípoj 1, typ prípoja	Zásuvka			
Elektrický prípoj 1, pripojovacia technika	RJ45			
Elektrický prípoj 1, počet pinov/žíl	8			
Elektrický prípoj 2, funkcia	Analógový vstup, Komunikácia, Elektrické napájanie			
Elektrický prípoj 2, typ prípoja	Zástrčka			
Elektrický prípoj 2, pripojovacia technika	Sub-D			
Elektrický prípoj 2, počet pinov/žíl	9			

Údajový list

Prevádzkové podmienky a podmienky prostredia, menovitá šírka 6 mm								
Rozsah regulácie prietoku	2 ... 200 l/min		0,1 ... 10 l/min		1 ... 100 l/min		0,5 ... 50 l/min	
Typ indikácie[1]	Svetelná dióda	Svetelná dióda, TFT, farebný	Svetelná dióda	Svetelná dióda, TFT, farebný	Svetelná dióda	Svetelná dióda, TFT, farebný	Svetelná dióda	Svetelná dióda, TFT, farebný
Štandardný menovitý prietok (normalizovaný podľa DIN 1343)	200 l/min		10 l/min		100 l/min		50 l/min	
Prevádzkové médium	Argón Stlačený vzduch podľa ISO 8573-1:2010 [6:4:1] Dioxid uhličitý Kyslík Dusík							
Poznámka o prevádzkovom/riadiacom médiu	Prevádzka s mazaním nie je možná, maximálna veľkosť častíc 10 µm		Prevádzka s mazaním nie je možná, maximálna veľkosť častíc 5 µm		Prevádzka s mazaním nie je možná, maximálna veľkosť častíc 10 µm			
Menovitý prevádzkový tlak	0,3 MPa							
Menovitý prevádzkový tlak	43,5 psi							
Menovitý prevádzkový tlak	3 bar							
Prevádzkový tlak	0,1 ... 0,6 MPa							
Prevádzkový tlak	1 ... 6 bar							
Poznámka k prevádzkovému tlaku	Pre vstupné tlaky nad 4 bar a nízke prietoky: V časti pneumatického prívodu sa vyhnite komponentom, ktoré odrážajú tlakové vlny. Odraz tlakových vĺn môže viesť k vibráciám v systéme a k odchýlkam presnosti výrobku.							
Tlak preťaženia	0,8 MPa							
Tlak pre preťaženie	8 bar							
Tlak pre roztrhnutie	1,8 MPa							
Deštrukčný tlak	18 bar							
Maximálny prípustný únik	0,6 l/h							
Podmienky prostredia	Nevhodné na použitie v prostredí obohatenom o kyslík podľa IEC 60601-1 čo najčistejší okolitý vzduch sucho							
Presnosť hodnoty prietoku	± (1,3% prečítané + 0,7% FS)							
Opakovateľná presnosť hodnoty prietoku	± (0,1% meranej hodnoty + 0,1%FS)							
Správa o čistote povrchu podľa normy	ASTM G 63 ASTM G 93 ASTM G 94 CGA G 4.1 EIGA IGC 33/06/E ISO 15001							
Menovitá aplikačná výška	<= 2000 m ASL (> 79,5 kPa)							
Max. výška inštalácie	2 000 m							
Tlakový rosný bod	-20°C							
Teplota okolia	5 ... 40°C							
Teplota média	5 ... 40°C							
Skladovacia teplota	-20 ... 70°C							
Relatívna vlhkosť vzduchu	0 - 90%, nekondenzujúca							
Povolenie	C-Tick RCM Mark c UL us - Listed (OL)							
Zodpovedá norme	IEC 61010-1 ISO 15001							
Orgán, ktorý vydáva certifikát	UL E322346							
Značka CE (pozri prehlásenie o zhode)[2]	podľa smernice EU-EMV podľa smernice EÚ RoHS							
Značka UKCA (pozri prehlásenie o zhode)[3]	podľa predpisov UK RoHS pre EMV podľa predpisov UK RoHS							

1) Svetelná dióda = verzia bez displeja, svetelná dióda a TFT farebný = verzia s displejom

2) Pozrite si vyhlásenie o zhode pre oblasť použitia: www.festo.sk/catalogue/... -> Support/Downloads.
V prípade obmedzenia používania zariadení v obytných, obchodných a komerčných oblastiach, ako aj v malých podnikoch, môžu byť potrebné ďalšie opatrenia na zníženie vyžarovaného rušenia.

3) Pozrite si vyhlásenie o zhode pre oblasť použitia: www.festo.sk/catalogue/... -> Support/Downloads.
V prípade obmedzenia používania zariadení v obytných, obchodných a komerčných oblastiach, ako aj v malých podnikoch, môžu byť potrebné ďalšie opatrenia na zníženie vyžarovaného rušenia.

Údajový list

Materiály, menovitá šírka 6 mm

Rozsah regulácie prietoku	2 ... 200 l/min		0,1 ... 10 l/min		1 ... 100 l/min		0,5 ... 50 l/min	
Typ indikácie[1)]	Svetelná dióda	Svetelná dióda, TFT, farebný	Svetelná dióda	Svetelná dióda, TFT, farebný	Svetelná dióda	Svetelná dióda, TFT, farebný	Svetelná dióda	Svetelná dióda, TFT, farebný
Materiál telesa	Eloxovaný hliník PA-zosilený Makrolon®	Eloxovaný hliník PA-zosilený Makrolon® POM	Eloxovaný hliník PA-zosilený Makrolon®	Eloxovaný hliník PA-zosilený Makrolon® POM	Eloxovaný hliník PA-zosilený Makrolon®	Eloxovaný hliník PA-zosilený Makrolon® POM	Eloxovaný hliník PA-zosilený Makrolon®	Eloxovaný hliník PA-zosilený Makrolon® POM
Materiál tesnení	EPDM FPM							
materiály v kontakte s médiom	Hliníková tvárna zliatina, eloxovaná EPDM Epoxyd FPM PA-zosilený PFPE mazivo s anorganickými zahusťovadlami Kremík Nitrid kremičitý vysokolegovaná oceľ, nehrdzavejúca							
Pokyny k materiálu	V zhode s RoHS							
Zhoda s LABS	VDMA24364 zóna III							

1) Svetelná dióda = verzia bez displeja, svetelná dióda a TFT farebný = verzia s displejom

Maximálny prietok pri prevádzkovom tlaku, pri izbovej teplote, menovitá šírka 6 mm, vzduch

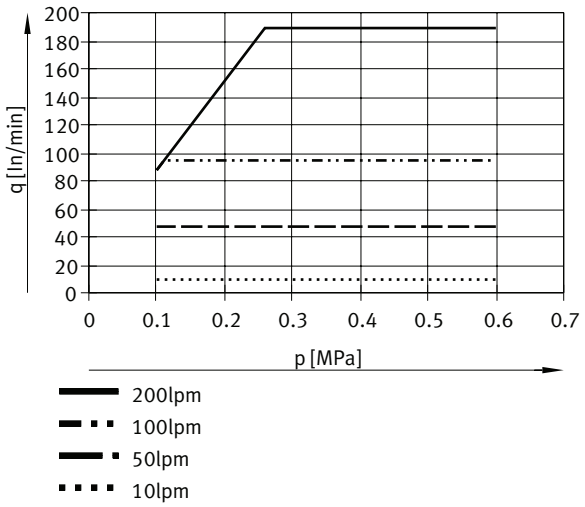

Údajový list

Maximálny prietok nad vstupným tlakom, pri izbovej teplote, menovitá šírka 6 mm, N2

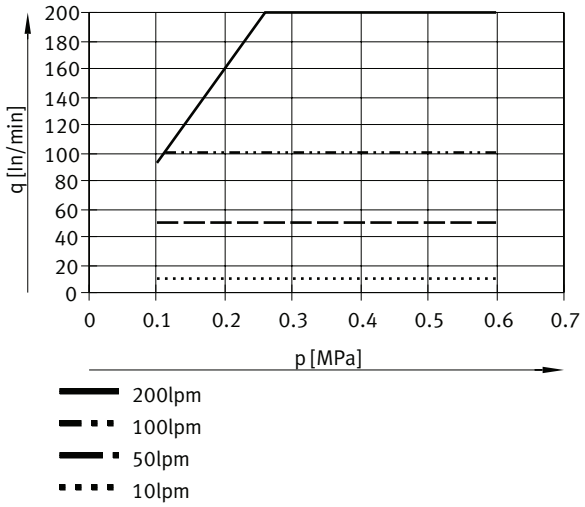

Konverzia plynu, menovitá šírka 6 mm

Maximálne prietoky pre rôzne plyny:

VEMD-...-10:
- N2: 10 ln/min
- Q: 12,50 g/min
- Vzduch: 9,7 ln/min
- AR: 7,0 ln/min
- CO2: 6,4 ln/min
- O2: 8,8 ln/min

VEMD-...-50:
- N2: 50 ln/min
- Q: 62,49 g/min
- Vzduch: 48,4 ln/min
- AR: 35,1 ln/min
- CO2: 31,8 ln/min
- O2: 43,8 ln/min

VEMD-...-100:
- N2: 100 ln/min
- Q: 124,98 g/min
- Vzduch: 96,7 ln/min
- AR: 70,1 ln/min
- CO2: 63,7 ln/min
- O2: 87,5 ln/min

VEMD-...-200:
- N2: 200 ln/min
- Q: 249,97 g/min
- Vzduch: 193,4 ln/min
- AR: 140,25 ln/min
- CO2: 127,3 ln/min
- O2: 175,1 ln/min

Rozmery

Rozmery – Regulátor hmotnostného prietoku VEMD, menovitý priemer 1,4 mm

Stiahnuť CAD modely www.festo.com

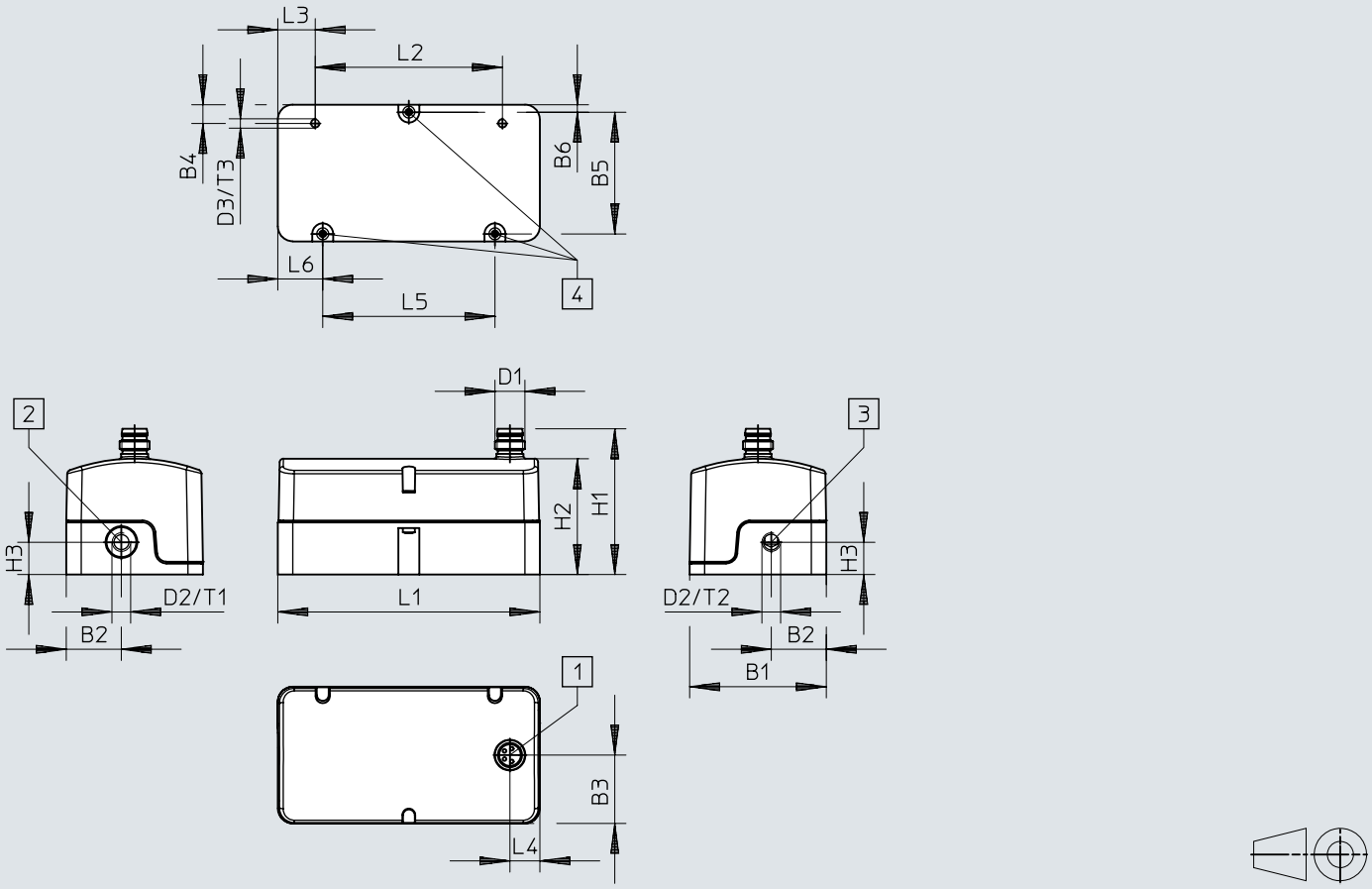

[1] Pripojovacia zástrčka, 4-pin
[2] Prípoj tlaku 1
[3] Pracovná prípojka 2
[4] Upevňovacie body, priechodzie otvory Ø 2,2 mm

	B1	B2	B3	B4	B5	B6	D1	D2	D3
VEMD	36,5	14,7	18,3	5	32,5	2	M8x1	M5	M2,5

	H1	H2	H3	L1	L2	L3	L4	L5	L6	T1	T2	T3
VEMD	38,9	30,9	8,6	70	50	10	8	46	12	8	5	5

Rozmery

Rozmery – Montáž na stenu VAME-P14-W Stiahnuť CAD modely www.festo.com

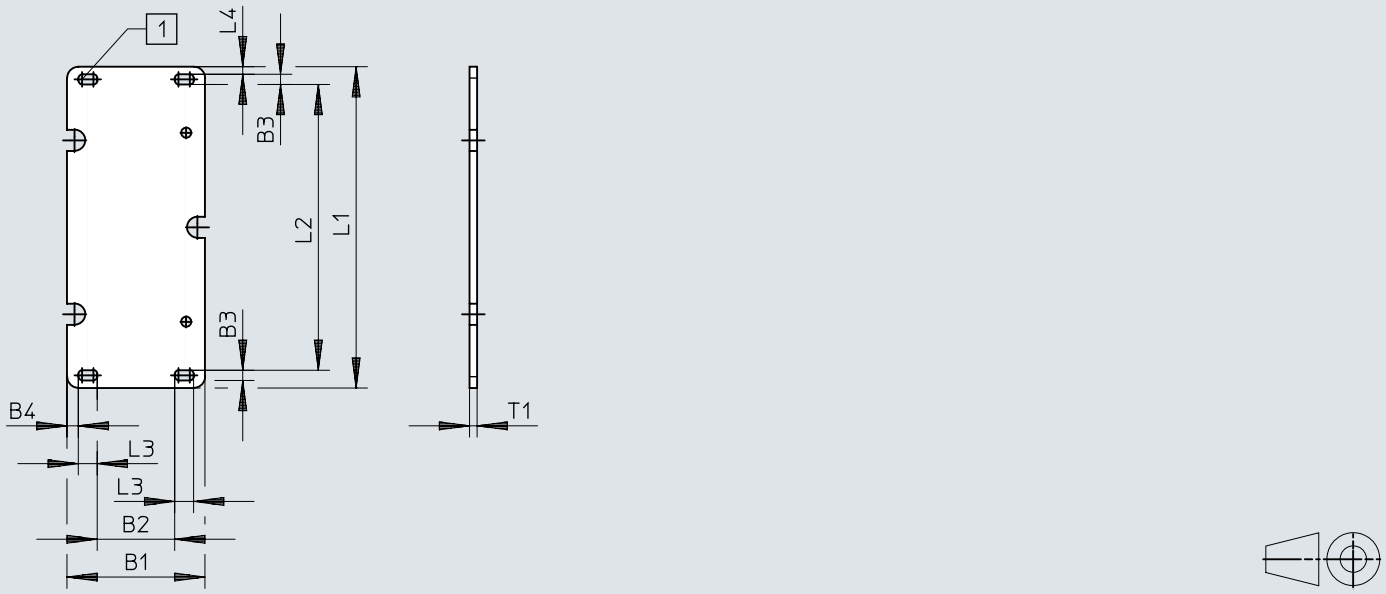

[1] Upevňovací zápich

	B1	B2	B3	B4	L1	L2	L3	L4	T1
VAME-P14-W	36,5	20,5	2,7	3	85	75,6	5	2	2

Rozmery

Rozmery – Regulátor hmotnostného prietoku VEMD, menovitá šírka 6 mm Stiahnuť CAD modely www.festo.com

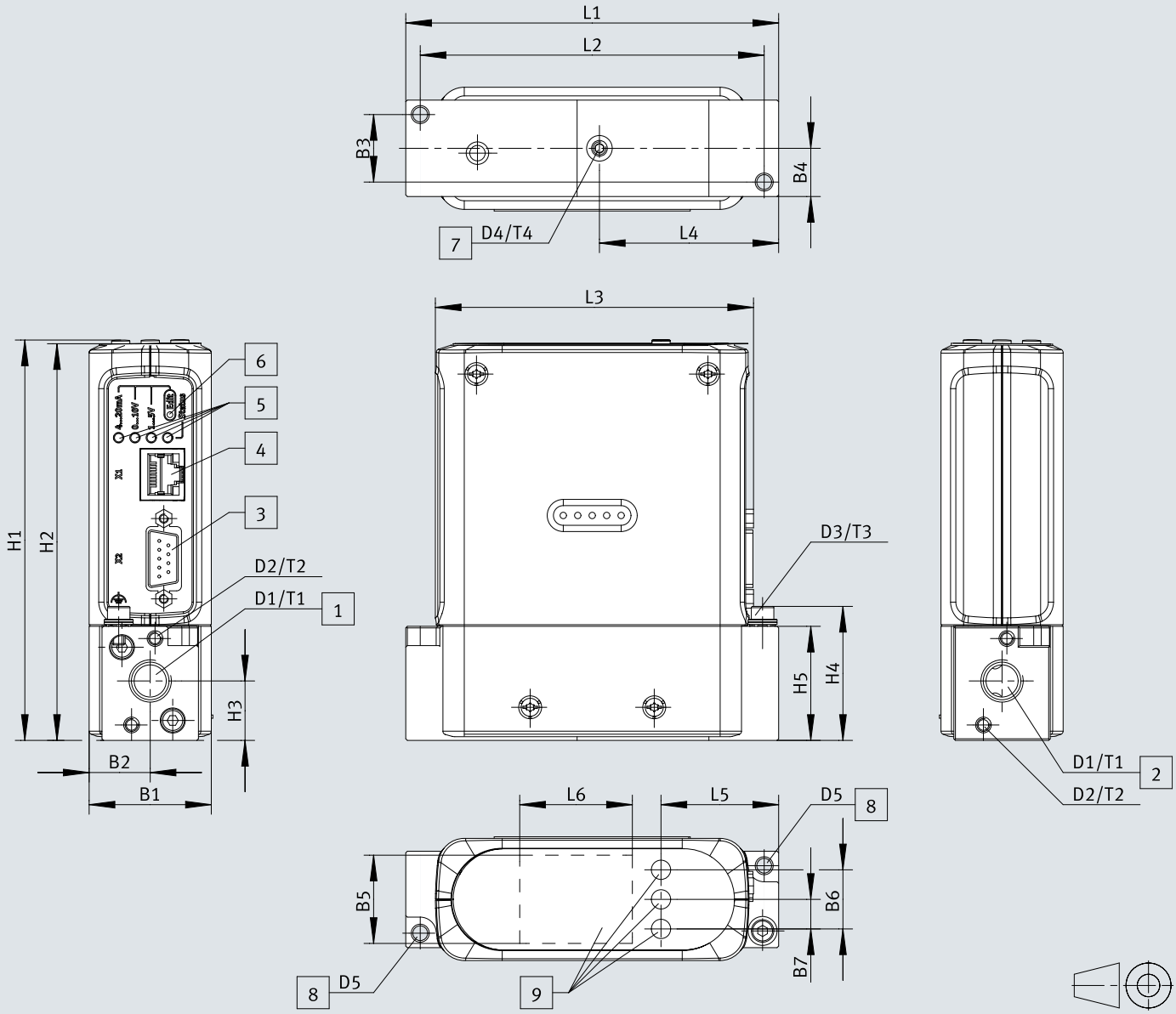

[1] Výstupný vzduch/pneumatický výstup
[2] Pracovný vzduch/pneumatický vstup
[3] Prípoj D-Sub
[4] Prípoj RJ45 (Ethernet)
[5] LED displej
[6] Tlačidlo nastavenia analógového vstupu
[7] Pripojenie DIN lišty
[8] Pripojenie pre montáž na stenu
[9] Displej s ovládacími tlačidlami (neplatí pre verziu bez displeja)

Rozmery

	B1	B2	B3	B4	B5	B6	B7	D1 ø	D2 ø	D3 ø	D4 ø	D5 ø	H1	H2
VEMD-L-6-60-10-D9-G14-5YMPM1-VA	38	19	21	15	-	-	-	G1/4	M4	M4	M4	4,6	124,6	123,5
VEMD-L-6-60-50-D9-G14-5YMPM1-VA														
VEMD-L-6-60-100-D9-G14-5YMPM1-VA														
VEMD-L-6-60-200-D9-G14-5YMPM1-VA														
VEMD-L-6-60-10-D9-G14-5YMPM1D-VA					27,5	18,4	9,2							
VEMD-L-6-60-50-D9-G14-5YMPM1D-VA														
VEMD-L-6-60-100-D9-G14-5YMPM1D-VA														
VEMD-L-6-60-200-D9-G14-5YMPM1D-VA														

	H3	H4	H5	L1	L2	L3	L4	L5	L6	T1	T2	T3	T4
VEMD-L-6-60-10-D9-G14-5YMPM1-VA	18,5	42	35,5	116	107	100	55,8	-	-	13	8	8	10
VEMD-L-6-60-50-D9-G14-5YMPM1-VA													
VEMD-L-6-60-100-D9-G14-5YMPM1-VA													
VEMD-L-6-60-200-D9-G14-5YMPM1-VA													
VEMD-L-6-60-10-D9-G14-5YMPM1D-VA								36,5	35				
VEMD-L-6-60-50-D9-G14-5YMPM1D-VA													
VEMD-L-6-60-100-D9-G14-5YMPM1D-VA													
VEMD-L-6-60-200-D9-G14-5YMPM1D-VA													

Typové označenie

Regulátor hmotnostného prietoku VEMD, menovitý rozmer 1,4 mm, bez displeja

	Prevádzkový tlak	Prevádzkový tlak	Menovité prevádzkové napätie DC	Rozsah regulácie prietoku	Č. dielu	Typ
	0 ... 0.25 MPa	0 ... 2.5 bar	12 V	0 ... 20 l/min	**8086473**	**VEMD-L-6-14-20-D21-M5-5-R1-V4**
			24 V		**8086472**	**VEMD-L-6-14-20-D21-M5-1-R1-V4**

Regulátor hmotnostného prietoku VEMD, menovitá šírka 6 mm, s displejom

	Prevádzkový tlak	Prevádzkový tlak	Rozsah prevádzkového napätia DC	Rozsah regulácie prietoku	Č. dielu	Typ
	0,1 ... 0.6 MPa	1 ... 6 bar	12 ... 24 V	0,1 ... 10 l/min	**8163826**	**VEMD-L-6-10-10-D9-G14-5YMPM1D-VA**
				0,5 ... 50 l/min	**8163828**	**VEMD-L-6-60-50-D9-G14-5YMPM1D-VA**
				1 ... 100 l/min	**8163829**	**VEMD-L-6-60-100-D9-G14-5YMPM1D-VA**
				2 ... 200 l/min	**8163830**	**VEMD-L-6-60-200-D9-G14-5YMPM1D-VA**

Regulátor hmotnostného prietoku VEMD, menovitá šírka 6 mm, bez displeja

	Prevádzkový tlak	Prevádzkový tlak	Rozsah prevádzkového napätia DC	Rozsah regulácie prietoku	Č. dielu	Typ
	0,1 ... 0.6 MPa	1 ... 6 bar	12 ... 24 V	0,1 ... 10 l/min	**8163821**	**VEMD-L-6-10-10-D9-G14-5YMPM1-VA**
				0,5 ... 50 l/min	**8163823**	**VEMD-L-6-60-50-D9-G14-5YMPM1-VA**
				1 ... 100 l/min	**8163824**	**VEMD-L-6-60-100-D9-G14-5YMPM1-VA**
				2 ... 200 l/min	**8163825**	**VEMD-L-6-60-200-D9-G14-5YMPM1-VA**

Prehľad periférií

VEMD-L-6-14-... na montážnej doske

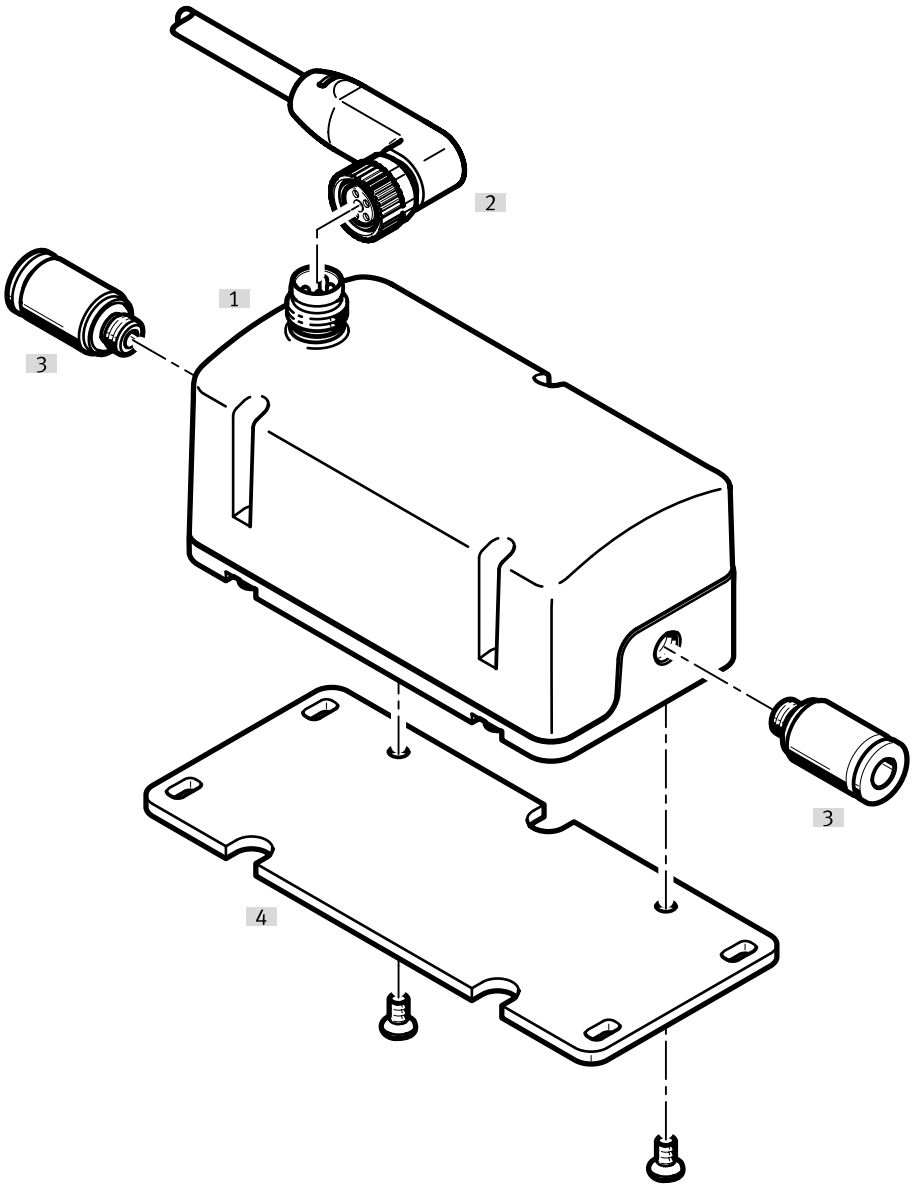

Príslušenstvo			→ Stránka/internet
	Typ/Objednávací kód	Popis	
[1]	Regulátor hmotnostného prietoku VEMD	–	vemd
[2]	Spojovacie vedenie NEBA	-	19
[3]	Nástrčná závitová spojka QSM/NPQM	na pripojenie hadíc na stlačený vzduch s kalibráciou vonkajšieho priemeru	19
[4]	Montážna doska VAME-P14	na upevnenie ventilu	19

Prehľad periférií

VEMD-L-6-60-... na upevnení na DIN lištu

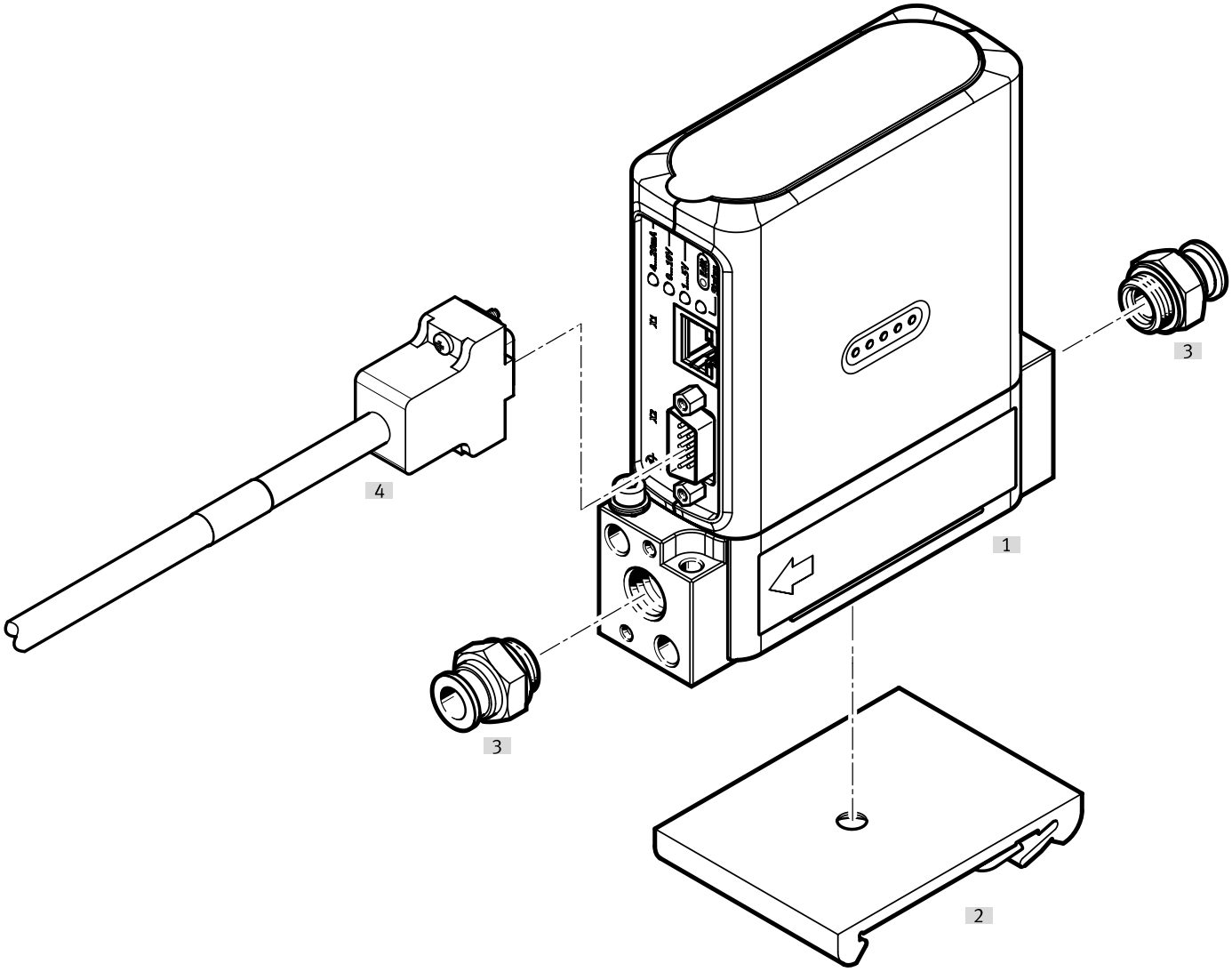

Príslušenstvo			→ Stránka/internet
	Typ/Objednávací kód	Popis	
[1]	Regulátor hmotnostného prietoku VEMD	–	vemd
[2]	Upevnenie na DIN lištu CAFM	na upevnenie ventilu	20
[3]	Nástrčná závitová spojka QS	na pripojenie hadíc na stlačený vzduch s kalibráciou vonkajšieho priemeru	20
[4]	Pripojovacie vedenie KMP6	–	20

Príslušenstvo

Spojovacie vedenie, priama zásuvka, otvorený koniec, pre menovitú šírku 1,4 mm

	Elektrický prípoj 1, typ prípoja	Elektrický prípoj 1, pripojovacia technika	Elektrický prípoj 1, počet pinov/žíl	Dĺžka kábla	Č. dielu	Typ
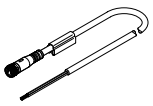	Zásuvka	M8x1, kódovanie A podľa EN 61076- 2-104	4	2,5 m	**8078227**	**NEBA-M8G4-U-2.5-N-LE4**
				5 m	**8078228**	**NEBA-M8G4-U-5-N-LE4**

Spojovacie vedenie, uhlová zásuvka, otvorený koniec, pre menovitú šírku 1,4 mm

	Elektrický prípoj 1, typ prípoja	Elektrický prípoj 1, pripojovacia technika	Elektrický prípoj 1, počet pinov/žíl	Dĺžka kábla	Č. dielu	Typ
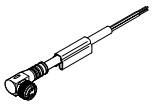	Zásuvka	M8x1, kódovanie A podľa EN 61076- 2-104	4	2,5 m	**8078233**	**NEBA-M8W4-U-2.5-N-LE4**

Spojovacie vedenie, priama zásuvka, priama zástrčka, pre menovitú šírku 1,4 mm

	Elektrický prípoj 1, typ prípoja	Elektrický prípoj 1, pripojovacia technika	Elektrický prípoj 1, počet pinov/žíl	Dĺžka kábla	Č. dielu	Typ
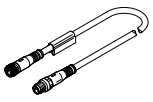	Zásuvka	M8x1, kódovanie A podľa EN 61076- 2-104	4	2,5 m	**8078295**	**NEBA-M8G4-U-2.5-N-M8G4**
				5 m	**8078234**	**NEBA-M8W4-U-5-N-LE4**

Montáž na stenu, pre montáž ventilu, pre menovitú šírku 1,4 mm

	Montážna poloha	Č. dielu	Typ
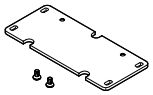	ľubovoľná	**5225721**	**VAME-P14-W**

Nástrčná závitová spojka, s vnútorným šesťhranom, kovové vyhotovenie, pre menovitú šírku 1,4 mm

	Pneumatický prípoj 1	Pneumatický prípoj 2	Č. dielu	Typ
	Vonkajší závit M5	pre hadicu s vonkajším priemerom 4 mm	**558657**	**NPQM-DK-M5-Q4-P10**
		pre hadicu s vonkajším priemerom 6 mm	**558658**	**NPQM-DK-M5-Q6-P10**

Nástrčná závitová spojka, s vnútorným šesťhranom, plastové vyhotovenie, pre menovitú šírku 1,4 mm

	Pneumatický prípoj 1	Pneumatický prípoj 2	Č. dielu	Typ
	Vonkajší závit M5	pre hadicu s vonkajším priemerom 3 mm	**153313**	**QSM-M5-3-I**
		pre hadicu s vonkajším priemerom 4 mm	**153315**	**QSM-M5-4-I**
		pre hadicu s vonkajším priemerom 6 mm	**153317**	**QSM-M5-6-I**

Príslušenstvo

Nástrčná závitová spojka, s vonkajším šesťhranom, kovové vyhotovenie, pre menovitú šírku 1,4 mm

	Pneumatický prípoj 1	Pneumatický prípoj 2	Č. dielu	Typ
	Vonkajší závit M5	pre hadicu s vonkajším priemerom 3 mm	**153302**	**QSM-M5-3**
		pre hadicu s vonkajším priemerom 4 mm	**153304**	**QSM-M5-4**
		pre hadicu s vonkajším priemerom 6 mm	**153306**	**QSM-M5-6**

Nástrčná závitová spojka, s vonkajším šesťhranom, pre menovitú šírku 6 mm

	Pneumatický prípoj 1	Pneumatický prípoj 2	Veľkosť balenia	Č. dielu	Typ
	Vonkajší závit G1/4	pre hadicu s vonkajším priemerom 6 mm	10	**186097**	**QS-G1/4-6**
			100	**132039**	**QS-G1/4-6-100**
		pre hadicu s vonkajším priemerom 8 mm	10	**186099**	**QS-G1/4-8**
			50	**132040**	**QS-G1/4-8-50**
		pre hadicu s vonkajším priemerom 10 mm	10	**186101**	**QS-G1/4-10**
			50	**132041**	**QS-G1/4-10-50**

Nástrčná spojka, s vonkajším šesťhranom, pre menovitú šírku 6 mm

	Pneumatický prípoj 1	Pneumatický prípoj 2	Veľkosť balenia	Č. dielu	Typ
	Vonkajší závit G1/4	pre hadicu s vonkajším priemerom 6 mm	10	**8203297**	**NPQO-D-G14-Q6-P10**
		pre hadicu s vonkajším priemerom 8 mm		**8203298**	**NPQO-D-G14-Q8-P10**
		pre hadicu s vonkajším priemerom 10 mm	5	**8203299**	**NPQO-D-G14-Q10-P5**

Pripojovacie vedenie, pre menovitý šírku 6 mm

	Elektrický prípoj 1, typ prípoja	Elektrický prípoj 1, pripojovacia technika	Elektrický prípoj 1, počet pinov/žíl	Dĺžka kábla	Č. dielu	Typ
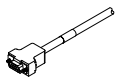	Zásuvka	Sub-D	9	2,5 m	**531184**	**KMP6-09P-8-2,5**
				5 m	**531185**	**KMP6-09P-8-5**
				10 m	**531186**	**KMP6-09P-8-10**

Upevnenie na DIN lištu, pre menovitú šírku 6 mm

	Hmotnosť výrobku	Č. dielu	Typ
	22 g	**570043**	**CAFM-F1-H**