Ventilový terminál VTOP

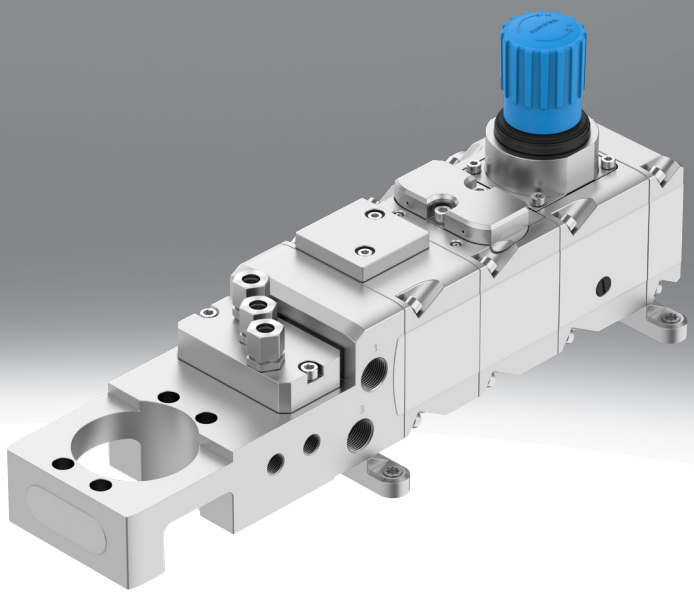

Vlastnosti

Na jeden pohľad

Inovatívne, modulárne, kompaktné kompletné riešenie pre aplikácie riadenia

- Moduly, ako sú Fail-Safe, posilňovač objemu a filter s regulačným ventilom, sa dajú navzájom ľubovoľne kombinovať, ľahko sa inštalujú, dajú sa bez problémov rozšíriť a dodatočne namontovať
- Patentovaný integrovaný rozvod vzduchu na zásobovanie všetkých modulov, ako aj pohonu a pozicionéra, bez vonkajšieho potrubia, ktoré je náchylné na netesnosti
- Štandardizované montážne rozhranie na priame upevnenie pozicionéra podľa VDI/VDE 3847-2
- Individuálne rozhranie pre nepriame nastavenie polohovacieho zariadenia bez štandardizovaného rozhrania v súlade s VDI/VDE3847-2
- Optimalizované pre pozicionér CMSH na ovládanie jednočinných a dvojčinných kyvných a lineárnych pohonov
- Vhodné pre kyvné pohony DFPD-C s mechanickým rozhraním podľa VDI/VDE 3847-2 a pre lineárne pohony DFPI-NB3 podľa ISO 15552
- Vzdialená verzia je vhodná aj pre jednočinné a dvojčinné pneumatické pohony, ktoré nemožno namontovať priamo cez prírubu
- Udržateľná prevádzka vďaka zníženiu netesností v miestach tesnenia

Funkcia pozície

Všetky moduly VTOP je možné objednať ako samostatné čísla dielov. Jednotlivé konfiguračné vlastnosti sú uvedené v typovom kóde.

Moduly sú rozdelené nasledovne:
- TB1, TB3, TB4 - VABP
- VB1, VB2 - VOGM
- PC1, PC2 - PCRI
- FS1 - VOGI
- EP1 - VABE

Legenda k typovému označeniu

001	Konštrukčný rad	
VTOP	Ventilový terminál	

002	Veľkosť	
100	100 mm	

003	Prípoj napájania tlakom	
F90	Príruba, menovitá šírka 9 mm	

004	Miesto pripojenia napájania tlakom	
L	Vľavo	

005	Funkcia pozície	
PC1	Filter s regulačným ventilom, tlakový rozsah 0,5 ... 12 barov, jemnosť filtra 5 µm	
PC2	Filter s regulačným ventilom, tlakový rozsah 0,5 ... 12 barov, jemnosť filtra 40 µm	
TB1	Pripojovací blok pre bezpečnostné funkcie, HFT0 pripravené na odvetranie, VDI/VDE 3845	
TB3	Pripojovací blok pre bezpečnostné funkcie, HFT0 pripravené na odvetranie, VDI/VDE 3847	
TB4	Pripojovací blok pre bezpečnostné funkcie, HFT1 pripravené na odvetranie, VDI/VDE 3847	
VB1	Objemový posilňovač, jednočinný	
VB2	Objemový posilňovač, dvojčinný	
FS1	Modul na dosiahnutie určenej koncovej polohy v prípade výpadku tlaku	
EP1	Koncová doska, dvojčinná, možnosť prepínania smeru pôsobenia	

Údajový list

Všeobecné technické údaje ventilový terminál VTOP	
Veľkosť	100 mm
Varianty	Pripojovací blok pre bezpečnostné funkcie, HFT0 pripravené na odvetranie, VDI/VDE 3845 Pripojovací blok pre bezpečnostné funkcie, HFT0 pripravené na odvetranie, VDI/VDE 3847 Pripojovací blok pre bezpečnostné funkcie, HFT1 pripravené na odvetranie, VDI/VDE 3847 Koncová doska, dvojčinná, možnosť prepínania smeru pôsobenia Filter s regulačným ventilom, tlakový rozsah 0,5 ... 12 barov, jemnosť filtra 40 µm Filter s regulačným ventilom, tlakový rozsah 0,5 ... 12 barov, jemnosť filtra 5 µm Modul na dosiahnutie určenej koncovej polohy v prípade výpadku tlaku Objemový posilňovač, dvojčinný Objemový posilňovač, jednočinný
Spôsob upevnenia	s príslušenstvom
Montážna poloha	ľubovoľná
Pneumatický prípoj	Dizajn pripojovacích dosiek, vetranie
Prevádzkové médium	Stlačený vzduch podľa ISO 8573-1:2010 [-:7:-] Inertné plyny
Poznámka o prevádzkovom/riadiacom médiu	Prevádzka s mazaním nie je možná
Prevádzkový tlak	0 ... 0,9 MPa
Prevádzkový tlak	0 ... 9 bar
Prevádzkový tlak	0 ... 130,5 psi
Odolnosť proti vibráciám[1)]	Test použitia pre transport so stupňom 1 podľa FN 942017-4 a EN 60068-2-6
Odolnosť proti nárazom[2)]	Test nárazov so stupňom intenzity 1 podľa FN 942017-5 a EN 60068-2-27
Materiál telesa	Hliníková tvárna zliatina, hladko eloxovaná (20 µm)
Materiál veka	Hliníková tvárna zliatina, hladko eloxovaná (20 µm)
Materiál otočného ovládača	POM
Materiál pružiny	Pružinová oceľ
Materiál skrutiek	nehrdzavejúca vysokolegovaná oceľ
Materiál tesnení	EPDM NBR
Materiál filtra	PE
Pokyny k materiálu	V zhode s RoHS
Zhoda s LABS	VDMA24364 zóna III

1) V návode na obsluhu si všimnite počet modulov, ďalšie informácie nájdete na www.festo.com/catalogue/vtop

2) V návode na obsluhu si všimnite počet modulov, ďalšie informácie nájdete na www.festo.com/catalogue/vtop

Údajový list

Všeobecné technické údaje adaptérová doska VABA-C13-100-...-G12		
Veľkosť 2	Veľkosť 1	Veľkosť 2
Veľkosť[1)]	240 300 480 700 900	1 200 2 300
Konštrukcia	Adaptér pre otočný pohon	
Ventilový prípoj zodpovedá norme	VDI/VDE 3847-2	
Montážna poloha	ľubovoľná	
Pneumatický prípoj	Dizajn pripojovacích dosiek, vetranie	
Pneumatický prípoj 1	G1/2	
Pneumatický prípoj 2	interný	
Pneumatický prípoj 3	G1/2	
Pneumatický prípoj 4	interný	
Prevádzkové médium	Stlačený vzduch podľa ISO 8573-1:2010 [7:7:-], Inertné plyny	
Poznámka o prevádzkovom/riadiacom médiu	Prevádzka s mazaním nie je možná	
Teplota média	-40 ... 80°C	
Teplota okolia	-40 ... 80°C	
Prevádzkový tlak	0 ... 0,9 MPa	
Prevádzkový tlak	0 ... 9 bar	
Trieda odolnosti proti korózii KBK[2)]	3 - vysoké nároky na odolnosť proti korózii	
Zhoda s LABS	VDMA24364 zóna III	
Pokyny k materiálu	V zhode s RoHS	
Materiál veka	Hliníková tvárna zliatina, hladko eloxovaná (20 µm)	
Materiál tesnení	EPDM, NBR	
Materiál telesa	Hliníková tvárna zliatina, hladko eloxovaná (20 µm)	
Materiál skrutiek	nehrdzavejúca vysokolegovaná oceľ	

1) Pozri kapitolu Periférne zariadenia

2) Ďalšie informácie www.festo.com/x/topic/kbk

Údajový list

Všeobecné technické údaje adaptérová doska VABA-C13-100-...-G12-G14

Veľkosť 2	Veľkosť 1	Veľkosť 2
Veľkosť[1]	180 240 300 360 480 700 720 900	960 1 200 1 440 1 920 2 300
Konštrukcia	Adaptér pre otočný pohon	
Ventilový prípoj zodpovedá norme	VDI/VDE 3845-1	
Montážna poloha	ľubovoľná	
Pneumatický prípoj	Dizajn pripojovacích dosiek, vetranie	
Pneumatický prípoj 1	G1/2	
Pneumatický prípoj 2	G1/4	
Pneumatický prípoj 3	G1/2	
Pneumatický prípoj 4	G1/4	
Prevádzkové médium	Stlačený vzduch podľa ISO 8573-1:2010 [7:7:-], Inertné plyny	
Poznámka o prevádzkovom/riadiacom médiu	Prevádzka s mazaním nie je možná	
Teplota média	-40 ... 80°C	
Teplota okolia	-40 ... 80°C	
Prevádzkový tlak	0 ... 0,9 MPa	
Prevádzkový tlak	0 ... 9 bar	
Trieda odolnosti proti korózii KBK[2]	3 - vysoké nároky na odolnosť proti korózii	
Zhoda s LABS	VDMA24364 zóna III	
Pokyny k materiálu	V zhode s RoHS	
Materiál veka	Hliníková tvárna zliatina, hladko eloxovaná (20 µm)	
Materiál tesnení	EPDM, NBR	
Materiál telesa	Hliníková tvárna zliatina, hladko eloxovaná (20 µm)	
Materiál skrutiek	nehrdzavejúca vysokolegovaná oceľ	

1) Pozri kapitolu Periférne zariadenia

2) Ďalšie informácie www.festo.com/x/topic/kbk

Všeobecné technické údaje adaptérová doska VABA-C13-G14

Konštrukcia	Adaptér pre vzdialenú aplikáciu
Montážna poloha	ľubovoľná
Pneumatický prípoj	Dizajn pripojovacích dosiek, vetranie
Pneumatický prípoj 1	G1/4
Pneumatický prípoj 2	G1/4
Pneumatický prípoj 4	G1/4
Prevádzkové médium	Stlačený vzduch podľa ISO 8573-1:2010 [7:7:-], Inertné plyny
Poznámka o prevádzkovom/riadiacom médiu	Prevádzka s mazaním nie je možná
Teplota média	-40 ... 80°C
Teplota okolia	-40 ... 80°C
Prevádzkový tlak	0 ... 0,8 MPa
Prevádzkový tlak	0 ... 8 bar
Trieda odolnosti proti korózii KBK[1]	3 - vysoké nároky na odolnosť proti korózii
Zhoda s LABS	VDMA24364 zóna III
Pokyny k materiálu	V zhode s RoHS
Materiál veka	Hliníková tvárna zliatina, hladko eloxovaná (20 µm)
Materiál tesnení	EPDM, NBR
Materiál telesa	Hliníková tvárna zliatina, hladko eloxovaná (20 µm)
Materiál skrutiek	nehrdzavejúca vysokolegovaná oceľ

1) Ďalšie informácie www.festo.com/x/topic/kbk

Údajový list

Všeobecné technické údaje, objemový zosilňovač VOGM	
Konštrukcia	Ventil pre pripojovaciu dosku Membránový ventil nepriamo riadený sedlový ventil
Spôsob ovládania	pneumatický
Princíp tesnenia	mäkký
Montážna poloha	ľubovoľná
Funkcia ventilu	Proporcionálny 3/3-cestný ventil
Spôsob fungovania	dvojčinný, jednočinný
Spôsob návratu do základnej polohy	mechanická pružina
Pneumatický prípoj	Dizajn pripojovacích dosiek, vetranie
Prevádzkové médium	Stlačený vzduch podľa ISO 8573-1:2010 [7:7:-], Inertné plyny
Poznámka o prevádzkovom/riadiacom médiu	Prevádzka s mazaním nie je možná
Teplota média	-40 ... 80°C
Teplota okolia	-40 ... 80°C
Prevádzkový tlak	0,14 ... 0,8 MPa
Prevádzkový tlak	1,4 ... 8 bar
Prevádzkový tlak	20,3 ... 116 psi
Štandardný menovitý prietok (normalizovaný podľa DIN 1343)	1 240 l/min
Hodnota C	5,58 l/sbar
Hodnota b	0,214
Trieda odolnosti proti korózii KBK	3 - vysoké nároky na odolnosť proti korózii
Zhoda s LABS	VDMA24364 zóna III
Pokyny k materiálu	V zhode s RoHS
Materiál telesa	Hliníková tvárna zliatina, hladko eloxovaná (20 µm)
Materiál veka	Hliníková tvárna zliatina, hladko eloxovaná (20 µm)
Materiál tesnení	EPDM, NBR
Materiál skrutiek	nehrdzavejúca vysokolegovaná oceľ
Materiál pružiny	Pružinová oceľ

Údajový list

Všeobecné technické údaje, Fail-Safe modul VOGI	
Konštrukcia	Ventil pre pripojovaciu dosku nepriamo riadený sedlový ventil
Spôsob ovládania	pneumatický
Princíp tesnenia	mäkký
Montážna poloha	ľubovoľná
Funkcia ventilu	4/2 monostabilný Fail Safe
Spôsob fungovania	dvojčinný
Spôsob návratu do základnej polohy	mechanická pružina
Pneumatický prípoj	Dizajn pripojovacích dosiek, vetranie
Pneumatický prípoj 1	G1/2
Prevádzkové médium	Stlačený vzduch podľa ISO 8573-1:2010 [7:7:-] Inertné plyny
Poznámka o prevádzkovom/riadiacom médiu	Prevádzka s mazaním nie je možná
Teplota média	-20 ... 80°C
Teplota okolia	-20 ... 80°C
Prevádzkový tlak	0,33 ... 0,8 MPa
Prevádzkový tlak	3,3 ... 8 bar
Prevádzkový tlak	47,85 ... 116 psi
Štandardný menovitý prietok (normalizovaný podľa DIN 1343)	1 093 l/min
Trieda odolnosti proti korózii KBK	3 - vysoké nároky na odolnosť proti korózii
Zhoda s LABS	VDMA24364 zóna III
Pokyny k materiálu	V zhode s RoHS
Materiál telesa	Hliníková tvárna zliatina, hladko eloxovaná (20 µm)
Materiál veka	Hliníková tvárna zliatina, hladko eloxovaná (20 µm)
Materiál tesnení	EPDM, NBR
Materiál skrutiek	nehrdzavejúca vysokolegovaná oceľ
Materiál pružiny	Pružinová oceľ

Všeobecné technické údaje Prírubový modul pre bezpečnostné funkcie VABP	
Konštrukcia	Kanálová štruktúra 1oo1, Kanálová štruktúra 1oo2
Ventilový prípoj zodpovedá norme	VDI/VDE 3845-1, VDI/VDE 3847-1
Montážna poloha	ľubovoľná
Pneumatický prípoj	Dizajn pripojovacích dosiek, vetranie
Prevádzkové médium	Stlačený vzduch podľa ISO 8573-1:2010 [7:7:-] Inertné plyny
Poznámka o prevádzkovom/riadiacom médiu	Prevádzka s mazaním nie je možná
Teplota média	-40 ... 80°C
Teplota okolia	-40 ... 80°C
Prevádzkový tlak	0 ... 0,8 MPa
Prevádzkový tlak	0 ... 8 bar
Trieda odolnosti proti korózii KBK[1)]	3 - vysoké nároky na odolnosť proti korózii
Zhoda s LABS	VDMA24364 zóna III
Pokyny k materiálu	V zhode s RoHS
Materiál veka	Hliníková tvárna zliatina, hladko eloxovaná (20 µm)
Materiál tesnení	EPDM, NBR
Materiál telesa	Hliníková tvárna zliatina, hladko eloxovaná (20 µm)
Materiál skrutiek	nehrdzavejúca vysokolegovaná oceľ

1) Ďalšie informácie www.festo.com/x/topic/kbk

Údajový list

Všeobecné technické údaje, filter s regulačným ventilom PCRI	
Konštrukcia	Ventil pre pripojovaciu dosku, priamo riadený membránový regulačný ventil
Ochrana proti manipulácii	Otočný ovládač s aretáciou
Materiál otočného ovládača	POM
Montážna poloha	ľubovoľná
Funkcia regulátora	Výstupný tlak konštantný s kompenzáciou napájacieho tlaku so sekundárnym odvetraním
Jemnosť filtra	5, 40
Materiál filtra	PE
Odpúšťanie kondenzátu	bez
Pneumatický prípoj	Dizajn pripojovacích dosiek, vetranie
Indikácia tlaku	G1/4 pripravený
Prevádzkové médium	Stlačený vzduch podľa ISO 8573-1:2010 [-:7:-] Inertné plyny
Poznámka o prevádzkovom/riadiacom médiu	Prevádzka s mazaním nie je možná
Teplota média	-40 ... 80°C
Teplota okolia	-40 ... 80°C
Prevádzkový tlak	0,1 ... 0,9 MPa
Prevádzkový tlak	14,5 ... 130,5 psi
Rozsah regulácie tlaku	0,5 ... 8 bar
Trieda čistoty vzduchu na výstupe	Stlačený vzduch podľa ISO 8573-1:2010 [6:7:-] Stlačený vzduch podľa ISO 8573-1:2010 [7:7:-] Inertné plyny
Max. tlaková hysteréza	0,025 MPa
Max. tlaková hysteréza	3,625 psi
Max. tlaková hysteréza	0,25 bar
Štandardný menovitý prietok (normalizovaný podľa DIN 1343)	1 400 l/min
Trieda odolnosti proti korózii KBK	3 - vysoké nároky na odolnosť proti korózii
Zhoda s LABS	VDMA24364 zóna III
Pokyny k materiálu	V zhode s RoHS
Materiál veka	Hliníková tvárna zliatina, hladko eloxovaná (20 µm)
Materiál tesnení	EPDM, NBR
Materiál pružiny	Pružinová oceľ
Materiál telesa	Hliníková tvárna zliatina, hladko eloxovaná (20 µm)
Materiál skrutiek	nehrdzavejúca vysokolegovaná oceľ

Všeobecné technické údaje koncová doska VABE	
Konštrukcia	bez škrtenia Prepínateľný smer prietoku
Montážna poloha	ľubovoľná
Pneumatický prípoj	Dizajn pripojovacích dosiek, vetranie
Prevádzkové médium	Stlačený vzduch podľa ISO 8573-1:2010 [7:7:-] Inertné plyny
Poznámka o prevádzkovom/riadiacom médiu	Prevádzka s mazaním nie je možná
Teplota média	-40 ... 80°C
Teplota okolia	-40 ... 80°C
Prevádzkový tlak	0 ... 0,8 MPa
Prevádzkový tlak	0 ... 8 bar
Trieda odolnosti proti korózii KBK[1)]	3 - vysoké nároky na odolnosť proti korózii
Zhoda s LABS	VDMA24364 zóna III
Pokyny k materiálu	V zhode s RoHS
Materiál veka	Hliníková tvárna zliatina, hladko eloxovaná (20 µm)
Materiál tesnení	EPDM, NBR
Materiál telesa	Hliníková tvárna zliatina, hladko eloxovaná (20 µm)
Materiál skrutiek	nehrdzavejúca vysokolegovaná oceľ

1) Ďalšie informácie www.festo.com/x/topic/kbk

Údajový list

Všeobecné technické údaje Montážna sada VAME	
Montážna poloha[1)]	ľubovoľná
Poznámka o prevádzkovom/ riadiacom médiu	Prevádzka s mazaním nie je možná
Trieda odolnosti proti korózii KBK	3 - vysoké nároky na odolnosť proti korózii
Zhoda s LABS	VDMA24364 zóna III
Spôsob upevnenia	s príslušenstvom
Pokyny k materiálu	V zhode s RoHS
Materiál tesnení	EPDM, NBR
Materiál telesa	Hliníková tvárna zliatina, hladko eloxovaná (20 µm)
Materiál skrutiek	nehrdzavejúca vysokolegovaná oceľ

1) Na VABA-...-1G12-G14 a koncovej doske VABE

Rozmery

Rozmery – VTOP pre kyvné pohony Stiahnuť CAD modely www.festo.com

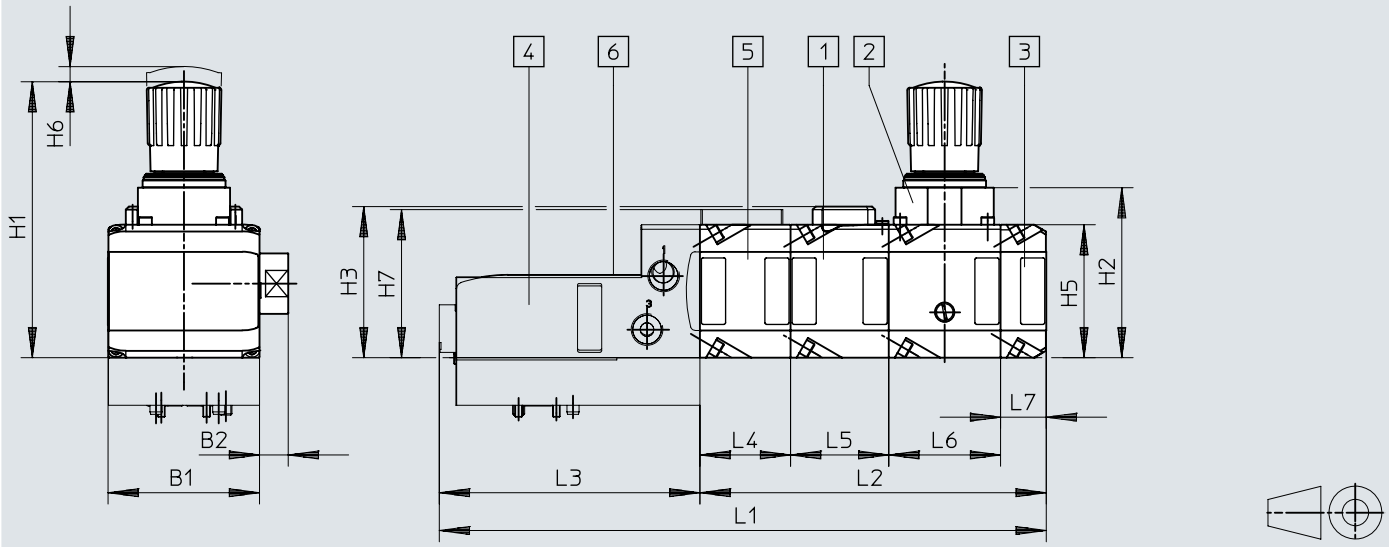

[1] VOGM-FD100-...
[2] PCRI-100-F90-12-...
[3] VABE-C13-100-F90-DU
[4] VABA-C13-100-1-F90-G12 a VABA-C13-100-2-F90-G12 vhodné len pre vnútorné vdenie vzduchu na DFPD-C
[5] VABP-C13-100HFT...
[6] VABA-C13-100-1-F90-G12-G14 a VABA-C13-100-2-F90-G12-G14 vhodné pre pohony DAPS/DFPD a pneumatické pohony tretích strán

	B1	B2	H1	H2	H3	H5	H6	H7
VTOP-100-F90-L-TB...-VB...-PC...-EP1	100,3	19	182,9	112,5	100	88	10	98

	L1	L2	L3	L4	L5	L6	L7
VTOP-100-F90-L-TB...-VB...-PC...-EP1	401,8	229,3	172,5	60	65	74	30,3

Rozmery

Rozmery – VTOP pre lineárne pohony Stiahnuť CAD modely www.festo.com

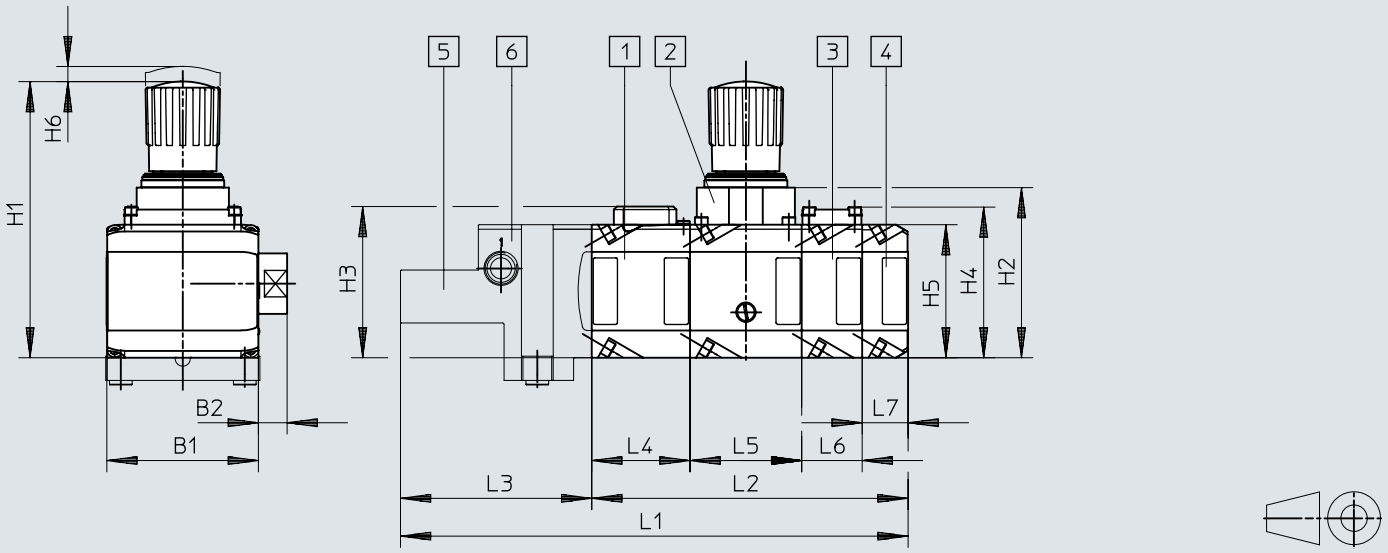

[1] VOGM-FD100-...
[2] PCRI-100-F90-12-...
[3] VOGI-F100FS-...
[4] VABE-C13-100-F90-DU
[5] VABA-DFPI na priamu montáž na DFPI-...-VM12
[6] VABA-C13-100-1-F90-G12-G14 a VABA-C13-100-2-F90-G12-G14 vhodné pre pohony DAPS/DFPD/DFPI bez vlastnosti „VM12“ a pneumatické pohony tretích strán

	B1	B2	H1	H2	H3	H4	H5	H6
VTOP-100-F90-L-VB...-PC...-FS1...-EP1	100,3	19	182,9	112,5	100	99,6	88	10

	L1	L2	L3	L4	L5	L6	L7
VTOP-100-F90-L-VB...-PC...-FS1...-EP1	335,8	209,3	126,5	65	74	40	30,3

Rozmery

Rozmery – Zväčšenie objemu VOGM

Stiahnuť CAD modely www.festo.com

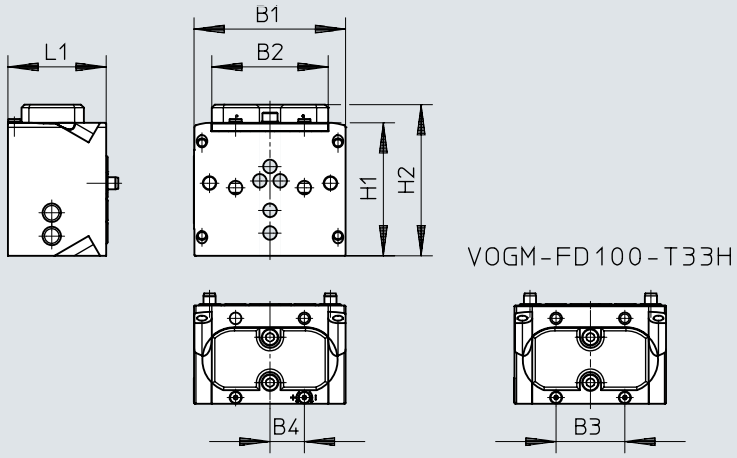

	B1	B2	B3	B4	H1	H2	L1
VOGM-FD100-M33E-M-F90 VOGM-FD100-T33H-M-F90	100,3	77	45,5	22,8	88	100	65

Rozmery

Rozmery – Fail-safe modul VOGI

Stiahnuť CAD modely www.festo.com

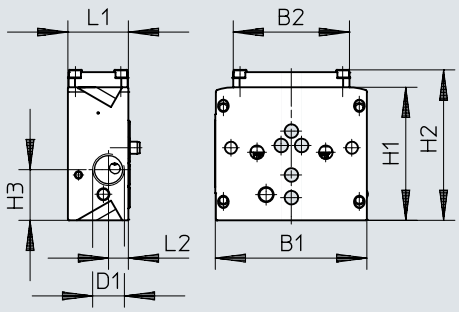

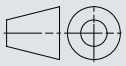

	B1	B2	D1	H1	H2	H3	L1	L2
VOGI-F100FS-T32H-M-F90	100,3	77	G1/2	88	99,6	33,5	40	13,2

Rozmery

Rozmery – Pripojovacia doska VABP funkcia pozície HFT0/TB1, VDI/VDE 3845

Stiahnuť CAD modely www.festo.com

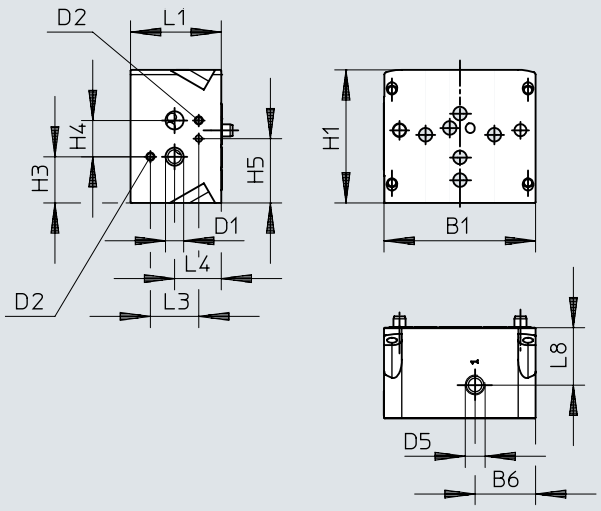

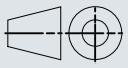

		B1	B6	D1 ⌀	D2	D5	H1	H3	H4	H5	L1	L3	L4	L8
VABP-C13-100HFT0-F90	VTOP-...-TB1	100,3	40	12	M5	G1/4	88	30,5	24	42,	60	32	30,9	30,9

Rozmery

Rozmery – Pripojovacia doska VABP funkcia pozície HFT0/TB3, HFT1/TB4, VDI/VDE 3847

Stiahnuť CAD modely www.festo.com

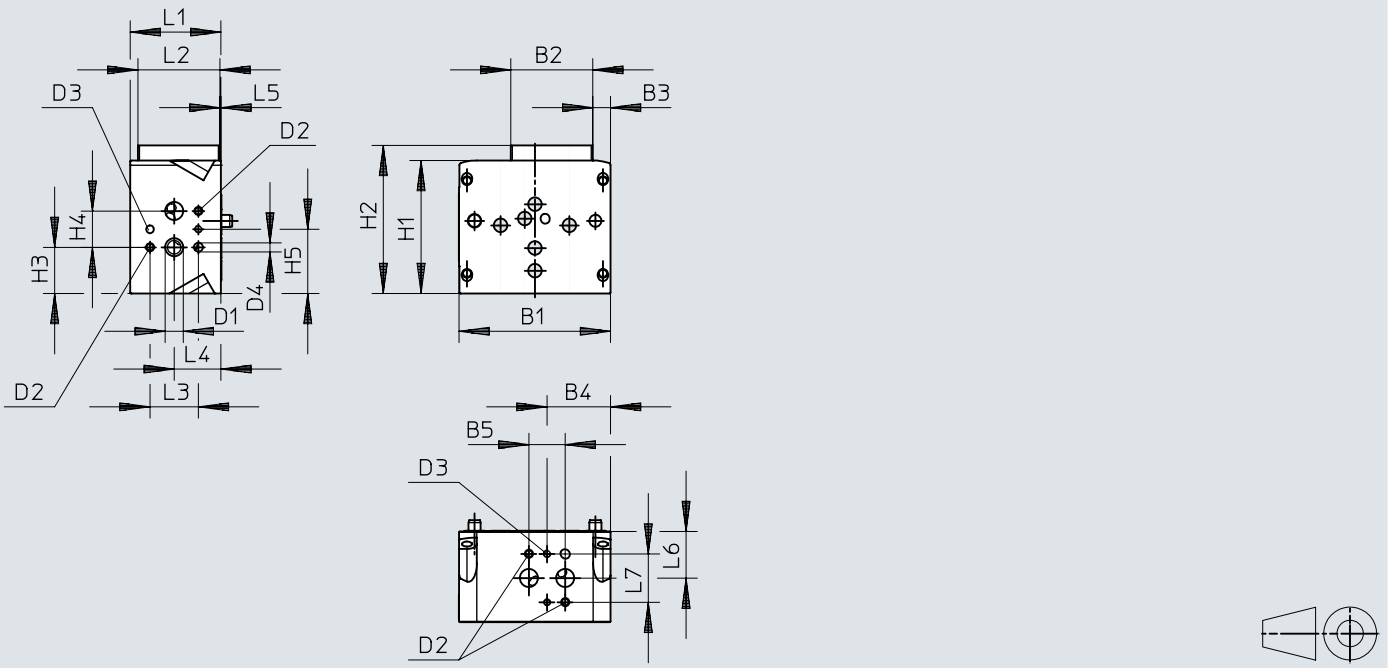

		B1	B2	B3	B4	B5	D1 ø	D2	D3	D4
VABP-C13-100HFT0-F90-...	VTOP-...-TB3	100,3	54,2	11,8	42	24	12	M5	M5	6
VABP-C13-100HFT1-F90-...	VTOP-...-TB4									

		H1	H2	H3	H4	H5	L1	L2	L3	L4	L5	L6	L7
VABP-C13-100HFT0-F90-...	VTOP-...-TB3	88	98	30,5	24	42,5	60	54,2	32	30,9	0,7	32	30,9
VABP-C13-100HFT1-F90-...	VTOP-...-TB4												

Rozmery

Rozmery – Filter s regulačným ventilom PCRI

Stiahnuť CAD modely www.festo.com

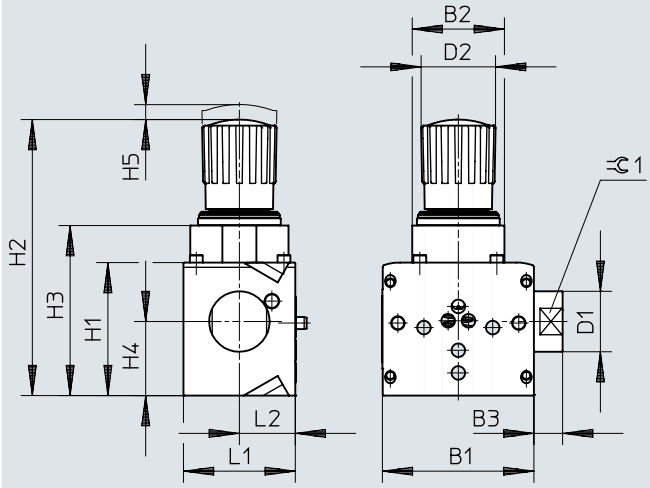

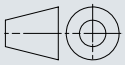

	B1	B2	B3	D1 ⌀	D2 ⌀	H1	H2	H3	H4	H5	L1	L2	⌀C1
PCRI-100-F90-12-E PCRI-100-F90-12-C	100,3	61	19	40	~50	88	182,9	112,5	49	~10	74	37	36

Rozmery

Rozmery – Koncová doska VABE

Stiahnuť CAD modely www.festo.com

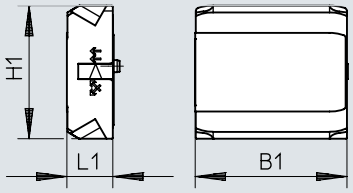

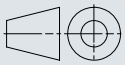

	B1	H1	L1
VABE-C13-100-F90-DU	100,3	88	30,3

Rozmery

Rozmery – Montážna sada VAME

Stiahnuť CAD modely www.festo.com

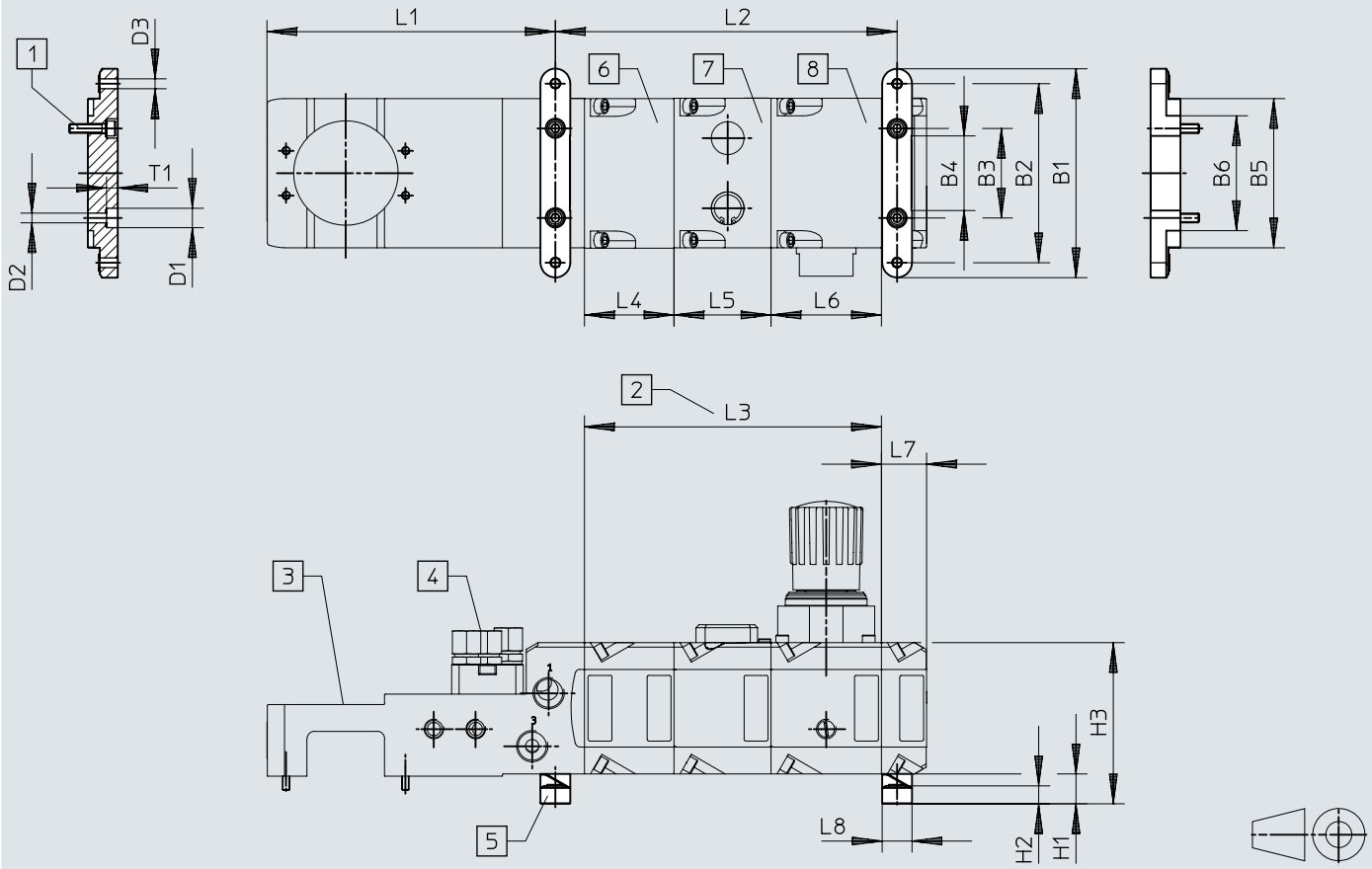

[1] Skrutky M6x25
[2] Dĺžka modulu
[3] VABA-C13-100-1-F90-G12-G14 (adaptérová doska)
[4] VAME-C13-K (montážna sada)
[5] VABE-C13-100-F90-DU (koncová doska)
[6] VABP-C13-100...
[7] VOGM-C13-100...
[8] PCRI-C13-100...

	B1 ±0,3	B2	B3	B4	B5 ±0,1	B6 ±0,1	D1 ø H13	D2 ø H13	D3 ø H13	H1 ±0,1	H2 ±0,2
VAME-C13-K	140	120	60	50	100	77	13	6,6	6,6	20	12

	H3	L1	L2 30+L3	L3	L4	L5	L6	L7	L8 ±0,1	T1
VAME-C13-K	108	212,8	229	199	60	65	74	30,3	20	7,5

Rozmery

Rozmery – Adaptérová doska VABA-...-G14 Stiahnuť CAD modely www.festo.com

VABA-C13-100-2-...

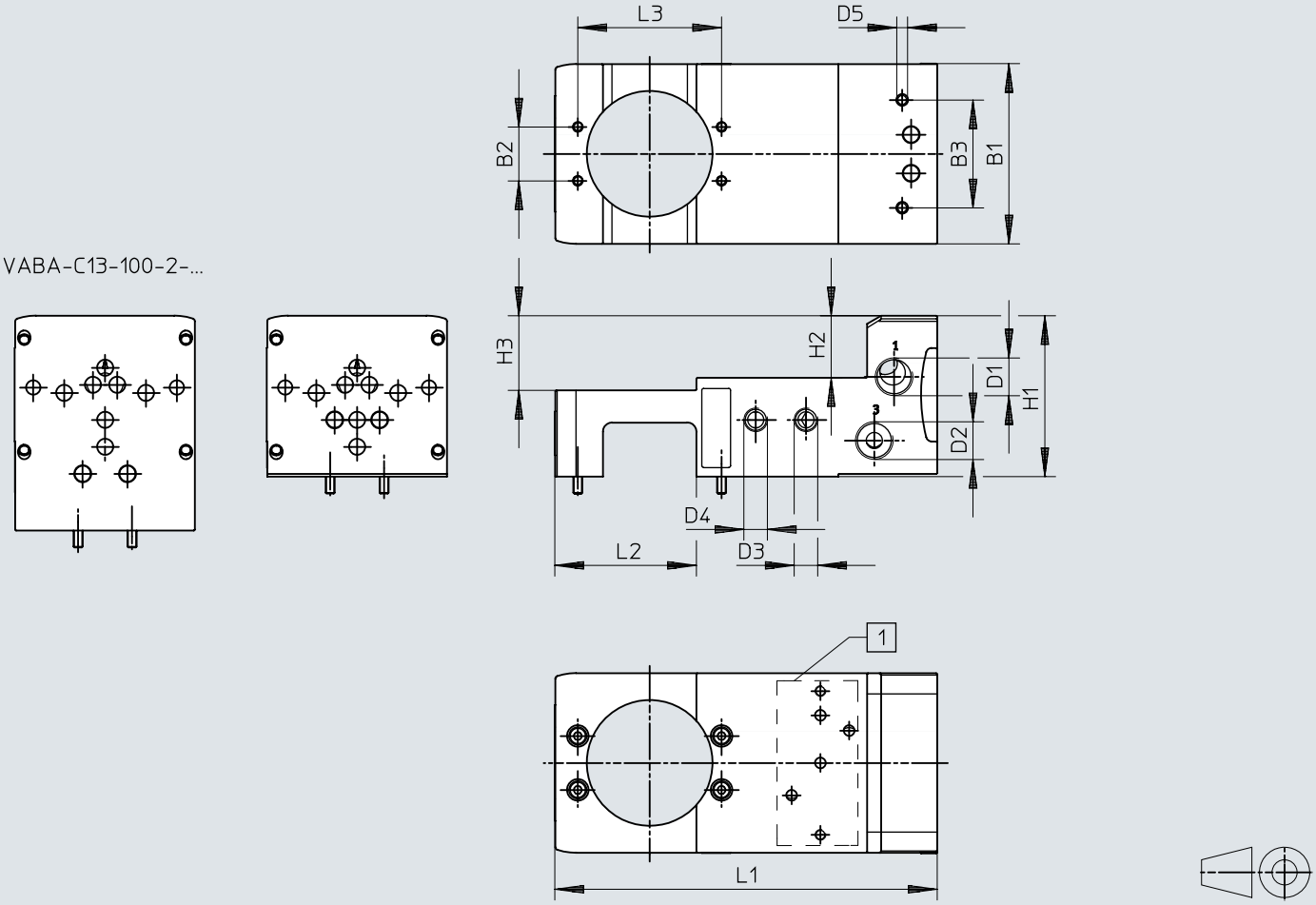

[1] VDI/VDE 3847-2

	B1	B2	B3	D1	D2	D3	D4	D5	H1	H2	H3	L1	L2	L3
VABA-C13-100-1-F90-G14	100,3	30	60	G1/2	G1/2	G1/4	G1/4	M6	89,5	34,5	41,5	212,8	78,8	80
VABA-C13-100-2-F90-G14			–						119,5	33	40	262,3	102,3	130

Rozmery

Rozmery – Adaptérová doska VABA-...-G12 Stiahnuť CAD modely www.festo.com

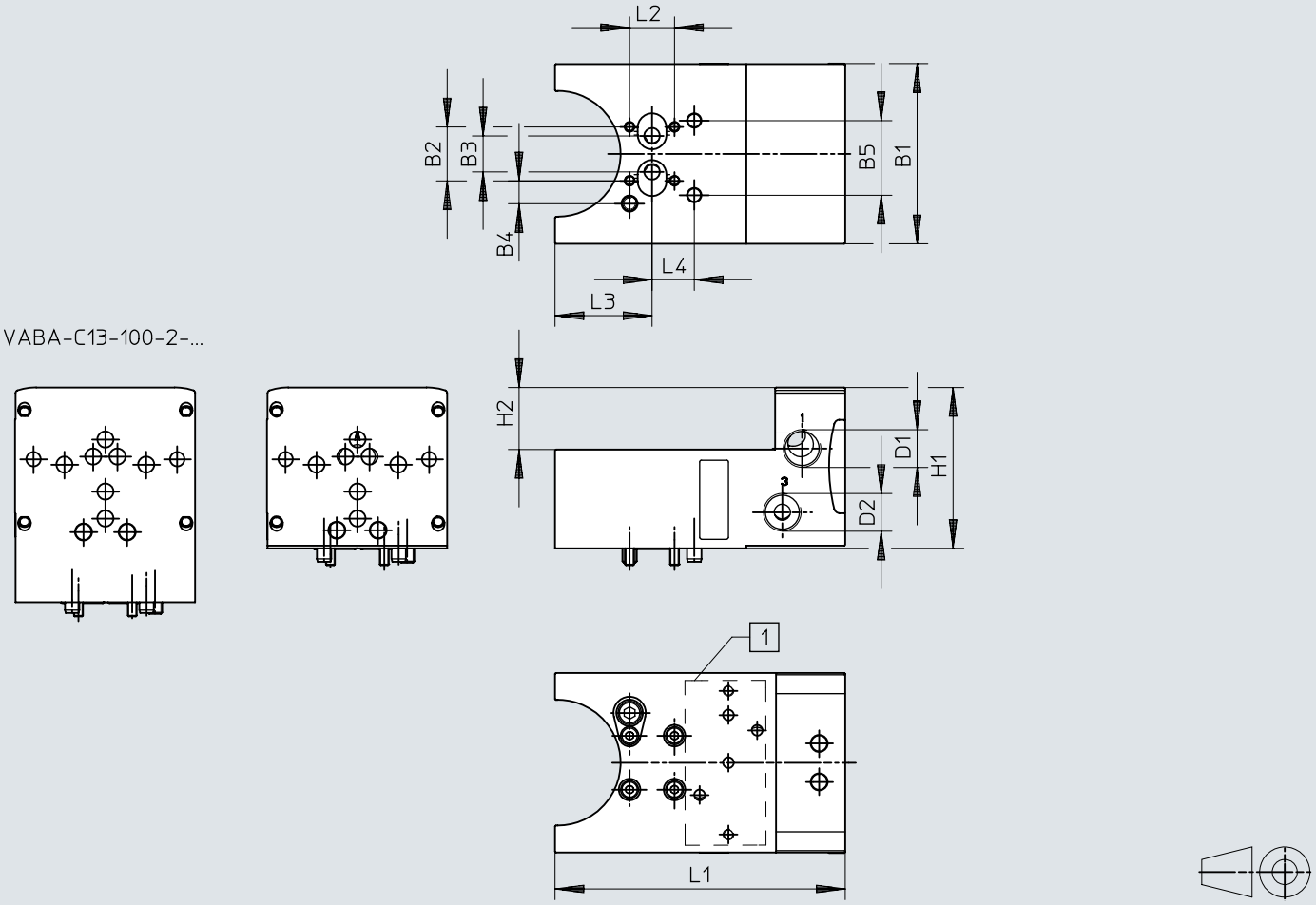

[1] VDI/VDE 3847-2

	B1	B2	B3	B4	B5	D1	D2	H1	H2	L1	L2	L3	L4
VABA-C13-100-1-F90-G12	100,3	30	20	12,7	41,5	G1/2	G1/2	89,5	34,5	161,5	25	54	23,5
VABA-C13-100-2-F90-G12								119,5	33	161,1			

Typové označenie

Adaptérová doska VABA

	Veľkosť [1]	Pracovny prípoj	Hmotnosť výrobku	Č. dielu	Typ
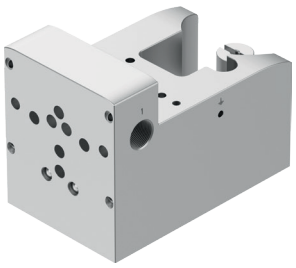	180, 240, 300, 360, 480, 700, 720, 900	G1/4	2 530 g	**8189576**	**VABA-C13-100-1-F90-G12-G14**
	240, 300, 480, 700, 900	Štandard	2 225 g	**8141664**	**VABA-C13-100-1-F90-G12**
	960, 1200, 1440, 1920, 2300	G1/4	4 331 g	**8189575**	**VABA-C13-100-2-F90-G12-G14**
	1 200, 2300	Štandard	3 140 g	**8141665**	**VABA-C13-100-2-F90-G12**

1) Pre kyvné pohony DFPD-...-C-VDE2

Adaptérová doska VABA

	Pracovny prípoj	Č. dielu	Typ
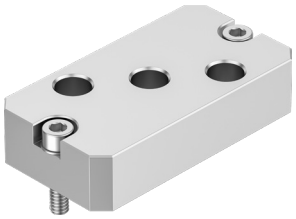	G1/4	**8194539**	**VABA-C13-G14**

Zväčšenie objemu VOGM

	Spôsob fungovania	Hmotnosť výrobku	Č. dielu	Typ
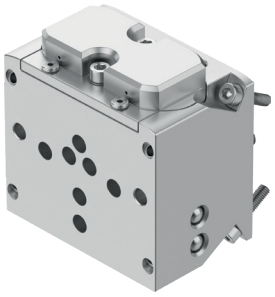	dvojčinný	1 560 g	**8141659**	**VOGM-FD100-T33H-M-F90**
	jednočinný		**8141658**	**VOGM-FD100-M33E-M-F90**

Fail-safe modul VOGI

	Spôsob fungovania	Hmotnosť výrobku	Č. dielu	Typ
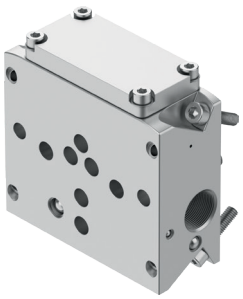	dvojčinný	880 g	**8141660**	**VOGI-F100FS-T32H-M-F90**

Typové označenie

Prírubový modul pre bezpečnostné funkcie VABP

	Konštrukcia	Hmotnosť výrobku	Č. dielu	Typ
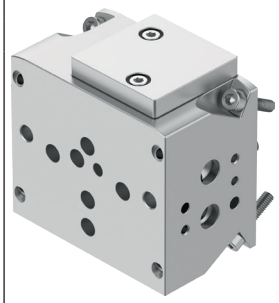	Kanálová štruktúra 1oo1	1 300 g	**8141661**	**VABP-C13-100HFT0-F90-VDE1E**
		1 314 g	**8188509**	**VABP-C13-100HFT0-F90-VDE1**
	Kanálová štruktúra 1oo2	1 365 g	**8141662**	**VABP-C13-100HFT1-F90-VDE1E**

Filter s regulačným ventilom PCRI

	Jemnosť filtra	Hmotnosť výrobku	Č. dielu	Typ
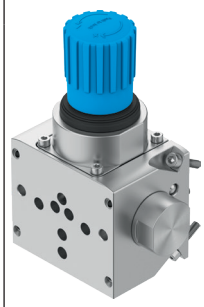	5 µm	1 950 g	**8141656**	**PCRI-100-F90-12-C-T3**
	40 µm		**8141657**	**PCRI-100-F90-12-E-T3**

Koncová doska VABE

	Hmotnosť výrobku	Č. dielu	Typ
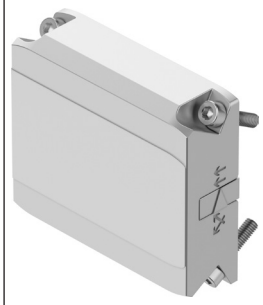	645 g	**8141663**	**VABE-C13-100-F90-DU**

Montážna sada VAME

	Hmotnosť výrobku	Č. dielu	Typ
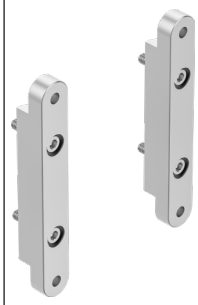	252 g	**8188567**	**VAME-C13-K**

Typové označenie

Údaje pre objednávku - stavebnica výrobkov [1]		
	Č. dielu	Typ
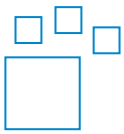	**8141655**	**VTOP-**

1) VABA-C13-100-1-F90-G12-G14 a VABA-C13-100-2-F90-G12-G14 vhodné pre pohony DAPS/DFPD a pneumatické pohony tretích strán

Prehľad periférií

Ventilový terminál VTOP s otočným pohonom DFPD-...-C-VDE2

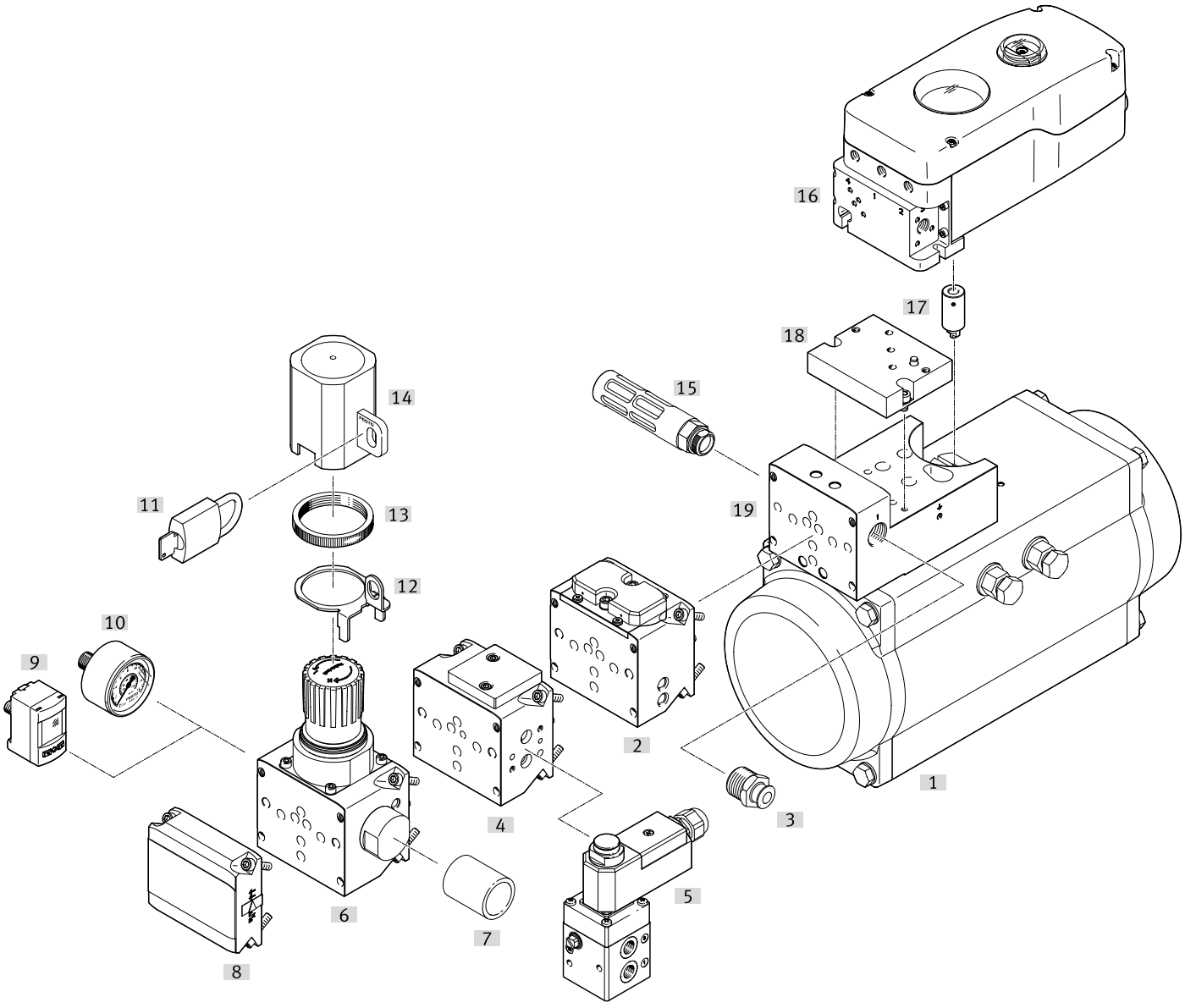

Príslušenstvo			→ Stránka/internet
	Typ/Objednávací kód	Popis	
[1]	Kyvný pohon DFPD	vo veľkostiach 240 ... 2300	dfpd
[2]	Pneumatický ventil VOGM	Moduly na zosilnenie prietoku stlačeného vzduchu určeného pozicionérom	vogm
[3]	Nástrčná závitová spojka QS	na pripojenie hadíc na stlačený vzduch s kalibráciou vonkajšieho priemeru	32
[4]	Pripojovacia doska VABP	• Prírubový modul pre bezpečnostné funkcie • Moduly s rozhraním pre bezpečné odvetranie	vabp
[5]	Ventil VOFC	Elektromagnetický ventil s interným riadiacim vzduchom a prírubovým prípojom G1/4	32
[6]	Filter s regulačným ventilom PCRI	Modul na filtrovanie a reguláciu privedeného stlačeného vzduchu	pcri
[7]	Filtračná vložka LFP	z kovu	32
[8]	Koncová doska VABE	na ukončenie ventilového terminálu VTOP	vabe
[9]	Snímač tlaku SPAU	Pre priamu montáž	32
[10]	Manometer MA	Tlakomer s pneumatickým prípojom G1/4	31
[11]	Strmeňový zámok LRVS-D	Strmeňový zámok pre zaistenie regulátora	31
[12]	Zaistenie regulátora LRVS	Ochrana proti neoprávnenému prestaveniu nastaveného tlaku na tlakových regulačných ventiloch a filtroch s regulačnými ventilmi	31
[13]	Zaistenie regulátora LRVS	Ochrana proti neoprávnenému prestaveniu nastaveného tlaku na tlakových regulačných ventiloch a filtroch s regulačnými ventilmi	31
[14]	Zaistenie regulátora LRVS	Ochrana proti neoprávnenému prestaveniu nastaveného tlaku na tlakových regulačných ventiloch a filtroch s regulačnými ventilmi	31

Prehľad periférií

Príslušenstvo			→ Stránka/internet
	Typ/Objednávací kód	Popis	
[15]	Tlmič hluku	na obmedzenie hluku a zabránenie znečisteniu cez odvetrávacie prípoje	32
[16]	Pozicionér CMSH	inteligentný, digitálny pozicionér s HART komunikáciou	cmsh
[17]	Spojka CAFM	na spojenie hriadeľa pozicionéra s rozhraním podľa VDI/VDE 3847-2 a kyvného pohonu	31
[18]	Konštrukčná zostava adaptéra DADG	na montáž VTOP na kyvný pohon DFPD-2300-...-VDE2	31
[19]	Adaptérová doska VABA	Adaptérová doska medzi ventilovým terminálom VTOP, pneumatickým pohonom a pozicionérom. Možné sú kombinácie nasledujúcich veľkostí: • VABA-C13-100-1-F90-G12: DFPD-240 ... 900 • VABA-C13-100-2-F90-G12: DFPD-1200 ... 2300 • VABA-C13-100-1-F90-G12-G14: DFPD-240 ... 900, DAPS-0180 ... 0720 • VABA-C13-100-2-F90-G12-G14: DFPD-1200 ... 2300, DAPS-0960 ... 1920	vaba

Prehľad periférií

Ventilový terminál VTOP s lineárnym pohonom DFPI-...-E-NB3VM12

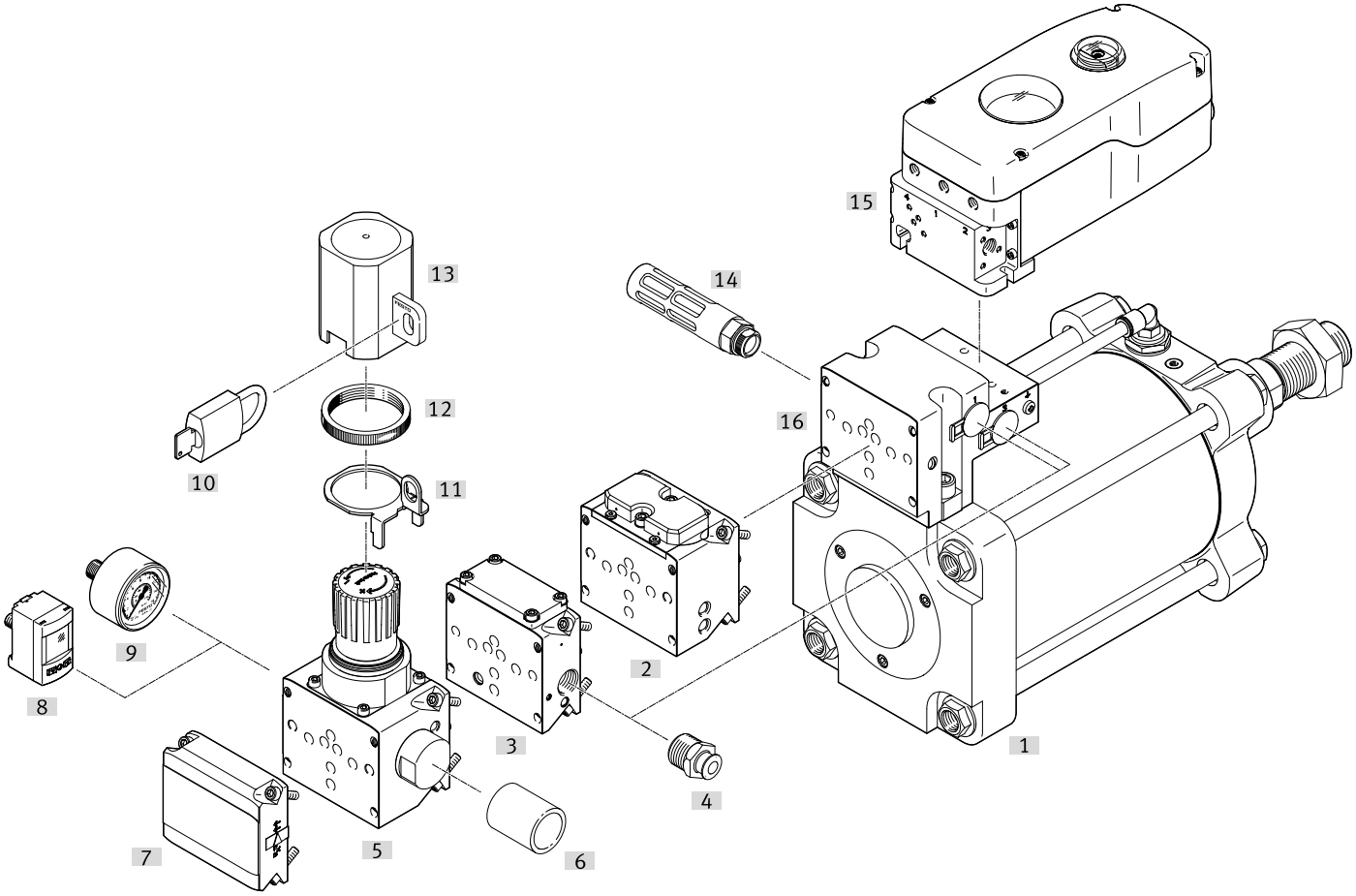

Príslušenstvo			→ Stránka/internet
	Typ/Objednávací kód	Popis	
[1]	Lineárny pohon DFPI	v priemeroch piestov 160 ... 320 mm	dfpi
[2]	Pneumatický ventil VOGM	Moduly na zosilnenie prietoku stlačeného vzduchu určeného pozicionérom	vogm
[3]	Pneumatický ventil VOGI	• Prírubový modul pre bezpečnostné funkcie • Moduly s rozhraním pre bezpečné odvetranie	vogi
[4]	Nástrčná závitová spojka QS	na pripojenie hadíc na stlačený vzduch s kalibráciou vonkajšieho priemeru	32
[5]	Filter s regulačným ventilom PCRI	Modul na filtrovanie a reguláciu privedeného stlačeného vzduchu	pcri
[6]	Filtračná vložka LFP	z kovu	32
[7]	Koncová doska VABE	Koncová doska na zmenu smeru činnosti	vabe
[8]	Snímač tlaku SPAU	Pre priamu montáž	32
[9]	Manometer MA	Tlakomer s pneumatickým prípojom G1/4	31
[10]	Strmeňový zámok LRVS-D	Strmeňový zámok pre zaistenie regulátora	31
[11]	Zaistenie regulátora LRVS	Ochrana proti neoprávnenému prestaveniu nastaveného tlaku na tlakovom regulačnom ventile a filtri s regulačným ventilom	31
[12]	Zaistenie regulátora LRVS	Ochrana proti neoprávnenému prestaveniu nastaveného tlaku na tlakovom regulačnom ventile a filtri s regulačným ventilom	31
[13]	Zaistenie regulátora LRVS	Ochrana proti neoprávnenému prestaveniu nastaveného tlaku na tlakových regulačných ventiloch a filtroch s regulačnými ventilmi	31
[14]	Tlmič hluku	na obmedzenie hluku a zabránenie znečisteniu cez odvetrávacie prípoje	32
[15]	Pozicionér CMSH	inteligentný, digitálny pozicionér s HART komunikáciou	cmsh
[16]	Adaptérová doska VABA	Adaptérová doska medzi ventilovým terminálom VTOP, pneumatickým pohonom a pozicionérom. Možné sú kombinácie nasledujúcich veľkostí: • VABA-C13-100-1-F90-G12: DFPD-240 ... 900 • VABA-C13-100-2-F90-G12: DFPD-1200 ... 2300 • VABA-C13-100-1-F90-G12-G14: DFPD-240 ... 900, DAPS-0180 ... 0720 • VABA-C13-100-2-F90-G12-G14: DFPD-1200 ... 2300, DAPS-0960 ... 1920	vaba

Prehľad periférií

Ventilový terminál VTOP s montážnou sadou (použitie z praxe)

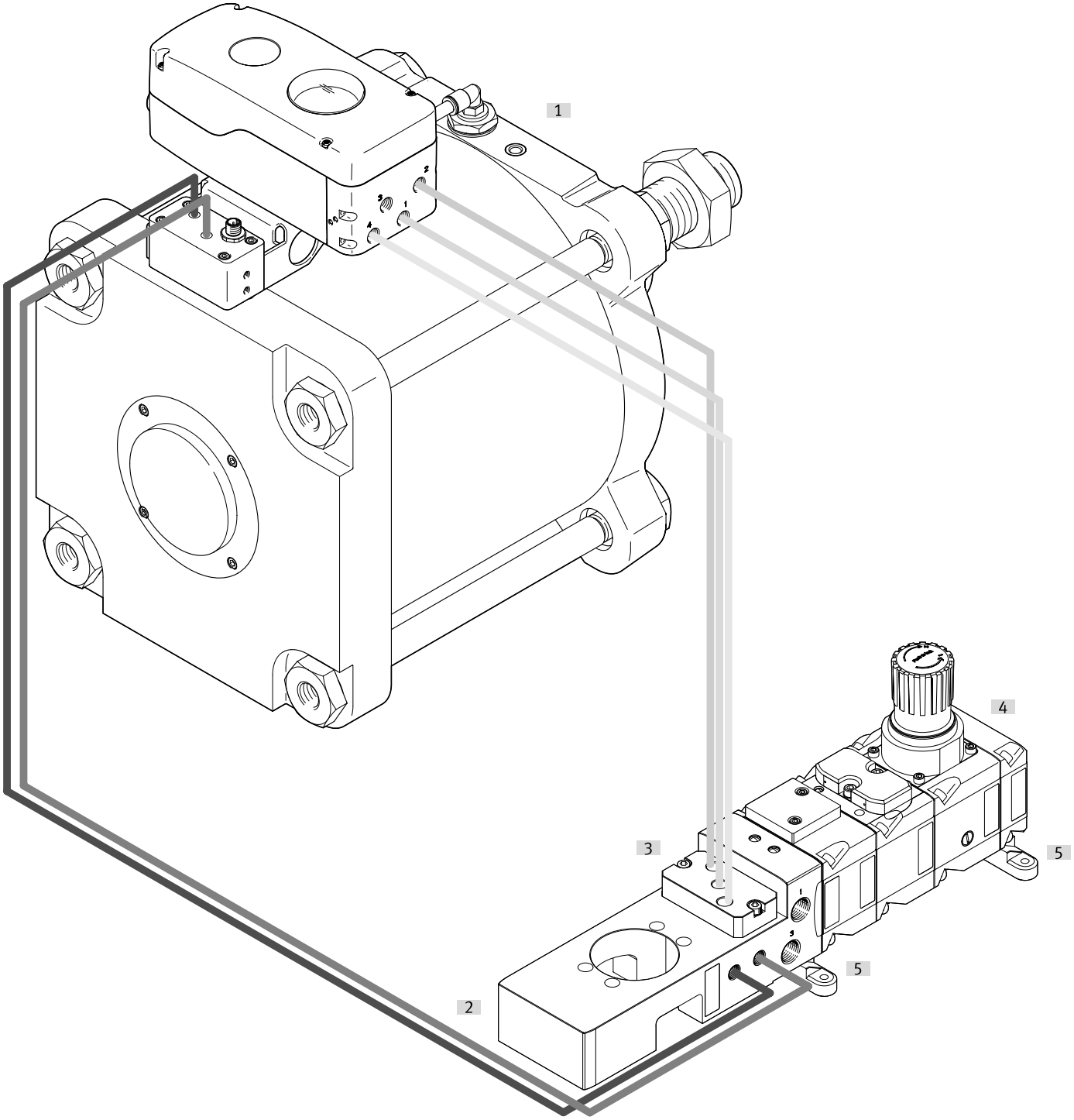

Príslušenstvo			→ Stránka/internet
	Typ/Objednávací kód	Popis	
[1]	Lineárny pohon DFPI	-	dfpi
[2]	Adaptérová doska VABA-C13-100-1-F90-G12-G14	Adaptérová doska medzi ventilovým terminálom VTOP, pneumatickým pohonom a pozicionérom	vaba
[3]	Adaptérová doska VABA-C13-G14	Adaptér na vzdialené (remote) použitie pozicionéra	vaba
[4]	Koncová doska VABE	na ukončenie ventilového terminálu VTOP	vabe
[5]	Montážna sada VAME	na montáž ventilového terminálu VTOP	vame

Prehľad periférií

Inštalácia na kyvné pohonyv súlade s normou VDI/VDE 3845

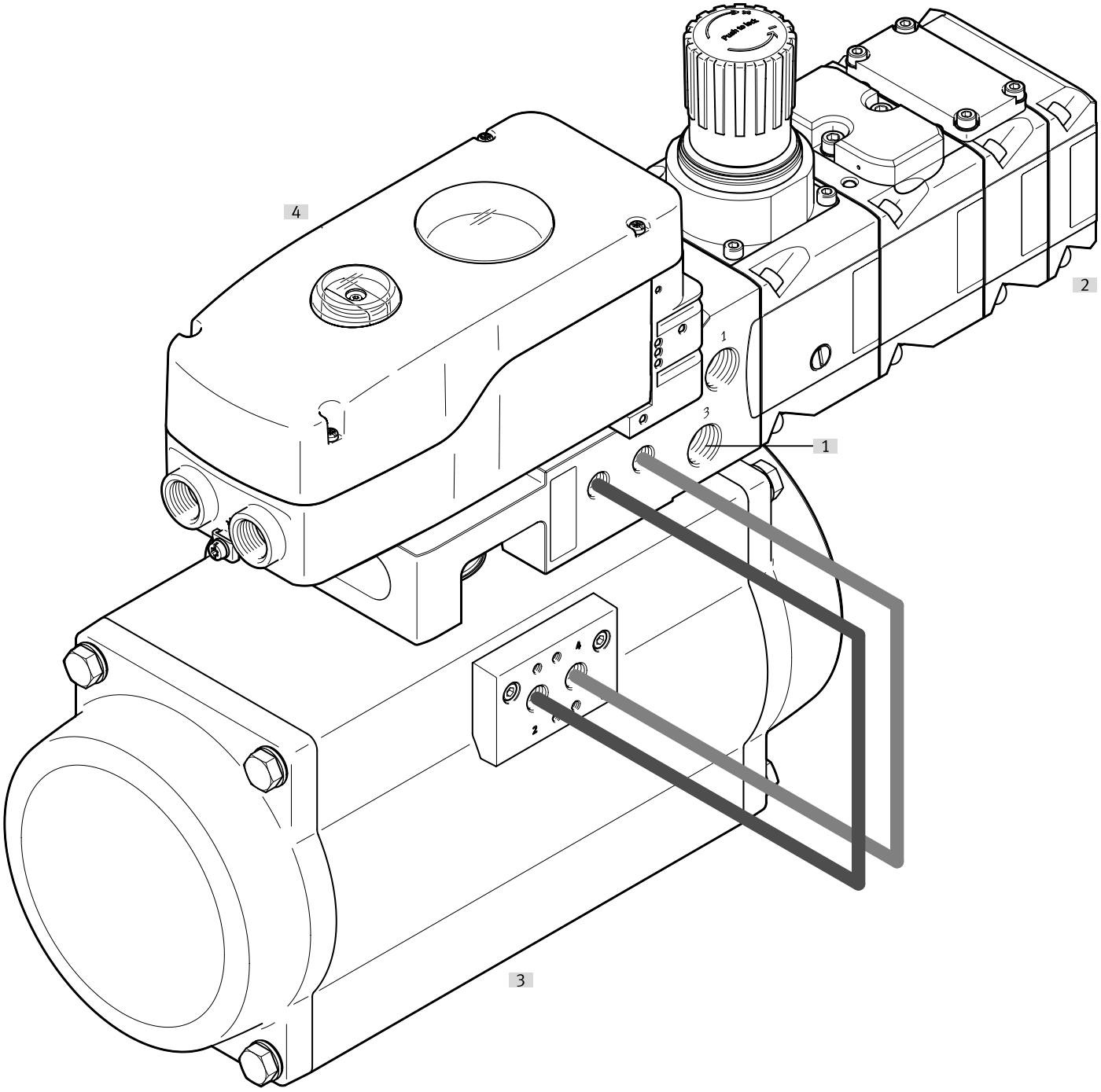

Príslušenstvo			→ Stránka/internet
	Typ/Objednávací kód	Popis	
[1]	Adaptérová doska VABA-C13-100-...-F90-G12-G14	Adaptérová doska medzi ventilovým terminálom VTOP, pneumatickým pohonom a pozicionérom (VDI/VDE 3847)	vaba
[2]	Koncová doska VABE	na ukončenie ventilového terminálu VTOP VABE	vabe
[3]	Kyvný pohon DFPD (možné aj iné pohony)	Pohon so štandardizovaným rozhraním VDI/VDE 3845	dfpd
[4]	Pozicionér CMSH	s pripojovacím blokom VDE2 (CAPS) podľa VDI/VDE 3847	cmsh

Prehľad periférií

Montáž na lineárne pohony bez pripraveného rozhrania VTOP

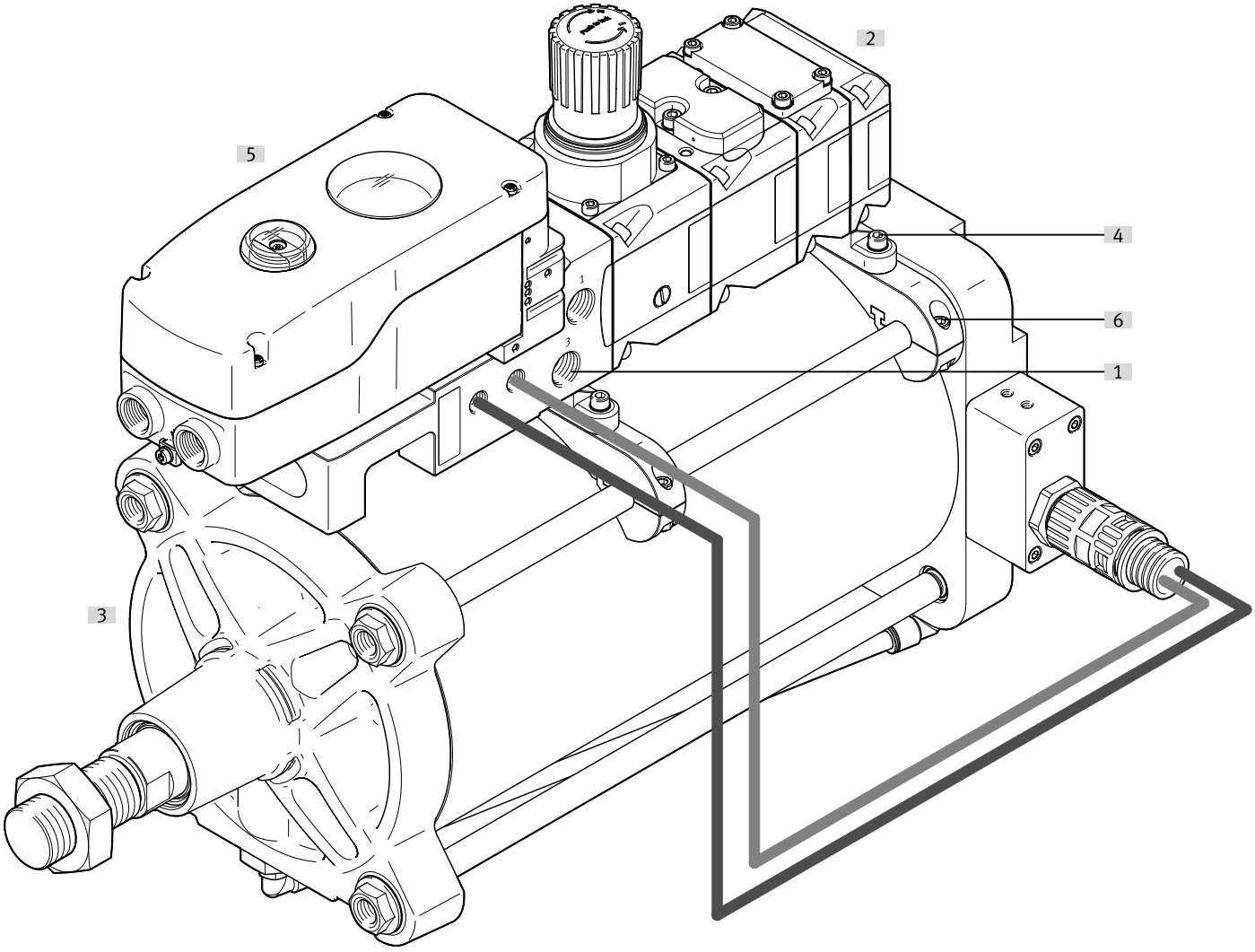

Príslušenstvo			→ Stránka/internet
	Typ/Objednávací kód	Popis	
[1]	Adaptérová doska VABA-C13-100-...-F90-G12-G14	Adaptérová doska medzi ventilovým terminálom VTOP, pneumatickým pohonom a pozicionérom (VDI/VDE 3847)	vaba
[2]	Koncová doska VABE	na ukončenie ventilového terminálu VTOP VABE	vabe
[3]	Lineárny pohon so systémom merania dráhy DFPI	Lineárny pohon so systémom merania polohy (možné aj iné pohony)	dfpi
[4]	Montážna sada VAME	na montáž ventilového terminálu VTOP	vame
[5]	Pozicionér CMSH	s pripojovacím blokom VDE2 (CAPS) podľa VDI/VDE 3847	cmsh
[6]	Montážna sada (výroba na mieru vo firme)	-	

Príslušenstvo

Spojka CAFM

	Popis	Č. dielu	Typ
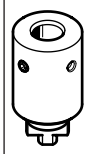	Spojka na spojenie hriadeľa pozicionéra s rozhraním podľa VDI/VDE 3847-2 a kyvného pohonu	**8154714**	**CAFM-M1-CK-N3**

Adaptérová doska DADG

	Popis	Č. dielu	Typ
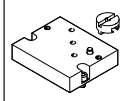	Konštrukčná zostava adaptéra pre DFPD-C-2300-VDE2 v spojení s pozicionérom CMSH-...-VDE2	**8104804**	**DADG-AK-F9-2**

Zaistenie regulátora LRVS

	Hmotnosť výrobku	Č. dielu	Typ
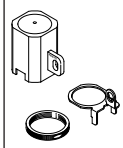	60 g	**193782**	**LRVS-D-MIDI**

Strmeňový zámok LRVS-D

	Hmotnosť výrobku	Č. dielu	Typ
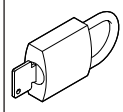	120 g	**193786**	**LRVS-D**

Manometer PAGN

	Menovitá veľkosť manometra	Pneumatický prípoj	Č. dielu	Typ
	63	G1/4	**8081401**	**PAGN-63-16-G14-R1-1.6-0.5-V2**

Manometer MA

	Menovitá veľkosť manometra	Pneumatický prípoj	Č. dielu	Typ
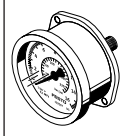	40	G1/4	**183901**	**MA-40-16-G1/4-EN**

Príslušenstvo

Filtračné vložky LFP

	Veľkosť	Jemnosť filtra	Č. dielu	Typ
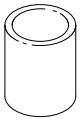	Midi	5 µm	**159594**	**LFP-D-MIDI-5M**
		40 µm	**363667**	**LFP-D-MIDI-40M**

Ventil VOFC

	Funkcia ventilu	Menovitá šírka	Popis	Č. dielu	Typ
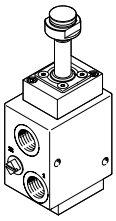	3/2 zatvorený monostabilný	6 ... 12 mm	Ventil VOFC-LT-...-FG14-...-F19 pre variant funkcie polohy TB1, ventil VOFC-LT-...-FGP14-...-F19 pre variant funkcie polohy TB3/TB4	**2868687**	**VOFC-LT-M32C-**

Snímače tlaku SPAU

	Spínací výstup	Typ indikácie	Elektrický prípoj 1, pripojovacia technika	Č. dielu	Typ
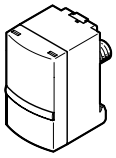	2 x PNP alebo 2 x NPN, možnosť meniť	Svetelný LCD displej	M12x1, kódovanie A v zmysle EN 61076-2-101	**8001208**	**SPAU-P10R-T-R14M-L-PNLK-PNVBA-M12D**
			M8x1, kódovanie A podľa EN 61076- 2-104	**8001209**	**SPAU-P10R-T-R14M-L-PNLK-PNVBA-M8D**

Nástrčná závitová spojka QS

	Pneumatický prípoj 1	Menovitá šírka	Balná jednotka [ks]	Č. dielu	Typ
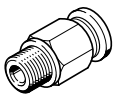	Vonkajší závit G1/2	11 mm	1	**186104**	**QS-G1/2-12**
			20	**132046**	**QS-G1/2-12-20**
	Vonkajší závit R1/2		1	**153010**	**QS-1/2-12**
			20	**130684**	**QS-1/2-12-20**

Nástrčná závitová spojka QS

	Pneumatický prípoj 1	Menovitá šírka	Balná jednotka [ks]	Č. dielu	Typ
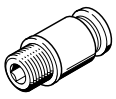	Vonkajší závit G1/2	8,4 mm	1	**186115**	**QS-G1/2-12-I**
	Vonkajší závit R1/2			**153021**	**QS-1/2-12-I**

Tlmič hluku U

	Pneumatický prípoj	Prietok proti atmosfére	Teplota okolia	Hmotnosť výrobku	Veľkosť balenia	Č. dielu	Typ
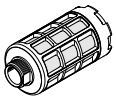	G1/2	7 500 l/min	-10 ... 70 °C	75 g		**6844**	**U-1/2-B**
		10 300 l/min		58,2 g		**2310**	**U-1/2**
					20	**534225**	**U-1/2-20**

Príslušenstvo

Tlmič hluku AMTE

	Typ konštrukcie	Teplota okolia	Hmotnosť výrobku	Č. dielu	Typ
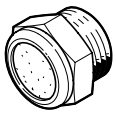	Krátky	-40 ... 80 °C	30 g	**1206625**	**AMTE-M-H-G12**
	Dlhý		43 g	**1205863**	**AMTE-M-LH-G12**

Indikátor polohy SASF

	Veľkosť	Rozmery Š x D x V	Teplota okolia	Č. dielu	Typ
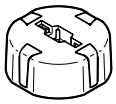	64	Ø 101 mm x 30 mm	-20 ... 80 °C	**8147102**	**SASF-F9-DE-64-A30**
	41	Ø 70 mm x 25 mm		**8147099**	**SASF-F9-DE-41-A30**
	31			**8147096**	**SASF-F9-DE-31-A30**
	38			**8147098**	**SASF-F9-DE-38-A30**
	44			**8147100**	**SASF-F9-DE-44-A30**
	50			**8147101**	**SASF-F9-DE-50-A30**