Näherungsschalter SMT-8

Typenschlüssel

001	Baureihe	
SMT	Näherungsschalter, magnetoresistiv	

002	Bauart	
8	Für T-Nut	

003	Sensorausführung	
SL	Längs in Nut einschiebbar, Robust durch lange Führungen	

004	Schaltausgang	
PS	3-Draht PNP Schließer	

005	Anzeige	
L	LED	

006	Bemessungsbetriebsspannung [V]	
24	24 V DC	

007	Generation	
B	Baureihe B	

Datenblatt

Allgemeine Technische Daten

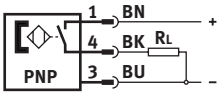

- Messprinzip magnetoresistiv
- längs in Nut einschiebbar
- robust durch lange Führungen
- Stecker direkt am Sensor

Bauform	für T-Nut
Einbaulage	beliebig
Basierend auf Norm	EN 60947-5-2
Zulassung	RCM Mark, c UL us - Listed (OL)
CE-Zeichen (siehe Konformitätserklärung)	nach EU-EMV-Richtlinie, nach EU-RoHS-Richtlinie
UKCA-Zeichen (siehe Konformitätserklärung) [1)]	nach UK Vorschriften für EMV, nach UK RoHS Vorschriften
Zertifikat ausstellende Stelle	UL E232949
Anwendungshinweis	https://www.festo.com/Drive-Sensor-Overview
Werkstoff-Hinweis	RoHS konform
LABS-Konformität	VDMA24364-B2-L

1) Bitte entnehmen Sie den Nutzungsbereich der Konformitätserklärung: www.festo.com/catalogue/smt-8-sl → Support/Downloads.
Im Falle von Nutzungsbeschränkungen der Geräte in Wohn-, Geschäfts- und Gewerbebereichen, sowie Kleinbetrieben, können weitere Maßnahmen zur Reduzierung der Störaussendung erforderlich sein.

Eingangssignal, Messelement

Messprinzip	magnetoresistiv
Umgebungstemperatur	-20 ... 70°C

Schaltausgang

Schaltausgang	PNP
Schaltelementfunktion	Schließer
Reproduzierbarkeit des Schaltwertes	–
Einschaltzeit	≤1 ms
Ausschaltzeit	2 ... 6 ms
Max. Schaltfrequenz	140 Hz
Max. Ausgangsstrom	100 mA
Max. Schaltleistung DC	3 W
Spannungsfall	≤2 V
Reststrom	<2.000 µA

Ausgang, weitere Daten

Kurzschlussfestigkeit	ja
Überlastfestigkeit	ja

Elektronik

Bemessungsbetriebsspannung DC	24 V
Betriebsspannungsbereich DC	10 ... 30 V
Verpolungsschutz	für alle elektrischen Anschlüsse

Datenblatt

Elektromechanik	
Elektrischer Anschluss 1, Anschlussart	Stecker
Elektrischer Anschluss 1, Anschlusstechnik	M8x1 A-codiert nach EN 61076-2-104
Elektrischer Anschluss 1, Anzahl Pole/Adern	3
Abgangsrichtung Anschluß	längs
Kabellänge	–
Werkstoff Kabelmantel	–

Mechanik	
Befestigungsart	festgeschraubt, längs in Nut einschiebbar
Werkstoff Gehäuse	PA, hochlegierter Stahl rostfrei

Anzeige, Bedienung	
Schaltzustandsanzeige	LED gelb

Immission, Emission	
Umgebungstemperatur	-20 ... 70°C
Schutzart	IP65, IP68
Isolationsspannung	–
Verschmutzungsgrad	–

Steckerbelegung nach EN 60947-5-2

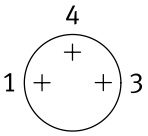

Abmessungen

Abmessungen – SMT-8-SL Download CAD-Daten www.festo.com

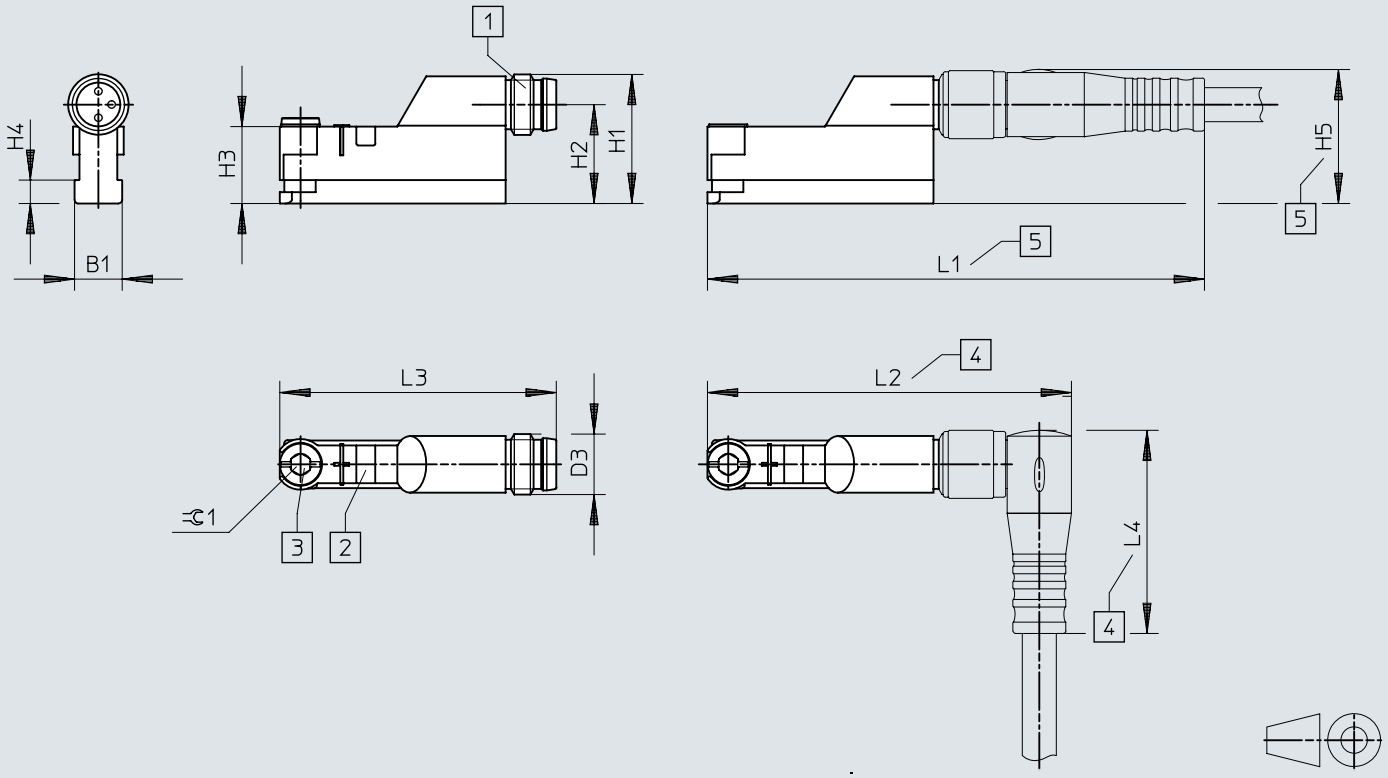

[1] Stecker passend für Verbindungsleitung NEBU-M8
[2] Gelbe Leuchtdiode
[3] Klemmstück
[4] Einbauraum für Verbindungsleitung NEBU-M8W3
[5] Einbauraum für Verbindungsleitung NEBU-M8G3

	B1	D3	H1	H2	H3	H4	H5	L1	L2	L3	L4
SMT-8-SL	6,7	M8x1	17,1	13,1	10,2	3,1	17,6	66	48,4	36,6	25

Abmessungen

Abmessungen – Befestigungsbausatz SMBR Download CAD-Daten www.festo.com

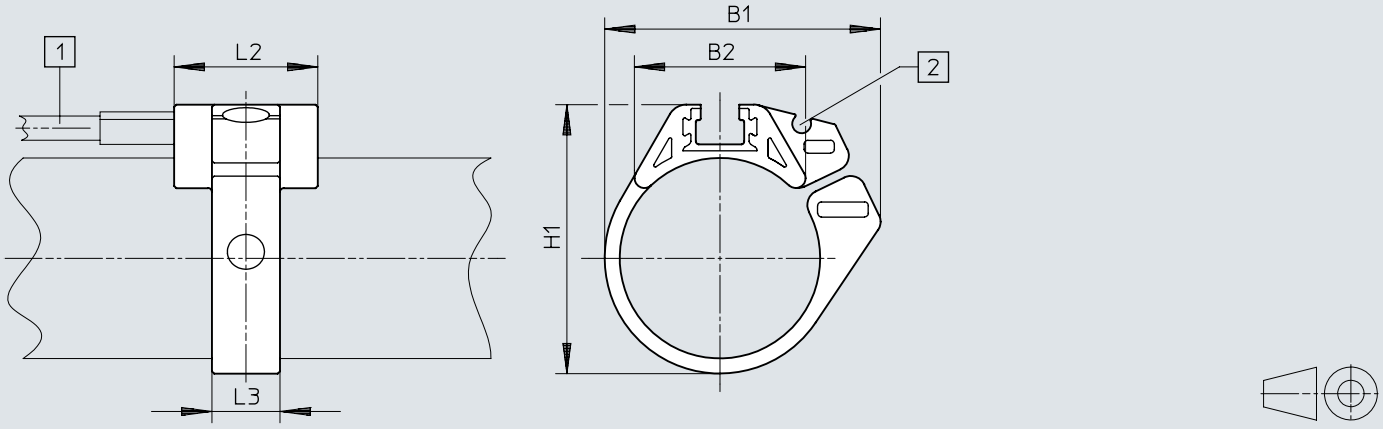

[1] Näherungsschalter SME-8- ..., SMT-8- ...
[2] Führungsnut für Schalterkabel

	B1	B2	H1	L2	L3
SMBR-8-8	18,9	12,3	17,5	19	7
SMBR-8-10	20,4	13,7	19,9	19	7
SMBR-8-12	22,7	14,3	21,9	19	7
SMBR-8-16	28,2	16,9	25,7	19	8
SMBR-8-20	34,5	20,8	30,4	19	9
SMBR-8-25	36,7	22,7	35,6	19	9
SMBR-8-32	41,7	24,6	42,7	19	9
SMBR-8-40	47,1	26,5	50,7	19	9
SMBR-8-50	56,4	28,6	61,5	19	9
SMBR-8-63	69,4	32	74,5	19	9

Abmessungen

Abmessungen – Befestigungsbausatz SMB-8-FENG Download CAD-Daten www.festo.com

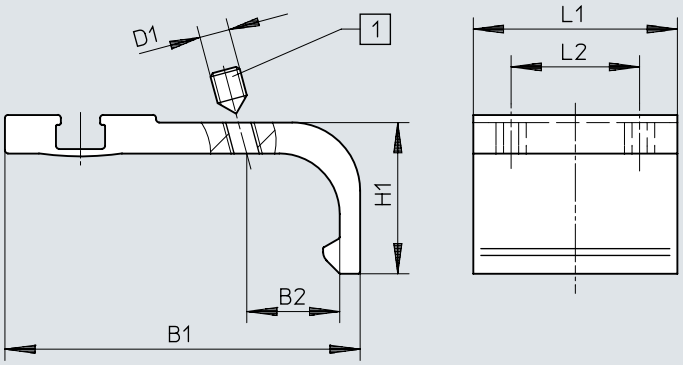

[1] Gewindestift

	B1	B2	D1	H1	L1	L2
SMB-8-FENG-32/40	35,1	8,7	M3	15,5	27	17
SMB-8-FENG-50/63	47	12,3	M4	20	27	17
SMB-8-FENG-80/100	64,3	15,7	M5	24,3	27	17

Abmessungen

Abmessungen – Sensorhalter DASP-M4-...-A Download CAD-Daten www.festo.com

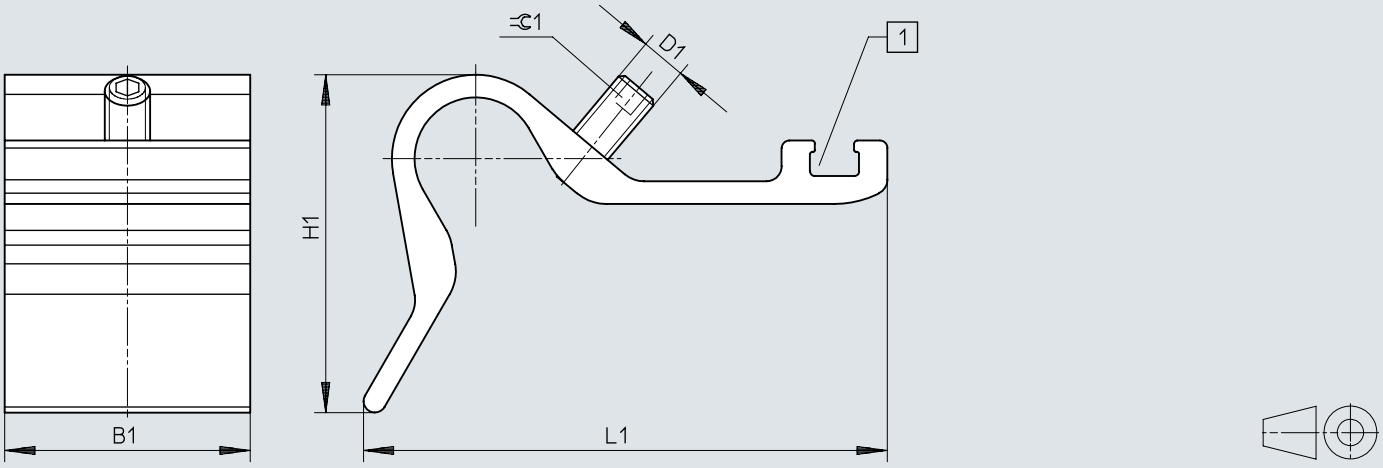

[1] Nut für Näherungsschalter

	B1	D1	H1	L1	=C 1
DASP-M4-125-A	32,5	M5	28	45,4	2,5
DASP-M4-160-A	32,5	M6	44,7	69,4	3
DASP-M4-250-A	32,5	M6	56,3	88	3
DASP-M4-320-A	32,5	M6	56,3	88	3

Abmessungen

Abmessungen – Positionierelement SMM Download CAD-Daten www.festo.com

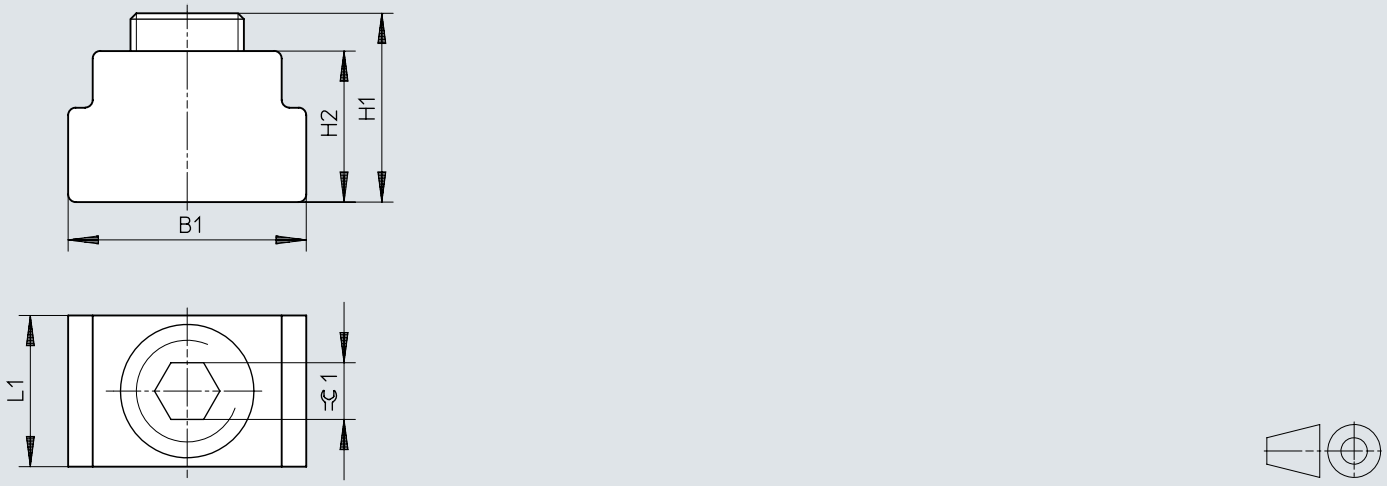

	B1	H1	H2	L1	⌀1
SMM-8	6,3	5,0	4,0	4,0	1,5

Bestellangaben

Bestellangaben SMT-8SL				
	Schaltausgang	Elektrischer Anschluss 1, Anschlussart	Teile-Nr.	Typ
	PNP	Stecker	**562019**	**SMT-8-SL-PS-LED-24-B**

Peripherieübersicht

Peripherieübersicht

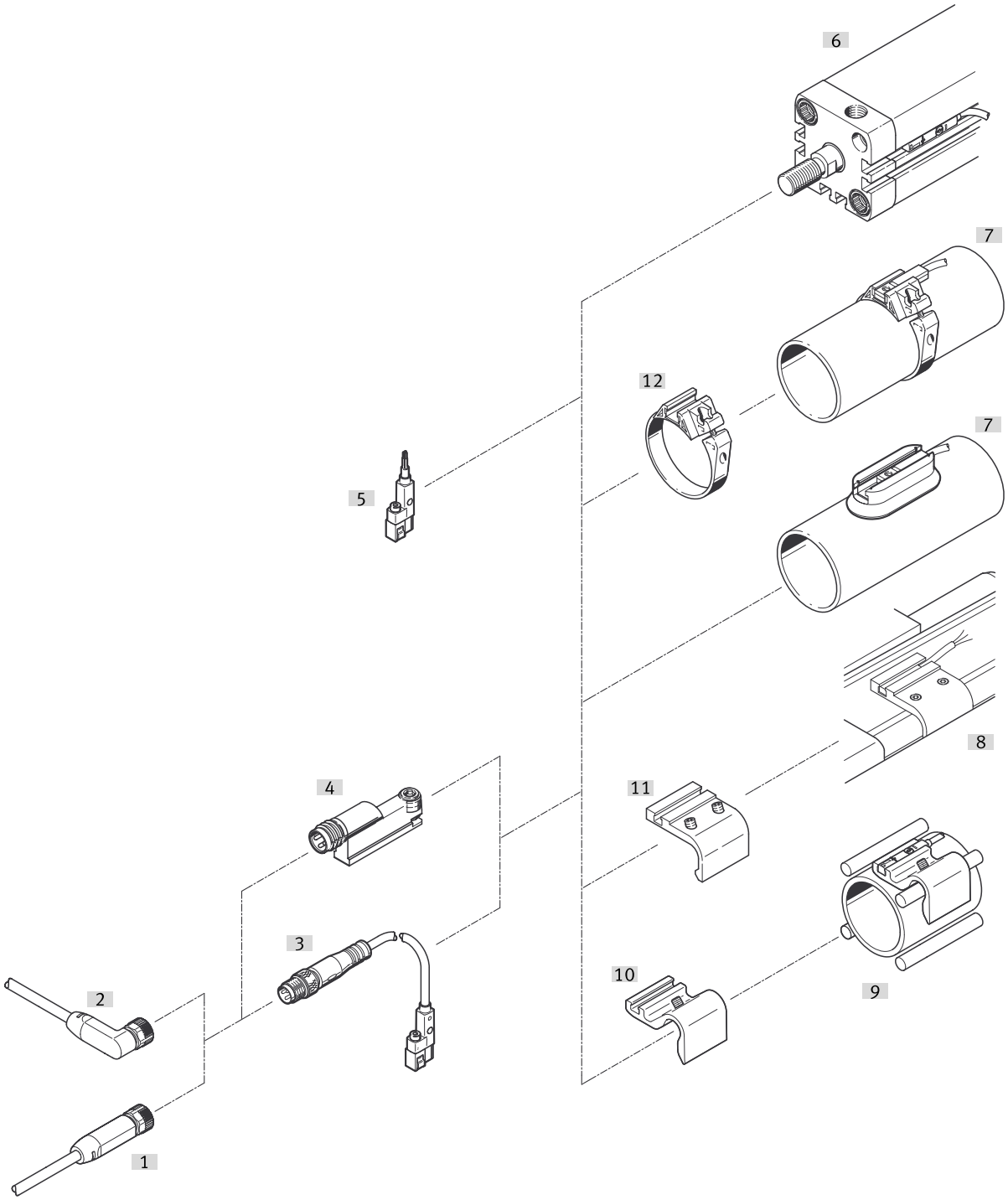

Zubehör			→ Link
	Typ/Bestellcode	Beschreibung	
[1]	Verbindungsleitung NEBA-M8	Dose gerade	14
[2]	Verbindungsleitung NEBA-M8	Dose gewinkelt	14
[3]	SMT-8-G-...-M...	mit Kabel und Stecker	🔗 smt-8-g
[4]	SMT-8-SL-...	mit Stecker	🔗 smt-8-sl
[5]	SMT-8-G-...-OE	mit Kabel	🔗 smt-8-g
[6]	Antriebe mit T-Nut	z. B. ADN	🔗 –
[7]	Rundzylinder	z. B. CRDSNU	🔗 –
[8]	Normzylinder DSBC	–	🔗 –
[9]	Antriebe mit Zug- oder Befestigungsstange	–	🔗 –

Peripherieübersicht

Zubehör			→ Link
	Typ/Bestellcode	Beschreibung	
[10]	Sensorhalter DASP-M4-...	für DSBG-125 ... 320	13
[11]	Befestigungsbausatz SMB-8-FENG	–	13
[12]	Befestigungsbausatz SMBR	für Rundzylinder	13

Zubehör

Befestigungsbausatz SMBR

	Baugröße	Teile-Nr.	Typ
	8	**175091**	**SMBR-8-8**
	10	**175092**	**SMBR-8-10**
	12	**175093**	**SMBR-8-12**
	16	**175094**	**SMBR-8-16**
	20	**175095**	**SMBR-8-20**
	25	**175096**	**SMBR-8-25**
	32	**175097**	**SMBR-8-32**
	40	**175098**	**SMBR-8-40**
	50	**175099**	**SMBR-8-50**
	63	**175100**	**SMBR-8-63**

Befestigungsbausatz SMB-8-FENG

	Werkstoff-Hinweis	Teile-Nr.	Typ
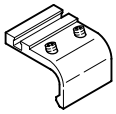	RoHS konform	**175706**	**SMB-8-FENG-50/63**
		175707	**SMB-8-FENG-80/100**
		175705	**SMB-8-FENG-32/40**

Sensorhalter DASP-M4-...-A

	für Kolben-Ø	Teile-Nr.	Typ
	Ø125	**1451483**	**DASP-M4-125-A**
	Ø160 - Ø200	**1553813**	**DASP-M4-160-A**
	Ø250	**1456781**	**DASP-M4-250-A**
	Ø320	**3015256**	**DASP-M4-320-A**

Positionierelement SMM

	Werkstoff-Hinweis	Teile-Nr.	Typ
	RoHS konform	**547941**	**SMM-8**

Befestigungselement SMBK-8

	Beschreibung	Teile-Nr.	Typ
	zur Fixierung von Verbindungsleitungen	**534254**	**SMBK-8**

Bezeichnungsschilder

	Baugröße	Teile-Nr.	Typ
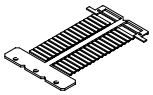	4x23 mm	**541598**	**ASLR-L-423**

Zubehör

Verbindungsleitung M8x1 Dose gerade

	Kabelaufbau	Kabellänge	Produktgewicht	Teile-Nr.	Typ
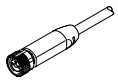	3 x 0,25 mm²	2,5 m	50 g	**8078223**	**NEBA-M8G3-U-2.5-N-LE3**
		5 m	96 g	**8078224**	**NEBA-M8G3-U-5-N-LE3**

Verbindungsleitung M8x1 Dose gewinkelt

	Kabelaufbau	Kabellänge	Produktgewicht	Teile-Nr.	Typ
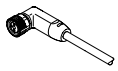	3 x 0,25 mm²	2,5 m	50 g	**8078230**	**NEBA-M8W3-U-2.5-N-LE3**
		5 m	96 g	**8078231**	**NEBA-M8W3-U-5-N-LE3**