Steekschroefkoppeling miniserie, inch QBM

FESTO



Kenmerken

In één oogopslag

Mini-serie voor pneumatische slangen met imperiale afmetingen.

- Compact voor maximale componentdichtheid in beperkte installatieomstandigheden
- Pneumatische aansluiting via R, NPT, UNF, metrische draad of insteekmof
- PBT en messing, vernikkeld
- Bedrijfsmedia perslucht, vacuüm

Bouwvorm

[_] Rechte vorm

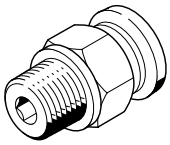

[C] Blinde stoppen

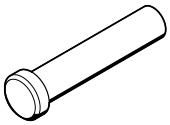

[L] L-vorm

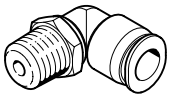

[LL] L-vorm, lange uitvoering

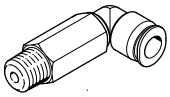

[T] T-vorm

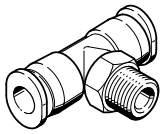

[TL] T-vorm, extra steekaansluiting, in lengterichting

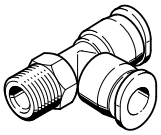

[Y] Y-vorm

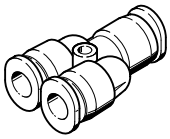

Typecode

001	Serie	
QBMY	Steekschroefkoppeling, inch	
QB	Steekschroefkoppeling, inch	
QBMTL	Steekschroefkoppeling, inch	
QBML	Steekschroefkoppeling, inch	
QBMF	Steekschroefkoppeling, inch	
QBMLL	Steekschroefkoppeling, inch	
QBM	Steekschroefkoppeling, inch	
QBMT	Steekschroefkoppeling, inch	

002	Bouwvorm	
	Rechte vorm	
L	L-vorm	
T	T-vorm	
Y	Y-vorm	

003	Pneumatische aansluiting 1 [inch]	
1/8	1/8 NPT	
1/4	1/4 NPT	
10-32-UNF	10/32 UNF	
5/32T	Steekaansluiting 5/32“	
3/16T	Steekaansluiting 3/16“	
1/8T	Steekaansluiting 1/8“	
1/4T	Steekaansluiting 1/4“	
5/32H	Steekhuls 5/32	
M5	M5	

004	Pneumatische aansluiting 2 [inch]	
	Dezelfde grootte steekaansluiting als pneumatische aansluiting 1	
1/4	Steekaansluiting 1/4“	
1/8	Steekaansluiting 1/8“	
5/32	Steekaansluiting 5/32“	

005	Montagewijze	
	Standaard	
I	Binnenzeskant	

006	Eenhedensysteem	
U	Imperial	

007	Uitvoering	
	Standaard	
M	Hybride aansluiting	

Gegevensblad

Algemene technische gegevens – M5-schroefdraad	
Pneumatische aansluiting 1	Uitwendige schroefdraad M5
Bouwvorm	L-vorm L-vorm, lang T-vorm Rechte vorm
Dichtingstype aan de schroefplug	Afdichtingsring
Nominaal aanhaalmoment	0,5 Nm

Algemene technische gegevens – R-schroefdraad, NPT-schroefdraad	
Bouwvorm	L-vorm L-vorm, lang L-vorm, extra steekaansluiting, overlangs T-vorm Rechte vorm
Constructieve opbouw	Push-Pull-principe
Inbouwpositie	Willekeurig
Dichtingstype aan de schroefplug	Coating, Afdichtingsring

Algemene technische gegevens – UNF-schroefdraad	
Bouwvorm	L-vorm L-vorm, lang L-vorm, extra steekaansluiting, overlangs T-vorm Rechte vorm
Constructieve opbouw	Push-Pull-principe
Inbouwpositie	Willekeurig
Dichtingstype aan de schroefplug	Afdichtingsring

Algemene technische gegevens – Blinde stop, insteekkoppeling	
Bouwvorm	Blinde stop L-vorm T-vorm Y-vorm Rechte vorm
Constructieve opbouw	Push-Pull-principe
Inbouwpositie	Willekeurig

Bedrijfs- en omgevingsomstandigheden	
Bedrijfsdruk van het volledige temperatuurbereik	-0,095 ... 1 MPa
Bedrijfsdruk van het volledige temperatuurbereik	-0,95 ... 10 bar
Bedrijfsdruk van het volledige temperatuurbereik	-13,775 ... 145 psi
Bedrijfsmedium	Perslucht conform ISO 8573-1:2010 [7:-:-]
Aanwijzing bij het bedrijfs-/stuurmedium	Geoliede werking mogelijk
Omgevingstemperatuur	0 ... 60°C
Omgevingstemperatuur Fahrenheit	32 ... 140°F
Corrosiebestendigheidsklasse KBK[1)]	1 - lage corrosiebelasting
Maritieme classificatie[2)]	zie certificaat

1) Meer informatie op www.festo.com/x/topic/kbk

2) Verdere informatie www.festo.com/catalogue/qsm → Support/Downloads.

Gegevensblad

Materialen - steekschroefkoppelingen										
Typeafkorting	QB	QBL	QBM	QBMF	QBML	QBMLL	QBMT	QBMTL	QBMY	QBT
Materiaal behuizing[1)]	Messing, vernikkeld	Messing, vernikkeld, PBT							PBT	Messing, vernikkeld, PBT
Materiaal demontagering	POM									
Kleur demontagering	grijs									
Materiaal slangafdichting	NBR									
Materiaal slangklemsegment	hooggelegeerd roestvast staal									
Materiaal-informatie	RoHS conform									
LABS-conformiteit	VDMA24364-zone III									

1) QSM-M3-3/4: staal vernikkeld (in plaats van messing vernikkeld)

Afmetingen

Afmetingen – Steekschroefkoppeling QBM, UNF-schroefdraad Download CAD-gegevens www.festo.com

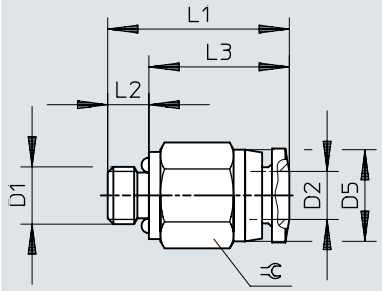

	D1	D2	D5 Ø	L1	L2	L3	⫧
QBM-10-32-UNF-1/8-U	UNF10-32	1/8	0,283	0,646	0,142	0,504	5/16
QBM-10-32-UNF-5/32-U		5/32	0,315	0,665	0,142	0,524	5/16
QBM-10-32-UNF-1/4-U		1/4	0,413	0,744	0,142	0,602	7/16

Afmetingen

Afmetingen – Steekschroefkoppeling QBM, NPT-schroefdraad

Download CAD-gegevens www.festo.com

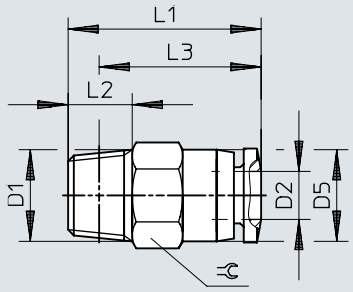

	D1	D2	D5 ø	L1	L2	L3	⊂
QBM-1/8-1/8-U	NPT1/8-27	1/8	0,283	0,689	0,335	0,528	7/16
QBM-1/8-5/32-U		5/32	0,315	0,705	0,335	0,543	7/16
QBM-1/8-1/4-U		1/4	0,413	0,768	0,335	0,606	7/16
QBM-1/4-1/8-U	NPT1/4-18	1/8	0,283	0,846	0,413	0,618	9/16
QBM-1/4-1/4-U		1/4	0,413	0,878	0,413	0,650	9/16

Afmetingen

Afmetingen – Steekschroefkoppeling QBM-...-I, UNF-schroefdraad Download CAD-gegevens www.festo.com

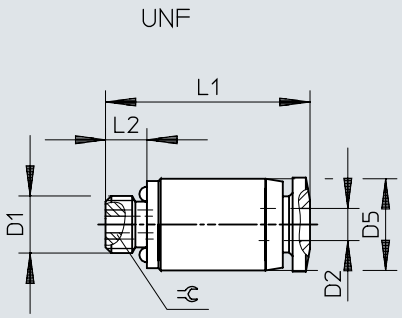

	D1	D2	D5 ø	L1	L2	⫧
QBM-10-32-UNF-1/8-I-U	UNF10-32	1/8	0,276	0,646	0,142	3/32
QBM-10-32-UNF-5/32-I-U		5/32	0,315	0,669	0,142	3/32
QBM-10-32-UNF-1/4-I-U		1/4	0,413	0,748	0,142	3/32

Afmetingen

Afmetingen – Steekschroefkoppeling QBM-...-I, NPT-schroefdraad Download CAD-gegevens www.festo.com

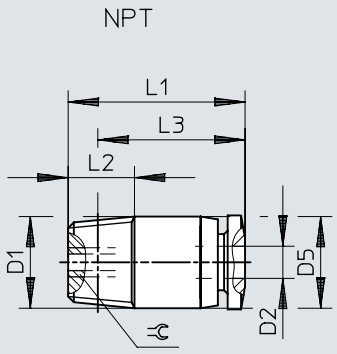

	D1	D2	D5 ø	L1	L2	L3	⊂
QBM-1/8-1/4-I-U	NPT1/8-27	1/4	0,413	0,768	0,335	0,606	3/32

Afmetingen

Afmetingen – Steekschroefkoppeling QBMF, UNF-schroefdraad Download CAD-gegevens www.festo.com

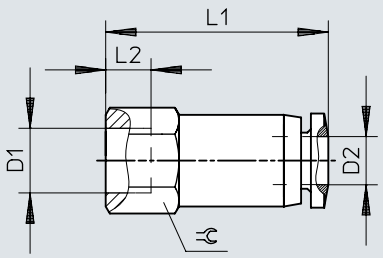

	D1	D2	D5 ø	L1	L2	⫧
QBMF-10-32-UNF-1/8-U	UNF10-32	1/8	0,295	0,740	0,236	5/16
QBMF-10-32-UNF-5/32-U		5/32	0,315	0,756	0,236	5/16
QBMF-10-32-UNF-1/4-U		1/4	0,413	0,807	0,236	7/16

Afmetingen

Afmetingen – Insteekkoppeling QBM-...T

Download CAD-gegevens www.festo.com

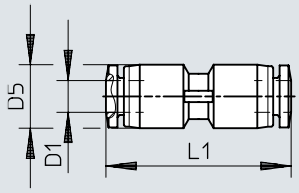

	D1	D5 ø	L1
QBM-1/8T-U	1/8	0,295	0,929
QBM-5/32T-U	5/32	0,331	0,965
QBM-1/4T-U	1/4	0,441	1,126

Afmetingen

Afmetingen – Insteekkoppeling QBM-...T, reducerend Download CAD-gegevens www.festo.com

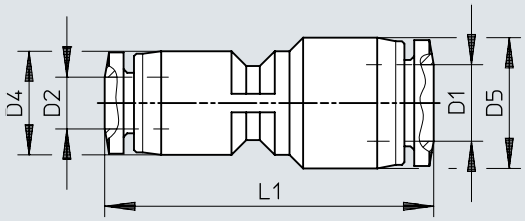

	D1	D2	D4 ø	D5 ø	L1
QBM-5/32T-1/8-U	5/32	1/8	0,295	0,331	0,949
QBM-3/16T-1/8-U	3/16		0,295	0,453	1,130
QBM-1/4T-5/32-U	1/4	5/32	0,346	0,441	1,106

Afmetingen

Afmetingen – Insteekkoppeling QBM-...H

Download CAD-gegevens www.festo.com

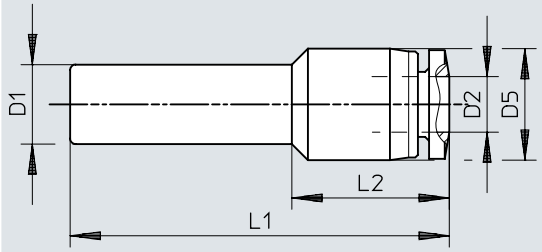

	D1	D2	D5 ø	L1	L2
QBM-5/32H-1/8-U	5/32	1/8	0,299	1,197	0,488

Afmetingen

Afmetingen – Blinde stop QBMC-...H

Download CAD-gegevens www.festo.com

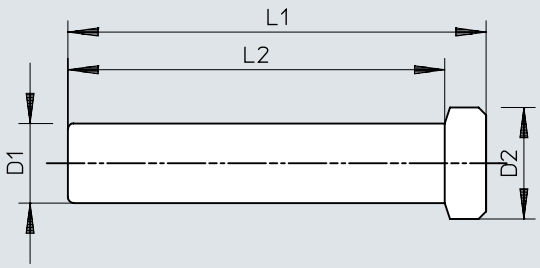

	D1	D2 Ø	L1	L2
QBMC-1/8H-U	1/8	0,197	0,787	0,709

Afmetingen

Afmetingen – L-steekschroefkoppeling QBML, UNF-schroefdraad Download CAD-gegevens www.festo.com

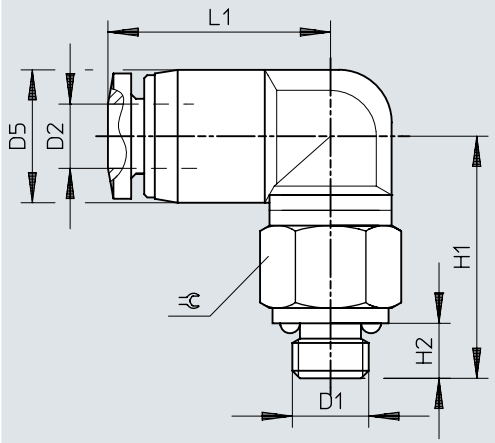

	D1	D2	D5 ø	H1	H2	L1	⫧
QBML-10-32-UNF-1/8-U	UNF10-32	1/8	0,299	0,602	0,142	0,531	5/16
QBML-10-32-UNF-5/32-U		5/32	0,343	0,626	0,142	0,575	5/16
QBML-10-32-UNF-1/4-U		1/4	0,445	0,677	0,142	0,634	5/16

Afmetingen

Afmetingen – L-steekschroefkoppeling QBML, NPT-schroefdraad Download CAD-gegevens www.festo.com

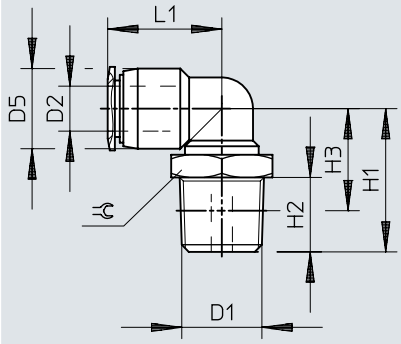

	D1	D2	D5 ø	H1	H2	H3	L1	⫷
QBML-1/8-1/8-U	NPT1/8-27	1/8	0,299	0,622	0,335	0,461	0,531	7/16
QBML-1/8-1/4-U		1/4	0,445	0,697	0,335	0,535	0,634	7/16
QBML-1/4-1/8-U	NPT1/4-18	1/8	0,299	0,720	0,413	0,492	0,531	9/16
QBML-1/4-1/4-U		1/4	0,445	0,795	0,413	0,567	0,634	9/16

Afmetingen

Afmetingen – Lange L-steekschroefkoppeling QBMLL, UNF-schroefdraad Download CAD-gegevens www.festo.com

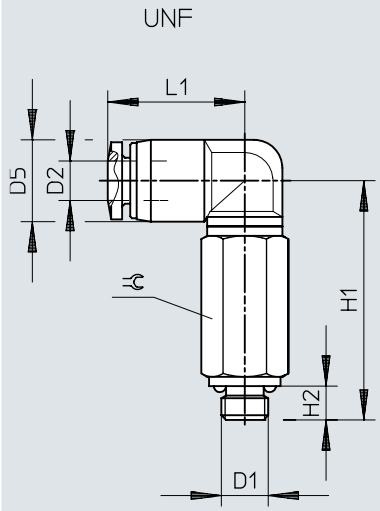

	D1	D2	D5 ø	H1	H2	L1	⫧
QBMLL-10-32-UNF-1/8-U	UNF10-32	1/8	0,299	0,941	0,142	0,531	5/16
QBMLL-10-32-UNF-1/4-U		1/4	0,445	1,130	0,142	0,634	5/16

Afmetingen

Afmetingen – Lange L-steekschroefkoppeling QBMLL, NPT-schroefdraad Download CAD-gegevens www.festo.com

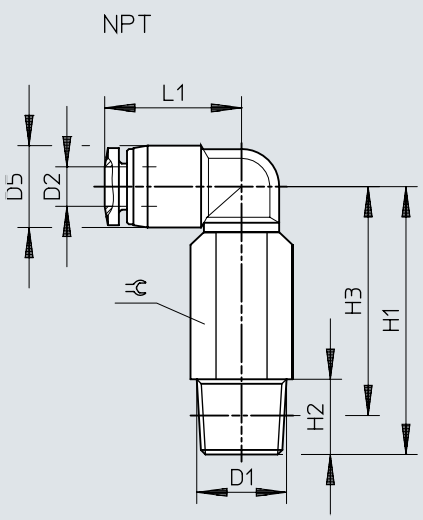

	D1	D2	D5 ø	H1	H2	H3	L1	⫷
QBMLL-1/8-1/8-U	NPT1/8-27	1/8	0,299	0,961	0,335	0,799	0,531	7/16
QBMLL-1/8-1/4-U		1/4	0,445	1,287	0,335	1,126	0,634	7/16

Afmetingen

Afmetingen – L-steekkoppeling QBML-...T

Download CAD-gegevens www.festo.com

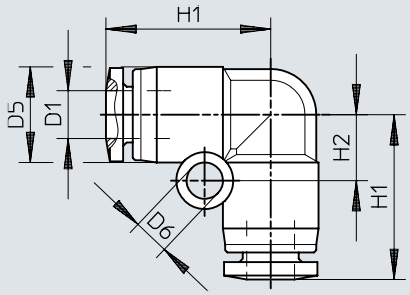

	D1	D5 ø	D6 ø	H1	H2
QBML-1/8T-U	1/8	0,295	0,126	0,531	0,213
QBML-5/32T-U	5/32	0,331	0,126	0,571	0,228
QBML-1/4T-U	1/4	0,441	0,130	0,693	0,276

Afmetingen

Afmetingen – T-steekschroefkoppeling QBMT, UNF-schroefdraad Download CAD-gegevens www.festo.com

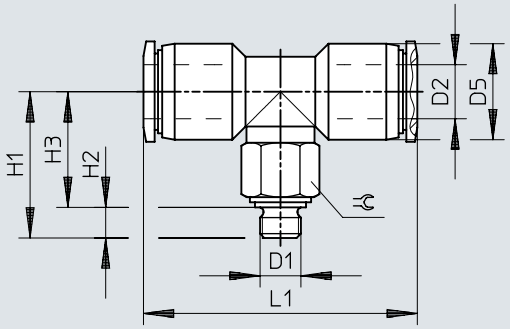

	D1	D2	D5 ø	H1	H2	L1	⫧
QBMT-10-32-UNF-1/8-U	UNF10-32	1/8	0,299	0,602	0,142	1,142	5/16
QBMT-10-32-UNF-5/32-U		5/32	0,343	0,626	0,142	1,189	5/16
QBMT-10-32-UNF-1/4-U		1/4	0,445	0,677	0,142	1,268	5/16

Afmetingen

Afmetingen – T-steekschroefkoppeling QBMT, NPT-schroefdraad

Download CAD-gegevens www.festo.com

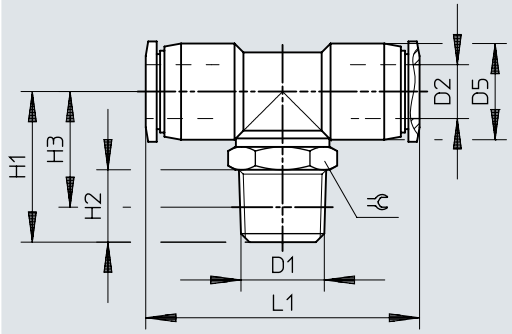

	D1	D2	D5 ⌀	H1	H2	H3	L1	⌀
QBMT-1/8-1/8-U	NPT1/8-27	1/8	0,299	0,622	0,335	0,461	1,142	7/16
QBMT-1/8-1/4-U		1/4	0,445	0,697	0,335	0,535	1,268	7/16
QBMT-1/4-1/8-U	NPT1/4-18	1/8	0,299	0,720	0,413	0,492	1,142	9/16

Afmetingen

Afmetingen – T-steekkoppeling QBMT-...T

Download CAD-gegevens www.festo.com

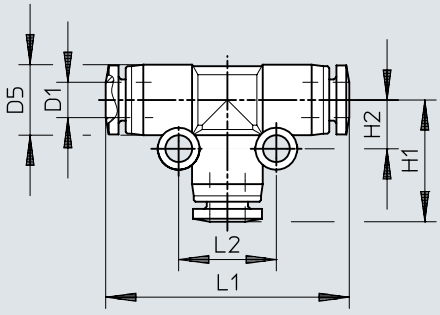

	D1	D5 ø	D6 ø	H1	L1	L2
QBMT-1/8T-U	1/8	0,295	0,126	0,531	1,063	0,425
QBMT-5/32T-U	5/32	0,331	0,126	0,571	1,142	0,457
QBMT-1/4T-U	1/4	0,441	0,130	0,693	1,386	0,551

Afmetingen

Afmetingen – T-steekkoppeling QBMT-...T, reducerend Download CAD-gegevens www.festo.com

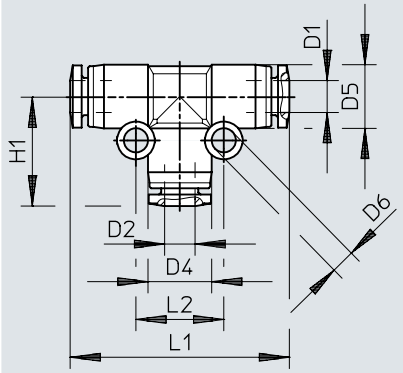

	D1	D2	D4 ø	D5 ø	D6 ø	H1	L1	L2
QBMT-5/32T-1/8-U	5/32	1/8	0,331	0,331	0,126	0,567	1,142	0,457
QBMT-1/4T-5/32-U	1/4	5/32	0,441	0,441	0,130	0,693	1,386	0,551

Afmetingen

Afmetingen – T-steekschroefkoppeling QBMTL, UNF-schroefdraad Download CAD-gegevens www.festo.com

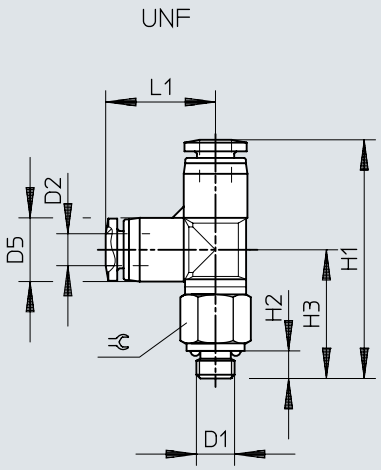

	D1	D2	D5 ø	H1	H2	H3	L1	⫧
QBMTL-10-32-UNF-1/8-U	UNF10-32	1/8	0,299	1,138	0,142	0,602	0,535	5/16
QBMTL-10-32-UNF-5/32-U		5/32	0,343	1,197	0,142	0,626	0,571	5/16
QBMTL-10-32-UNF-1/4-U		1/4	0,441	1,378	0,142	0,673	0,705	5/16

Afmetingen

Afmetingen – T-steekschroefkoppeling QBMTL , NPT-schroefdraad Download CAD-gegevens www.festo.com

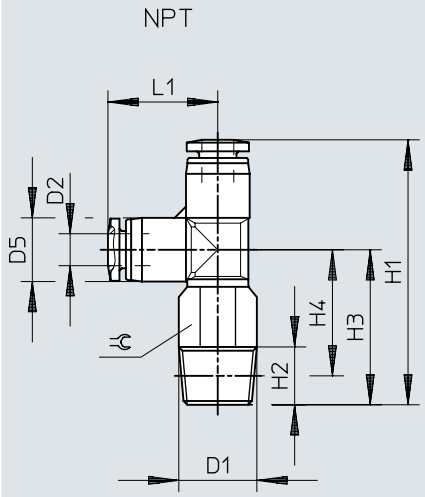

	D1	D2	D5 ø	H1	H2	H3	H4	L1	⫧
QBMTL-1/8-1/8-U	NPT1/8-27	1/8	0,299	1,157	0,335	0,622	0,461	0,535	7/16
QBMTL-1/8-1/4-U		1/4	0,441	1,398	0,335	0,693	0,531	0,705	7/16
QBMTL-1/4-1/8-U	NPT1/4-18	1/8	0,299	1,256	0,413	0,720	0,492	0,535	9/16

Afmetingen

Afmetingen – Y-steekkoppeling QBMY-...T

Download CAD-gegevens www.festo.com

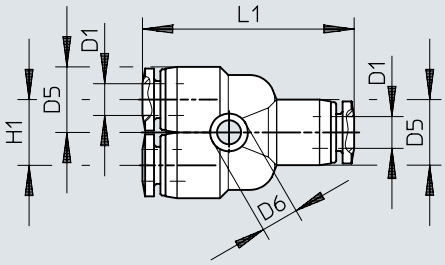

	D1	D5 ø	D6 ø	H1	L1
QBMY-1/8T-U	1/8	0,299	0,126	0,299	1,055
QBMY-5/32T-U	5/32	0,343	0,126	0,343	1,102
QBMY-1/4T-U	1/4	0,445	0,126	0,445	1,283

Afmetingen

Afmetingen – Y-steekkoppeling QBMY-...T, reducerend

Download CAD-gegevens www.festo.com

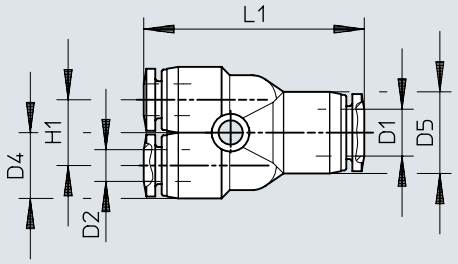

	D1	D2	D4 Ø	D5 Ø	D6 Ø	H1	L1
QBMY-5/32T-1/8-U	5/32	1/8	0,299	0,343	0,126	0,299	1,083
QBMY-1/4T-5/32-U	1/4	5/32	0,343	0,445	0,126	0,343	1,173

Bestelgegevens

Bestelgegevens – steekschroefkoppeling QB

	Pneumatische aansluiting 1	Pneumatische aansluiting 2	Nominale doorlaat	Verpakkingsgrootte	Artikelnr.	Type
	Uitwendige schroefdraad M5	voor slang met buiten-Ø 5/32“	0,098 in	0	**574303**	**QBMLL-M5-5/32-U-M**
	Uitwendige schroefdraad R1/8	voor slang met buiten-Ø 1/8“	0,079 in	10	**533209**	**QBM-M5-1/8-U-M**
					533213	**QBM-1/8-1/8-U-M**
	Uitwendige schroefdraad 10-32 UNF-2A	voor slang met buiten-Ø 5/32“	0,094 in		**572312**	**QBM-10-32-UNF-5/32-I-U**
			0,098 in		**572303**	**QBM-10-32-UNF-5/32-U**
		voor slang met buiten-Ø 1/8“	0,079 in		**533266**	**QBM-10-32-UNF-1/8-U**
			0,094 in		**572311**	**QBM-10-32-UNF-1/8-I-U**
		Voor slang buiten-Ø 1/4“			**573054**	**QBM-10-32-UNF-1/4-I-U**
			0,098 in		**573050**	**QBM-10-32-UNF-1/4-U**
	Uitwendige schroefdraad 1/8 NPT	voor slang met buiten-Ø 5/32“	0,118 in		**572305**	**QBM-1/8-5/32-U**
		voor slang met buiten-Ø 1/8“	0,098 in		**533270**	**QBM-1/8-1/8-U**
		Voor slang buiten-Ø 1/4“	0,157 in		**573055**	**QBM-1/8-1/4-I-U**
			0,197 in		**573051**	**QBM-1/8-1/4-U**
	Uitwendige schroefdraad 1/4 NPT	voor slang met buiten-Ø 1/8“	0,098 in		**572306**	**QBM-1/4-1/8-U**
		Voor slang buiten-Ø 1/4“	0,197 in		**573052**	**QBM-1/4-1/4-U**

Bestelgegevens – insteekkoppeling QB

	Pneumatische aansluiting 1	Pneumatische aansluiting 2	Nominale doorlaat	Verpakkingsgrootte	Artikelnr.	Type
	Steekhuls Ø 5/32“	voor slang met buiten-Ø 1/8“	0,094 in	10	**572280**	**QBM-5/32H-1/8-U**
	voor slang met buiten-Ø 5/32“	voor slang met buiten-Ø 5/32“	0,118 in		**572278**	**QBM-5/32T-U**
	voor slang met buiten-Ø 1/8“	voor slang met buiten-Ø 1/8“	0,094 in		**572277**	**QBM-1/8T-U**
	voor slang met buiten-Ø 3/16“		0,098 in		**573057**	**QBM-3/16T-1/8-U**
	voor slangbuiten-Ø 1/4“	voor slang met buiten-Ø 5/32“	0,138 in		**573058**	**QBM-1/4T-5/32-U**
		Voor slang buiten-Ø 1/4“	0,197 in		**573056**	**QBM-1/4T-U**

Bestelgegevens – blinde stop QBC...H

	Pneumatische aansluiting 1	Verpakkingsgrootte	Artikelnr.	Type
	Steekhuls Ø 1/8“	10	**572281**	**QBMC-1/8H-U**

Bestelgegevens

Bestelgegevens – steekschroefkoppeling QBF

	Pneumatische aansluiting 1	Pneumatische aansluiting 2	Nominale doorlaat	Verpakkingsgrootte	Artikelnr.	Type
	Inwendige schroefdraad 10-32 UNF-2B	voor slang met buiten-Ø 5/32“	0,118 in	10	**572283**	**QBMF-10-32-UNF-5/32-U**
		voor slang met buiten-Ø 1/8“	0,098 in		**572282**	**QBMF-10-32-UNF-1/8-U**
		Voor slang buiten-Ø 1/4“	0,118 in		**573066**	**QBMF-10-32-UNF-1/4-U**

Bestelgegevens – L-steekschroefkoppeling QBL

	Pneumatische aansluiting 1	Pneumatische aansluiting 2	Nominale doorlaat	Verpakkingsgrootte	Artikelnr.	Type
	Uitwendige schroefdraad M5	voor slang met buiten-Ø 1/8“	0,098 in	10	**533228**	**QBML-M5-1/8-U-M**
	Uitwendige schroefdraad R1/8				**533232**	**QBML-1/8-1/8-U-M**
	Uitwendige schroefdraad 10-32 UNF-2A	voor slang met buiten-Ø 5/32“			**572308**	**QBML-10-32-UNF-5/32-U**
		voor slang met buiten-Ø 1/8“			**533285**	**QBML-10-32-UNF-1/8-U**
		Voor slang buiten-Ø 1/4“			**573059**	**QBML-10-32-UNF-1/4-U**
	Uitwendige schroefdraad 1/8 NPT	voor slang met buiten-Ø 1/8“			**533289**	**QBML-1/8-1/8-U**
		Voor slang buiten-Ø 1/4“	0,118 in		**573060**	**QBML-1/8-1/4-U**
	Uitwendige schroefdraad 1/4 NPT	voor slang met buiten-Ø 1/8“	0,098 in		**572310**	**QBML-1/4-1/8-U**
		Voor slang buiten-Ø 1/4“	0,118 in		**573061**	**QBML-1/4-1/4-U**

Bestelgegevens – L-steekkoppeling QBL

	Pneumatische aansluiting 1	Pneumatische aansluiting 2	Nominale doorlaat	Verpakkingsgrootte	Artikelnr.	Type
	voor slang met buiten-Ø 5/32“	voor slang met buiten-Ø 5/32“	0,118 in	10	**572285**	**QBML-5/32T-U**
	voor slang met buiten-Ø 1/8“	voor slang met buiten-Ø 1/8“	0,094 in		**572284**	**QBML-1/8T-U**
	voor slangbuiten-Ø 1/4“	Voor slang buiten-Ø 1/4“	0,197 in		**573063**	**QBML-1/4T-U**

Bestelgegevens – lange L-steekschroefkoppeling QBLL

	Pneumatische aansluiting 1	Pneumatische aansluiting 2	Nominale doorlaat	Verpakkingsgrootte	Artikelnr.	Type
	Uitwendige schroefdraad M5	voor slang met buiten-Ø 5/32“	0,098 in	0	**574303**	**QBMLL-M5-5/32-U-M**
		voor slang met buiten-Ø 1/8“			**574302**	**QBMLL-M5-1/8-U-M**
	Uitwendige schroefdraad 10-32 UNF-2A			10	**572286**	**QBMLL-10-32-UNF-1/8-U**
		Voor slang buiten-Ø 1/4“			**573064**	**QBMLL-10-32-UNF-1/4-U**
	Uitwendige schroefdraad 1/8 NPT	voor slang met buiten-Ø 1/8“			**572287**	**QBMLL-1/8-1/8-U**
		Voor slang buiten-Ø 1/4“	0,118 in		**573065**	**QBMLL-1/8-1/4-U**

Bestelgegevens

Bestelgegevens – T-steekschroefkoppeling QBT

	Pneumatische aansluiting 1	Pneumatische aansluiting 2	Nominale doorlaat	Verpakkingsgrootte	Artikelnr.	Type
	Uitwendige schroefdraad M5	voor slang met buiten-Ø 1/8“	0,098 in	10	**533247**	**QBMT-M5-1/8-U-M**
	Uitwendige schroefdraad R1/8				**533251**	**QBMT-1/8-1/8-U-M**
	Uitwendige schroefdraad 10-32 UNF-2A	voor slang met buiten-Ø 5/32“			**572289**	**QBMT-10-32-UNF-5/32-U**
		voor slang met buiten-Ø 1/8“			**533304**	**QBMT-10-32-UNF-1/8-U**
		Voor slang buiten-Ø 1/4“			**573067**	**QBMT-10-32-UNF-1/4-U**
	Uitwendige schroefdraad 1/8 NPT	voor slang met buiten-Ø 1/8“			**533308**	**QBMT-1/8-1/8-U**
		Voor slang buiten-Ø 1/4“	0,138 in		**573068**	**QBMT-1/8-1/4-U**
	Uitwendige schroefdraad 1/4 NPT	voor slang met buiten-Ø 1/8“	0,098 in		**572291**	**QBMT-1/4-1/8-U**

Bestelgegevens - T-steekkoppeling QBT

	Pneumatische aansluiting 1	Pneumatische aansluiting 2	Nominale doorlaat	Verpakkingsgrootte	Artikelnr.	Type
	voor slang met buiten-Ø 5/32“	voor slang met buiten-Ø 5/32“	0,118 in	10	**572294**	**QBMT-5/32T-U**
		voor slang met buiten-Ø 1/8“	0,094 in		**572292**	**QBMT-5/32T-1/8-U**
	voor slang met buiten-Ø 1/8“				**572293**	**QBMT-1/8T-U**
	voor slangbuiten-Ø 1/4“	voor slang met buiten-Ø 5/32“	0,118 in		**573070**	**QBMT-1/4T-5/32-U**
		Voor slang buiten-Ø 1/4“	0,197 in		**573069**	**QBMT-1/4T-U**

Bestelgegevens – T-steekschroefkoppeling QBTL

	Pneumatische aansluiting 1	Pneumatische aansluiting 2	Nominale doorlaat	Verpakkingsgrootte	Artikelnr.	Type
	Uitwendige schroefdraad 10-32 UNF-2A	voor slang met buiten-Ø 5/32“	0,098 in	10	**572296**	**QBMTL-10-32-UNF-5/32-U**
		voor slang met buiten-Ø 1/8“			**572295**	**QBMTL-10-32-UNF-1/8-U**
		Voor slang buiten-Ø 1/4“			**573071**	**QBMTL-10-32-UNF-1/4-U**
	Uitwendige schroefdraad 1/8 NPT	voor slang met buiten-Ø 1/8“			**572297**	**QBMTL-1/8-1/8-U**
		Voor slang buiten-Ø 1/4“	0,118 in		**573072**	**QBMTL-1/8-1/4-U**
	Uitwendige schroefdraad 1/4 NPT	voor slang met buiten-Ø 1/8“	0,098 in		**572298**	**QBMTL-1/4-1/8-U**

Bestelgegevens

Bestelgegevens – Y-steekkoppeling QBY

	Pneumatische aansluiting 1	Pneumatische aansluiting 2	Nominale doorlaat	Verpakkingsgrootte	Artikelnr.	Type
	voor slang met buiten-Ø 5/32“	voor slang met buiten-Ø 5/32“	0,118 in	10	**572300**	**QBMY-5/32T-U**
		voor slang met buiten-Ø 1/8“	0,094 in		**572301**	**QBMY-5/32T-1/8-U**
	voor slang met buiten-Ø 1/8“				**572299**	**QBMY-1/8T-U**
	voor slangbuiten-Ø 1/4“	voor slang met buiten-Ø 5/32“	0,118 in		**573074**	**QBMY-1/4T-5/32-U**
		Voor slang buiten-Ø 1/4“	0,197 in		**573073**	**QBMY-1/4T-U**