반회전 드라이브 DRVS

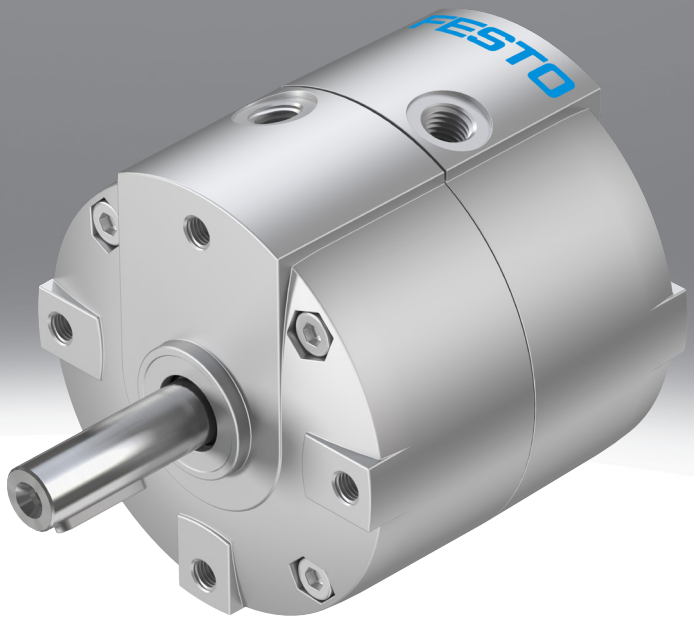

특징

개요

Link drvs

- 회전 베인이 장착된 복동 회전 액추에이터
- 다른 회전 액추에이터보다 가벼움
- 모던하고 컴팩트한 디자인
- 고정된 회전각도
- 액세서리를 사용하여 회전 각도 설정 가능
- 튀는 물이나 먼지로부터 하우징을 보호합니다
- 금속 고정 스토퍼 없음

다이어그램

Link drvs

본 문서에 표시된 다이어그램은 온라인에서도 사용할 수 있습니다. 여기에는 정확한 값을 표시할 수 있습니다.

공칭 회전 각도 [°]

- [90] 90°
- [180] 180°
- [270] 270°

완충, 완충장치, 쿠션

최종 위치 쿠션에는 다음과 같은 기능이 있습니다.
- 최종 위치에서의 운동 에너지 감소
- 진동 방지
- 소음 발생 감소

[P]	양쪽 탄성 완충 링/플레이트

드라이브에는 플라스틱 소재의 탄성이 있는 최종 위치 완충장치가 장착되어 있습니다.
장점:
- 설정이 필요없음
- 시간 절약

이전 EU 인증

[EX4]	II 2GD

- ATEX 카테고리 가스 II 2G
- 방폭 등급 가스 Ex h IIC T4 Gb X
- ATEX 카테고리 분진 II 2D
- 방폭 등급 분진 Ex h IIIC T120°C Db X
- 방폭 주변 온도 0°C ≤ Ta ≤ +60°C

타입 코드

001	시리즈	
DRVS	반회전 드라이브, 복동	

002	사이즈 [mm]	
6	6	
8	8	
12	12	
16	16	
25	25	
32	32	
40	40	

003	공칭 회전 각도 [°]	
90	90 deg	
180	180 deg	
270	270 deg	

004	완충, 완충장치, 쿠션	
P	양쪽 탄성 완충 링/플레이트	

005	이전 EU 인증	
	없음	
EX4	II 2GD	

데이터 시트

일반 기술 자료

사이즈	6	8	12	16	25	32	40
디자인	베인						
완충, 완충장치, 쿠션	양쪽 탄성 완충 링/플레이트						
고정 방식	암나사 사용						
설치 위치	임의						
공칭 회전 각도 [°]	90, 180		90, 180, 270				
완충 각도	0.5 deg						
반복 정확도	1 deg						

일반 기술 자료

사이즈	6		8		12			16			25			32			40		
공칭 회전 각도 [°]	90	180	90	180	90	180	270	90	180	270	90	180	270	90	180	270	90	180	270
0.6MPa(6bar, 87psi)에서 최대 회전 주파수	3 Hz						2 Hz	3 Hz		2 Hz	3 Hz		2 Hz	3 Hz		2 Hz	3 Hz		2 Hz

작동 및 환경 조건

사이즈	6	8	12	16	25	32	40
작동 매체	ISO 8573-1:2010[7:4:4]에 따른 압축공기						
작동/제어 매체 관련 참고 사항	윤활 작동 가능(다른 모드에서 필요함)						
작동 압력	0.35 ... 0.8 MPa		0.25 ... 0.8 MPa		0.2 ... 0.8 MPa		
작동 압력	3.5 ... 8 bar		2.5 ... 8 bar		2 ... 8 bar		
작동 압력	50.75 ... 116 psi		36.25 ... 116 psi		29 ... 116 psi		
주변 온도[1]	0 ... 60°C						
내식성 등급 CRC[2]	1 - 낮은 부식 부하						

1) 근접 센서의 사용 영역에 유의하십시오
2) 추가 정보 www.festo.com/x/topic/kbk

ATEX

사이즈[1]	6	8	12	16	25	32	40
ATEX 카테고리 가스	II 2G						
방폭 등급 가스	Ex h IIC T4 Gb X						
ATEX 카테고리 먼지	II 2D						
방폭 등급 먼지	Ex h IIIC T120°C Db X						
Ex 주변 온도	0°C <= Ta <= +60°C						
CE 마크(적합성 선언 참조)	EU 방폭 지침(ATEX)에 따름						
UKCA 마크(적합성 선언 참조)	영국 방폭 규정에 따라						
EU 이외 지역에서 방폭 인증	EPL Db (GB) EPL Gb (GB)						

1) 액세서리의 ATEX 승인에 유의

무게 - DRVS-6...16

사이즈	6		8		12			16		
공칭 회전 각도 [°]	90	180	90	180	90	180	270	90	180	270
제품 무게	38 g		68 g		154 g	152 g	150 g	272 g	270 g	268 g

무게 - DRVS-25...40

사이즈	25			32			40		
공칭 회전 각도 [°]	90	180	270	90	180	270	90	180	270
제품 무게	502 g	494 g	486 g	928 g	912 g	896 g	1,530 g	1,500 g	1,470 g

데이터 시트

소재

사이즈	6	8	12	16	25	32	40
하우징 소재	단조 알루미늄 합금, 양극 처리		알루미늄 압력주조, 도장됨				
드라이브 샤프트 소재	고합금 스테인리스 스틸			니켈 도금 스틸			
씰 소재	TPE-U(PU)						
소재 관련 참고 사항	RoHS 준수						
LABS 적합성	VDMA24364-B2-L						
클린룸 적합성, 다음 기준에 따라 측정 ISO 14644-14	ISO 14644-1에 따른 등급 5						
리튬 이온 배터리 생산에 적합	Cu/Zn/Ni 값이 감소된 배터리 생산에 적합(F1a)						

힘과 토크

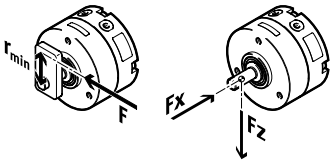

반회전 드라이브 DRVS가 정지 시스템 없이 사용되거나 질량 관성 모멘트가 초과되는 경우 외부 정지를 사용해야 합니다. 출력 샤프트의 최소 반경(rmin)은 언더컷이 되어서는 안 됩니다. 충격력은 최대 힘을 초과해서는 안 됩니다.

출력 샤프트까지의 최소 반경 = rmin
충격력 = F
축력 = Fx
반경 방향 힘 = Fz

사이즈	6	8	12	16	25	32	40
0.6MPa(6bar, 87psi)에서의 이론적 토크	0.15 Nm	0.35 Nm	1 Nm	2 Nm	5 Nm	10 Nm	20 Nm
허용 정지 반경	≥10 mm		≥15 mm	≥17 mm	≥21 mm	≥28 mm	≥40 mm
최대 정지력	15 N	30 N	90 N	160 N	320 N	480 N	650 N
최대 축방향 힘[1]	10 N		20 N	25 N	40 N	75 N	120 N
최대 반경 방향 힘[2]	15 N	20 N	25 N	30 N	60 N	200 N	350 N
허용 관성 질량 모멘트	0.00065kgm2	0.0013kgm2	0,005 kgm2	0.01kgm2	0.012kgm2	0.02kgm2	0.035kgm2

1) 힘의 기준점은 회전축과 출력축의 중심입니다.
2) 힘의 기준점은 회전축과 출력축의 중심입니다.

회전 시간 t에 따른 질량 관성 모멘트 J – DRVS-6

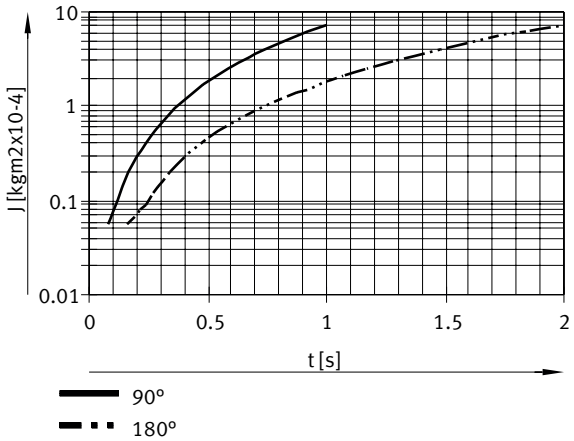

데이터 시트

회전 시간 t에 따른 질량 관성 모멘트 J – DRVS-8

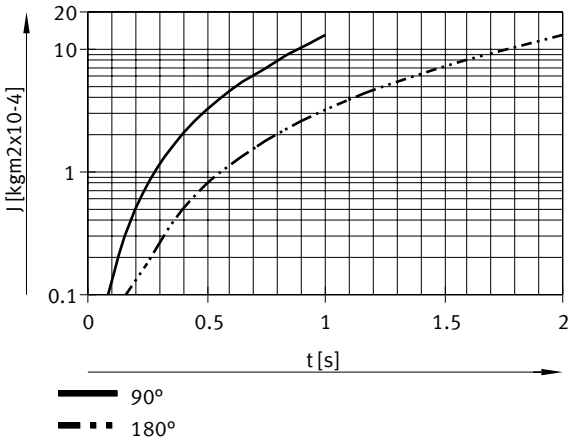

회전 시간 t에 따른 질량 관성 모멘트 J – DRVS-12

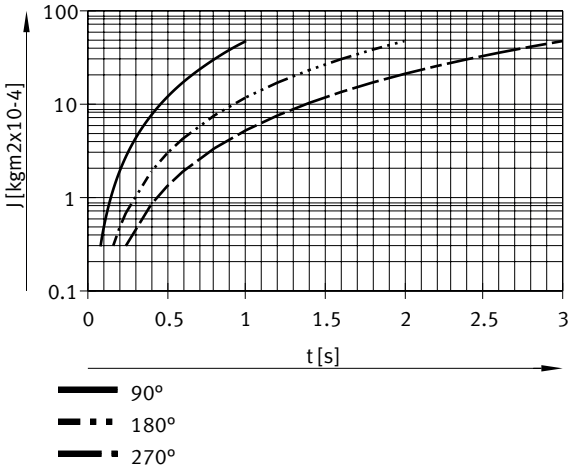

회전 시간 t에 따른 질량 관성 모멘트 J – DRVS-16

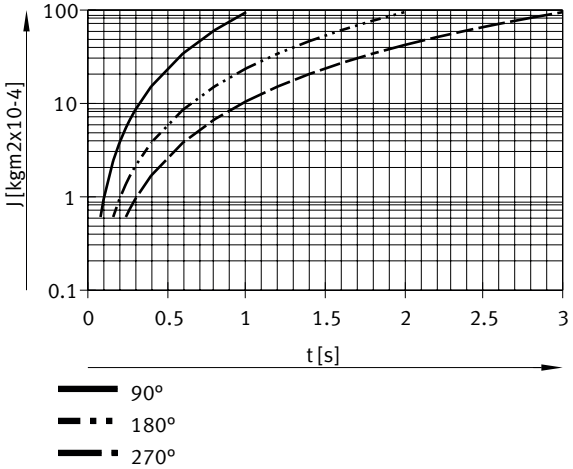

데이터 시트

회전 시간 t에 따른 질량 관성 모멘트 J – DRVS-25

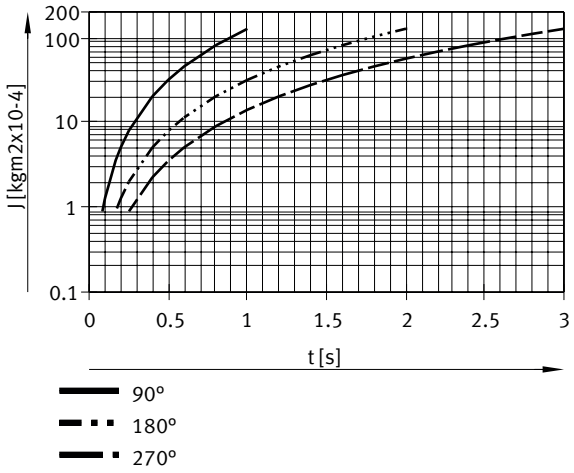

회전 시간 t에 따른 질량 관성 모멘트 J – DRVS-32

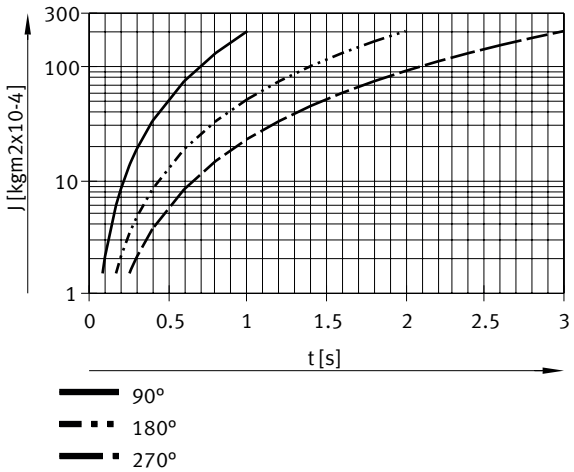

회전 시간 t에 따른 질량 관성 모멘트 J – DRVS-40

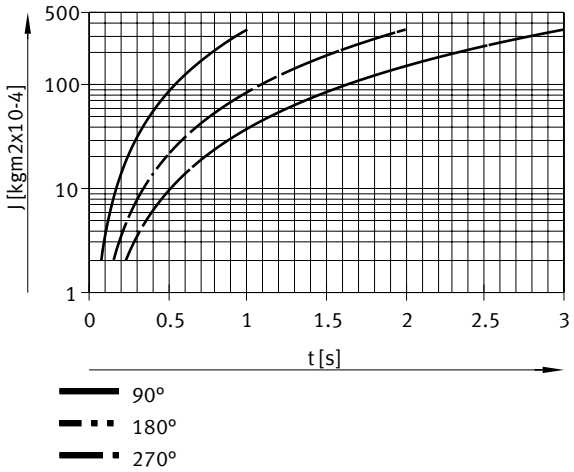

치수

치수 – 사이즈 6/8

CAD 데이터 다운로드 www.festo.com

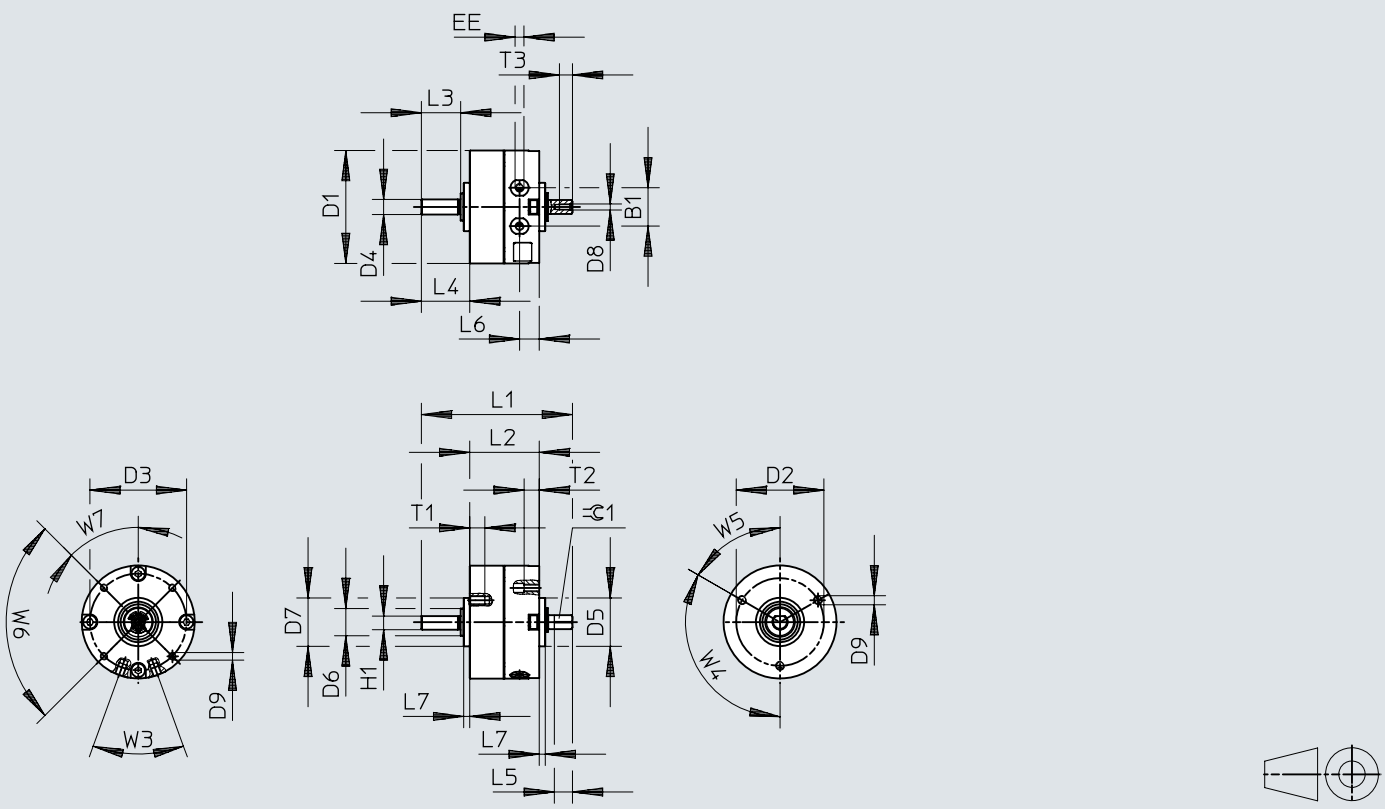

	B1	D1 ø ±0,2	D2 ø ±0,1	D3 ø ±0,1	D4 ø g7	D5 ø f8	D6 ø	D7 ø f8	D8	D9
DRVS-6	10	29,4	24	25	4	14	8	14	M2	M3
DRVS-8	12,8	37,4	29	32	5	16	9	16	M2	M3

	D10	EE	H1 –0,2	L1	L2	L3	L4	L5 –0,2	L6	L7
DRVS-6	M2	M3	3,5	43	21	10	13	5	6	2
DRVS-8	M2,5	M3	4,5	50	23	13	16	6	6,5	2

	T1 +0,5	T3 +0,5	W3	W4	W5	W6	W7	=C 1
DRVS-6	5	3,5	40°	120°	60°	90°	45°	3
DRVS-8	5	4,3						3,5

치수

치수 – 사이즈 12/16

CAD 데이터 다운로드 www.festo.com

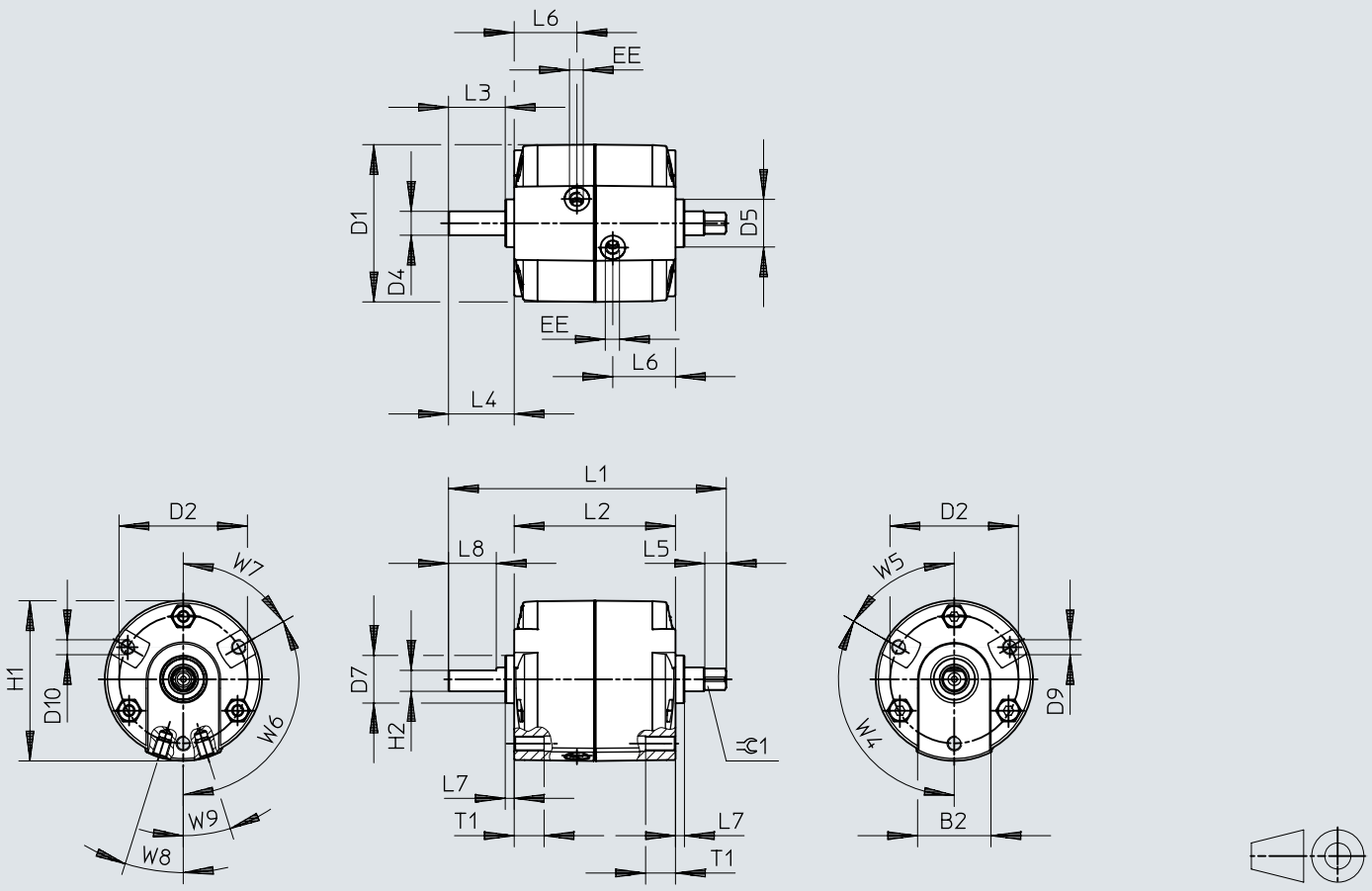

	B2	D1 ø	D2 ø ±0,2	D4 ø g7	D5 ø ±0,1	D7 ø ±0,1	D9	EE	H1
DRVS-12	24	45,5	36	6	14	14	M4	M5	46,3
DRVS-16	24,5	52,7	43	8	16	16	M5	M5	53,7

	H2 ±0,1	L1	L2 +0,6/–0,2	L3	L4	L5	L6	L7 +0,1/–0,1	L8 +0,4
DRVS-12	5	73+0,2/–0,1	40,5	17	20+0,4/–0,6	9±0,1	14,8	3	14
DRVS-16	7	93+0,2/–0,2	54	19	22+0,4/–0,7	7,2+0,1	21	3	16

	T1	W4	W5	W6	W7	W8	W9	⌯ 1
DRVS-12	8	120°	60°	120°	60°	19,5°	19,5°	$4{,}5_{h11}$
DRVS-16	10					17,5°	17,5°	$6_{-0,1}$

치수

치수 – 사이즈 25 CAD 데이터 다운로드 www.festo.com

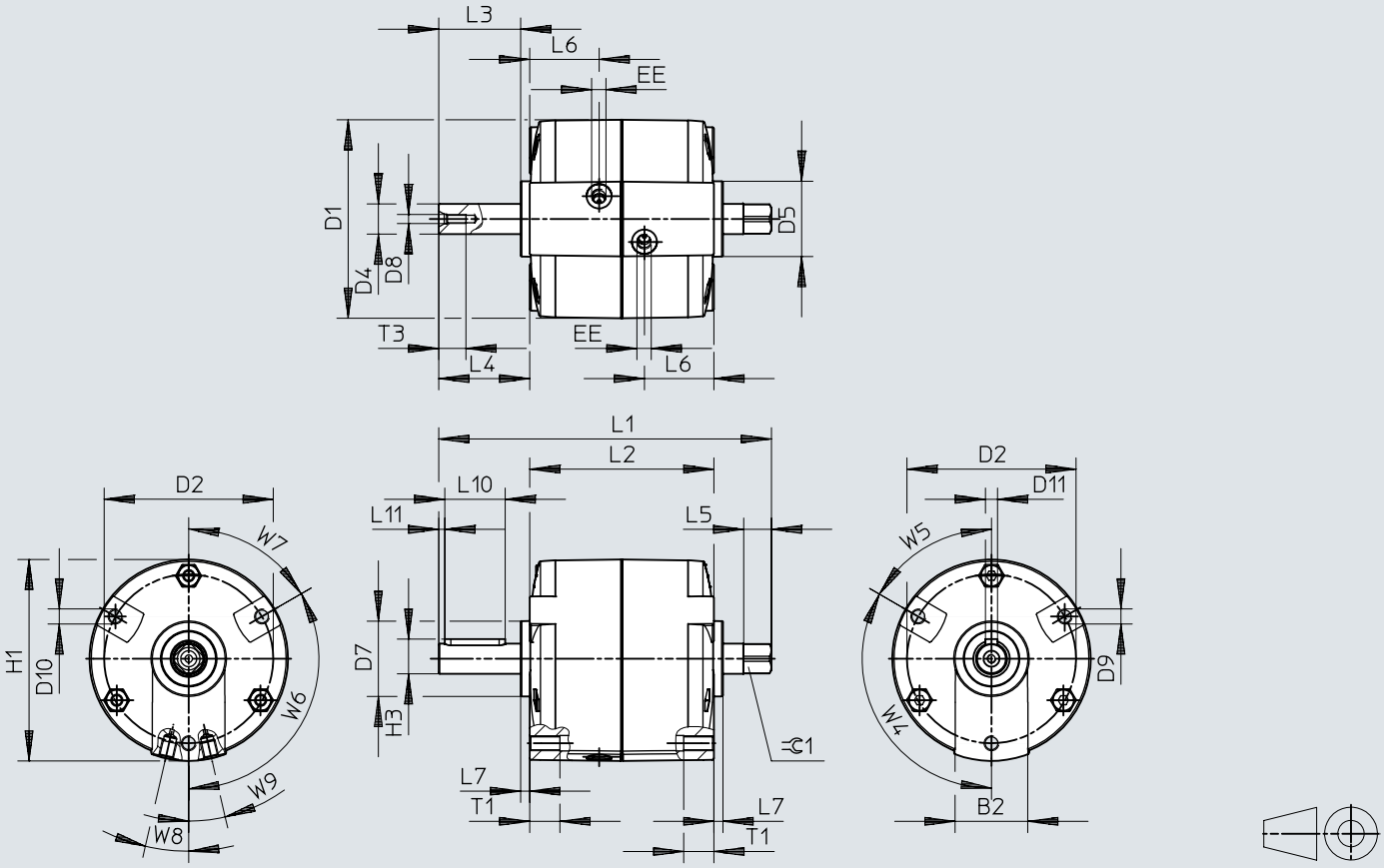

	B2	D1 ø	D2 ø ±0,2	D4 ø g7	D5 ø ±0,1	D7 ø ±0,1	D8	D9
DRVS-25	24	65,7	56	10	25	25	M3	M5

	D11 N9	EE	H1	H3 –0,2	L1 +0,2/–0,3	L2 +0,3/–0,2	L3	L4 +0,3/–0,4
DRVS-25	4	M5	66,7	11,5	110,2	61	27,1	30,1

	L5	L6	L7 +0,1/–0,1	L10 +0,1	L11	T1	T3 +3	W4
DRVS-25	9,2	23	3	20	2	10	9	120°

	W5	W6	W7	W8	W9	⌭ 1 –0,1	1)
DRVS-25	60°	120°	60°	13°	13°	8	A4x4x20

1) 공급 범위에 포함된 페더 키

치수

치수 – 사이즈 32/40

CAD 데이터 다운로드 www.festo.com

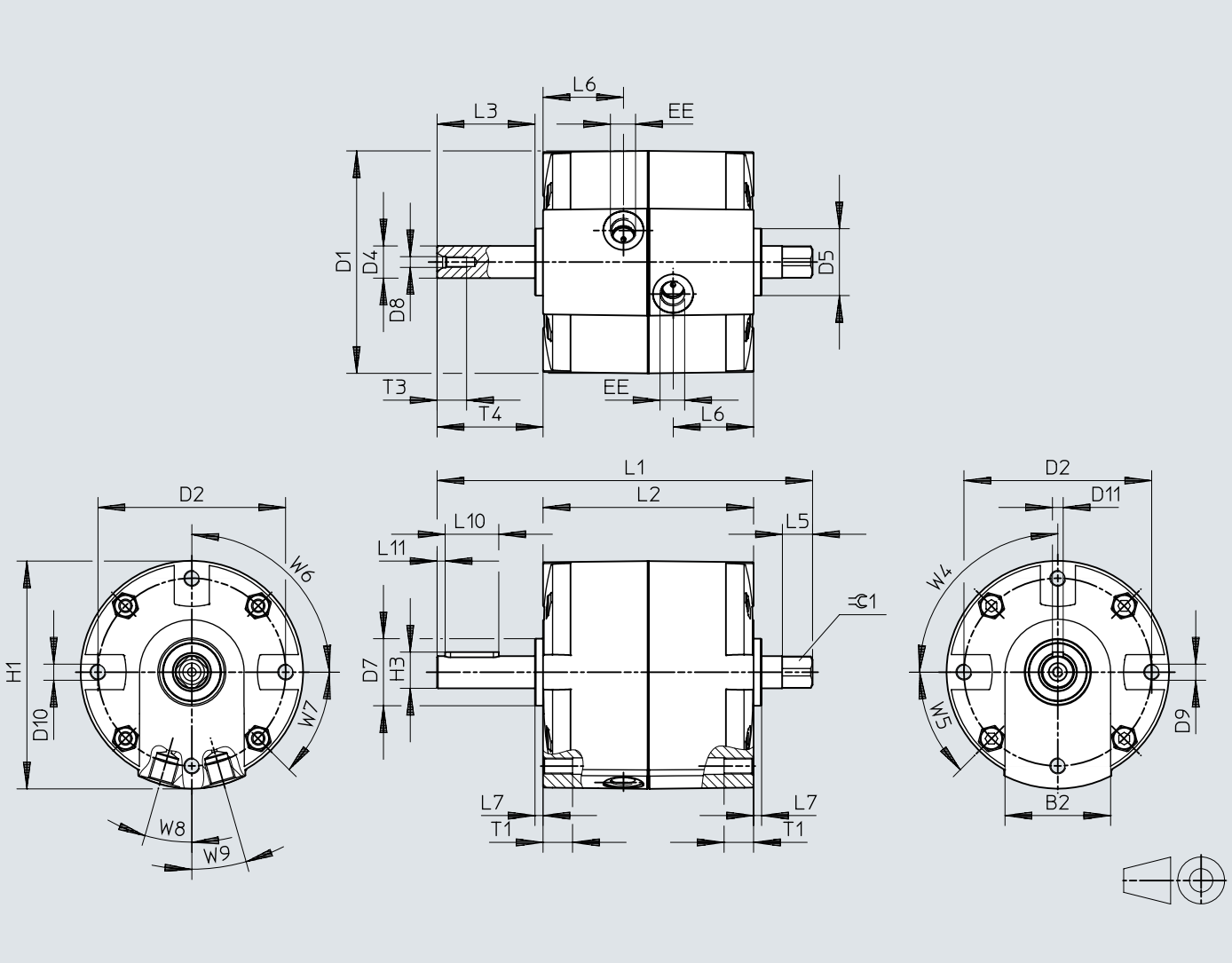

치수

	B2	D1 ø	D2 ø ±0,2	D4 ø g7	D5 ø ±0,1	D7 ø ±0,1	D8	D9
DRVS-32	39	83	70	12	25	25	M4	M6
DRVS-40	42	100,1	87	17	30	30	M5	M8

	D11 N9	EE	H1	H3 –0,2	L1 +0,2/–0,3	L2	L3	L4 +0,3/–0,6
DRVS-32	4	G1/8	85	13,5	140	$78{,}5^{+0{,}5/-0{,}1}$	36,5	39,5
DRVS-40	5	G1/8	102,6	19	170	$93^{+0{,}4}$	50,5	53,5

	L6	L7	L10	L11	T1	T3 +3	W4	W5
DRVS-32	30	$3^{+0{,}1/-0{,}2}$	$20^{+0{,}1}$	3	11	11	90°	45°
DRVS-40	37	$3^{+0{,}2}$	$36{,}1^{+0{,}3}$	5	13^{+3}	13		

	W6	W7	W8	W9	⌭ 1 h11	1)
DRVS-32	90°	45°	16°	16°	10	A4x4x20
DRVS-40			14,5°	14,5°	13	A5x5x36

1) 공급 범위에 포함된 DIN 6885에 따른 페더 키

치수

치수 – DRVS – 샤프트의 위치

CAD 데이터 다운로드 www.festo.com

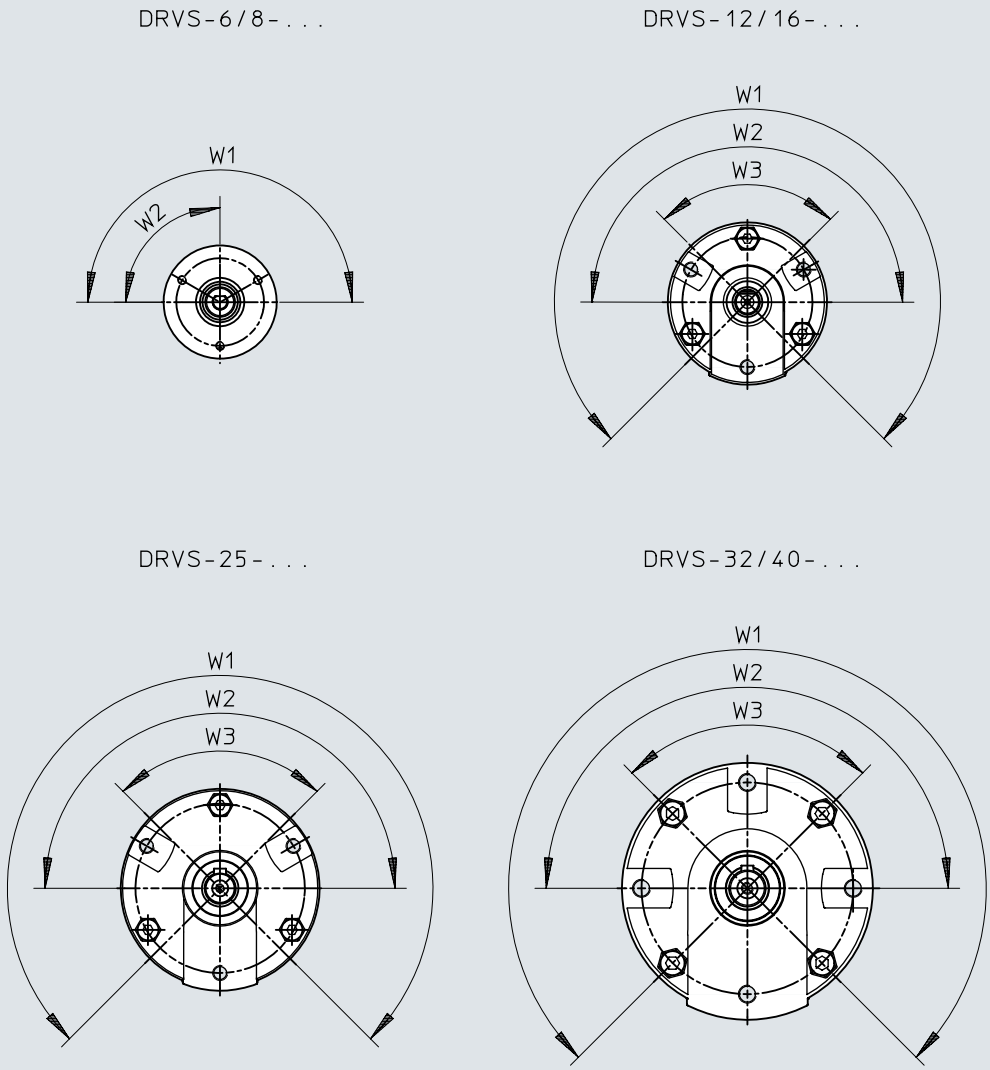

	W1	W2	W3
DRVS-6 ... 8	180° +5	90° +5	–
DRVS-12 ... 40	270° +7	180° +7	90° +7

치수

치수 – DRVS-6/8용 풋 마운팅 DAMH

CAD 데이터 다운로드 www.festo.com

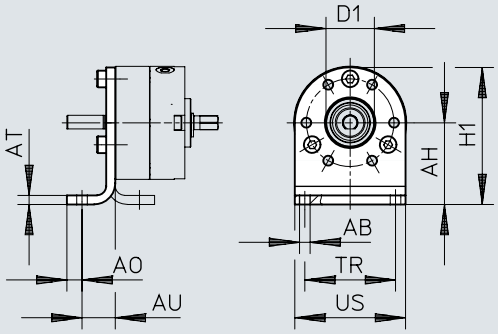

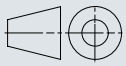

[1] DRVS-6... 8의 경우 풋 마운팅을 전면에만 장착할 수 있습니다.

	AB ø H13	AH	AO	AT	AU	D1 ø	H1	TR	US
DAMH-Q12-6	3,5	22±0,2	4	3	11	$14^{+0,05}$	36,8+0,5/–0,3	20	29,6+0,3/–0,2
DAMH-Q12-8	3,5	27±0,2	5	3	11	$16^{+0,05}$	45,3±0,4	30	36,6±0,3

치수

치수 – DRVS-12 ... 25용 풋 마운팅 DAMH

CAD 데이터 다운로드 www.festo.com

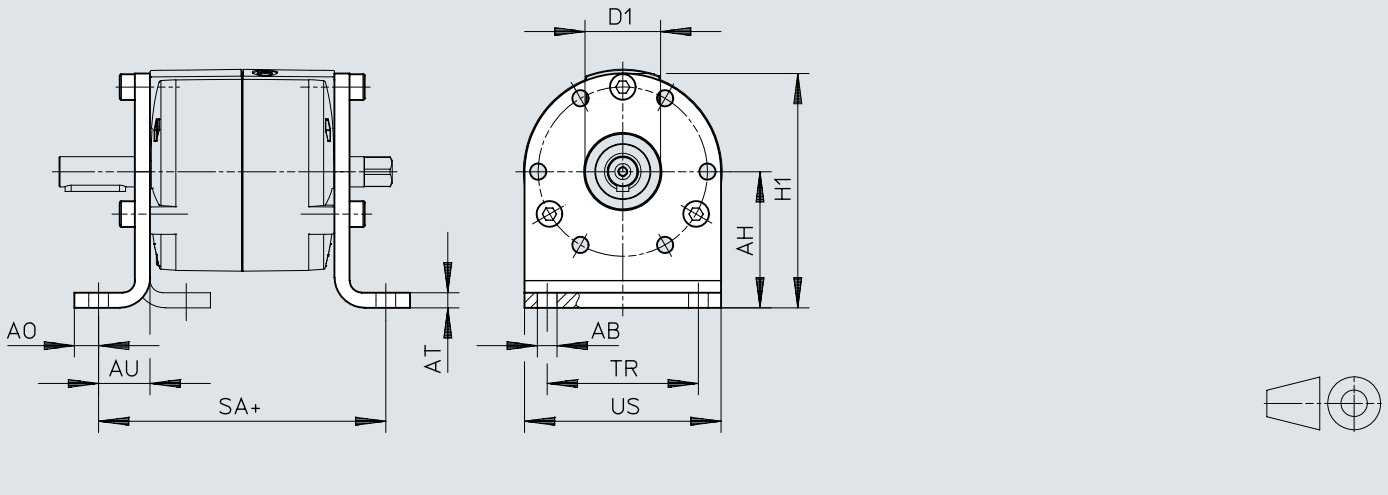

	AB ø H13	AH	AO	AT	AU	D1 ø	H1	SA	TR	US
DAMH-Q12-12	5,5	30±0,2	6	4	14	14^{H10}	52+0,5/–0,3	68,5	30	$44_{-0,5}$
DAMH-Q12-16	5,5	35±0,25	7	4	15	16^{H10}	61+0,5/–0,3	84	40	$52_{-0,5}$
DAMH-Q12-25	6,5	45±0,25	8	5	17	25^{H10}	77,5+0,5/–0,3	95	50	$65_{-0,5}$

치수

치수 – DRVS-32/40용 풋 마운팅 DAMH

CAD 데이터 다운로드 www.festo.com

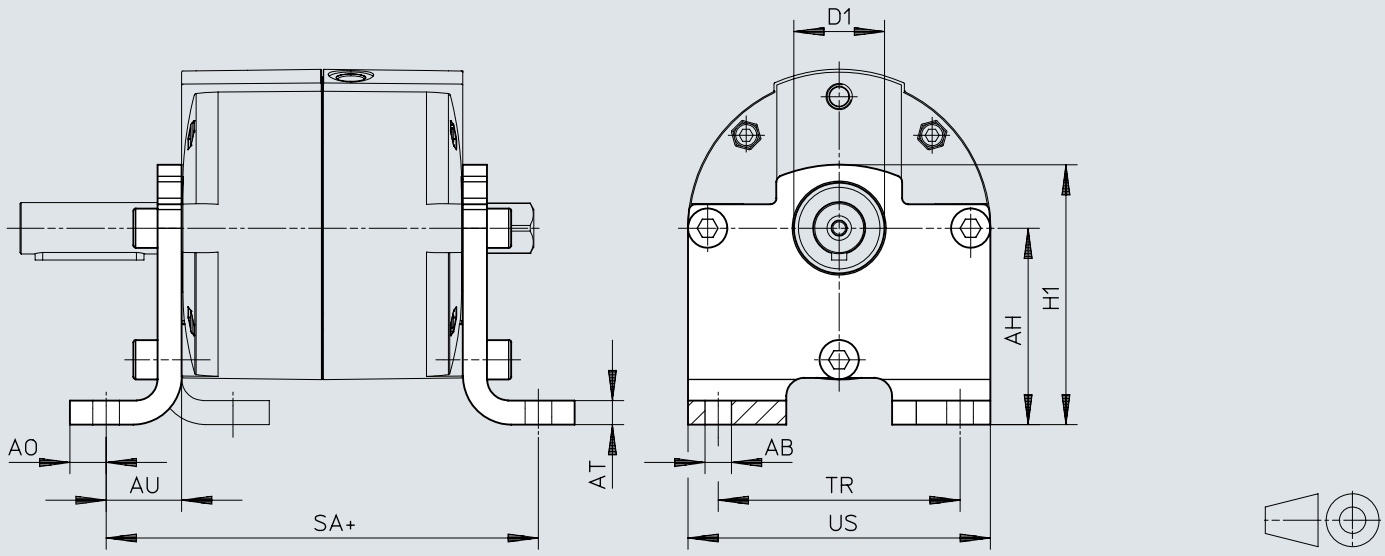

	AB ø H13	AH	AO	AT	AU	D1 ø	H1	SA	TR	US
DAMH-Q12-32	8,8	55±0,3	11	6	21	25^{H10}	73±0,5	122,5	60	$81{,}5_{-0{,}5}$
DAMH-Q12-40	8,8	65±0,3	12	8	25	30^{H10}	86±0,5	143	80	100±0,3

치수

치수 – 풋 마운팅 DAMH-Q12 – 압축공기 포트와 관련된 장착 변형

CAD 데이터 다운로드 www.festo.com

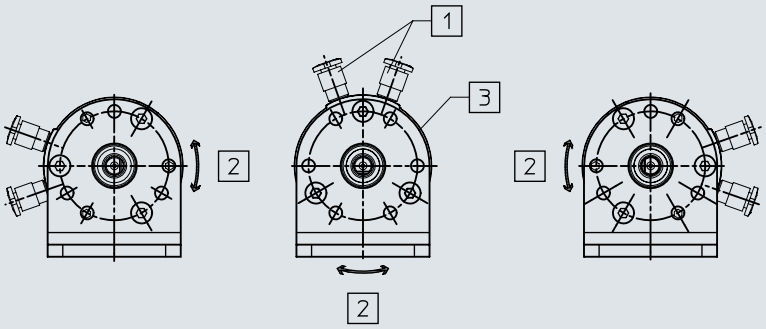

[1] 압축공기 포트(DAMH 풋 마운팅과 함께 세 가지 마운팅 변형 가능)
[2] 회전 각도의 중간 위치
[3] 표준 위치에서의 샤프트 위치(회전 각도 위치)

치수

치수 – DRVS-12 ... 25용 플랜지 마운팅 DAMF

CAD 데이터 다운로드 www.festo.com

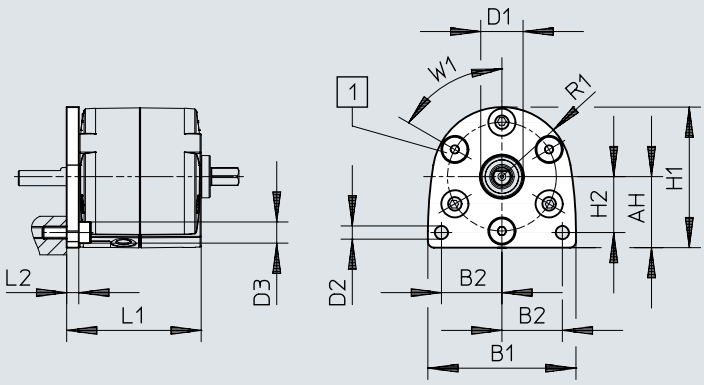

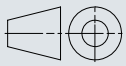

[1] 압축공기 연결부
[2] 60°마다 DRVS-12... 25의 압축공기 포트와 함께 장착 가능

	AH	B1	B2	D1 ø H10	D2 ø H13	D3 ø max.	H1	H2	L1	L2	R1	W1
DAMF-Q12-12	23,5±0,2	49±0,4	20	14	4,4	8,5	46,5+0,4/–0,3	18,5	44,5	4	23	60°
DAMF-Q12-16	28±0,2	59±0,4	23	16	5,4	8,5	56±0,4	20,5	58	4	28	60°
DAMF-Q12-25	34,5±0,2	74±0,4	30	25	6,5	10	69±0,4	23	66	5	34,5	60°

치수

치수 – DRVS-32/40용 플랜지 마운팅 DAMF CAD 데이터 다운로드 www.festo.com

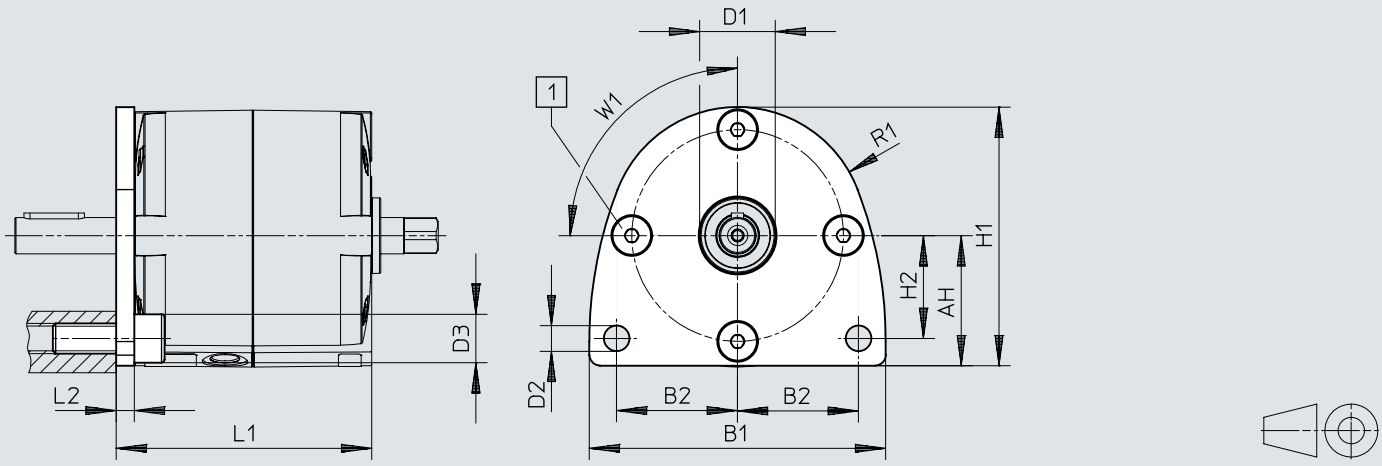

[1] 압축공기 연결부
[2] 90°마다 DRVS-32... 40의 압축공기 포트와 함께 장착 가능

	AH	B1	B2	D1 ø H10	D2 ø H13	D3 ø max.	H1	H2	L1	L2	R1	W1
DAMF-Q12-32	43±0,2	98±0,5	40	25	8,5	16	85,5+0,5/–0,4	34	84,5	6	42,5	90°
DAMF-Q12-40	53+0,3/–0,2	120±0,5	50	30	8,5	18	106+0,5/–0,3	40	99	6	53	90°

치수

치수 – DRVS-6/8용 푸시-온 플랜지 FWSR

CAD 데이터 다운로드 www.festo.com

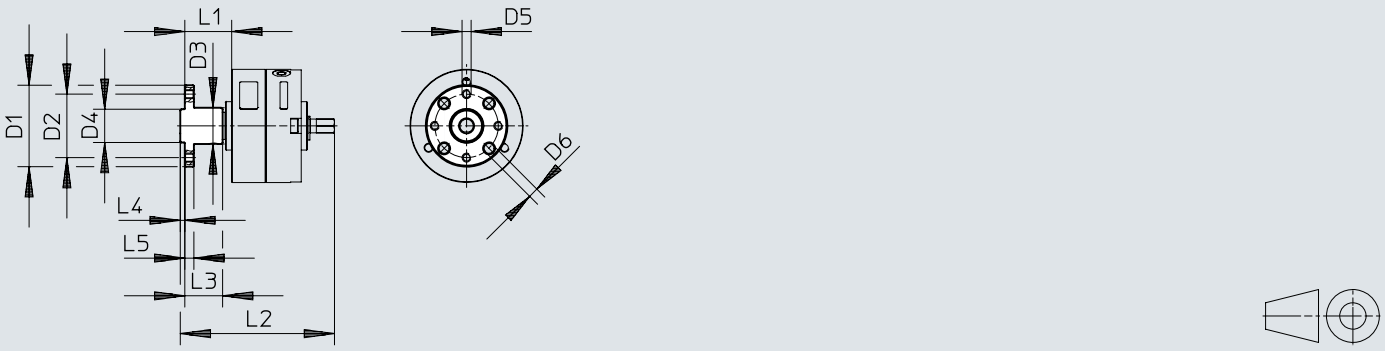

	D1 ø	D2 ø	D3 ø +0,4	D4 ø	D5	D6 ø H13	L1	L2	L3	L4	L5
FWSR-6	23	16	10	8_{g7}	M3	3,4	13,5±0,7	45	10,5	$1{,}5_{-0{,}2}$	3
FWSR-8	27	21	12	11_{g7}	M3	3,4	15,5±0,7	51	12,5	$1{,}5_{-0{,}2}$	3

치수

치수 – DRVS-12/16용 푸시-온 플랜지 DARF

CAD 데이터 다운로드 www.festo.com

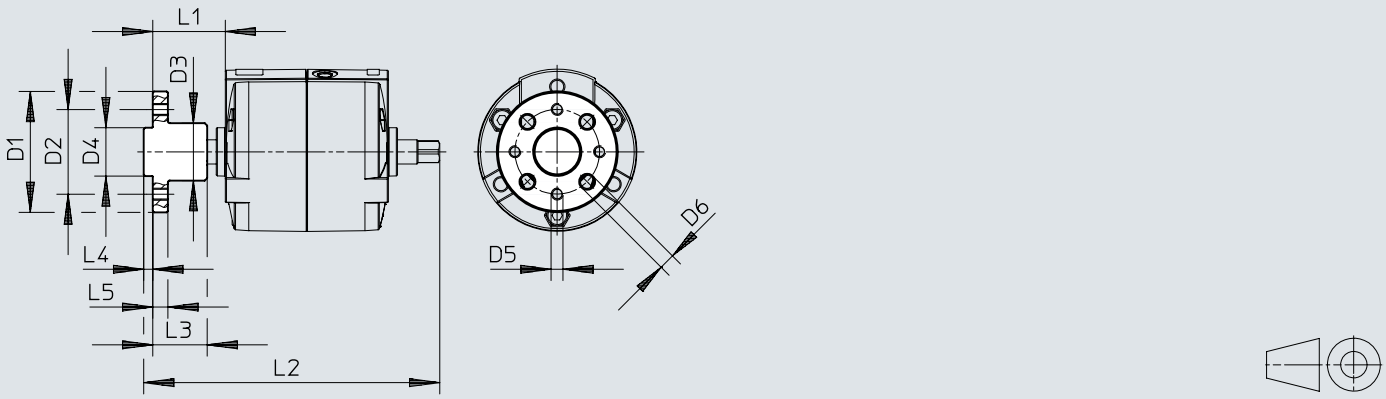

	D1 ø	D2 ø	D3 ø +0,4	D4 ø	D5	D6 ø H13	L1	L2	L3	L4	L5
DARF-Q12-12	$35_{-0,5}$	25	16	14_{f8}	M3	3,4	21+0,5/–0,7	77	16	$3_{-0,1}$	3
DARF-Q12-16	$40_{-0,5}$	28	19	16_{f8}	M4	4,5	23+0,5/–0,8	97	18	$3_{-0,1}$	5

치수

치수 – DRVS-25 ... 40용 푸시-온 플랜지 DARF

CAD 데이터 다운로드 www.festo.com

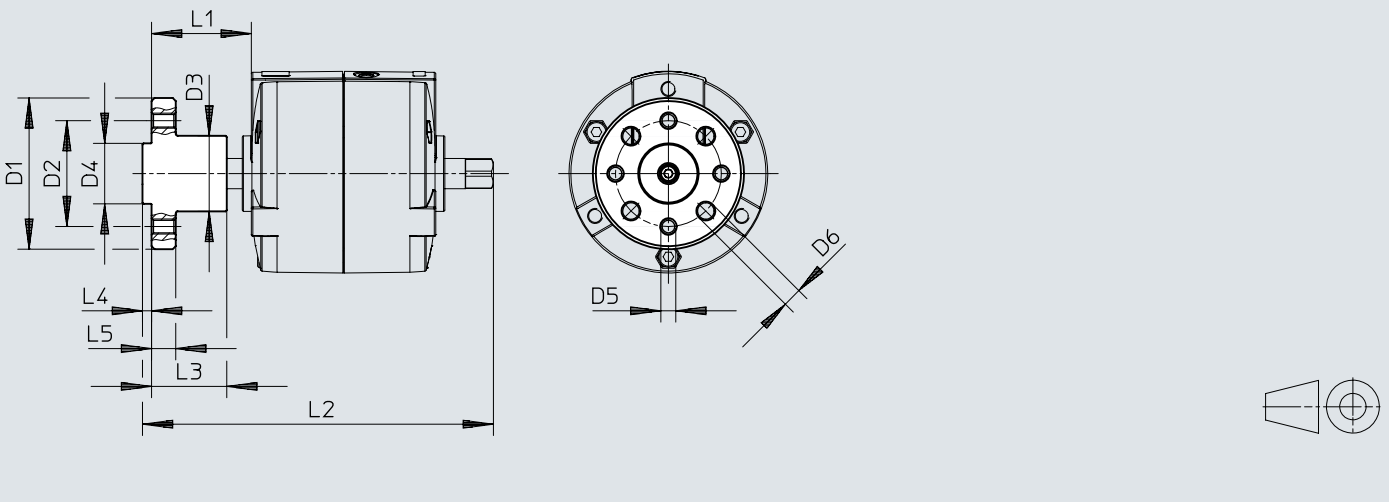

	D1 ø	D2 ø	D3 ø +0,4	D4 ø	D5	D6 ø H13	L1	L2	L3	L4	L5
DARF-Q12-25	$50_{-0,5}$	35	25	20_{f8}	M5	5,5	$33^{+0,4}_{-0,5}$	116,1	24,9	$3_{-0,1}$	8
DARF-Q12-32	$60_{-0,5}$	45	25	28_{f8}	M6	6,5	$42,6^{+0,4}_{-0,7}$	147,1	26,1	$4_{-0,1}$	10
DARF-Q12-40	$70_{-0,5}$	54	30	36_{f8}	M8	9	$57,1^{+0,4}_{-0,7}$	178,6	44,6	$5_{-0,1}$	11

치수

치수 – 스토퍼 키트 KSM

CAD 데이터 다운로드 www.festo.com

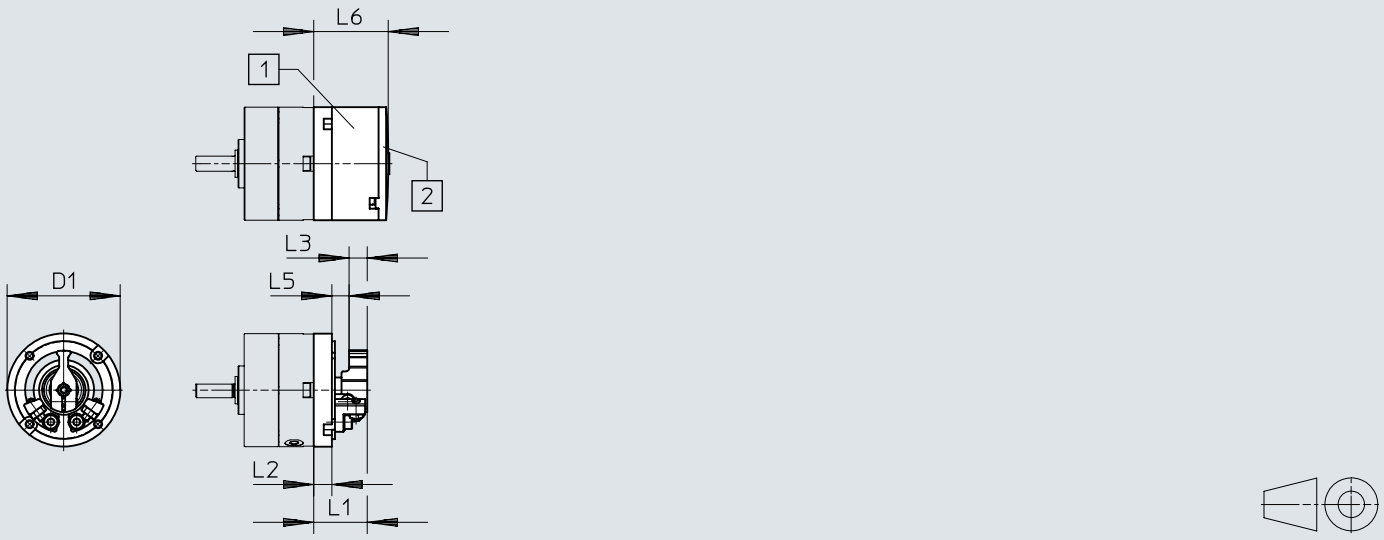

[1] 커버
[2] 커버 플레이트

	D1 ø ±0,2	L1 +0,4	L2 +0,3	L3	L5	L6 +0,2/–0,6
KSM-6	29,4	11,2	3,2	5	2,5	17,8
KSM-8	37,4	17	6	6	5,7	24,9

치수

치수 – 마운팅 키트 WSM

CAD 데이터 다운로드 www.festo.com

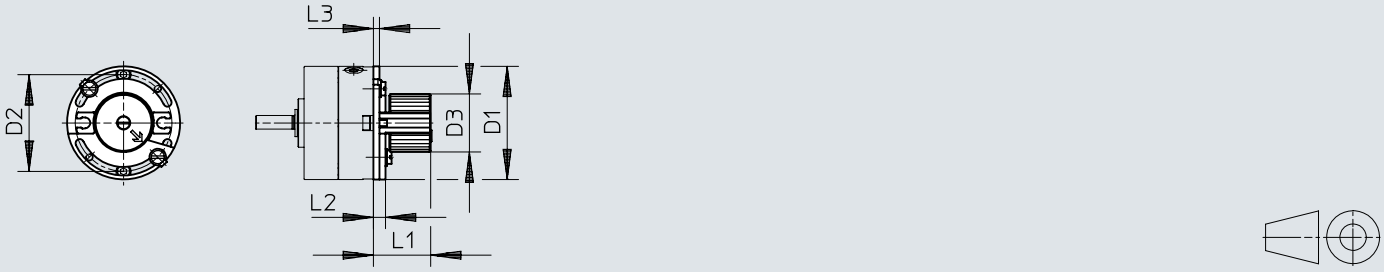

	D1 Ø ±0,2	D2 Ø ±0,2	D3 Ø	L1 ±1	L2	L3
WSM-6-SME-10	29,4	25	17,3	19,5	4	2
WSM-8-SME-10	37,4	32	19,3	19,5	4	2

치수

치수 – DRVS-6/8용 위치 센서 SRBS

CAD 데이터 다운로드 www.festo.com

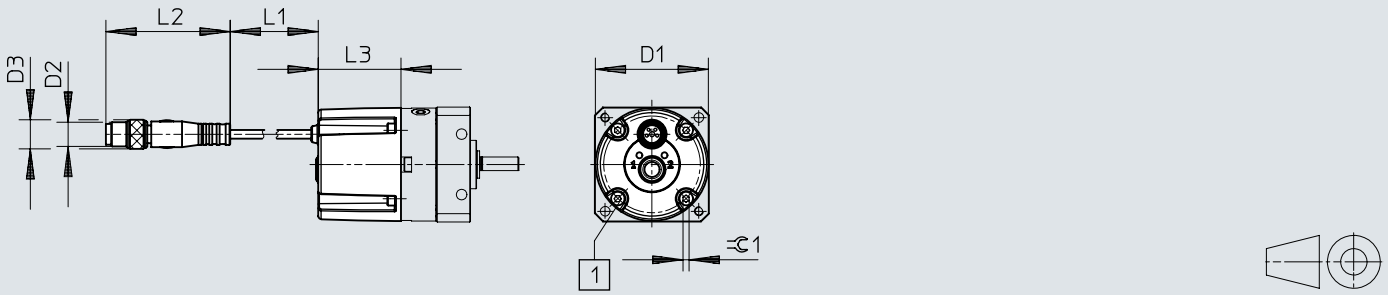

[1] 고정 나사

	D1 ø	D2	D3 ø	L1	L2	L3	⌯ 1
SRBS-Q12-6-E270-EP-1-S-M8	29,4	M8x1[1]	9,6	300	41,1	25,4	1,5
SRBS-Q12-8-E270-EP-1-S-M8	32					27,4	2

1) 플러그 4핀

치수

치수 – DRVS-12 ... 25용 위치 센서 SRBS CAD 데이터 다운로드 www.festo.com

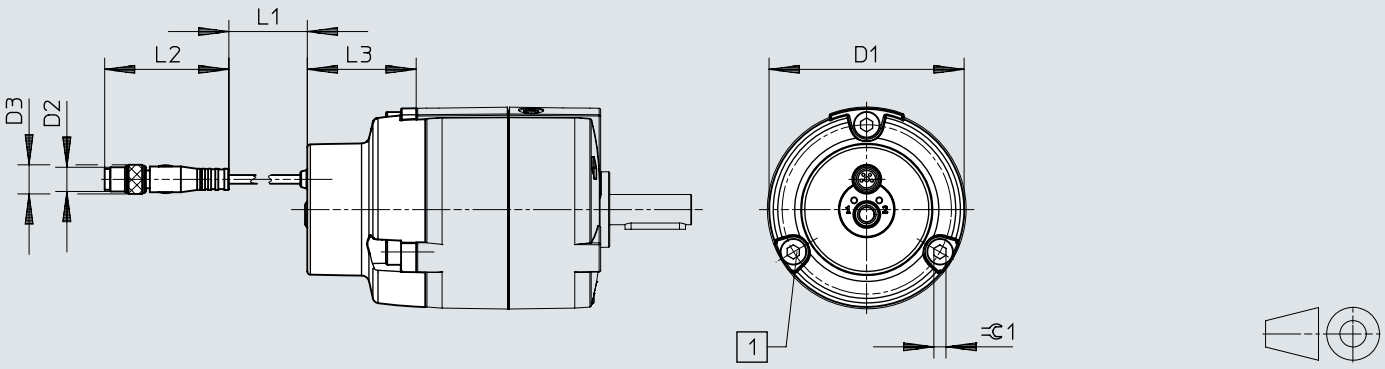

[1] 고정 나사

	D1 ø	D2	D3 ø	L1	L2	L3	⌲1
SRBS-Q12-12-E270-EP-1-S-M8	44,6	M8x1[1]	9,6	300	41,1	29,4	3
SRBS-Q12-16-E270-EP-1-S-M8	51,6					33,9	4
SRBS-Q12-25-E270-EP-1-S-M8	64,5					36	4

1) 플러그 4핀

치수

치수 – DRVS-32/40용 위치 센서 SRBS

CAD 데이터 다운로드 www.festo.com

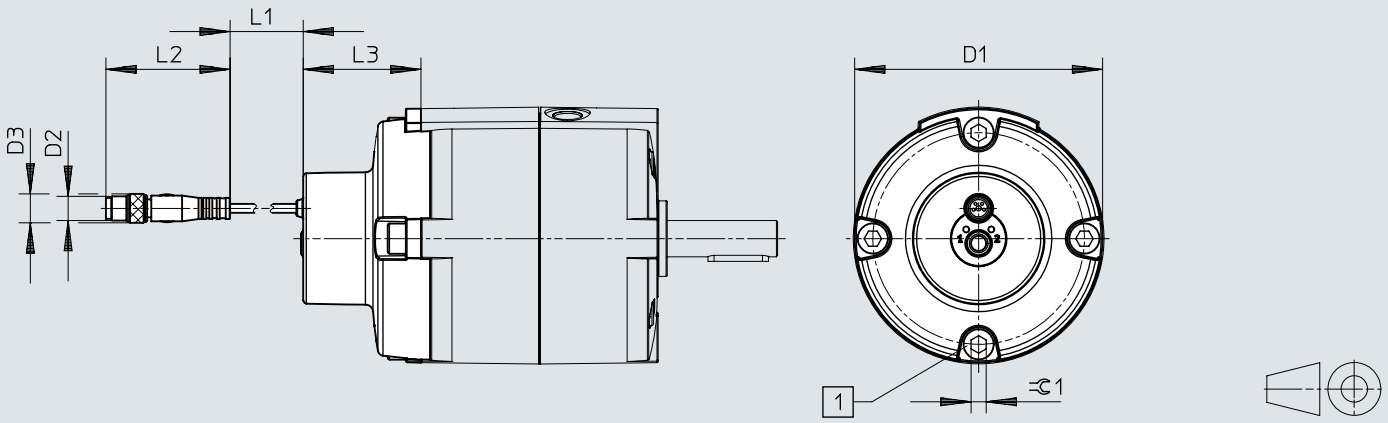

[1] 고정 나사

	D1 ø	D2	D3 ø	L1	L2	L3	1
SRBS-Q12-32-E270-EP-1-S-M8	81,3	M8x1[1]	9,6	300	41,1	38,9	5
SRBS-Q12-40-E270-EP-1-S-M8	98,3					40,4	6

1) 플러그 4핀

치수

치수 – DRVS-12용 스토퍼 키트 DADP-ES

CAD 데이터 다운로드 www.festo.com

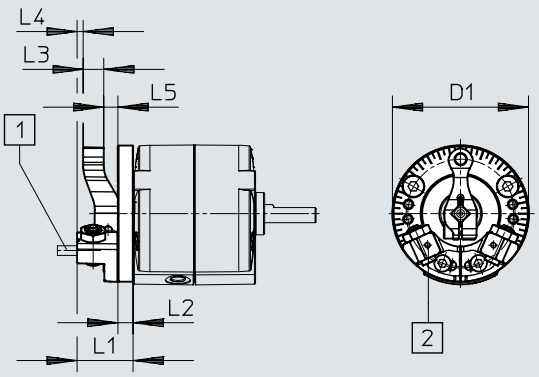

[1] 스토퍼
[2] 센터 홀더용 고정 나사산

	D1 ø	L1	L2	L3	L4	L5
DADP-ES-Q12-12	45	18,5	5	6,8	2	4,7

치수

치수 – DRVS-16/25용 스토퍼 키트 DADP-ES

CAD 데이터 다운로드 www.festo.com

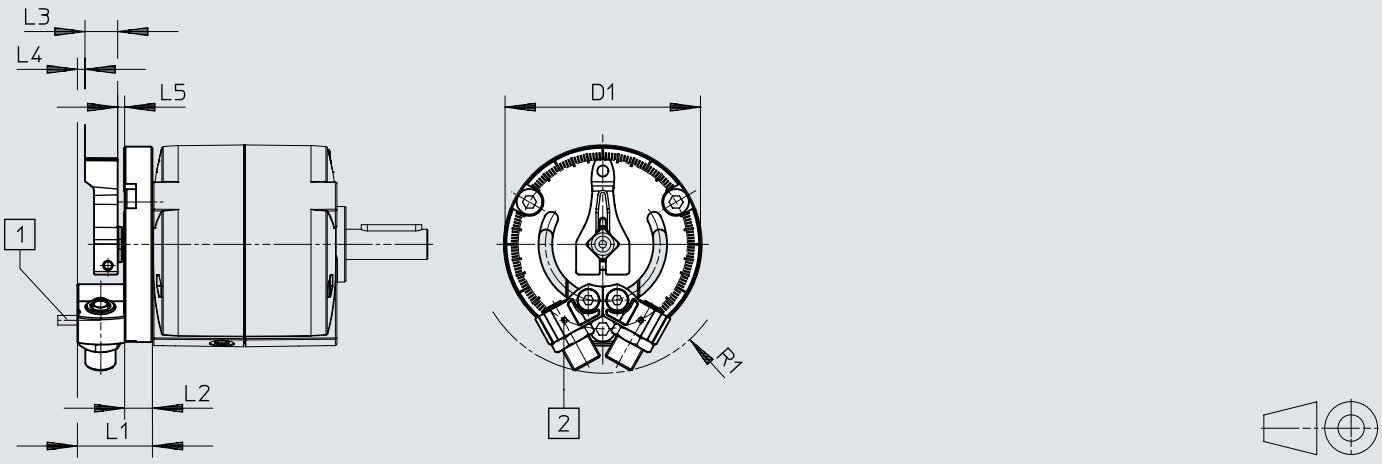

[1] 스토퍼
[2] 센터 홀더용 고정 나사산

	D1 ø	L1	L2	L3	L4	L5	R1
DADP-ES-Q12-16	51,7	21,5	9	8,5	2,3	1,7	34
DADP-ES-Q12-25	64,6	24,8	9,2	10,8	2,5	2,3	43,5

치수

치수 – DRVS-32/40용 스토퍼 키트 DADP-ES

CAD 데이터 다운로드 www.festo.com

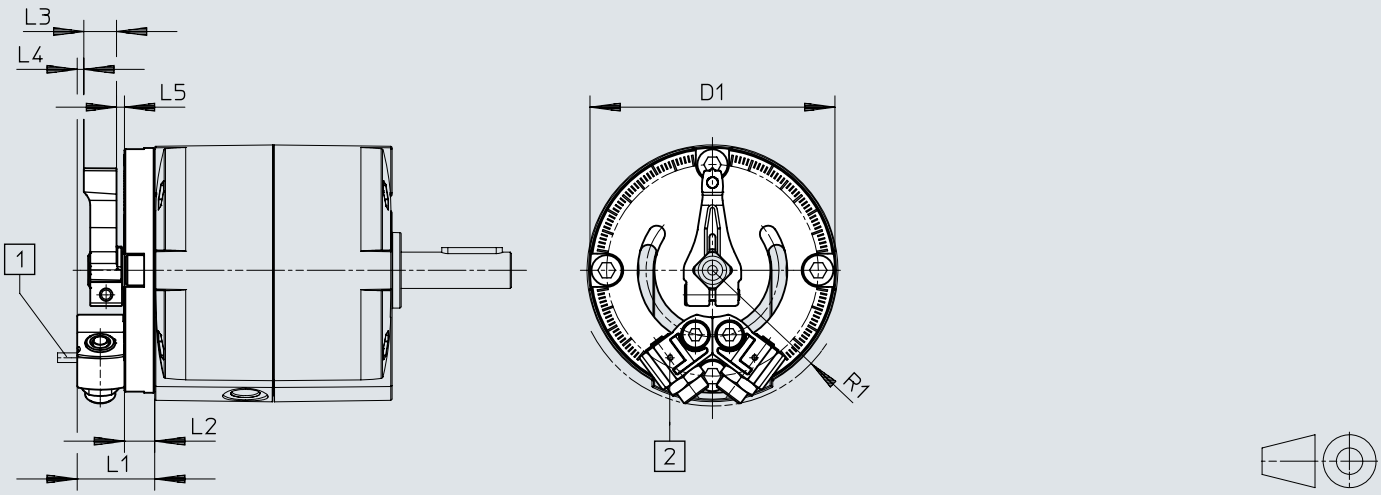

[1] 스토퍼
[2] 센터 홀더용 고정 나사산

	D1 ø	L1	L2	L3	L4	L5	R1
DADP-ES-Q12-32	81	25,6	10	10,8	2,2	2,6	45,5
DADP-ES-Q12-40	100	32	12	13,7	3,3	3	58

치수

치수 – 스토퍼 키트 DADP-ES-Q12 – 반회전 운동

CAD 데이터 다운로드 www.festo.com

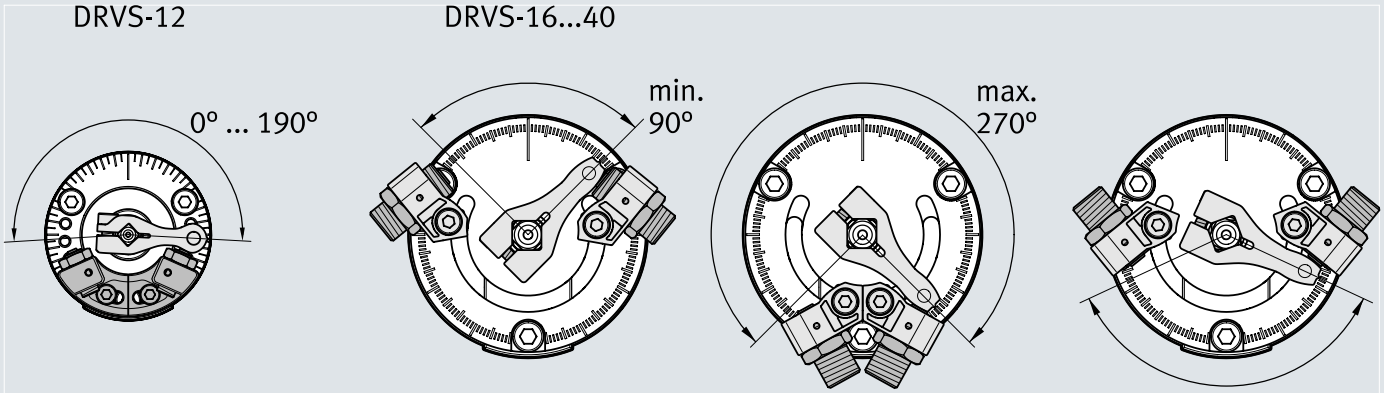

[1] 원활한 회전 동작을 위해 스토퍼를 중간 위치에 대칭으로 배치하는 것이 좋습니다.

치수

치수 – 스토퍼 키트 DADP-ES-Q12 – 장착된 근접 센서와 관련된 회전 각도

CAD 데이터 다운로드 www.festo.com

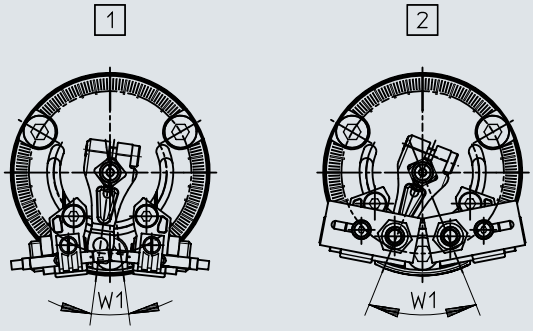

[1] 근접 센서 SME-10/SMT-10 포함
[2] 근접 센서 SIEN-M5/SIEN-M8 포함

	W1	
	1)	2)
DADP-ES-Q12-12	15°	60°
DADP-ES-Q12-16		45°
DADP-ES-Q12-25		20°
DADP-ES-Q12-32		
DADP-ES-Q12-40		15°

1) 근접 센서 SME-10/SMT-10 포함
2) 근접 센서 SIEN-M5/SIEN-M8 포함

주문 정보

ATEX 인증 없음

	사이즈	공칭 회전 각도 [°]	공압 연결부	부품 번호	타입
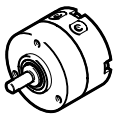	6	90 deg	M3	**1845706**	**DRVS-6-90-P**
		180 deg		**1845707**	**DRVS-6-180-P**
	8	90 deg		**1845708**	**DRVS-8-90-P**
		180 deg		**1845709**	**DRVS-8-180-P**

ATEX 인증 없음

	사이즈	공칭 회전 각도 [°]	공압 연결부	부품 번호	타입
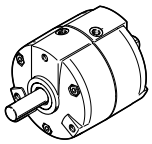	12	90 deg	M5	**1845710**	**DRVS-12-90-P**
		180 deg		**1845711**	**DRVS-12-180-P**
		270 deg		**1845712**	**DRVS-12-270-P**
	16	90 deg		**1845713**	**DRVS-16-90-P**
		180 deg		**1845714**	**DRVS-16-180-P**
		270 deg		**1845715**	**DRVS-16-270-P**

ATEX 인증 없음

	사이즈	공칭 회전 각도 [°]	공압 연결부	부품 번호	타입
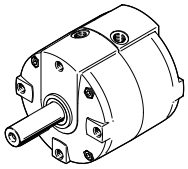	25	90 deg	M5	**1845716**	**DRVS-25-90-P**
		180 deg		**1845717**	**DRVS-25-180-P**
		270 deg		**1845718**	**DRVS-25-270-P**
	32	90 deg	G1/8	**1845719**	**DRVS-32-90-P**
		180 deg		**1845720**	**DRVS-32-180-P**
		270 deg		**1845721**	**DRVS-32-270-P**
	40	90 deg		**1845722**	**DRVS-40-90-P**
		180 deg		**1845723**	**DRVS-40-180-P**
		270 deg		**1845724**	**DRVS-40-270-P**

ATEX 인증 포함

	사이즈	공칭 회전 각도 [°]	공압 연결부	부품 번호	타입
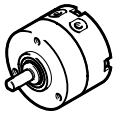	6	90 deg	M3	**2536483**	**DRVS-6-90-P-EX4**
		180 deg		**2536484**	**DRVS-6-180-P-EX4**
	8	90 deg		**2536485**	**DRVS-8-90-P-EX4**
		180 deg		**2536486**	**DRVS-8-180-P-EX4**

ATEX 인증 포함

	사이즈	공칭 회전 각도 [°]	공압 연결부	부품 번호	타입
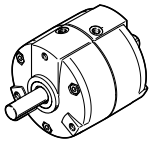	12	90 deg	M5	**2536487**	**DRVS-12-90-P-EX4**
		180 deg		**2536488**	**DRVS-12-180-P-EX4**
		270 deg		**2536489**	**DRVS-12-270-P-EX4**
	16	90 deg		**2536490**	**DRVS-16-90-P-EX4**
		180 deg		**2536491**	**DRVS-16-180-P-EX4**
		270 deg		**2536492**	**DRVS-16-270-P-EX4**

ATEX 인증 포함

	사이즈	공칭 회전 각도 [°]	공압 연결부	부품 번호	타입
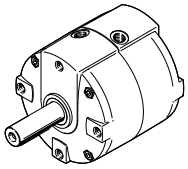	25	90 deg	M5	**2536493**	**DRVS-25-90-P-EX4**

주문 정보

ATEX 인증 포함

	사이즈	공칭 회전 각도 [°]	공압 연결부	부품 번호	타입
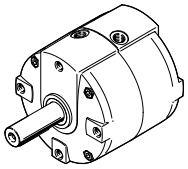	25	180 deg	M5	**2536494**	**DRVS-25-180-P-EX4**
		270 deg		**2536495**	**DRVS-25-270-P-EX4**
	32	90 deg	G1/8	**2536496**	**DRVS-32-90-P-EX4**
		180 deg		**2536497**	**DRVS-32-180-P-EX4**
		270 deg		**2536498**	**DRVS-32-270-P-EX4**
	40	90 deg		**2536499**	**DRVS-40-90-P-EX4**
		180 deg		**2536500**	**DRVS-40-180-P-EX4**
		270 deg		**2536501**	**DRVS-40-270-P-EX4**

액세서리 개요

DRVS-6 … 8

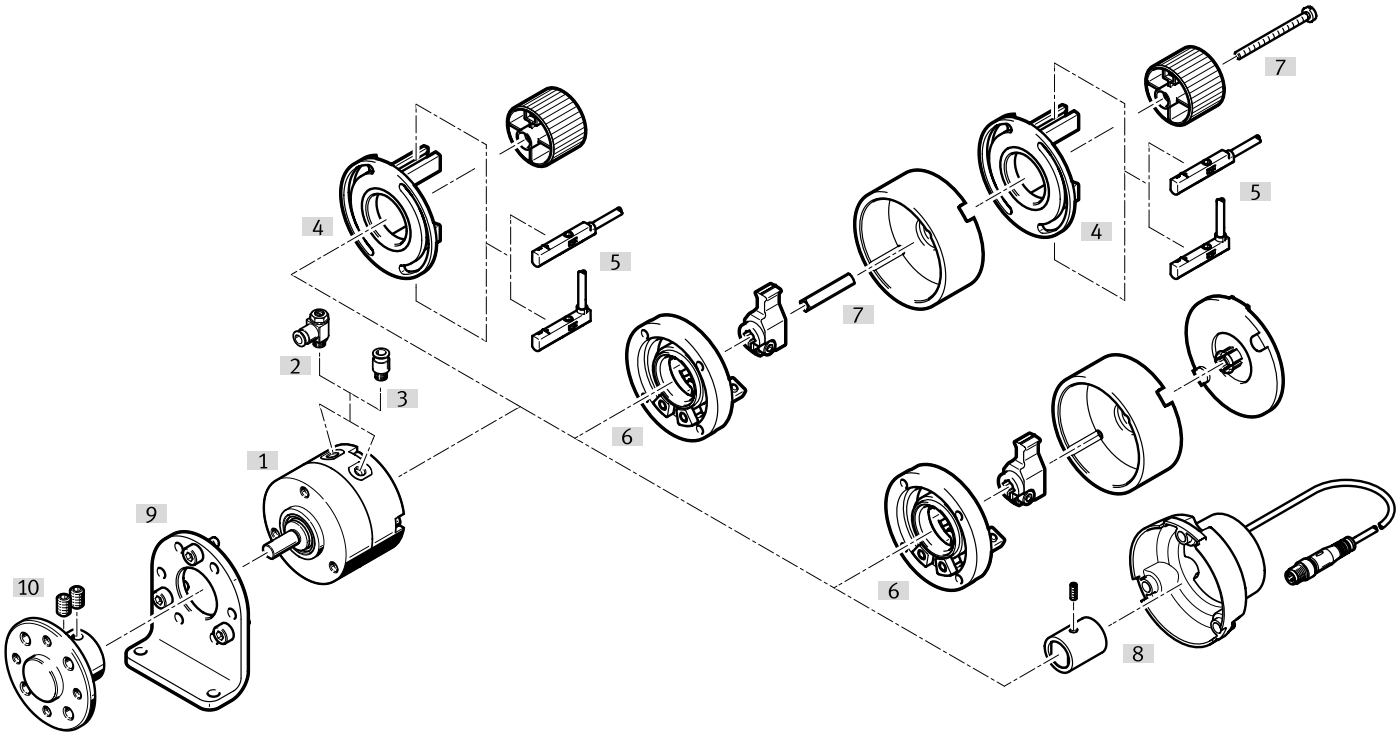

액세서리			→ 페이지/인터넷
	타입/주문 코드	설명	
[1]	반회전 드라이브 DRVS	로터리 액추에이터	drvs
[2]	일방향 유량 제어 밸브 GRLA	속도 조절을 위해	41
[3]	푸시인 피팅 QS	외부 허용 압축 공기 호스 연결용	qs
[4]	마운팅 키트 WSM	• 회전 각도 조회용 • 근접 센서 SME-/SMT-10 고정용 • 액세서리로 별도로 주문해야 합니다. • KSM 정지 키트와 결합 가능 • KSM 정지 키트와 함께 DADP-AK 어댑터 키트도 주문해야 합니다.	38
[5]	근접 센서 SME/SMT	끝 위치를 쿼리하려면	40
[6]	스톱퍼 키트 KSM	• 회전 각도 조절용 • 액세서리로 별도로 주문해야 합니다. • WSM 장착 키트와 결합 가능 • WSM 장착 키트와 함께 DADP-AK 어댑터 키트도 주문해야 합니다.	37
[7]	어댑터 키트 DADP-AK	WSM 마운팅 키트를 KSM 스톱 키트에 부착하기 위해	38
[8]	위치 센서 SRBS	• 회전 각도 조회용 • 반회전 드라이브에 직접 장착용 • 액세서리로서 별도 주문해야 합니다 • 위치 센서의 공급 범위에는 반회전 드라이브의 샤프트에 부착해야 하는 자석이 포함되어 있습니다	38
[9]	풋 마운팅 DAMH	• 반회전 드라이브 고정용 • 전면에만 장착 가능	37
[10]	푸시-온 플랜지 FWSR	부착물 마운팅용	37

액세서리 개요

DRVS-12 ... 40

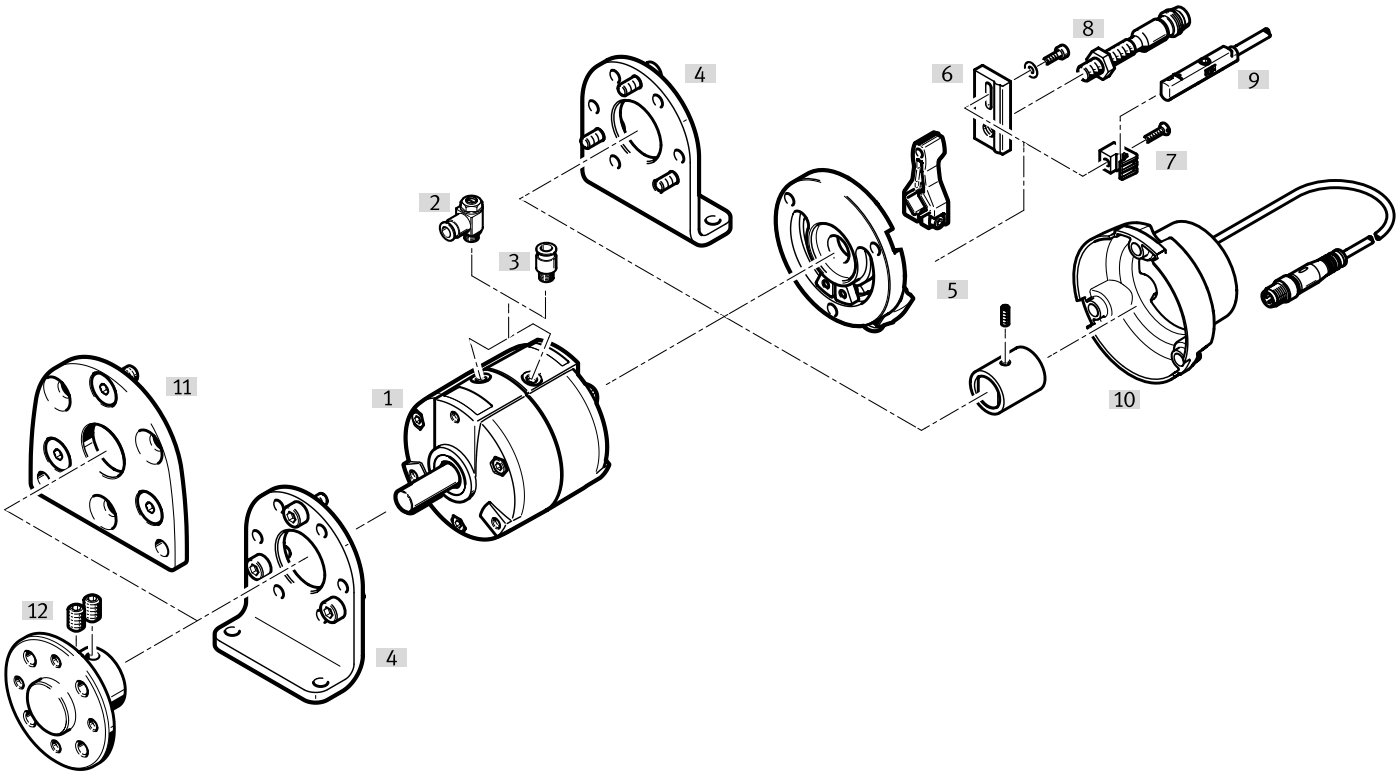

액세서리			→ 페이지/인터넷
	타입/주문 코드	설명	
[1]	반회전 드라이브 DRVS	반회전 드라이브	drvs
[2]	일방향 유량 제어 밸브 GRLA	속도 조절을 위해	41
[3]	푸시인 피팅 QS	외부 허용 압축 공기 호스 연결용	qs
[4]	풋 마운팅 DAMH	• 회전 드라이브 고정용 • 선택적으로 한쪽 또는 양쪽에 장착 가능	37
[5]	스토퍼 키트 DADP-ES	• 회전 각도 조절용 • 액세서리로 별도로 주문해야 합니다.	39
[6]	센서 홀더 SL-DSM-S	원형 유도 근접 센서 SIEN 고정용	39
[7]	센서 홀더 SL-DSM-B	근접 스위치 SME/SMT-10 부착용	39
[8]	근접 센서 SIEN	끝 위치를 쿼리하려면	40
[9]	근접 센서 SME/SMT	끝 위치 조회용	40
[10]	위치 센서 SRBS	• 회전 각도 조회용 • 반회전 드라이브에 직접 장착용 • 액세서리로서 별도 주문해야 합니다 • 위치 센서의 공급 범위에는 반회전 드라이브의 샤프트에 부착해야 하는 자석이 포함되어 있습니다	38
[11]	플랜지 마운팅 DAMF	2개의 고정 구멍을 사용하여 전면에 1/4 회전 액추에이터 장착용	37
[12]	푸시-온 플랜지 DARF	부착물 마운팅용	37

액세서리

풋 마운팅 DAMH

	설명 [1]	앵글 소재	소재 관련 참고 사항 [2]	제품 무게 [3]	부품 번호	타입
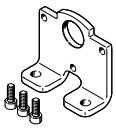	사이즈 6의 경우 풋 마운팅은 전면에만 마운팅 가능	아연 도금 스틸	RoHS 준수	27 g	**3371840**	**DAMH-Q12-6**
	사이즈 8의 경우 풋 마운팅은 전면에만 마운팅 가능			40 g	**3371841**	**DAMH-Q12-8**
	사이즈 12용			79 g	**3371842**	**DAMH-Q12-12**
	사이즈 16용			111 g	**3371843**	**DAMH-Q12-16**
	사이즈 25용			203 g	**3371844**	**DAMH-Q12-25**
	사이즈 32용			287 g	**3371845**	**DAMH-Q12-32**
	사이즈 40용			529 g	**3371846**	**DAMH-Q12-40**

1) 사이즈 6 및 8의 경우 발 장착은 전면에만 장착할 수 있습니다.
2) ATEX 준수
3) 풋 마운팅용

플랜지 마운팅 DAMF

	설명 [1]	마운팅 소재	제품 무게	부품 번호	타입
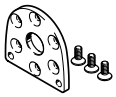	사이즈 12용	아연 도금 스틸	54 g	**4965018**	**DAMF-Q12-12**
	사이즈 16용		80 g	**4965019**	**DAMF-Q12-16**
	사이즈 25용		147 g	**4965020**	**DAMF-Q12-25**
	사이즈 32용		305 g	**4965021**	**DAMF-Q12-32**
	사이즈 40용		472 g	**4965022**	**DAMF-Q12-40**

1) 압축공기 포트와 관련된 장착 변형:
- 사이즈 12용... 60°마다 25 가능
- 32/40 사이즈의 경우 90°마다 가능

푸시-온 플랜지 FWSR Link fwsr

	설명 [1]	하우징 소재	제품 무게	부품 번호	타입
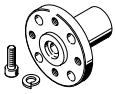	사이즈 6용	단조 알루미늄 합금	5 g	**185948**	**FWSR-6**
	사이즈 8용		7 g	**185949**	**FWSR-8**

1) ATEX 적합

푸시-온 플랜지 DARF Link darf

	설명 [1]	플랜지 소재	제품 무게	부품 번호	타입
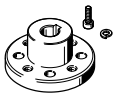	사이즈 12용	단조 알루미늄 합금, 양극 처리	15 g	**4886221**	**DARF-Q12-12**
	사이즈 16용		25 g	**4886222**	**DARF-Q12-16**
	사이즈 25용		60 g	**4886223**	**DARF-Q12-25**
	사이즈 32용		92 g	**4886224**	**DARF-Q12-32**
	사이즈 40용		155 g	**4886225**	**DARF-Q12-40**

1) ATEX 적합

스톱퍼 키트 KSM Link ksm

	설명 [1]	하우징 소재	제품 무게	부품 번호	타입
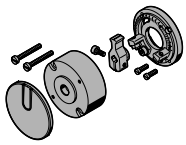	사이즈 6용, 회전 각도 조절용	알루미늄, 아노다이징	30 g	**175833**	**KSM-6**

액세서리

스톱퍼 키트 KSM Link ksm

	설명 [1]	하우징 소재	제품 무게	부품 번호	타입
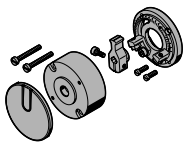	사이즈 8용, 회전 각도 조절용	알루미늄, 아노다이징	70 g	**175834**	**KSM-8**

1) ATEX 적합

마운팅 키트 WSM

	설명	홀더 소재	제품 무게	부품 번호	타입
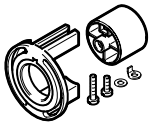	사이즈 6용, 회전 각도를 쿼리하기 위해; 근접 센서 SME/SMT-10 마운팅용	강화 PA	12 g	**173205**	**WSM-6-SME-10**
	사이즈 8용, 회전 각도를 쿼리하기 위해; 근접 센서 SME/SMT-10 마운팅용		13 g	**173206**	**WSM-8-SME-10**

어댑터 키트 DADP-AK

	설명	어댑터 소재	제품 무게	부품 번호	타입
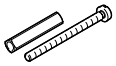	사이즈 6용, WSM 마운팅 키트를 KSM 스톱 키트에 부착하기 위해	아연 도금 스틸	2 g	**3617044**	**DADP-AK-Q1-6**
	사이즈 8용, WSM 마운팅 키트를 KSM 스톱 키트에 부착하기 위해		3 g	**3617045**	**DADP-AK-Q1-8**

DRVS-6 ... 40용 드라이브에 직접 장착하기 위한 위치 센서 SRBS Link srbs

	설명	스위칭 부재의 기능 [1]	스위칭 출력	감지 범위	부품 번호	타입
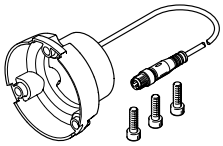	사이즈 6용, 드라이브에 직접 장착용	상폐 접점/상개 접점, 전환 가능	2x PNP 또는 2x NPN, 전환 가능	270 deg	**2619969**	**SRBS-Q12-6-E270-EP-1-S-M8**
	사이즈 8용, 드라이브에 직접 장착용				**2619972**	**SRBS-Q12-8-E270-EP-1-S-M8**
	사이즈 12용, 드라이브에 직접 장착용				**2393546**	**SRBS-Q12-12-E270-EP-1-S-M8**
	사이즈 16용, 드라이브에 직접 장착용				**2393547**	**SRBS-Q12-16-E270-EP-1-S-M8**
	사이즈 25용, 드라이브에 직접 장착용				**2393548**	**SRBS-Q12-25-E270-EP-1-S-M8**
	사이즈 32용, 드라이브에 직접 장착용				**2393549**	**SRBS-Q12-32-E270-EP-1-S-M8**
	사이즈 40용, 드라이브에 직접 장착용				**2393550**	**SRBS-Q12-40-E270-EP-1-S-M8**

1) 수명이 긴 견고한 비접촉 캡슐형 위치 감지:
- 끝 위치를 조회하기 위해
- 하나의 버튼를 통한 간단하고 안전한 조작
- 하나의 연결 케이블만 필요

액세서리

연결 라인 NEBA, 직선형 - 위치 센서 SRBS용

	전기 연결부 1, 연결 기술	전기 연결부 2, 연결 기술	전기 연결부 2, 핀/심 수	케이블 길이	부품 번호	타입
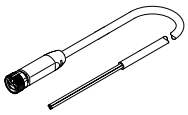	M8x1, EN 61076-2-104 에 따라 A 코딩 됨	M8x1, EN 61076-2-104 에 따라 A 코딩 됨	4	2.5 m	**8078295**	**NEBA-M8G4-U-2.5-N-M8G4**
		개방형 단부			**8078227**	**NEBA-M8G4-U-2.5-N-LE4**
				5 m	**8078228**	**NEBA-M8G4-U-5-N-LE4**

스토퍼 키트 DADP-ES Link dadp-es

	설명 [1]	디스크 소재	제품 무게	부품 번호	타입
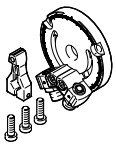	사이즈 12용, 회전 각도 조절용	단조 알루미늄 합금, 아노다이징	60 g	**2536502**	**DADP-ES-Q12-12**
	사이즈 16용, 회전 각도 조절용		110 g	**2536503**	**DADP-ES-Q12-16**
	사이즈 25용, 회전 각도 조절용		180 g	**2536504**	**DADP-ES-Q12-25**
	사이즈 32용, 회전 각도 조절용		250 g	**2536505**	**DADP-ES-Q12-32**
	사이즈 40용, 회전 각도 조절용		450 g	**2536506**	**DADP-ES-Q12-40**

1) ATEX 적합

센서 브라켓 SL

	설명	홀더 소재	제품 무게	부품 번호	타입
	사이즈 12 ... 40용, 근접 스위치 SME/SMT-10 부착용, 회전 각도 쿼리용	강화 PA	2 g	**550661**	**SL-DSM-B**

센서 브라켓 SL

	설명	홀더 소재	제품 무게	부품 번호	타입
	사이즈 12 ... 40용, 사이즈 12 ~ 40용; 회전 각도를 쿼리하기 위해; 근접 스위치 SIEN-M8 부착용, 회전 각도 쿼리용	알루미늄	4 g	**1132360**	**SL-DSM-S-M8-B**
	사이즈 12 ... 40용, 사이즈 12 ~ 40용; 회전 각도를 쿼리하기 위해; 근접 스위치 SIEN-M5 부착용, 회전 각도 쿼리용			**1130882**	**SL-DSM-S-M5-B**

라운드형 슬롯용 근접 센서 SMT, 자기 저항성 - DRVS-6 ... 40용 Link smt

	고정 방식 [1]	스위칭 출력	전기 연결부	케이블 길이	부품 번호	타입
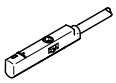	나사 고정, 위에서 홈 안에 삽입 가능	3전선 PNP 상개 접점	개방형 종단부	2.5 m	**551373**	**SMT-10M-PS-24V-E-2,5-L-OE**
			플러그 M8, A 코딩	0.3 m	**551375**	**SMT-10M-PS-24V-E-0,3-L-M8D**

1) DRVS-6 ... 8의 경우: 마운팅 키트 WSM-...-SME-10 포함
DRVS-12 ... 40의 경우: 센서 브래킷 SL-DSM-B로 DRVS에 부착됨

액세서리

라운드형 슬롯용 근접 센서 SME, 마그네틱 리드 - DRVS-6 ... 40용 Link sme

	고정 방식 [1]	스위칭 부재의 기능	전기 연결부	케이블 길이	부품 번호	타입
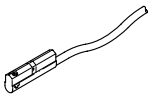	C 슬롯에 클램핑됨, 세로 방향으로 홈 안에 삽입 가능	상개 접점	개방형 종단부	0.3 m	**173212**	**SME-10-SL-LED-24**
				2.5 m	**173210**	**SME-10-KL-LED-24**

1) DRVS-6 ... 8의 경우: 마운팅 키트 WSM-...-SME-10 포함
DRVS-12 ... 40의 경우: 센서 브래킷 SL-DSM-B 포함

라운드형 슬롯용 근접 센서 SME, 마그네틱 리드 - DRVS-6 ... 40용 Link sme

	고정 방식 [1]	스위칭 출력	전기 연결부	케이블 길이	부품 번호	타입
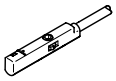	나사 고정, 위에서 홈 안에 삽입 가능	3와이어 상개 접점	개방형 종단부	2.5 m	**551365**	**SME-10M-DS-24V-E-2,5-L-OE**
			플러그 M8, A 코딩	0.3 m	**551367**	**SME-10M-DS-24V-E-0,3-L-M8D**

1) 센서 브래킷 SL-DSM-B 포함

근접 센서 SIEN, 인덕티브, 케이블 포함 - DRVS-12용 ... 40 .. Link sien

	고정 방식 [1]	스위칭 출력	전기 연결부	케이블 길이	부품 번호	타입
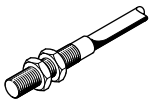	카운터 너트 포함	PNP	개방형 종단부	2.5 m	**150386**	**SIEN-M8B-PS-K-L**
					150370	**SIEN-M5B-PS-K-L**

1) 센서 브래킷 SL-DSM-S 포함

근접 센서 SIEN, 유도식, 케이블 없음 - DRVS-12용 ... 40 .. Link sien

	고정 방식 [1]	스위칭 출력	전기 연결부	부품 번호	타입
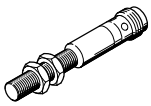	카운터 너트 포함	PNP	플러그 M8, A 코딩	**150387**	**SIEN-M8B-PS-S-L**
				150371	**SIEN-M5B-PS-S-L**

1) 센서 브래킷 SL-DSM-S 포함

연결 라인 NEBA, 직선형

	전기 연결부 1, 연결 기술	전기 연결부 2, 연결 기술	전기 연결부 2, 핀/심 수	케이블 길이	부품 번호	타입
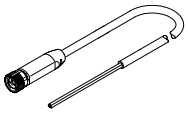	M8x1, EN 61076-2-104 에 따라 A 코딩됨	개방형 단부	3	2.5 m	**8078223**	**NEBA-M8G3-U-2.5-N-LE3**
				5 m	**8078224**	**NEBA-M8G3-U-5-N-LE3**

연결 라인 NEBA, 앵글형

	전기 연결부 1, 연결 기술	전기 연결부 2, 연결 기술	전기 연결부 2, 핀/심 수	케이블 길이	부품 번호	타입
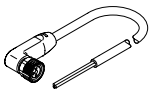	M8x1, EN 61076-2-104 에 따라 A 코딩됨	개방형 단부	3	2.5 m	**8078230**	**NEBA-M8W3-U-2.5-N-LE3**
				5 m	**8078231**	**NEBA-M8W3-U-5-N-LE3**

액세서리

일방향 유량 제어 밸브 GRLA

	설명	공압 연결부 1	공압 연결부 2	제품 무게	부품 번호	타입
	사이즈 6, 8용; 금속 디자인	푸시 인 커넥터 3 mm	M3	7 g	**175041**	**GRLA-M3-QS-3**
	사이즈 12, 16, 25용; 금속 디자인		M5	13 g	**193137**	**GRLA-M5-QS-3-D**
		푸시인 커넥터 4mm			**193138**	**GRLA-M5-QS-4-D**
	사이즈 32, 40용; 금속 디자인	푸시 인 커넥터 3 mm	G1/8	22 g	**193142**	**GRLA-1/8-QS-3-D**
		푸시인 커넥터 4mm			**193143**	**GRLA-1/8-QS-4-D**
		원터치 피팅 6mm			**193144**	**GRLA-1/8-QS-6-D**
		푸시 인 커넥터 8mm			**193145**	**GRLA-1/8-QS-8-D**