Semi-Rotary หัวขับ DRVS

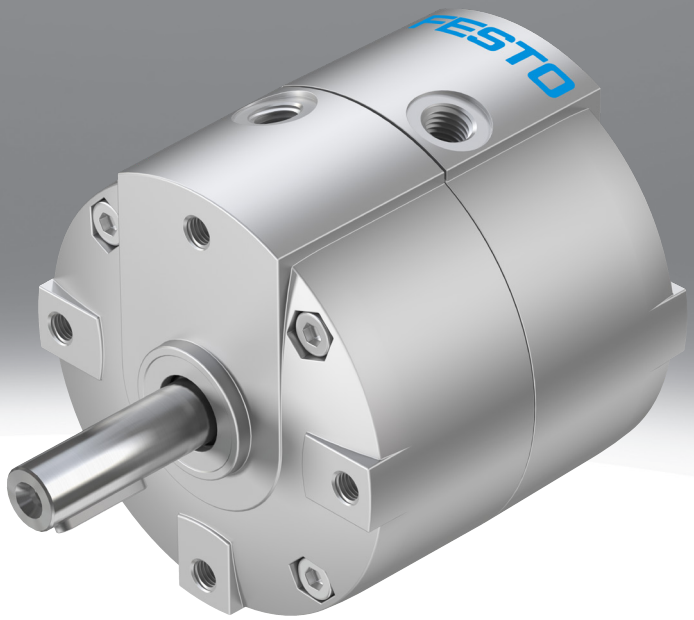

คุณสมบัติ

ได้อย่างรวดเร็ว

ลิงก์ drvs

- หัวขับแบบ Double active พร้อมใบพัดหมุน
- เบากว่าเมื่อเทียบกับไดรฟ์แกว่งอื่นๆ
- ดีไซน์ทันสมัยและกะทัดรัด
- มุมกดคงที่
- มุมหมุนที่ปรับได้โดยใช้อุปกรณ์เสริม
- ตัวเครื่องป้องกันน้ำกระเซ็นและฝุ่นละออง
- ไม่มีตัวหยุดแบบโลหะ

ไดอะแกรม

ลิงก์ drvs

ไดอะแกรมที่แสดงในเอกสารนี้มีให้ทางออนไลน์ด้วย สามารถแสดงค่าที่แม่นยำได้

มุมหมุนที่กำหนด [°]

- [90] 90°
- [180] 180°
- [270] 270°

รับแรงกระแทก

การกันกระแทกตำแหน่งสิ้นสุดมีฟังก์ชันดังต่อไปนี้:
- การลดพลังงานจลน์ในตำแหน่งสิ้นสุด
- หลีกเลี่ยงการสั่นสะเทือน
- ลดการสร้างเสียงรบกวน

[P]	แหวน/แผ่นกันกระแทกยางยืดทั้งสองด้าน

ไดรฟ์ติดตั้งกันกระแทกตำแหน่งปลายที่ยืดหยุ่นด้วยพลาสติก
ประโยชน์:
- ไม่ต้องตั้งค่า
- ประหยัดเวลา

ใบรับรองการป้องกันการระเบิดจากสหภาพยุโรป

[EX4]	II 2GD

- ATEX หมวดหมู่แก๊ส II 2G
- ระบบป้องกันก๊าซภายนอก Ex h IIC T4 Gb X
- ATEX หมวดหมู่ฝุ่น II 2D
- ระบบป้องกันฝุ่นภายนอก Ex h IIIC T120°C Db X
- อุณหภูมิแวดล้อมภายนอก 0 °C ≤ Ta ≤ +60 °C

พิมพ์คีย์

001	รุ่น ซีรีส์	
DRVS	ไดรฟ์หมุน, ทำหน้าที่สองครั้ง	

002	ขนาด [มม.]	
6	6	
8	8	
12	12	
16	16	
25	25	
32	32	
40	40	

003	มุมหมุนที่กำหนด [°]	
90	90 deg	
180	180 deg	
270	270 deg	

004	รับแรงกระแทก	
P	แหวน/แผ่นกันกระแทกยางยืดทั้งสองด้าน	

005	ใบรับรองการป้องกันการระเบิดจากสหภาพยุโรป	
	ไม่มี	
EX4	II 2GD	

แผ่นข้อมูล

ข้อมูลทางเทคนิคทั่วไป

ขนาด	6	8	12	16	25	32	40
โครงสร้างเชิงสร้างสรรค์	ปีกหมุน						
การทำให้หมาด ๆ	แหวน/แผ่นกันกระแทกยางยืดทั้งสองด้าน						
ประเภทของรัด	ด้วยเกลียวใน						
ตำแหน่งการติดตั้ง	ตามต้องการ						
มุมหมุนที่กำหนด [°]	90, 180		90, 180, 270				
มุมลดทอน	0.5 deg						
ความแม่นยำในการทำซ้ำ	1 deg						

ความถี่การหมุนโยก

ขนาด	6		8		12			16			25			32			40		
มุมหมุนที่กำหนด [°]	90	180	90	180	90	180	270	90	180	270	90	180	270	90	180	270	90	180	270
ความถี่การแกว่งสูงสุดที่ 0.6 MPa (6 บาร์, 87 psi)	3 Hz						2 Hz	3 Hz		2 Hz	3 Hz		2 Hz	3 Hz		2 Hz	3 Hz		2 Hz

สภาพการทำงานและสภาพแวดล้อม

ขนาด	6	8	12	16	25	32	40
สื่อปฏิบัติการ	ระบบอัดอากาศตามมาตรฐาน ISO 8573-1:2010 [7:4:4]						
หมายเหตุเกี่ยวกับสื่อปฏิบัติการ/ควบคุม	สามารถทาน้ำมันได้ (จำเป็นสำหรับการทำงานต่อไป)						
แรงดันใช้งาน	0.35 ... 0.8 MPa		0.25 ... 0.8 MPa		0.2 ... 0.8 MPa		
แรงดันใช้งาน	3.5 ... 8 bar		2.5 ... 8 bar		2 ... 8 bar		
แรงดันใช้งาน	50.75 ... 116 psi		36.25 ... 116 psi		29 ... 116 psi		
อุณหภูมิโดยรอบ[1]	0 ... 60°C						
ระดับความต้านทานการกัดกร่อน KBK[2]	1 - ความเค้นต่อการกัดกร่อนต่ำ						

1) สังเกตพื้นที่การใช้งานของพร็อกซิมิตี้สวิตซ์
2) ข้อมูลเพิ่มเติม www.festo.com/x/topic/kbk

ATEX

ขนาด[1]	6	8	12	16	25	32	40
หมวด ATEX สำหรับก๊าซ	II 2G						
ชนิดของก๊าซที่ป้องกัน(การจุดติด)	Ex h IIC T4 Gb X						
หมวด ATEX สำหรับฝุ่น	II 2D						
ฝุ่นชนิดป้องกันภายนอก	Ex h IIIC T120° C Db X						
อุณหภูมิแวดล้อมการระเบิด	0°C <= Ta <= +60°C						
เครื่องหมาย CE (ดูประกาศเกี่ยวกับความสอดคล้อง)	ตามคำสั่งป้องกันการระเบิดของสหภาพยุโรป (ATEX)						
เครื่องหมาย UKCA (ดูคำประกาศความสอดคล้อง)	ตามระเบียบ UK EX						
การอนุมัติ Ex-protection นอก EU	EPL DB (GB) EPL Gb (สหราชอาณาจักร)						

1) ปฏิบัติตามการอนุมัติ ATEX ของอุปกรณ์เสริม

น้ำหนัก - DRVS-6...16

ขนาด	6		8		12			16		
มุมหมุนที่กำหนด [°]	90	180	90	180	90	180	270	90	180	270
น้ำหนักผลิตภัณฑ์	38 g		68 g		154 g	152 g	150 g	272 g	270 g	268 g

น้ำหนัก - DRVS-25...40

ขนาด	25			32			40		
มุมหมุนที่กำหนด [°]	90	180	270	90	180	270	90	180	270
น้ำหนักผลิตภัณฑ์	502 g	494 g	486 g	928 g	912 g	896 g	1,530 g	1,500 g	1,470 g

แผ่นข้อมูล

วัสดุ

ขนาด	6	8	12	16	25	32	40
วัสดุที่อยู่อาศัย	โลหะผสมอลูมิเนียมดัด ชุบผิวอลูมิเนียม		อะลูมิเนียมหล่อขึ้นรูป ทาสีแล้ว				
เพลาขับวัสดุ	เหล็กกล้าไร้สนิมอัลลอยด์สูง			เหล็กชุบนิกเกิล			
ซีลวัสดุ	TPE-U (PU)						
วัสดุหมายเหตุ	เป็นไปตามข้อกำหนด RoHS						
การปฏิบัติตามข้อกำหนดของห้องปฏิบัติการ	VDMA24364-B2-L						
ความเหมาะสมของห้องคลีนรูม วัดตาม ISO 14644-14	คลาส 5 ตามมาตรฐาน ISO 14644-1						
ความเหมาะสมสำหรับการผลิตแบตเตอรี่ Li-ion	เหมาะสำหรับการผลิตแบตเตอรี่ที่มีค่า Cu/Zn/Ni ลดลง (F1a)						

แรงและแรงบิด

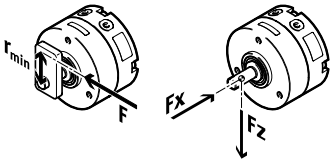

หากใช้ไดรฟ์หมุนโยก DRVS โดยไม่มีระบบหยุด หรือหากเกินกว่าโมเมนต์ความเฉื่อยของมวล ต้องใช้ตัวหยุดภายนอก จะต้องไม่ต่ำกว่ารัศมีขั้นต่ำถึงเพลาส่งออก (rmin) แรงหยุดต้องไม่เกินแรงสูงสุด

rmin = รัศมีต่ำสุดถึงเพลาส่งออก
F = แรงกระแทก
Fx = แรงตามแนวแกน
Fz = แรงในแนวรัศมี

ขนาด	6	8	12	16	25	32	40
แรงบิดตามทฤษฎีที่ 0.6 MPa (6 บาร์, 87 psi)	0.15 Nm	0.35 Nm	1 Nm	2 Nm	5 Nm	10 Nm	20 Nm
รัศมีหยุดที่อนุญาต	≥10 mm		≥15 mm	≥17 mm	≥21 mm	≥28 mm	≥40 mm
แรงกระแทกสูงสุด	15 N	30 N	90 N	160 N	320 N	480 N	650 N
แรงตามแนวแกนสูงสุด[1]	10 N		20 N	25 N	40 N	75 N	120 N
แรงรัศมีสูงสุด[2]	15 N	20 N	25 N	30 N	60 N	200 N	350 N
โมเมนต์มวลที่อนุญาตของความเฉื่อย	0.00065 kgm2	0.0013kgm2	0.005 kgm2	0.01 กก.ม.2	0.012kgm2	0.02 kgm2	0.035kgm2

1) จุดอ้างอิงสำหรับแรงคือแกนของการหมุนและศูนย์กลางของเพลาขาออก
2) จุดอ้างอิงสำหรับแรงคือแกนของการหมุนและศูนย์กลางของเพลาขาออก

โมเมนต์ความเฉื่อยมวล J ขึ้นอยู่กับเวลาหมุนโยก t - DRVS-6

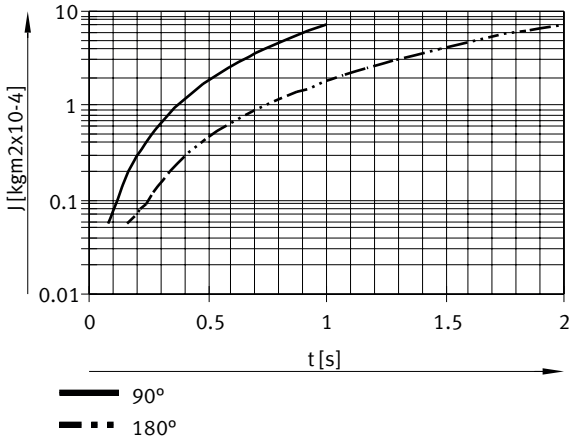

แผ่นข้อมูล

โมเมนต์ความเฉื่อยมวล J ขึ้นอยู่กับเวลาหมุนโยก t - DRVS-8

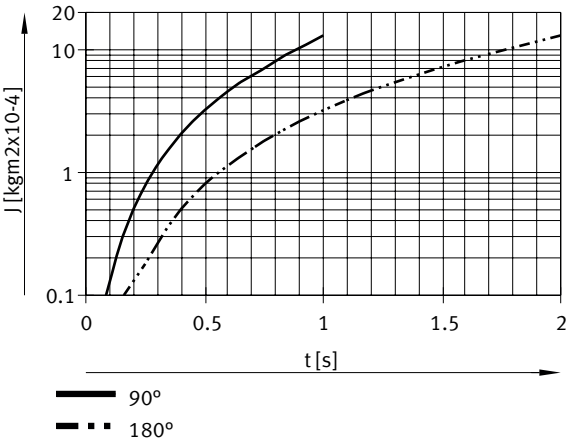

โมเมนต์ความเฉื่อยมวล J ขึ้นอยู่กับเวลาหมุนโยก t - DRVS-12

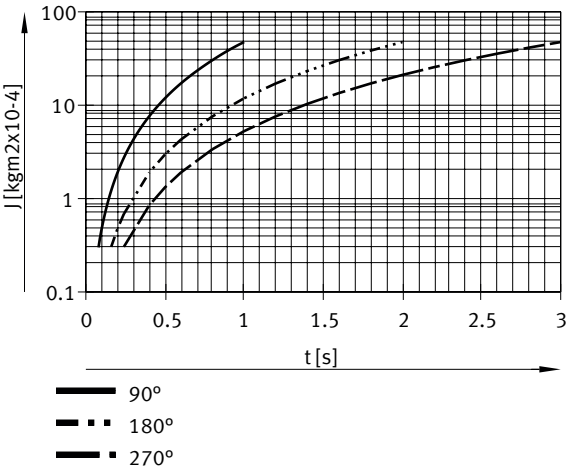

โมเมนต์ความเฉื่อยมวล J ขึ้นอยู่กับเวลาหมุนโยก t - DRVS-16

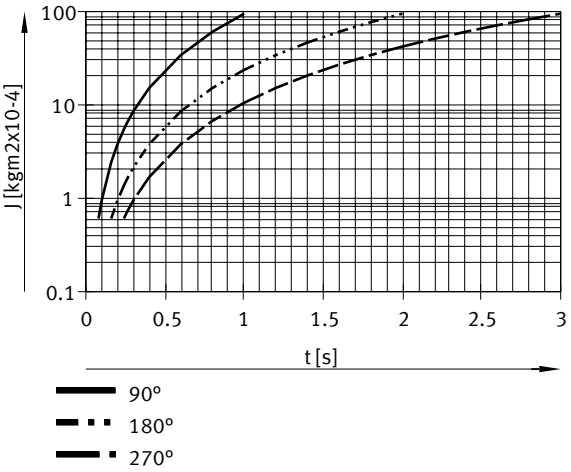

แผ่นข้อมูล

โมเมนต์ความเฉื่อยมวล J ขึ้นอยู่กับเวลาหมุนโยก t - DRVS-25

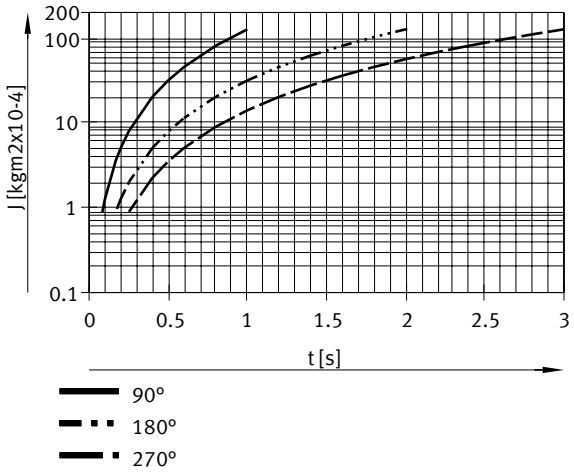

โมเมนต์ความเฉื่อยมวล J ขึ้นอยู่กับเวลาหมุนโยก t - DRVS-32

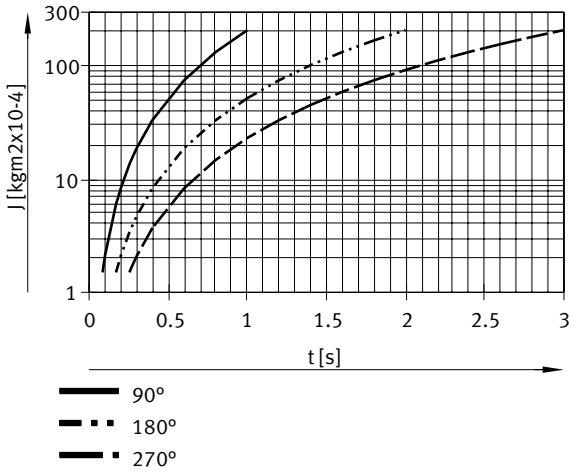

โมเมนต์ความเฉื่อยมวล J ขึ้นอยู่กับเวลาหมุนโยก t - DRVS-40

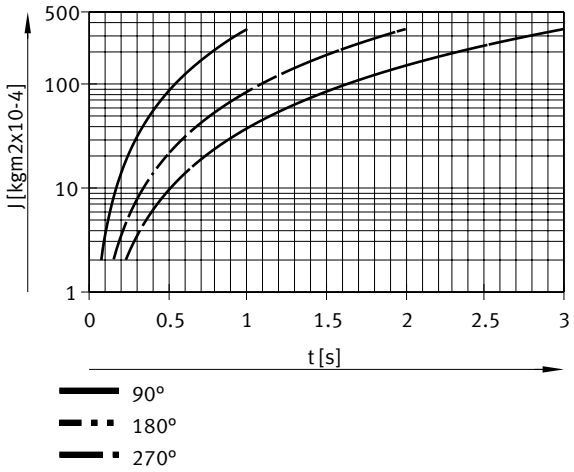

ขนาด

ขนาด – ขนาด 6/8 ดาวน์โหลดข้อมูล CAD www.festo.com

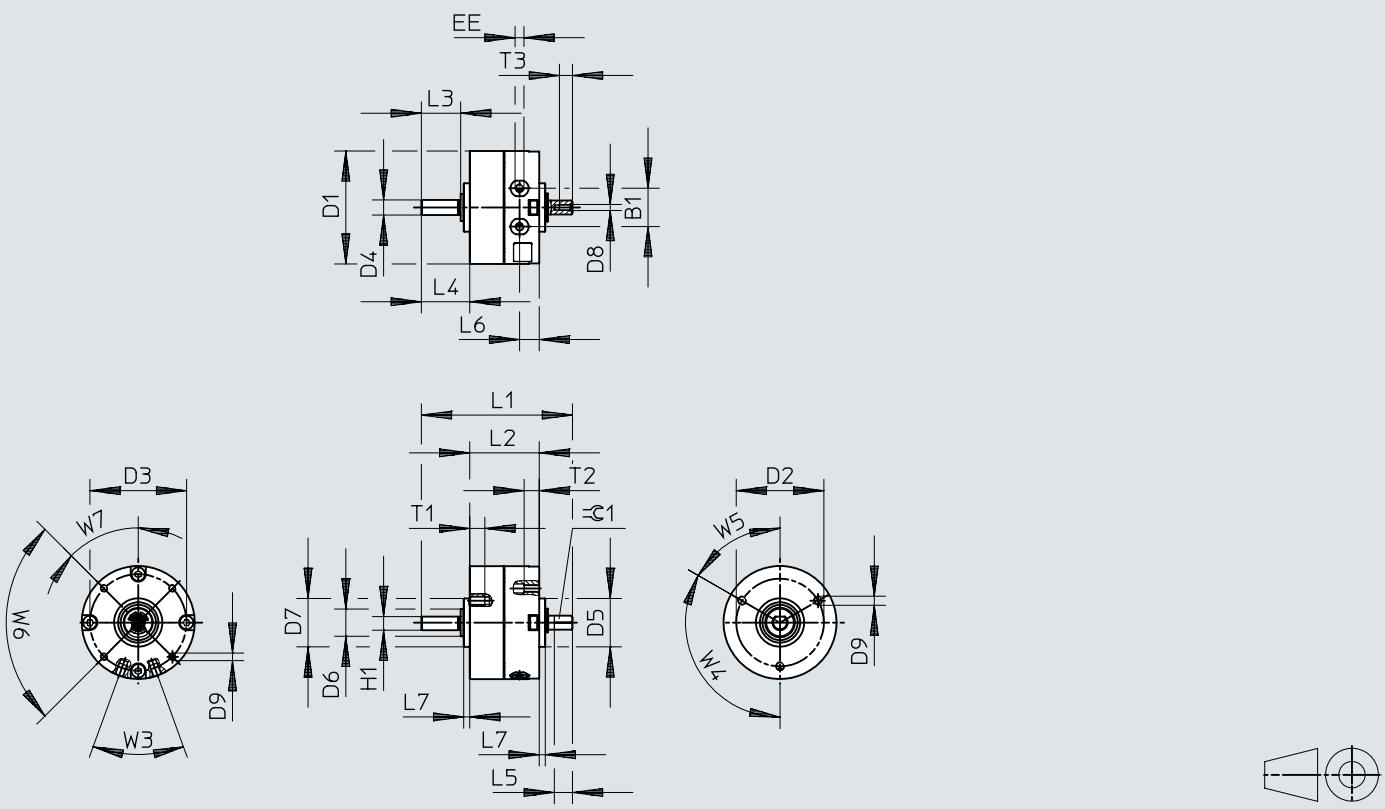

	B1	D1 ø ±0,2	D2 ø ±0,1	D3 ø ±0,1	D4 ø g7	D5 ø f8	D6 ø	D7 ø f8	D8	D9
DRVS-6	10	29,4	24	25	4	14	8	14	M2	M3
DRVS-8	12,8	37,4	29	32	5	16	9	16	M2	M3

	D10	EE	H1 –0,2	L1	L2	L3	L4	L5 –0,2	L6	L7
DRVS-6	M2	M3	3,5	43	21	10	13	5	6	2
DRVS-8	M2,5	M3	4,5	50	23	13	16	6	6,5	2

	T1 +0,5	T3 +0,5	W3	W4	W5	W6	W7	=C 1
DRVS-6	5	3,5	40°	120°	60°	90°	45°	3
DRVS-8	5	4,3						3,5

ขนาด

ขนาด – ขนาด 12/16 ดาวน์โหลดข้อมูล CAD www.festo.com

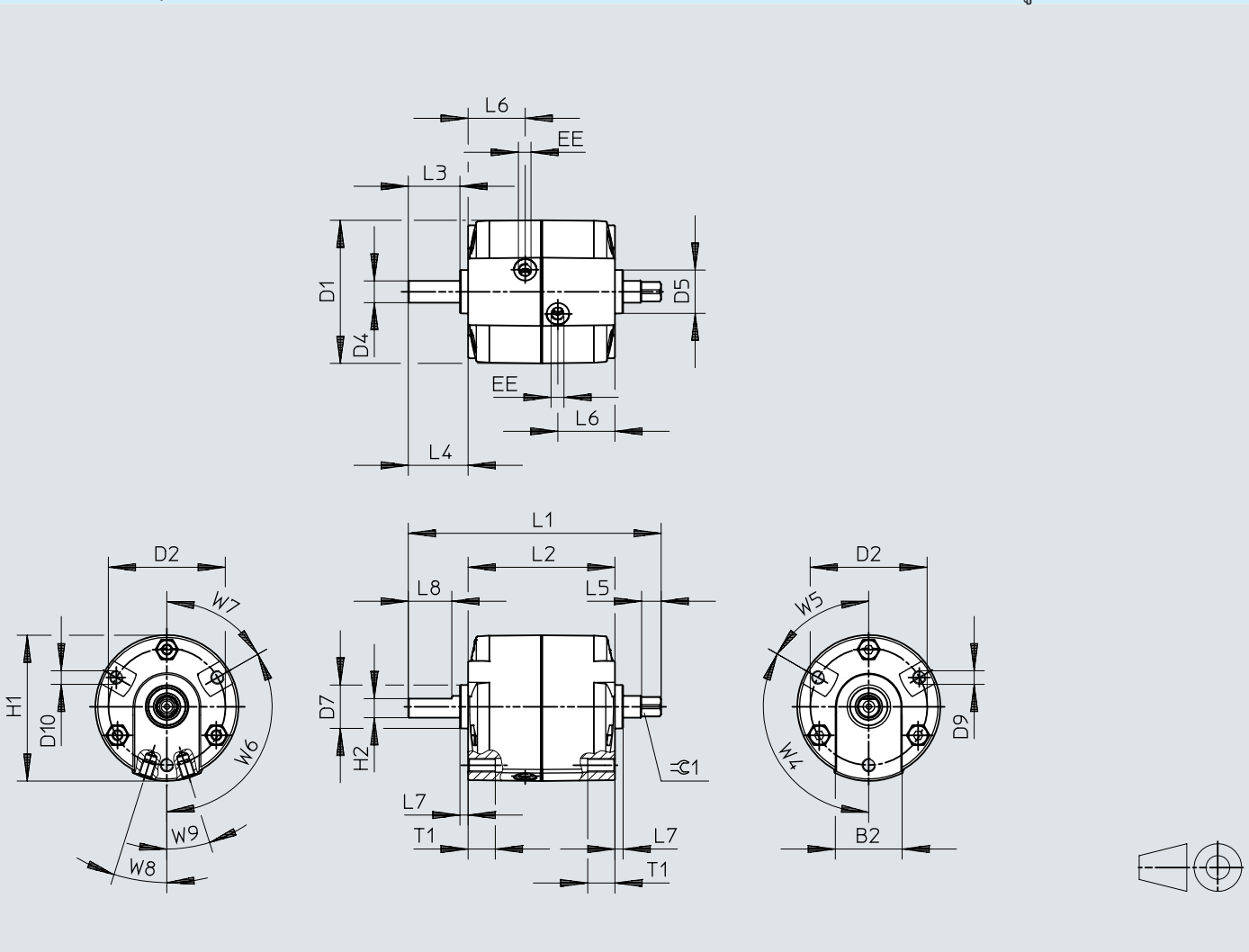

	B2	D1 ø	D2 ø ±0,2	D4 ø g7	D5 ø ±0,1	D7 ø ±0,1	D9	EE	H1
DRVS-12	24	45,5	36	6	14	14	M4	M5	46,3
DRVS-16	24,5	52,7	43	8	16	16	M5	M5	53,7

	H2 ±0,1	L1	L2 +0,6/–0,2	L3	L4	L5	L6	L7 +0,1/–0,1	L8 +0,4
DRVS-12	5	73+0,2/–0,1	40,5	17	20+0,4/–0,6	9±0,1	14,8	3	14
DRVS-16	7	93+0,2/–0,2	54	19	22+0,4/–0,7	7,2+0,1	21	3	16

	T1	W4	W5	W6	W7	W8	W9	⌯ 1
DRVS-12	8	120°	60°	120°	60°	19,5°	19,5°	$4{,}5_{h11}$
DRVS-16	10					17,5°	17,5°	$6_{-0,1}$

ขนาด

ขนาด – ขนาด 25 ดาวน์โหลดข้อมูล CAD www.festo.com

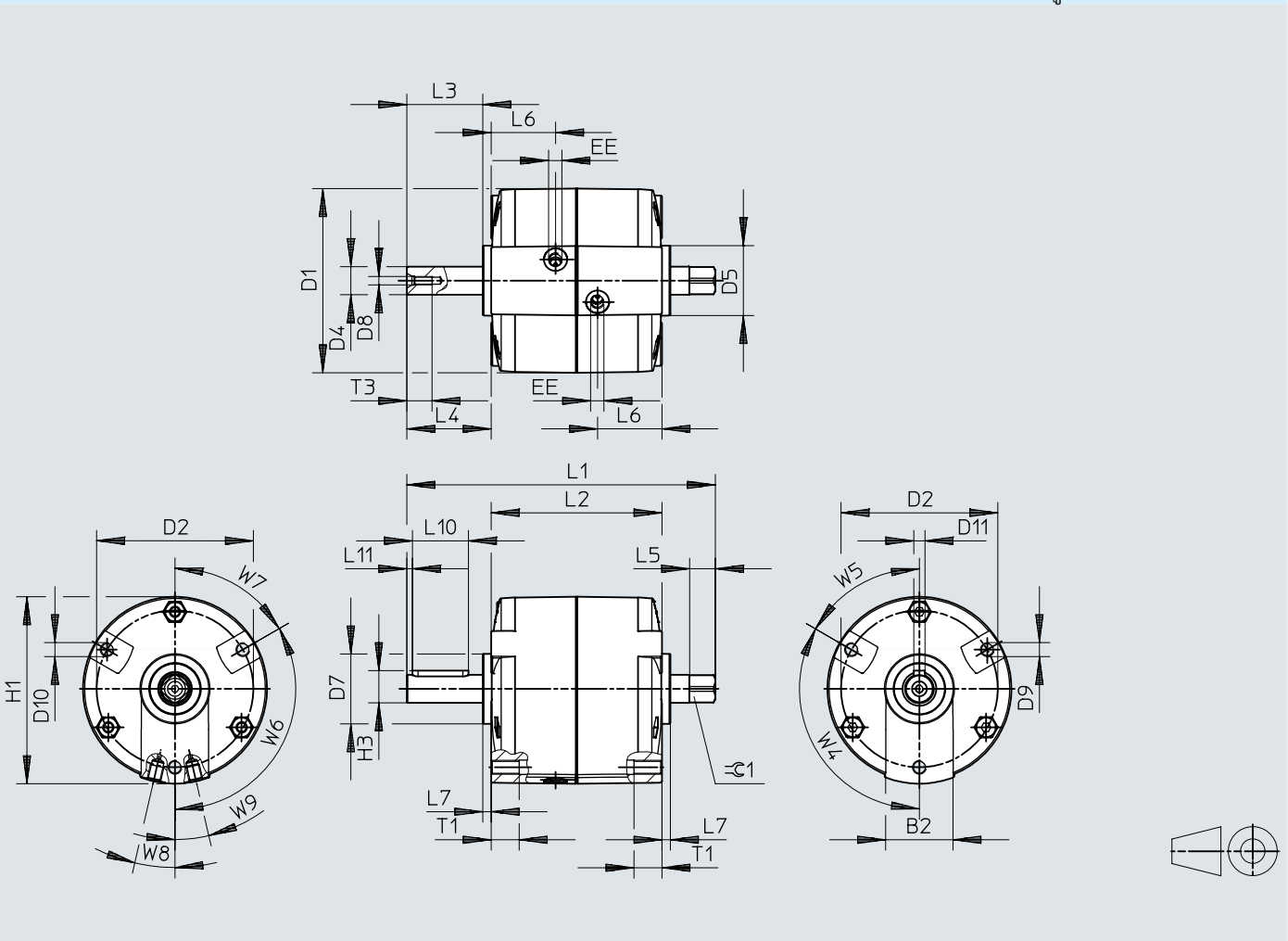

	B2	D1 ø	D2 ø ±0,2	D4 ø g7	D5 ø ±0,1	D7 ø ±0,1	D8	D9
DRVS-25	24	65,7	56	10	25	25	M3	M5

	D11 N9	EE	H1	H3 –0,2	L1 +0,2/–0,3	L2 +0,3/–0,2	L3	L4 +0,3/–0,4
DRVS-25	4	M5	66,7	11,5	110,2	61	27,1	30,1

	L5	L6	L7 +0,1/–0,1	L10 +0,1	L11	T1	T3 +3	W4
DRVS-25	9,2	23	3	20	2	10	9	120°

	W5	W6	W7	W8	W9	⌯ 1 –0,1	1)
DRVS-25	60°	120°	60°	13°	13°	8	A4x4x20

1) รวมสปริงในชุดจ่าย

ขนาด

ขนาด – DRVS-32 ... 40 ดาวน์โหลดข้อมูล CAD www.festo.com

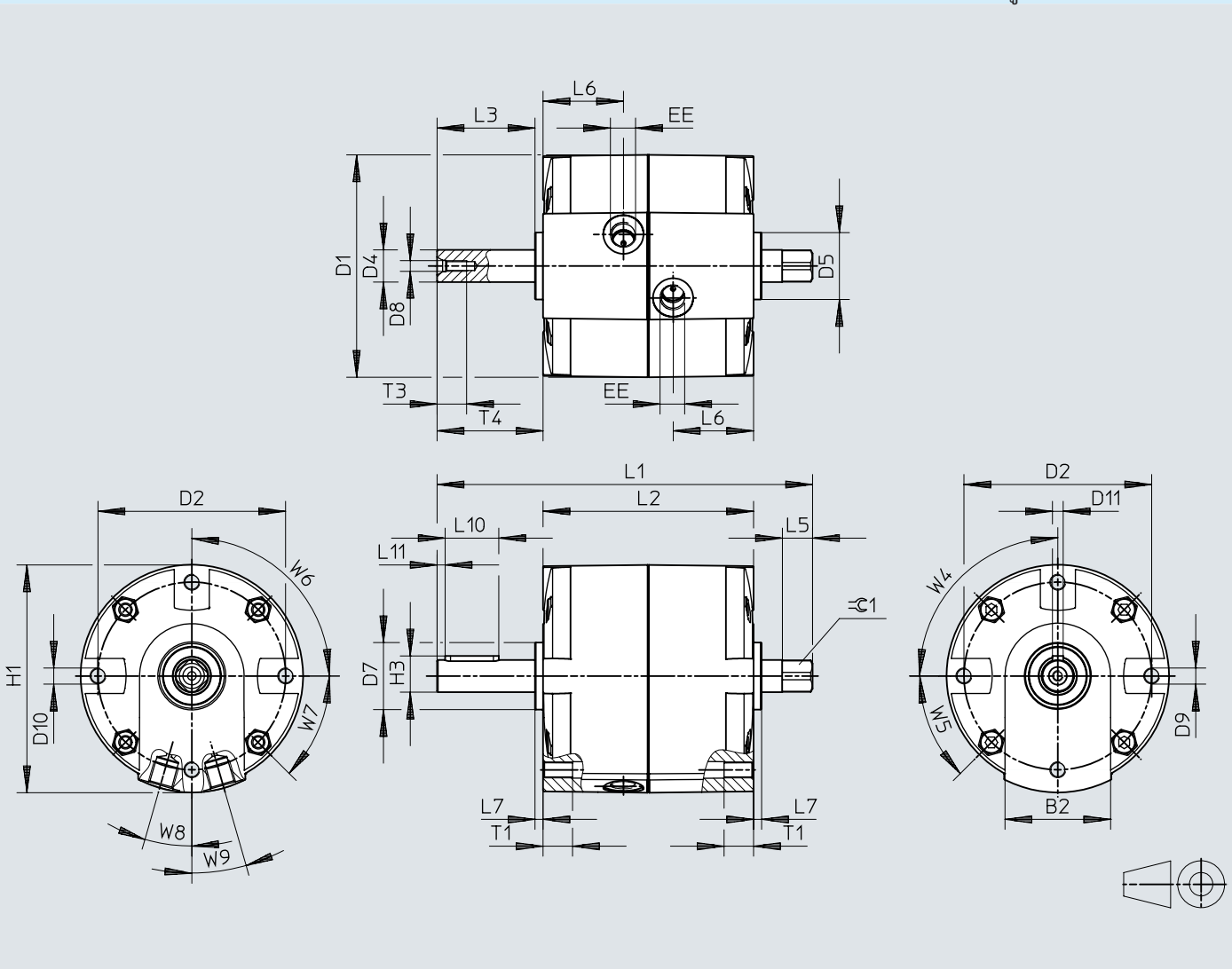

ขนาด

	B2	D1 ø	D2 ø ±0,2	D4 ø g7	D5 ø ±0,1	D7 ø ±0,1	D8	D9
DRVS-32	39	83	70	12	25	25	M4	M6
DRVS-40	42	100,1	87	17	30	30	M5	M8

	D11 N9	EE	H1	H3 –0,2	L1 +0,2/–0,3	L2	L3	L4 +0,3/–0,6
DRVS-32	4	G1/8	85	13,5	140	$78{,}5^{+0{,}5/-0{,}1}$	36,5	39,5
DRVS-40	5	G1/8	102,6	19	170	$93^{+0{,}4}$	50,5	53,5

	L6	L7	L10	L11	T1	T3 +3	W4	W5
DRVS-32	30	$3^{+0{,}1/-0{,}2}$	$20^{+0{,}1}$	3	11	11	90°	45°
DRVS-40	37	$3^{+0{,}2}$	$36{,}1^{+0{,}3}$	5	13^{+3}	13		

	W6	W7	W8	W9	≙ 1 h11	1)
DRVS-32	90°	45°	16°	16°	10	A4x4x20
DRVS-40			14,5°	14,5°	13	A5x5x36

1) กุญแจขนนกตามมาตรฐาน DIN 6885 รวมอยู่ในการจัดส่ง

ขนาด

ขนาด – DRVS – ตำแหน่งของเพลา ดาวน์โหลดข้อมูล CAD www.festo.com

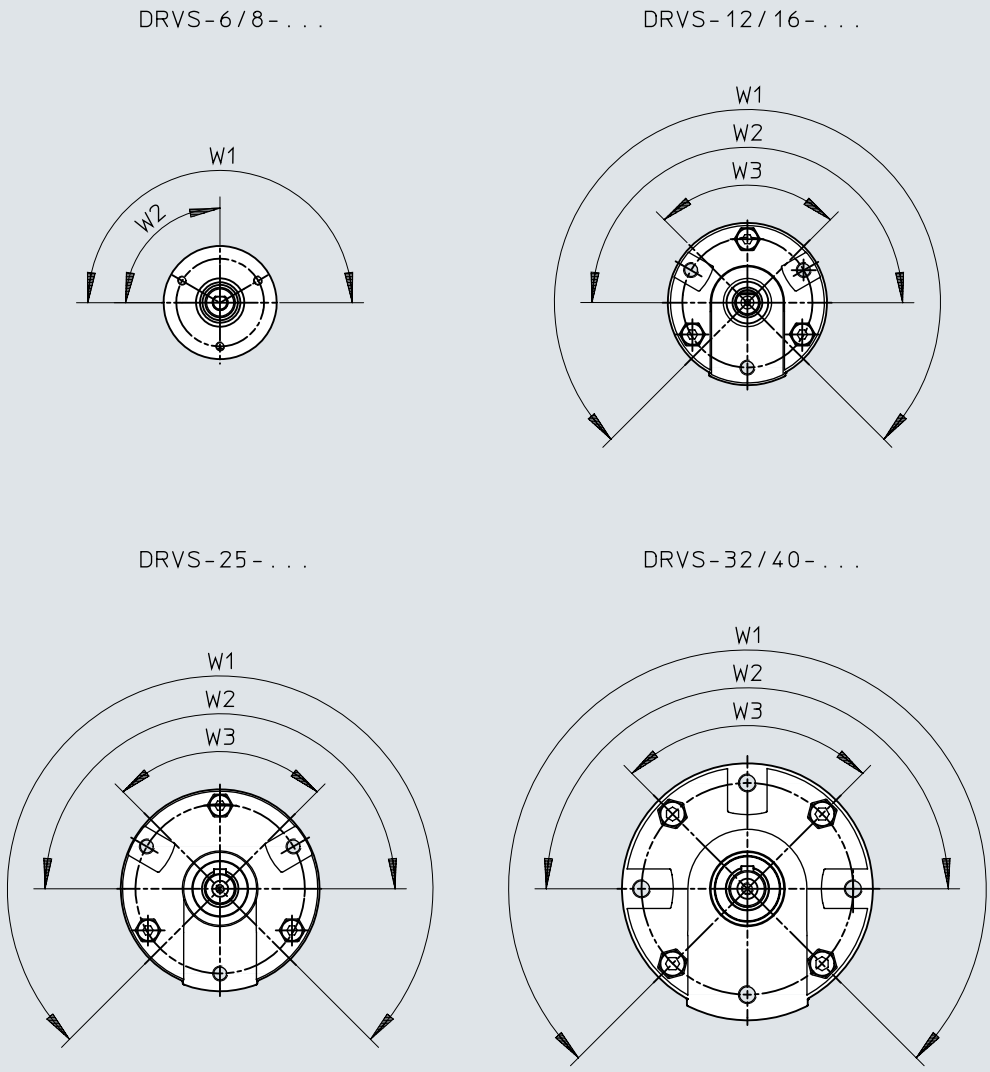

	W1	W2	W3
DRVS-6 ... 8	180° +5	90° +5	–
DRVS-12 ... 40	270° +7	180° +7	90° +7

ขนาด

ขนาด – ขายึด DAMH สำหรับ DRVS-6/8

ดาวน์โหลดข้อมูล CAD www.festo.com

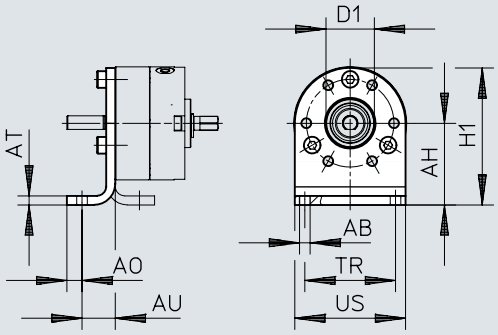

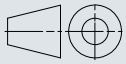

[1] สำหรับ DRVS-6... 8 สามารถติดตั้งขายึดได้ที่ด้านหน้าเท่านั้น

	AB ø H13	AH	AO	AT	AU	D1 ø	H1	TR	US
DAMH-Q12-6	3,5	22±0,2	4	3	11	$14^{+0,05}$	36,8+0,5/–0,3	20	29,6+0,3/–0,2
DAMH-Q12-8	3,5	27±0,2	5	3	11	$16^{+0,05}$	45,3±0,4	30	36,6±0,3

ขนาด

ขนาด – ขายึด DAMH สำหรับ DRVS-12 ... 25

ดาวน์โหลดข้อมูล CAD www.festo.com

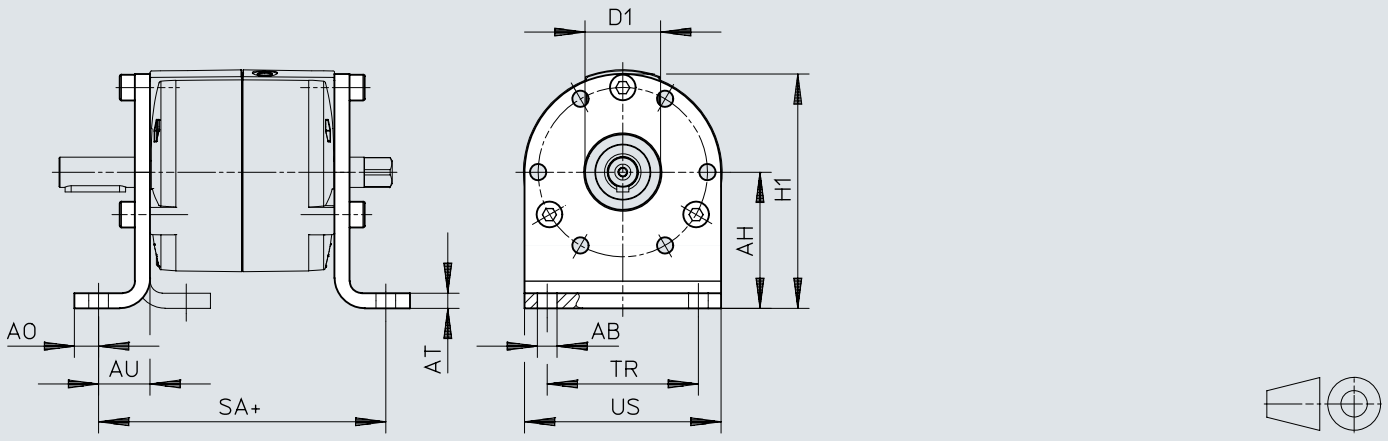

	AB ø H13	AH	AO	AT	AU	D1 ø	H1	SA	TR	US
DAMH-Q12-12	5,5	30±0,2	6	4	14	14^{H10}	52+0,5/–0,3	68,5	30	$44_{-0,5}$
DAMH-Q12-16	5,5	35±0,25	7	4	15	16^{H10}	61+0,5/–0,3	84	40	$52_{-0,5}$
DAMH-Q12-25	6,5	45±0,25	8	5	17	25^{H10}	77,5+0,5/–0,3	95	50	$65_{-0,5}$

ขนาด

ขนาด – ขายึด DAMH สำหรับ DRVS-32/40

ดาวน์โหลดข้อมูล CAD www.festo.com

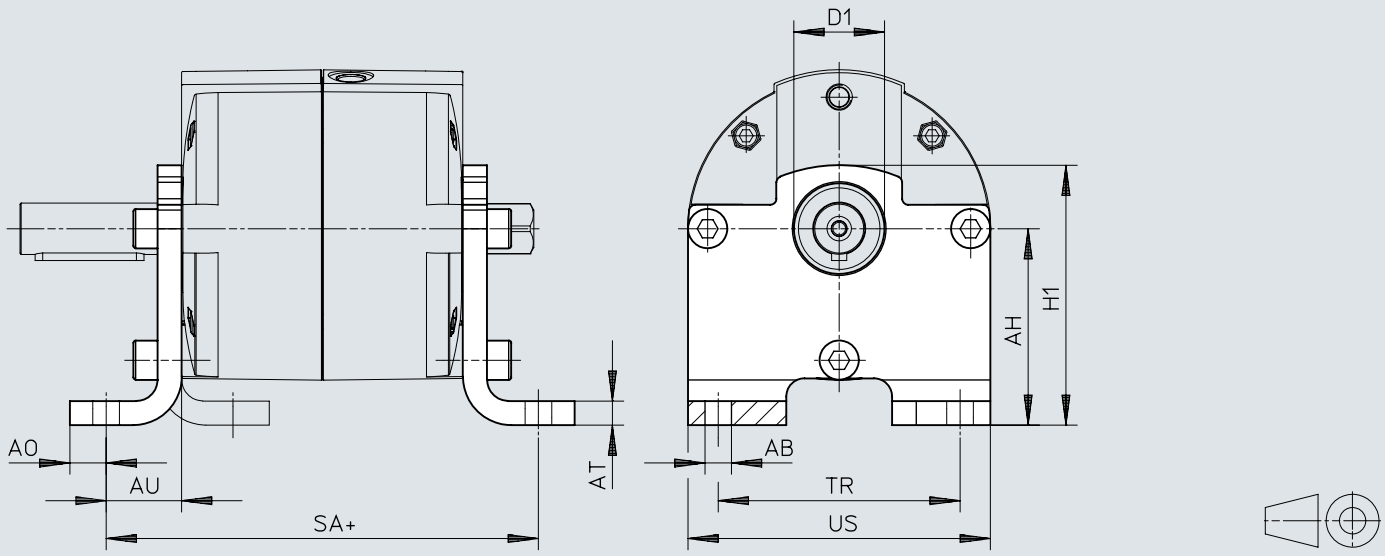

	AB ø H13	AH	AO	AT	AU	D1 ø	H1	SA	TR	US
DAMH-Q12-32	8,8	55±0,3	11	6	21	25^{H10}	73±0,5	122,5	60	$81{,}5_{-0{,}5}$
DAMH-Q12-40	8,8	65±0,3	12	8	25	30^{H10}	86±0,5	143	80	100±0,3

ขนาด

ขนาด – ฉากยึดฐาน DAMH-Q12 – รูปแบบการติดตั้งร่วมกับการเชื่อมต่ออากาศอัด

ดาวน์โหลดข้อมูล CAD www.festo.com

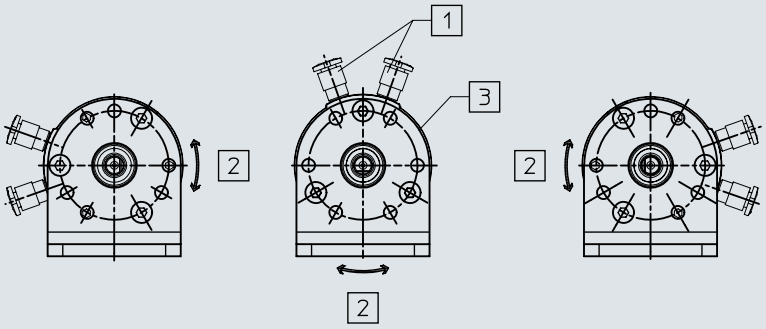

[1] การเชื่อมต่ออากาศอัด (สามารถติดตั้งได้สามแบบร่วมกับขายึด DAMH)
[2] ตำแหน่งกึ่งกลางของมุมหมุน
[3] ตำแหน่งของเพลาที่ตำแหน่งมาตรฐาน (ตำแหน่งมุมหมุน)

ขนาด

ขนาด – การติดตั้งหน้าแปลน DAMF สำหรับ DRVS-12 ... 25 ดาวน์โหลดข้อมูล CAD www.festo.com

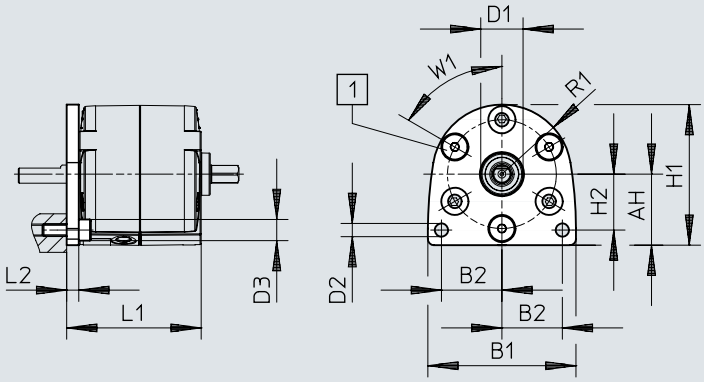

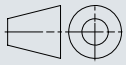

[1] การเชื่อมต่ออากาศอัด
[2] สามารถติดตั้งร่วมกับการเชื่อมต่อระบบอัดอากาศสำหรับ DRVS-12... 25 ได้ทุก 60°

	AH	B1	B2	D1 ø H10	D2 ø H13	D3 ø max.	H1	H2	L1	L2	R1	W1
DAMF-Q12-12	23,5±0,2	49±0,4	20	14	4,4	8,5	46,5+0,4/−0,3	18,5	44,5	4	23	60°
DAMF-Q12-16	28±0,2	59±0,4	23	16	5,4	8,5	56±0,4	20,5	58	4	28	60°
DAMF-Q12-25	34,5±0,2	74±0,4	30	25	6,5	10	69±0,4	23	66	5	34,5	60°

ขนาด

ขนาด – การติดตั้งหน้าแปลน DAMF สำหรับ DRVS-32/40 ดาวน์โหลดข้อมูล CAD www.festo.com

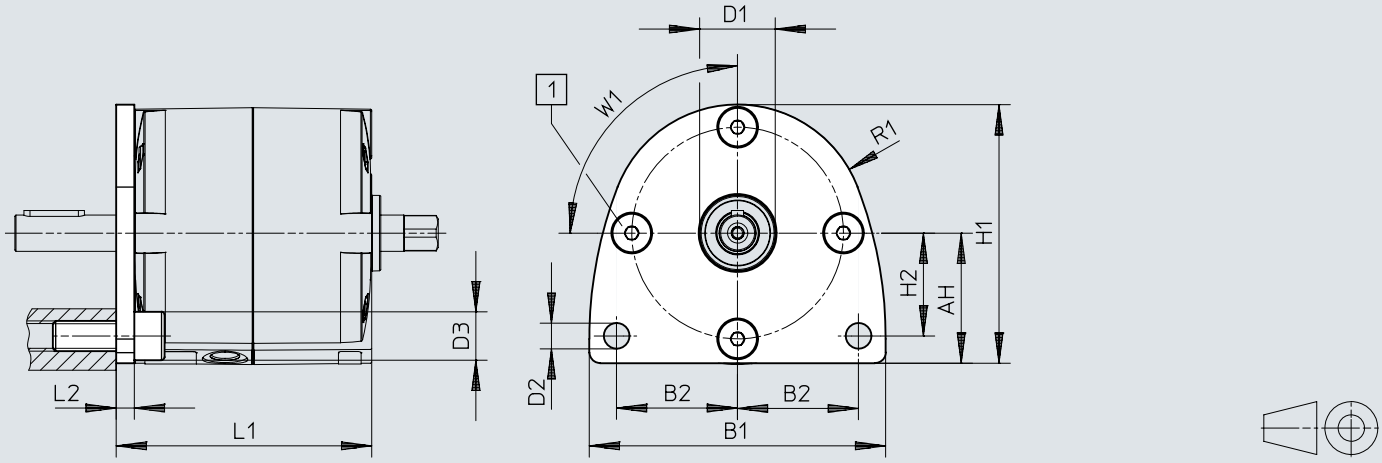

[1] การเชื่อมต่ออากาศอัด
[2] สามารถติดตั้งร่วมกับการเชื่อมต่อระบบอัดอากาศสำหรับ DRVS-32... 40 ได้ทุก 90°

	AH	B1	B2	D1 ø H10	D2 ø H13	D3 ø max.	H1	H2	L1	L2	R1	W1
DAMF-Q12-32	43±0,2	98±0,5	40	25	8,5	16	85,5+0,5/–0,4	34	84,5	6	42,5	90°
DAMF-Q12-40	53+0,3/–0,2	120±0,5	50	30	8,5	18	106+0,5/–0,3	40	99	6	53	90°

ขนาด

ขนาด – หน้าแปลนแบบกด FWSR สำหรับ DRVS-6/8

ดาวน์โหลดข้อมูล CAD www.festo.com

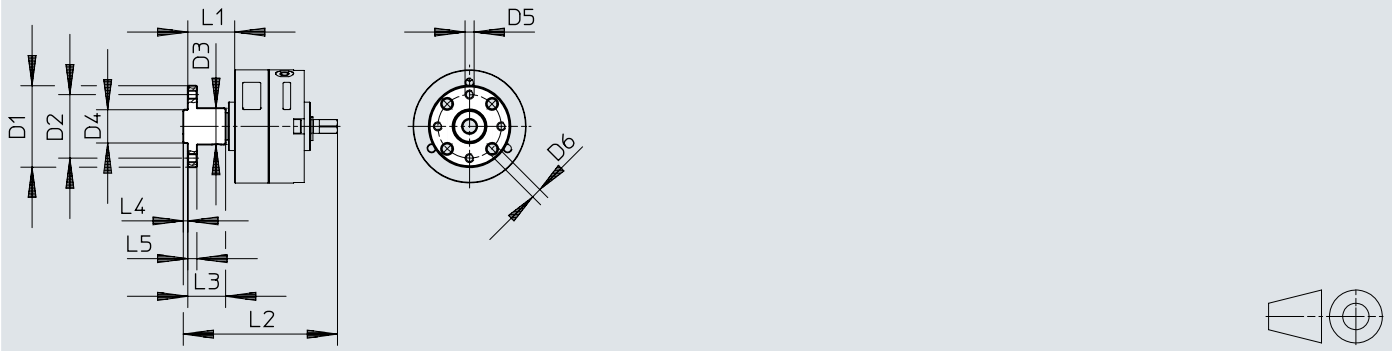

	D1 ø	D2 ø	D3 ø +0,4	D4 ø	D5	D6 ø H13	L1	L2	L3	L4	L5
FWSR-6	23	16	10	8_{g7}	M3	3,4	13,5±0,7	45	10,5	$1,5_{-0,2}$	3
FWSR-8	27	21	12	11_{g7}	M3	3,4	15,5±0,7	51	12,5	$1,5_{-0,2}$	3

ขนาด

ขนาด – หน้าแปลนแบบกด DARF สำหรับ DRVS-12/16

ดาวน์โหลดข้อมูล CAD www.festo.com

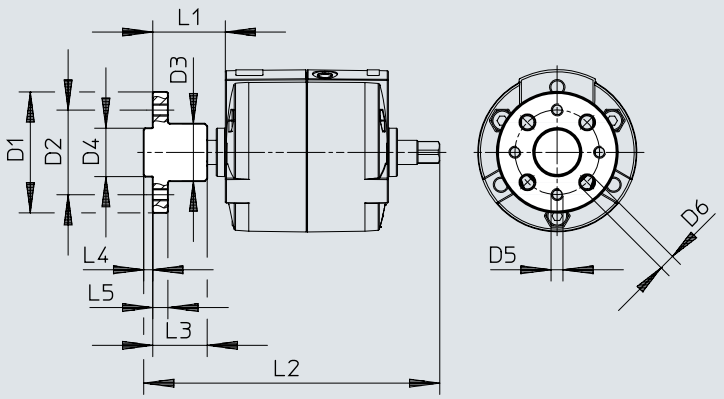

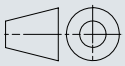

	D1 ø	D2 ø	D3 ø +0,4	D4 ø	D5	D6 ø H13	L1	L2	L3	L4	L5
DARF-Q12-12	$35_{-0,5}$	25	16	14_{f8}	M3	3,4	21+0,5/–0,7	77	16	$3_{-0,1}$	3
DARF-Q12-16	$40_{-0,5}$	28	19	16_{f8}	M4	4,5	23+0,5/–0,8	97	18	$3_{-0,1}$	5

ขนาด

ขนาด – หน้าแปลนแบบกด DARF สำหรับ DRVS-25 ... 40

ดาวน์โหลดข้อมูล CAD www.festo.com

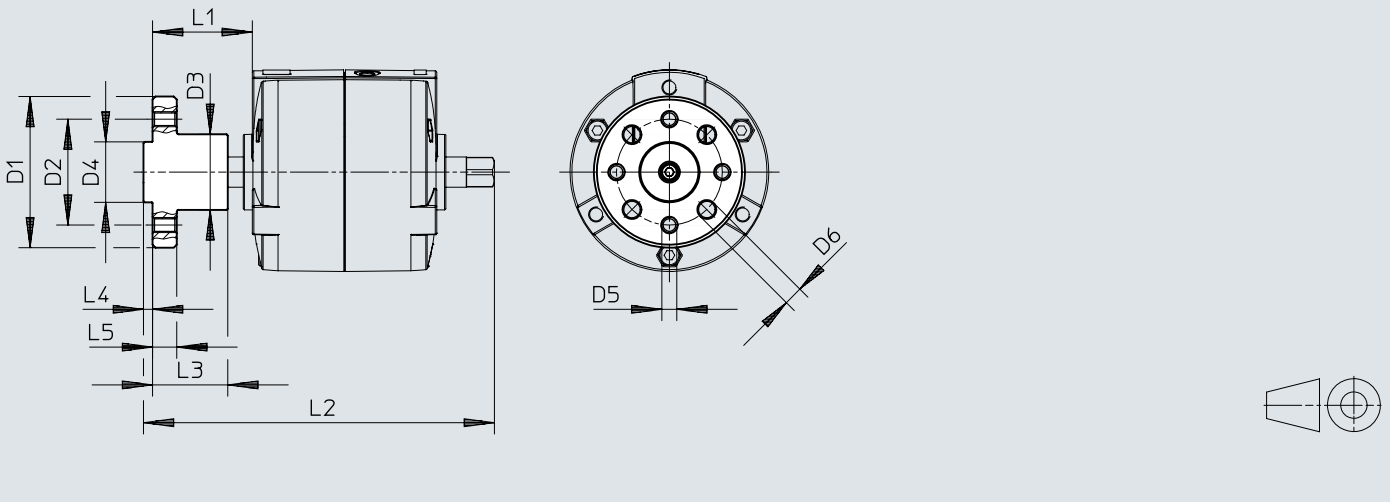

	D1 ø	D2 ø	D3 ø +0,4	D4 ø	D5	D6 ø H13	L1	L2	L3	L4	L5
DARF-Q12-25	$50_{-0,5}$	35	25	20_{f8}	M5	5,5	$33^{+0,4/-0,5}$	116,1	24,9	$3_{-0,1}$	8
DARF-Q12-32	$60_{-0,5}$	45	25	28_{f8}	M6	6,5	$42,6^{+0,4/-0,7}$	147,1	26,1	$4_{-0,1}$	10
DARF-Q12-40	$70_{-0,5}$	54	30	36_{f8}	M8	9	$57,1^{+0,4/-0,7}$	178,6	44,6	$5_{-0,1}$	11

ขนาด

ขนาด – ชุดหยุด KSM ดาวน์โหลดข้อมูล CAD www.festo.com

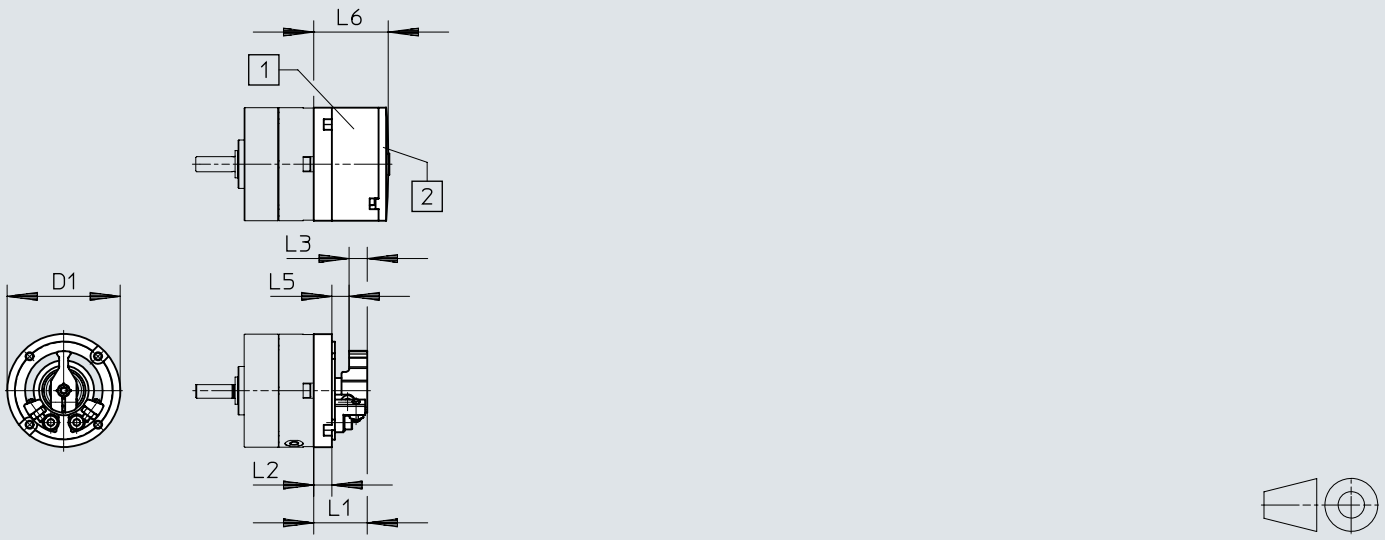

[1] ปิดบัง
[2] แผ่นปิด

	D1 ø ±0,2	L1 +0,4	L2 +0,3	L3	L5	L6 +0,2/–0,6
KSM-6	29,4	11,2	3,2	5	2,5	17,8
KSM-8	37,4	17	6	6	5,7	24,9

ขนาด

ขนาด – ชุดตัวยึด WSM

ดาวน์โหลดข้อมูล CAD www.festo.com

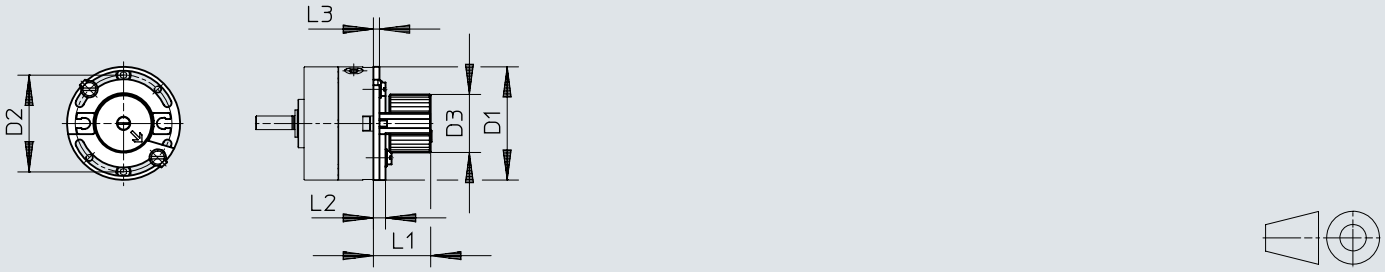

	D1 ø ±0,2	D2 ø ±0,2	D3 ø	L1 ±1	L2	L3
WSM-6-SME-10	29,4	25	17,3	19,5	4	2
WSM-8-SME-10	37,4	32	19,3	19,5	4	2

ขนาด

ขนาด – เซ็นเซอร์ตำแหน่ง SRBS สำหรับ DRVS-6/8

ดาวน์โหลดข้อมูล CAD www.festo.com

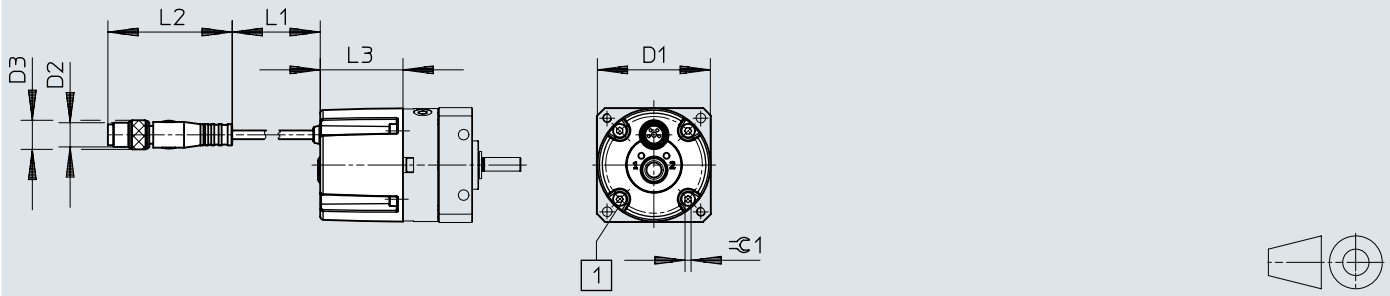

[1] สกรูยึด

	D1 ø	D2	D3 ø	L1	L2	L3	1
SRBS-Q12-6-E270-EP-1-S-M8	29,4	M8x1[1]	9,6	300	41,1	25,4	1,5
SRBS-Q12-8-E270-EP-1-S-M8	32					27,4	2

1) ขั้วต่อ 4 พิน

ขนาด

ขนาด – เซ็นเซอร์ตำแหน่ง SRBS สำหรับ DRVS-12 ... 25 ดาวน์โหลดข้อมูล CAD www.festo.com

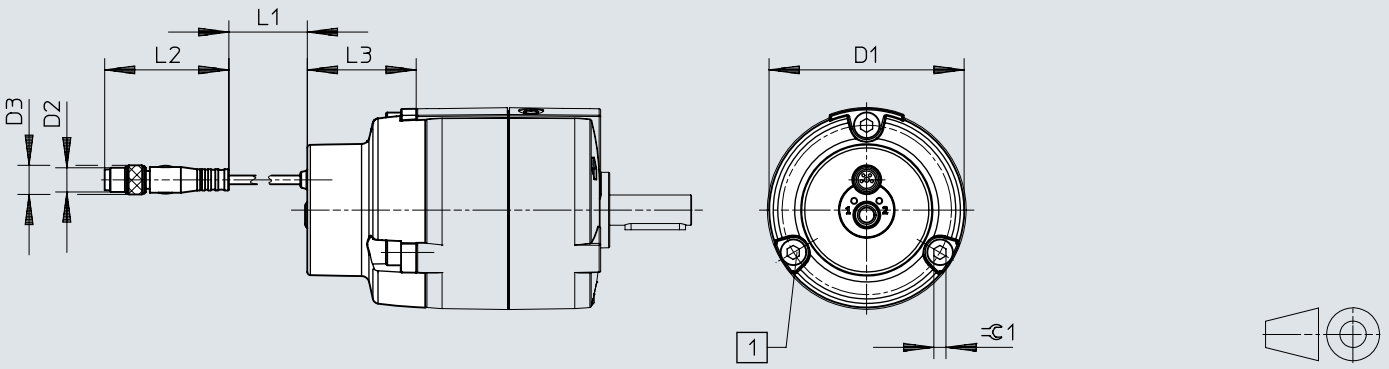

[1] สกรูยึด

	D1 ø	D2	D3 ø	L1	L2	L3	1
SRBS-Q12-12-E270-EP-1-S-M8	44,6	M8x1[1]	9,6	300	41,1	29,4	3
SRBS-Q12-16-E270-EP-1-S-M8	51,6					33,9	4
SRBS-Q12-25-E270-EP-1-S-M8	64,5					36	4

1) ขั้วต่อ 4 พิน

ขนาด

ขนาด – เซ็นเซอร์ตำแหน่ง SRBS สำหรับ DRVS-32/40 ดาวน์โหลดข้อมูล CAD www.festo.com

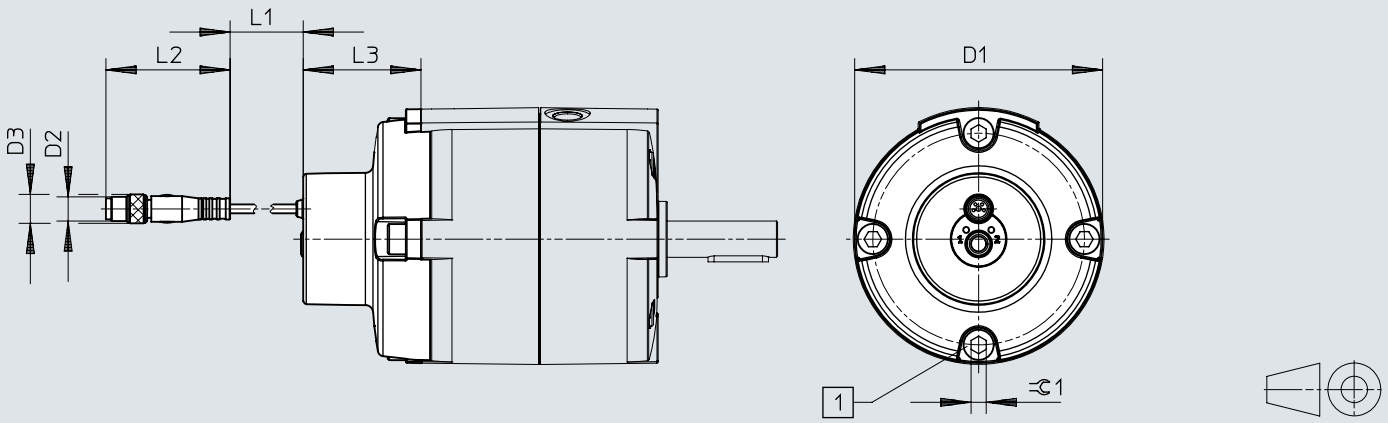

[1] สกรูยึด

	D1 ø	D2	D3 ø	L1	L2	L3	⊂ 1
SRBS-Q12-32-E270-EP-1-S-M8	81,3	M8x1[1]	9,6	300	41,1	38,9	5
SRBS-Q12-40-E270-EP-1-S-M8	98,3					40,4	6

1) ขั้วต่อ 4 พิน

ขนาด

ขนาด – ชุดหยุด DADP-ES สำหรับ DRVS-12 ดาวน์โหลดข้อมูล CAD www.festo.com

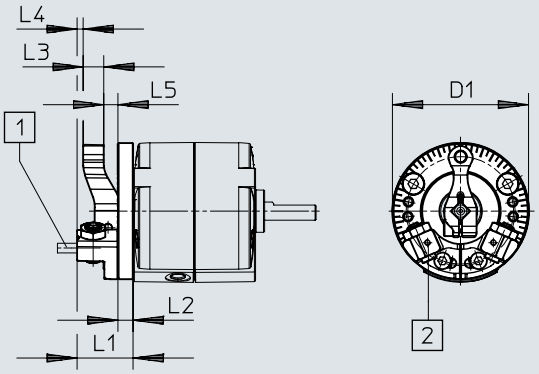

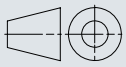

[1] จูโจม
[2] เกลียวยึดสำหรับตัวยึดเซ็นเซอร์

	D1 ø	L1	L2	L3	L4	L5
DADP-ES-Q12-12	45	18,5	5	6,8	2	4,7

ขนาด

ขนาด – ชุดหยุด DADP-ES สำหรับ DRVS-16/25 ดาวน์โหลดข้อมูล CAD www.festo.com

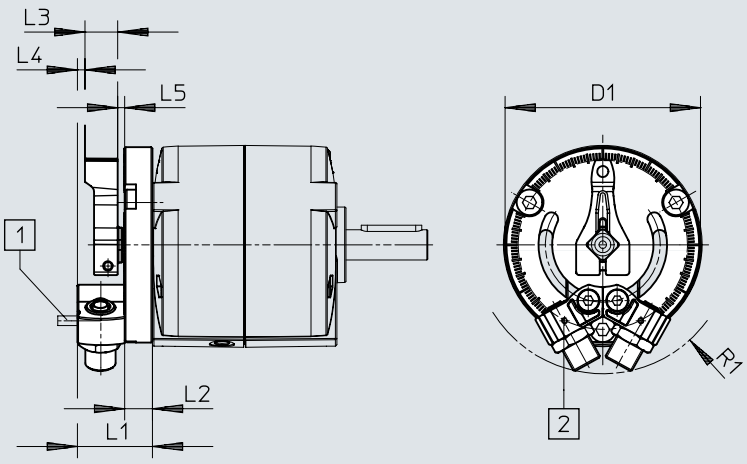

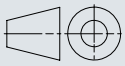

[1] จูโจม
[2] เกลียวยึดสำหรับตัวยึดเซ็นเซอร์

	D1 ø	L1	L2	L3	L4	L5	R1
DADP-ES-Q12-16	51,7	21,5	9	8,5	2,3	1,7	34
DADP-ES-Q12-25	64,6	24,8	9,2	10,8	2,5	2,3	43,5

ขนาด

ขนาด – ชุดหยุด DADP-ES สำหรับ DRVS-32/40 ดาวน์โหลดข้อมูล CAD www.festo.com

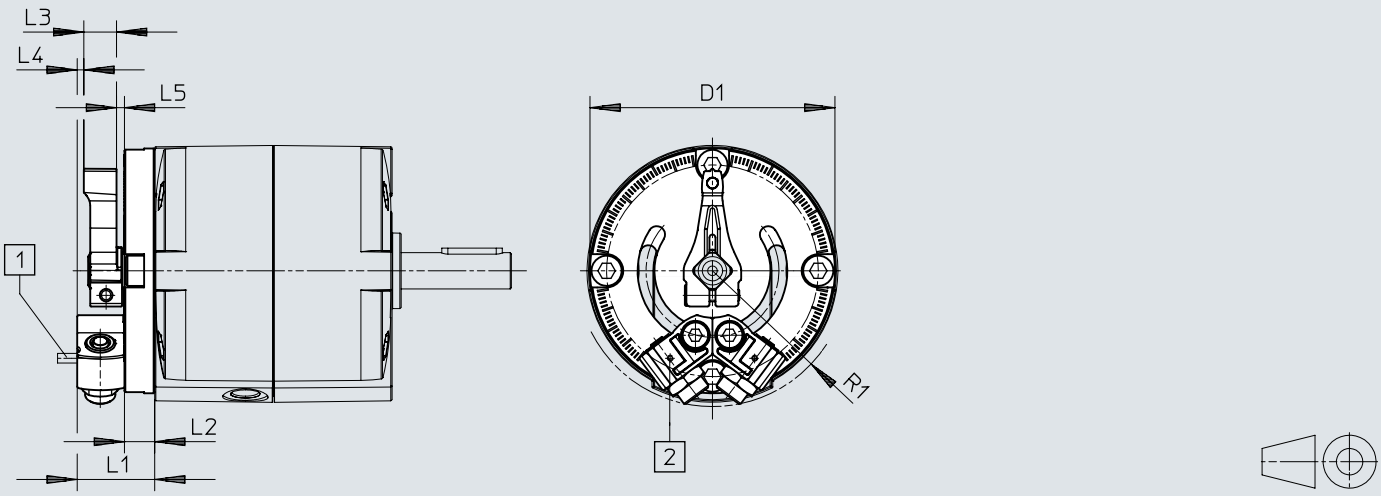

[1] จูโจม
[2] เกลียวยึดสำหรับตัวยึดเซ็นเซอร์

	D1 ø	L1	L2	L3	L4	L5	R1
DADP-ES-Q12-32	81	25,6	10	10,8	2,2	2,6	45,5
DADP-ES-Q12-40	100	32	12	13,7	3,3	3	58

ขนาด

ขนาด – ชุดคิทที่ใช้ในการหยุด DADP-ES-Q12 – การเคลื่อนที่แบบหมุน

ดาวน์โหลดข้อมูล CAD www.festo.com

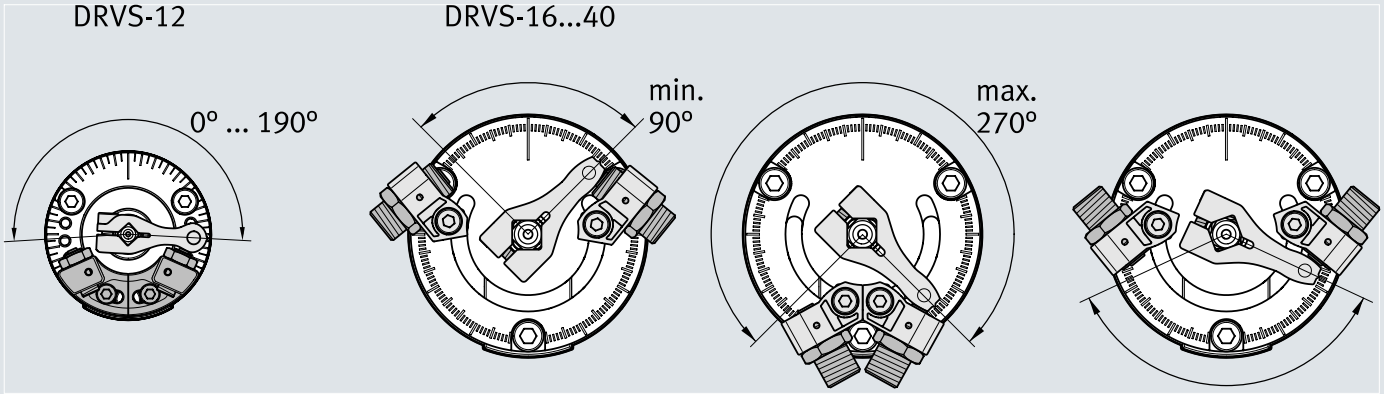

[1] เพื่อการเคลื่อนไหวที่หมุนอย่างราบรื่น ขอแนะนำให้วางตำแหน่งตัวหยุดไว้ที่ตำแหน่งกึ่งกลางอย่างสมมาตร

ขนาด

ขนาด – ชุดอุปกรณ์หยุด DADP-ES-Q12 – มุมหมุนร่วมกับพร็อกซิมิตี้สวิตช์ที่ต่ออยู่

ดาวน์โหลดข้อมูล CAD www.festo.com

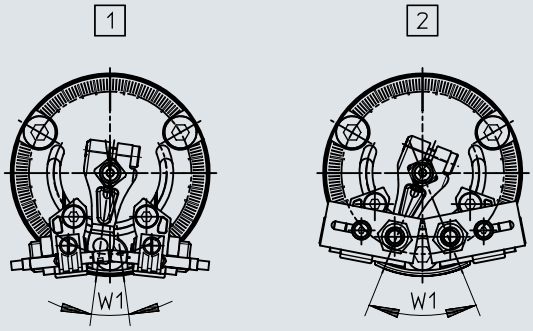

[1] พร้อมด้วยพร็อกซิมิตี้สวิตช์ SME-10/SMT-10
[2] พร้อมด้วยพร็อกซิมิตี้สวิตช์ SIEN-M5/SIEN-M8

	W1	
	1)	2)
DADP-ES-Q12-12	15°	60°
DADP-ES-Q12-16		45°
DADP-ES-Q12-25		20°
DADP-ES-Q12-32		
DADP-ES-Q12-40		15°

1) พร้อมด้วยพร็อกซิมิตี้สวิตช์ SME-10/SMT-10
2) พร้อมด้วยพร็อกซิมิตี้สวิตช์ SIEN-M5/SIEN-M8

รายละเอียดการสั่งซื้อ

ไม่ได้รับการรับรอง ATEX

	ขนาด	มุมหมุนที่กำหนด [°]	พอร์ทลม	หมายเลขชิ้นส่วน	พิมพ์
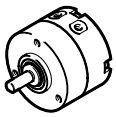	6	90 deg	M3	**1845706**	**DRVS-6-90-P**
		180 deg		**1845707**	**DRVS-6-180-P**
	8	90 deg		**1845708**	**DRVS-8-90-P**
		180 deg		**1845709**	**DRVS-8-180-P**

DRVS ที่ไม่มีการรับรอง ATEX

	ขนาด	มุมหมุนที่กำหนด [°]	พอร์ทลม	หมายเลขชิ้นส่วน	พิมพ์
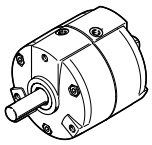	12	90 deg	M5	**1845710**	**DRVS-12-90-P**
		180 deg		**1845711**	**DRVS-12-180-P**
		270 deg		**1845712**	**DRVS-12-270-P**
	16	90 deg		**1845713**	**DRVS-16-90-P**
		180 deg		**1845714**	**DRVS-16-180-P**
		270 deg		**1845715**	**DRVS-16-270-P**

DRVS ที่ไม่มีการรับรอง ATEX

	ขนาด	มุมหมุนที่กำหนด [°]	พอร์ทลม	หมายเลขชิ้นส่วน	พิมพ์
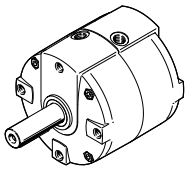	25	90 deg	M5	**1845716**	**DRVS-25-90-P**
		180 deg		**1845717**	**DRVS-25-180-P**
		270 deg		**1845718**	**DRVS-25-270-P**
	32	90 deg	G1/8	**1845719**	**DRVS-32-90-P**
		180 deg		**1845720**	**DRVS-32-180-P**
		270 deg		**1845721**	**DRVS-32-270-P**
	40	90 deg		**1845722**	**DRVS-40-90-P**
		180 deg		**1845723**	**DRVS-40-180-P**
		270 deg		**1845724**	**DRVS-40-270-P**

ได้รับการรับรอง ATEX

	ขนาด	มุมหมุนที่กำหนด [°]	พอร์ทลม	หมายเลขชิ้นส่วน	พิมพ์
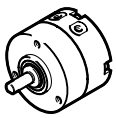	6	90 deg	M3	**2536483**	**DRVS-6-90-P-EX4**
		180 deg		**2536484**	**DRVS-6-180-P-EX4**
	8	90 deg		**2536485**	**DRVS-8-90-P-EX4**
		180 deg		**2536486**	**DRVS-8-180-P-EX4**

DRVS ที่ได้รับการรับรอง ATEX

	ขนาด	มุมหมุนที่กำหนด [°]	พอร์ทลม	หมายเลขชิ้นส่วน	พิมพ์
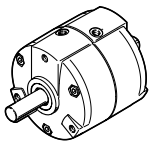	12	90 deg	M5	**2536487**	**DRVS-12-90-P-EX4**
		180 deg		**2536488**	**DRVS-12-180-P-EX4**
		270 deg		**2536489**	**DRVS-12-270-P-EX4**
	16	90 deg		**2536490**	**DRVS-16-90-P-EX4**
		180 deg		**2536491**	**DRVS-16-180-P-EX4**
		270 deg		**2536492**	**DRVS-16-270-P-EX4**

รายละเอียดการสั่งซื้อ

DRVS ที่ได้รับการรับรอง ATEX

	ขนาด	มุมหมุนที่กำหนด [°]	พอร์ทลม	หมายเลขชิ้นส่วน	พิมพ์
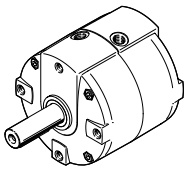	25	90 deg	M5	**2536493**	**DRVS-25-90-P-EX4**
		180 deg		**2536494**	**DRVS-25-180-P-EX4**
		270 deg		**2536495**	**DRVS-25-270-P-EX4**
	32	90 deg	G1/8	**2536496**	**DRVS-32-90-P-EX4**
		180 deg		**2536497**	**DRVS-32-180-P-EX4**
		270 deg		**2536498**	**DRVS-32-270-P-EX4**
	40	90 deg		**2536499**	**DRVS-40-90-P-EX4**
		180 deg		**2536500**	**DRVS-40-180-P-EX4**
		270 deg		**2536501**	**DRVS-40-270-P-EX4**

ภาพรวมของอุปกรณ์ต่อพ่วง

DRVS-6 ... 8

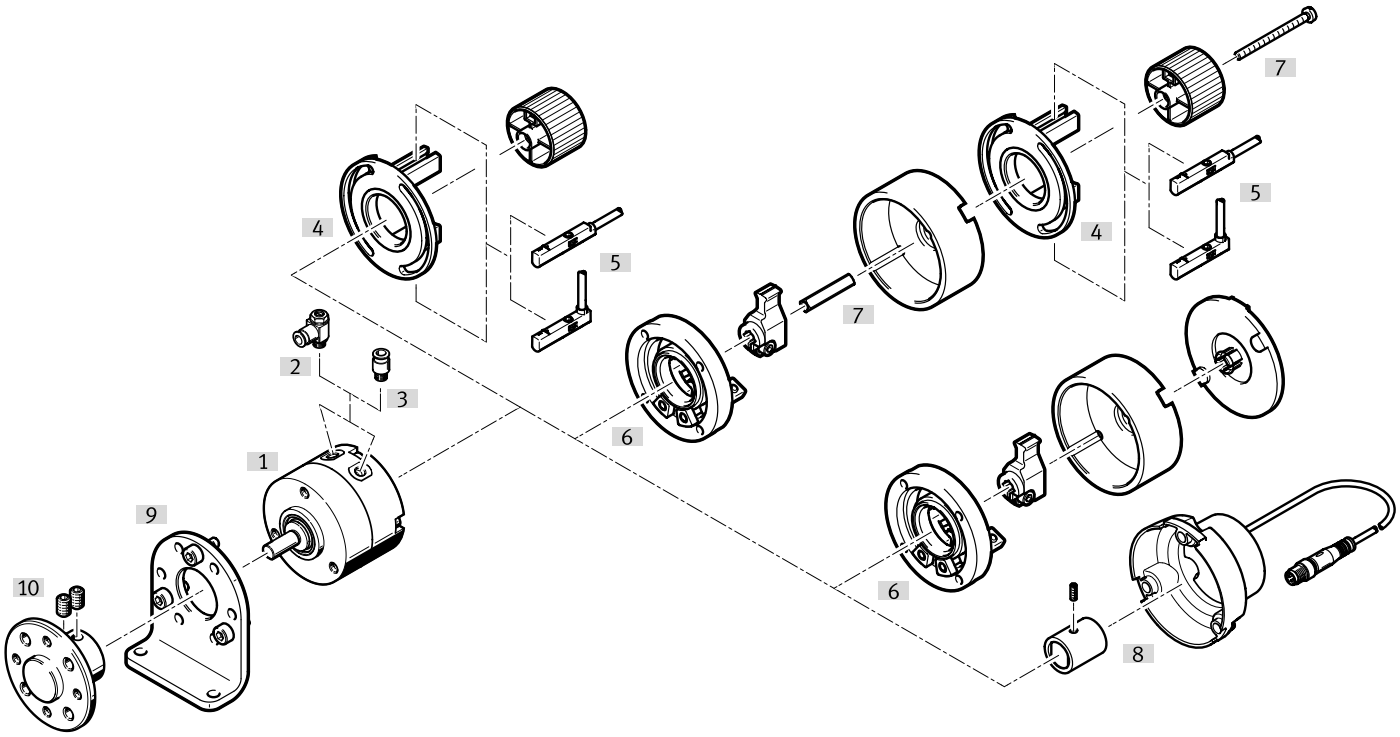

อุปกรณ์เสริม			→ เว็บไซต์/เว็บ
	พิมพ์/รหัสการสั่งซื้อ	คำอธิบาย	
[1]	ไดรฟ์หมุนโยก DRVS	ไดรฟ์หมุนโยก	drvs
[2]	วาล์วควบคุมการไหลทางเดียว GRLA	สำหรับการควบคุมความเร็ว	41
[3]	ข้อต่อแบบกดเข้า QS	สำหรับต่อท่ออากาศอัดทนภายนอก	qs
[4]	ชุดยึด WSM	• สำหรับการสอบถามมุมหมุน • สำหรับยึดพร็อกซิมิตีสวิตซ์ SME-/SMT-10 • ต้องสั่งซื้อแยกต่างหากเป็นอุปกรณ์เสริม • สามารถใช้ร่วมกับชุดหยุด KSM • ต้องสั่งซื้อชุดอะแดปเตอร์ DADP-AK ร่วมกับชุดหยุด KSM	38
[5]	พรอกซิมิตีสวิตซ์ SME/SMT	สำหรับการสอบถามตำแหน่งสิ้นสุด	40
[6]	ชุดหยุด KSM	• สำหรับปรับองศาการหมุน • ต้องสั่งซื้อแยกต่างหากเป็นอุปกรณ์เสริม • สามารถใช้ร่วมกับชุดติดตั้ง WSM • เมื่อใช้ร่วมกับชุดติดตั้ง WSM จะต้องสั่งซื้อชุดอะแดปเตอร์ DADP-AK ด้วย	38
[7]	ชุดอะแดปเตอร์ DADP-AK	สำหรับติดชุดติดตั้ง WSM เข้ากับตัวยึด KSM	38
[8]	เซนเซอร์ตำแหน่ง SRBS	• สำหรับการตรวจสอบมุมหมุน • สำหรับการติดตั้งโดยตรงบนไดรฟ์หมุนโยก • ต้องสั่งซื้อแยกต่างหากเป็นอุปกรณ์เสริม • แม่เหล็กที่ต้องติดเข้ากับเพลาของไดรฟ์หมุนโยกรวมอยู่ในข้อกำหนดการจัดส่งของเซนเซอร์ตำแหน่ง	38
[9]	ขายึด DAMH	• สำหรับยึดแอคชูเอเตอร์แบบหมุนส่วน • ติดตั้งได้เฉพาะด้านหน้าเท่านั้น	37
[10]	หน้าแปลนแบบกด FWSR	สำหรับยึดติดชิ้นส่วนต่อพ่วง	37

ภาพรวมของอุปกรณ์ต่อพ่วง

DRVS-12 ... 40

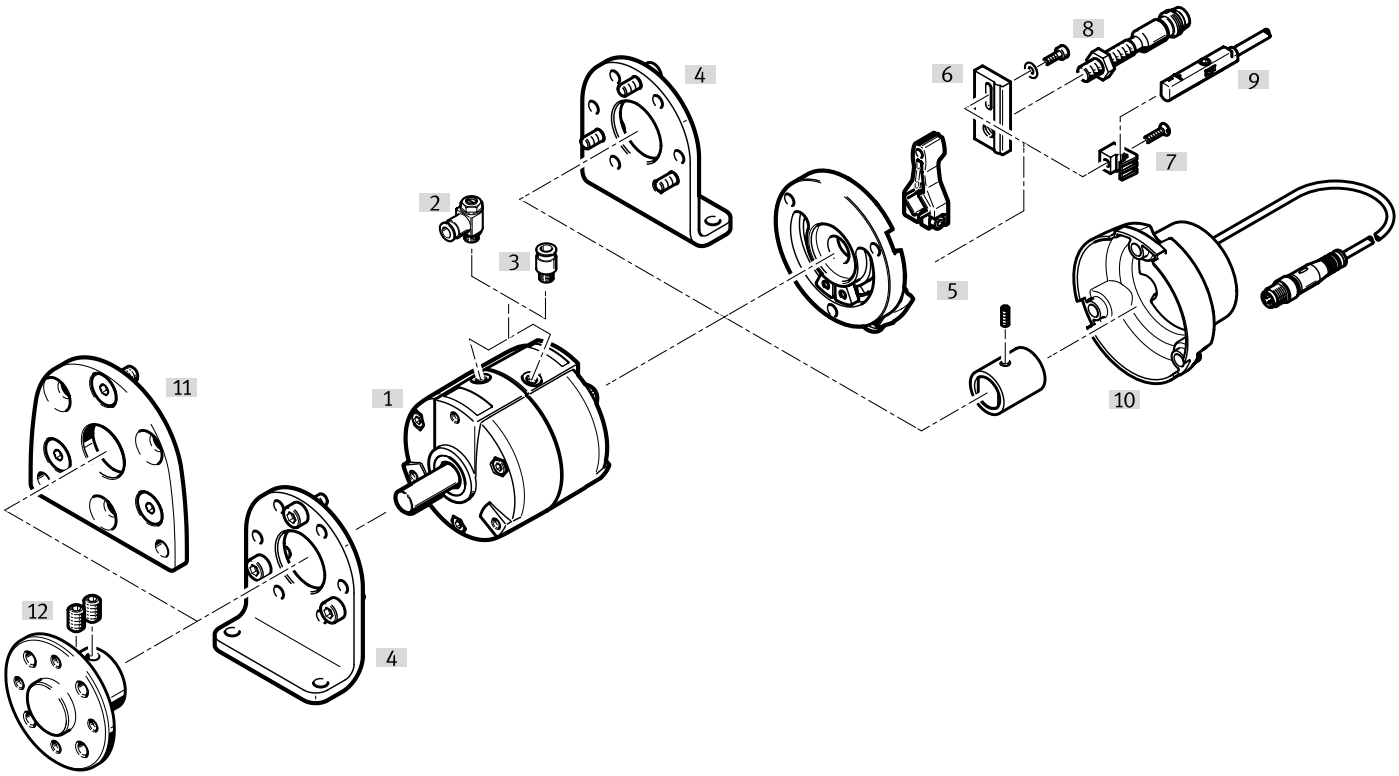

อุปกรณ์เสริม			→ เว็บไซต์/เว็บ
	พิมพ์/รหัสการสั่งซื้อ	คำอธิบาย	
[1]	ไดรฟ์หมุนโยก DRVS	ไดรฟ์หมุนโยก	drvs
[2]	วาล์วควบคุมการไหลทางเดียว GRLA	สำหรับการควบคุมความเร็ว	41
[3]	ข้อต่อแบบกดเข้า QS	สำหรับต่อท่ออากาศอัดทนภายนอก	qs
[4]	ขายึด DAMH	• สำหรับยึดแอคชูเอเตอร์แบบหมุนส่วน • สามารถเลือกติดตั้งได้ด้านเดียวหรือทั้งสองด้าน	37
[5]	ชุดหยุด DADP-ES	• สำหรับปรับมุมหมุน • ต้องสั่งซื้อแยกต่างหากเป็นอุปกรณ์เสริม	39
[6]	ขายึดเซนเซอร์ SL-DSM-S	สำหรับติดสวิตซ์รอบด้านแบบเหนี่ยวนำ SIEN	40
[7]	ขายึดเซนเซอร์ SL-DSM-B	สำหรับยึดพร็อกซิมิตี้สวิตซ์ SME/SMT-10	39
[8]	พร็อกซิมิตี้สวิตซ์ SIEN	สำหรับการสอบถามตำแหน่งสิ้นสุด	40
[9]	พร็อกซิมิตี้สวิตซ์ SME/SMT	สำหรับการสอบถามตำแหน่งสิ้นสุด	40
[10]	เซนเซอร์ตำแหน่ง SRBS	• สำหรับการตรวจสอบมุมหมุน • สำหรับการติดตั้งโดยตรงบนไดรฟ์หมุนโยก • ต้องสั่งซื้อแยกต่างหากเป็นอุปกรณ์เสริม • แม่เหล็กที่ต้องติดเข้ากับเพลาของไดรฟ์หมุนโยกรวมอยู่ในข้อกำหนดการจัดส่งของเซนเซอร์ตำแหน่ง	38
[11]	Flange mounting DAMF	สำหรับการติดตั้งด้านหน้าของแอคทูเอเตอร์แบบเลี้ยวผ่านรูยึดสองรู	37
[12]	หน้าแปลนแบบกด DARF	สำหรับยึดติดชิ้นส่วนต่อพ่วง	37

อุปกรณ์เสริม

ขายึด DAMH

	คำอธิบาย [1]	มุมวัสดุ	วัสดุหมายเหตุ [2]	น้ำหนักผลิตภัณฑ์ [3]	หมายเลขชิ้นส่วน	พิมพ์
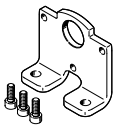	สำหรับขนาด 6 สามารถติดตั้งขายึดได้ที่ด้านหน้าเท่านั้น	เหล็กชุบสังกะสี	เป็นไปตามข้อกำหนด RoHS	27 g	**3371840**	**DAMH-Q12-6**
	สำหรับขนาด 8 สามารถติดตั้งขายึดได้ที่ด้านหน้าเท่านั้น			40 g	**3371841**	**DAMH-Q12-8**
	สำหรับขนาด 12			79 g	**3371842**	**DAMH-Q12-12**
	สำหรับขนาด 16			111 g	**3371843**	**DAMH-Q12-16**
	สำหรับขนาด 25			203 g	**3371844**	**DAMH-Q12-25**
	สำหรับขนาด 32			287 g	**3371845**	**DAMH-Q12-32**
	สำหรับขนาด 40			529 g	**3371846**	**DAMH-Q12-40**

1) เหมาะสำหรับ ATEX
2) เหมาะสำหรับ ATEX
3) สำหรับติดเท้า

Flange mounting DAMF

	คำอธิบาย [1]	วัสดุยึด	น้ำหนักผลิตภัณฑ์	หมายเลขชิ้นส่วน	พิมพ์
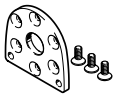	สำหรับขนาด 12	เหล็กชุบสังกะสี	54 g	**4965018**	**DAMF-Q12-12**
	สำหรับขนาด 16		80 g	**4965019**	**DAMF-Q12-16**
	สำหรับขนาด 25		147 g	**4965020**	**DAMF-Q12-25**
	สำหรับขนาด 32		305 g	**4965021**	**DAMF-Q12-32**
	สำหรับขนาด 40		472 g	**4965022**	**DAMF-Q12-40**

1) เหมาะสำหรับ ATEX

หน้าแปลนแบบกด FWSR ลิงก์ fwsr

	คำอธิบาย [1]	วัสดุที่อยู่อาศัย	น้ำหนักผลิตภัณฑ์	หมายเลขชิ้นส่วน	พิมพ์
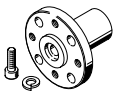	สำหรับขนาด 6	โลหะผสมอลูมิเนียมดัด	5 g	**185948**	**FWSR-6**
	สำหรับขนาด 8		7 g	**185949**	**FWSR-8**

1) เหมาะสำหรับ ATEX

หน้าแปลนแบบกด DARF ลิงก์ darf

	คำอธิบาย [1]	หน้าแปลนวัสดุ	น้ำหนักผลิตภัณฑ์	หมายเลขชิ้นส่วน	พิมพ์
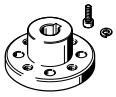	สำหรับขนาด 12	อะลูมิเนียมอัลลอย ชุบอโนไดซ์	15 g	**4886221**	**DARF-Q12-12**
	สำหรับขนาด 16		25 g	**4886222**	**DARF-Q12-16**
	สำหรับขนาด 25		60 g	**4886223**	**DARF-Q12-25**
	สำหรับขนาด 32		92 g	**4886224**	**DARF-Q12-32**
	สำหรับขนาด 40		155 g	**4886225**	**DARF-Q12-40**

1) เหมาะสำหรับ ATEX

อุปกรณ์เสริม

ชุดหยุด KSM ลิงก์ ksm

	คำอธิบาย [1]	วัสดุที่อยู่อาศัย	น้ำหนักผลิตภัณฑ์	หมายเลขชิ้นส่วน	พิมพ์
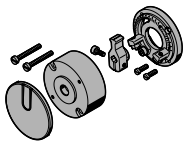	สำหรับขนาด 6 สำหรับปรับองศาการหมุน	อะลูมิเนียม, ชุบผิวอลูมิเนียม	30 g	**175833**	**KSM-6**
	สำหรับขนาด 8 สำหรับปรับองศาการหมุน		70 g	**175834**	**KSM-8**

1) เหมาะสำหรับ ATEX

ชุดตัวยึด WSM

	คำอธิบาย	ผู้ถือวัสดุ	น้ำหนักผลิตภัณฑ์	หมายเลขชิ้นส่วน	พิมพ์
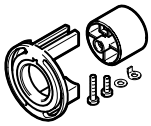	สำหรับขนาด 6, สำหรับการค้นหามุมหมุน สำหรับยึดติดพร็อกซิมิตี้สวิตช์ SME/SMT-10	เสริมความแข็งแรงด้วย PA	12 g	**173205**	**WSM-6-SME-10**
	สำหรับขนาด 8, สำหรับการค้นหามุมหมุน สำหรับยึดติดพร็อกซิมิตี้สวิตช์ SME/SMT-10		13 g	**173206**	**WSM-8-SME-10**

ชุดอะแดปเตอร์ DADP-AK

	คำอธิบาย	อะแดปเตอร์วัสดุ	น้ำหนักผลิตภัณฑ์	หมายเลขชิ้นส่วน	พิมพ์
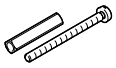	สำหรับขนาด 6, สำหรับติดชุดติดตั้ง WSM เข้ากับตัวยึด KSM	เหล็กชุบสังกะสี	2 g	**3617044**	**DADP-AK-Q1-6**
	สำหรับขนาด 8, สำหรับติดชุดติดตั้ง WSM เข้ากับตัวยึด KSM		3 g	**3617045**	**DADP-AK-Q1-8**

เซ็นเซอร์ตำแหน่ง SRBS สำหรับติดตั้งบนไดรฟ์โดยตรงสำหรับ DRVS-6... 40 ลิงก์ srbs

	คำอธิบาย	ฟังก์ชันการเปลี่ยนองค์ประกอบ [1]	สวิตชิ่งเอาท์พุท	ช่วงการตรวจจับ	หมายเลขชิ้นส่วน	พิมพ์
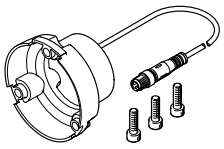	สำหรับขนาด 6 สำหรับการติดตั้งโดยตรงบนไดรฟ์	เปิด/ปิดสวิตช์ได้	2 x PNP หรือ 2 x NPN สลับได้	270 deg	**2619969**	**SRBS-Q12-6-E270-EP-1-S-M8**
	สำหรับขนาด 8 สำหรับการติดตั้งโดยตรงบนไดรฟ์				**2619972**	**SRBS-Q12-8-E270-EP-1-S-M8**
	สำหรับขนาด 12 สำหรับการติดตั้งโดยตรงบนไดรฟ์				**2393546**	**SRBS-Q12-12-E270-EP-1-S-M8**
	สำหรับขนาด 16 สำหรับการติดตั้งโดยตรงบนไดรฟ์				**2393547**	**SRBS-Q12-16-E270-EP-1-S-M8**
	สำหรับขนาด 25 สำหรับการติดตั้งโดยตรงบนไดรฟ์				**2393548**	**SRBS-Q12-25-E270-EP-1-S-M8**

อุปกรณ์เสริม

เซ็นเซอร์ตำแหน่ง SRBS สำหรับติดตั้งบนไดรฟ์โดยตรงสำหรับ DRVS-6... 40 ลิงก์ srbs

	คำอธิบาย	ฟังก์ชันการเปลี่ยนองค์ประกอบ [1]	สวิตชิ่งเอาท์พุท	ช่วงการตรวจจับ	หมายเลขชิ้นส่วน	พิมพ์
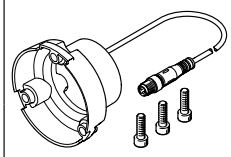	สำหรับขนาด 32 สำหรับการติดตั้งโดยตรงบนไดรฟ์	เปิด/ปิดสวิตช์ได้	2 x PNP หรือ 2 x NPN สลับได้	270 deg	**2393549**	**SRBS-Q12-32-E270-EP-1-S-M8**
	สำหรับขนาด 40 สำหรับการติดตั้งโดยตรงบนไดรฟ์				**2393550**	**SRBS-Q12-40-E270-EP-1-S-M8**

1) การตรวจจับตำแหน่งที่ทนทาน ไร้สัมผัส และห่อหุ้มที่มีอายุการใช้งานยาวนานยาวนาน:
- เพื่อสืบค้นตำแหน่งท้ายสุด
- ใช้งานง่ายและปลอดภัยด้วยปุ่มเดียว
- ต้องใช้สายเคเบิลเชื่อมต่อเพียงเส้นเดียว

สายต่อ NEBA แบบตรง – สำหรับเซนเซอร์ตำแหน่ง SRBS

	การเชื่อมต่อไฟฟ้า 1 เทคโนโลยีการเชื่อมต่อ	การเชื่อมต่อไฟฟ้า 2 เทคโนโลยีการเชื่อมต่อ	การเชื่อมต่อไฟฟ้า 2 จำนวนเสา/สายไฟ	ความยาวสายเคเบิล	หมายเลขชิ้นส่วน	พิมพ์
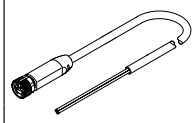	M8x1 A-coded ตามมาตรฐาน EN 61076-2-104	M8x1 A-coded ตามมาตรฐาน EN 61076-2-104	4	2.5 m	**8078295**	**NEBA-M8G4-U-2.5-N-M8G4**
		ปลายเปิด			**8078227**	**NEBA-M8G4-U-2.5-N-LE4**
				5 m	**8078228**	**NEBA-M8G4-U-5-N-LE4**

ชุดหยุด DADP-ES ลิงก์ dadp-es

	คำอธิบาย [1]	วัสดุแผ่น	น้ำหนักผลิตภัณฑ์	หมายเลขชิ้นส่วน	พิมพ์
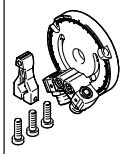	สำหรับขนาด 12 สำหรับปรับองศาการหมุน	อะลูมิเนียมอัลลอย ชุบอโนไดซ์	60 g	**2536502**	**DADP-ES-Q12-12**
	สำหรับขนาด 16 สำหรับปรับองศาการหมุน		110 g	**2536503**	**DADP-ES-Q12-16**
	สำหรับขนาด 25 สำหรับปรับองศาการหมุน		180 g	**2536504**	**DADP-ES-Q12-25**
	สำหรับขนาด 32 สำหรับปรับองศาการหมุน		250 g	**2536505**	**DADP-ES-Q12-32**
	สำหรับขนาด 40 สำหรับปรับองศาการหมุน		450 g	**2536506**	**DADP-ES-Q12-40**

1) เหมาะสำหรับ ATEX

ขายึดเซนเซอร์ SL-DSM-B

	คำอธิบาย	ผู้ถือวัสดุ	น้ำหนักผลิตภัณฑ์	หมายเลขชิ้นส่วน	พิมพ์
	สำหรับขนาด 12 ... 40, สำหรับยึดพร็อกซิมิตี้สวิตซ์ SME/SMT-10, สำหรับการสอบถามมุมหมุน	เสริมความแข็งแรงด้วย PA	2 g	**550661**	**SL-DSM-B**

อุปกรณ์เสริม

ขายึดเซนเซอร์ SL-DSM-S-...-B

	คำอธิบาย	ผู้ถือวัสดุ	น้ำหนักผลิตภัณฑ์	หมายเลขชิ้นส่วน	พิมพ์
	สำหรับขนาด 12 ... 40, สำหรับติดพร็อกซิมิตี้สวิตซ์ SIEN-M8, สำหรับการสอบถามมุมหมุน	อะลูมิเนียม	4 g	**1132360**	**SL-DSM-S-M8-B**
	สำหรับขนาด 12 ... 40, สำหรับติดพร็อกซิมิตี้สวิตซ์ SIEN-M5, สำหรับการสอบถามมุมหมุน			**1130882**	**SL-DSM-S-M5-B**

พร็อกซิมิตี้สวิตซ์ SMT สำหรับร่องกลม ต้านทานแม่เหล็ก – สำหรับ DRVS-6 ... 40 ลิงก์ smt

	ประเภทของรัด [1]	สวิตชิ่งเอาท์พุท	การเชื่อมต่อไฟฟ้า	ความยาวสายเคเบิล	หมายเลขชิ้นส่วน	พิมพ์
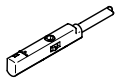	ขันแน่น, สามารถสอดเข้าไปในร่องจากด้านบนได้	PNP 3 สายเปิดตามปกติ	ปลายเปิด	2.5 m	**551373**	**SMT-10M-PS-24V-E-2,5-L-OE**
			ขั้วต่อ M8 รหัส A	0.3 m	**551375**	**SMT-10M-PS-24V-E-0,3-L-M8D**

1) สำหรับ DRVS-6 ... 8: พร้อมชุดติดตั้ง WSM-...-SME-10
สำหรับ DRVS-12 ... 40: ติดตั้งเข้ากับ DRVS พร้อมขายึดเซนเซอร์ SL-DSM-B

พร็อกซิมิตี้สวิตซ์ SME สำหรับร่องกลมแบบแม่เหล็ก Reed สำหรับ DRVS-6 ... 40 ลิงก์ sme

	ประเภทของรัด [1]	ฟังก์ชันการเปลี่ยนองค์ประกอบ	การเชื่อมต่อไฟฟ้า	ความยาวสายเคเบิล	หมายเลขชิ้นส่วน	พิมพ์
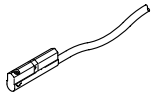	หนีบเป็นร่องกลม, สามารถดันเข้าร่องตามยาวได้	หน้าสัมผัสแบบปกติเปิด	ปลายเปิด	0.3 m	**173212**	**SME-10-SL-LED-24**
				2.5 m	**173210**	**SME-10-KL-LED-24**

1) สำหรับ DRVS-6 ... 8: พร้อมชุดติดตั้ง WSM-...-SME-10
สำหรับ DRVS-12 ... 40: พร้อมขายึดเซนเซอร์ SL-DSM-B

พร็อกซิมิตี้สวิตซ์ SME สำหรับร่องกลมแบบแม่เหล็ก Reed สำหรับ DRVS-6 ... 40 ลิงก์ sme

	ประเภทของรัด [1]	สวิตชิ่งเอาท์พุท	การเชื่อมต่อไฟฟ้า	ความยาวสายเคเบิล	หมายเลขชิ้นส่วน	พิมพ์
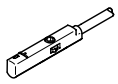	ขันแน่น, สามารถสอดเข้าไปในร่องจากด้านบนได้	3-wire N/O contact	ปลายเปิด	2.5 m	**551365**	**SME-10M-DS-24V-E-2,5-L-OE**
			ขั้วต่อ M8 รหัส A	0.3 m	**551367**	**SME-10M-DS-24V-E-0,3-L-M8D**

1) พร้อมขายึดเซนเซอร์ SL-DSM-B

สวิตซ์ตรวจจับความใกล้เคียง SIEN แบบเหนี่ยวนำ พร้อมสายเคเบิล – สำหรับ DRVS-12 ... 40 ลิงก์ sien

	ประเภทของรัด [1]	สวิตชิ่งเอาท์พุท	การเชื่อมต่อไฟฟ้า	ความยาวสายเคเบิล	หมายเลขชิ้นส่วน	พิมพ์
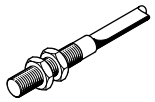	พร้อมน็อตล็อค	PNP	ปลายเปิด	2.5 m	**150386**	**SIEN-M8B-PS-K-L**
					150370	**SIEN-M5B-PS-K-L**

1) พร้อมตัวยึดเซ็นเซอร์ SL-DSM-S

อุปกรณ์เสริม

สวิตช์ตรวจจับความใกล้เคียง SIEN แบบเหนี่ยวนำ ไม่มีสาย – สำหรับ DRVS-12 ... 40 ลิงก์ sien

	ประเภทของรัด [1]	สวิตชิ่งเอาท์พุท	การเชื่อมต่อไฟฟ้า	หมายเลขชิ้นส่วน	พิมพ์
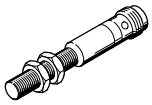	พร้อมน็อตล็อค	PNP	ขั้วต่อ M8 รหัส A	**150387**	**SIEN-M8B-PS-S-L**
				150371	**SIEN-M5B-PS-S-L**

1) พร้อมตัวยึดเซ็นเซอร์ SL-DSM-S

สายต่อ NEBA แบบตรง

	การเชื่อมต่อไฟฟ้า 1 เทคโนโลยีการเชื่อมต่อ	การเชื่อมต่อไฟฟ้า 2 เทคโนโลยีการเชื่อมต่อ	การเชื่อมต่อไฟฟ้า 2 จำนวนเสา/สายไฟ	ความยาวสายเคเบิล	หมายเลขชิ้นส่วน	พิมพ์
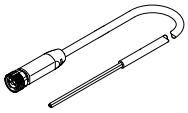	M8x1 A-coded ตามมาตรฐาน EN 61076-2-104	ปลายเปิด	3	2.5 m	**8078223**	**NEBA-M8G3-U-2.5-N-LE3**
				5 m	**8078224**	**NEBA-M8G3-U-5-N-LE3**

สายต่อ NEBA แบบเข้ามุม

	การเชื่อมต่อไฟฟ้า 1 เทคโนโลยีการเชื่อมต่อ	การเชื่อมต่อไฟฟ้า 2 เทคโนโลยีการเชื่อมต่อ	การเชื่อมต่อไฟฟ้า 2 จำนวนเสา/สายไฟ	ความยาวสายเคเบิล	หมายเลขชิ้นส่วน	พิมพ์
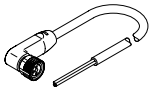	M8x1 A-coded ตามมาตรฐาน EN 61076-2-104	ปลายเปิด	3	2.5 m	**8078230**	**NEBA-M8W3-U-2.5-N-LE3**
				5 m	**8078231**	**NEBA-M8W3-U-5-N-LE3**

วาล์วควบคุมการไหลทางเดียว GRLA

	คำอธิบาย	จุดเชื่อมต่อนิวเมติก 1	ข้อต่อลม 2	น้ำหนักผลิตภัณฑ์	หมายเลขชิ้นส่วน	พิมพ์
	สำหรับขนาด 6, 8; แบบโลหะ	ปลั๊กต่อ 3 มม.	M3	7 g	**175041**	**GRLA-M3-QS-3**
	สำหรับขนาด 12, 16, 25; แบบโลหะ		M5	13 g	**193137**	**GRLA-M5-QS-3-D**
		ปลั๊กต่อ 4 มม.			**193138**	**GRLA-M5-QS-4-D**
	สำหรับขนาด 32, 40; แบบโลหะ	ปลั๊กต่อ 3 มม.	G1/8	22 g	**193142**	**GRLA-1/8-QS-3-D**
		ปลั๊กต่อ 4 มม.			**193143**	**GRLA-1/8-QS-4-D**
		ข้อต่อกดเข้า 6 มม.			**193144**	**GRLA-1/8-QS-6-D**
		ข้อต่อกดเข้า 8 มม.			**193145**	**GRLA-1/8-QS-8-D**