葉片式旋轉缸 DRVS

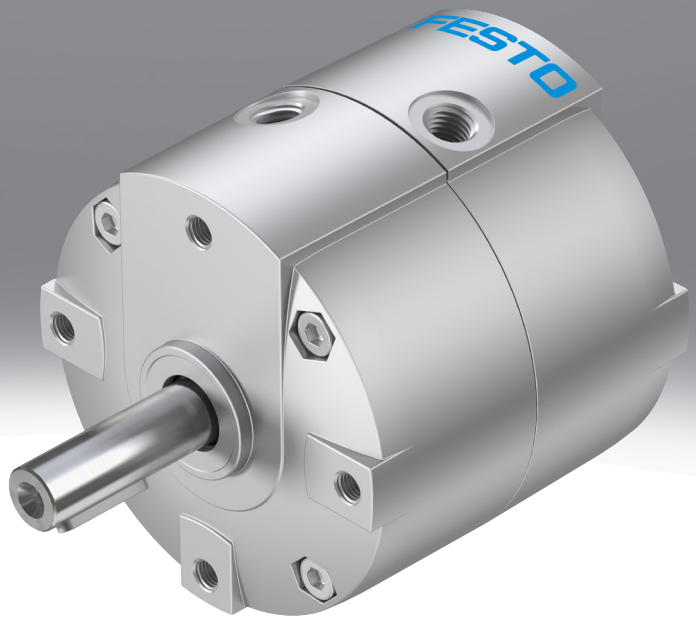

特性

特性一覽

連結 drvs

- 雙動葉片式擺動氣缸
- 比其他擺動氣缸輕
- 現代、精巧的設計
- 固定擺角
- 可藉由附件調整擺角
- 殼體防飛濺防塵
- 無金屬固定擋塊

圖表

連結 drvs

也可在線上獲取本文件所示的圖表，可使用這些圖表顯示精確值。

標稱擺角 [°]

- [90] 90°
- [180] 180°
- [270] 270°

緩衝

端位緩衝具有以下功能：
- 降低終端位置的動能
- 避免振動
- 降低噪音

[P]	彈性緩衝環 / 板，位於兩側

驅動器配有彈性聚合物終端位置緩衝。
優點：
- 無需調整
- 節省時間

歐盟防爆認證

[EX4]	II 2GD

- 用於氣體的 ATEX 防爆類別 II 2G
- Ex 燃爆防護型，適用於氣體 Ex h IIC T4 Gb X
- 用於粉塵的 ATEX 防爆類別 II 2D
- Ex 燃爆防護型，適用於粉塵 Ex h IIIC T120°C Db X
- 防爆環境溫度範圍 0°C ≦ Ta ≦ +60°C

型號代碼

001	系列	
DRVS	擺動驅動器，雙作用	

002	規格 [mm]	
6	6	
8	8	
12	12	
16	16	
25	25	
32	32	
40	40	

003	標稱擺角 [°]	
90	90 deg	
180	180 deg	
270	270 deg	

004	緩衝	
P	彈性緩衝環 / 板，位於兩側	

005	歐盟防爆認證	
	無	
EX4	II 2GD	

資料表

主要技術參數

尺寸	6	8	12	16	25	32	40
結構特點	葉片						
緩衝	兩端具有彈性緩衝環/墊						
安裝方式	具內螺紋						
安裝位置	可選						
標稱擺角 [°]	90, 180		90, 180, 270				
緩衝角度	0.5 deg						
重複精度	1 deg						

主要技術參數

尺寸	6		8		12			16			25			32			40		
標稱擺角 [°]	90	180	90	180	90	180	270	90	180	270	90	180	270	90	180	270	90	180	270
6 bar 時的最大旋轉頻率	3 Hz						2 Hz	3 Hz		2 Hz	3 Hz		2 Hz	3 Hz		2 Hz	3 Hz		2 Hz

工作和環境條件

尺寸	6	8	12	16	25	32	40
工作介質	壓縮空氣，符合 ISO 8573-1:2010 [7:4:4]						
工作和響導介質說明	可用潤滑介質工作（之後須一直潤滑介質工作）						
工作壓力	0.35 ... 0.8 Mpa		0.25 ... 0.8 Mpa		0.2 ... 0.8 Mpa		
工作壓力	3.5 ... 8 bar		2.5 ... 8 bar		2 ... 8 bar		
工作壓力	50.75 ... 116 psi		36.25 ... 116 psi		29 ... 116 psi		
環境溫度[1]	0 ... 60°C						
耐腐蝕等級 CRC[2]	1 - 低耐腐蝕能力						

1) 注意近接開關的工作範圍
2) 更多資訊請瀏覽 www.festo.com/x/topic/kbk

ATEX

尺寸[1]	6	8	12	16	25	32	40
ATEX 氣體類別	II 2G						
氣體防爆阻燃類型	Ex h IIC T4 Gb X						
ATEX 防塵類別	II 2D						
防塵的防爆阻燃類型	Ex h IIIC T120°C Db X						
防爆環境溫度	0°C <= Ta <= +60°C						
CE 認證（見合格聲明）	符合歐盟防爆指令 (ATEX)						
CE 標記（見合格聲明）	根據 UK EX 指令						
歐盟境外防爆認證	EPL Db (GB) EPL Gb (GB)						

1) 有關附件 ATEX 認證的注意事項

重量 – DRVS-6 ... 16

尺寸	6		8		12			16		
標稱擺角 [°]	90	180	90	180	90	180	270	90	180	270
產品重量	38 g		68 g		154 g	152 g	150 g	272 g	270 g	268 g

重量 – DRVS-25 ... 40

尺寸	25			32			40		
標稱擺角 [°]	90	180	270	90	180	270	90	180	270
產品重量	502 g	494 g	486 g	928 g	912 g	896 g	1,530 g	1,500 g	1,470 g

資料表

材料

尺寸	6	8	12	16	25	32	40
外殼材質	陽極氧化精製鋁合金		噴漆壓鑄鋁				
驅動軸材料	高合金不鏽鋼			鍍鎳鋼			
密封件材質	TPE-U(PU)						
材料說明	RoHS 合規						
油漆濕潤缺陷物質（PWIS）符合性	VDMA24364-B2-L						
無塵室適用性，依據 ISO 14644-14 測量	5 級，符合 ISO 14644-1						
適用於鋰離子電池生產	適用於降低 Cu/Zn/Ni 含量的電池生產 (F1a)						

力和扭力

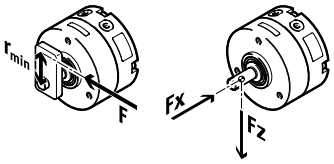

如果擺動氣缸 DRVS 在使用時沒有擋停系統，或者超過了轉動慣量，必須使用外部擋停器。必須遵守相對於輸出軸的最小半徑（rmin）。擋停力不能超過最大的力。

到輸出軸的最小半徑 = rmin
停止力 = F
軸向力 = Fx
徑向力 = Fz

尺寸	6	8	12	16	25	32	40
6bar 時理論扭矩	0.15 Nm	0.35 Nm	1 Nm	2 Nm	5 Nm	10 Nm	20 Nm
允許的止動半徑	≥10 mm		≥15 mm	≥17 mm	≥21 mm	≥28 mm	≥40 mm
最大停止力	15 N	30 N	90 N	160 N	320 N	480 N	650 N
最大軸向力[1)]	10 N		20 N	25 N	40 N	75 N	120 N
最大徑向力[2)]	15 N	20 N	25 N	30 N	60 N	200 N	350 N
容許轉動慣量	0.00065 kgm2	0.0013 kgm2	0.005 kgm2	0.01 kgm2	0.012 kgm2	0.02 kgm2	0.035 kgm2

1) 旋轉軸和輸出軸的中心是力的參考點
2) 旋轉軸和輸出軸的中心是力的參考點

質量慣性矩 J，取決於旋轉時間 t – DRVS-6

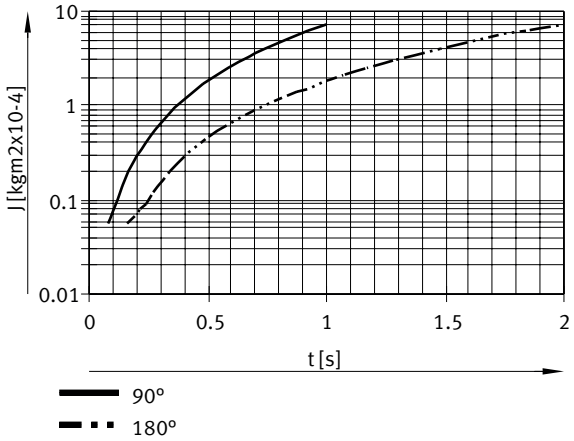

資料表

質量慣性矩 J，取決於旋轉時間 t – DRVS-8

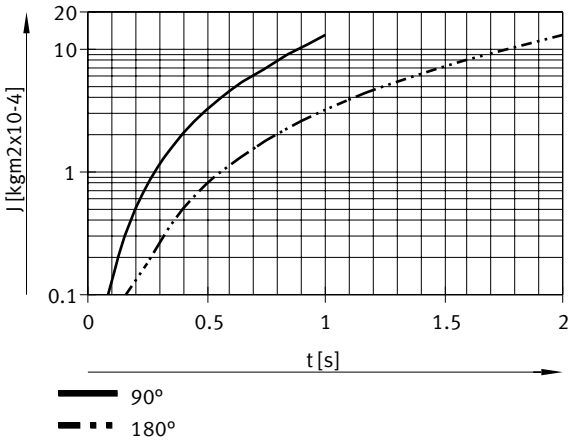

質量慣性矩 J，取決於旋轉時間 t – DRVS-12

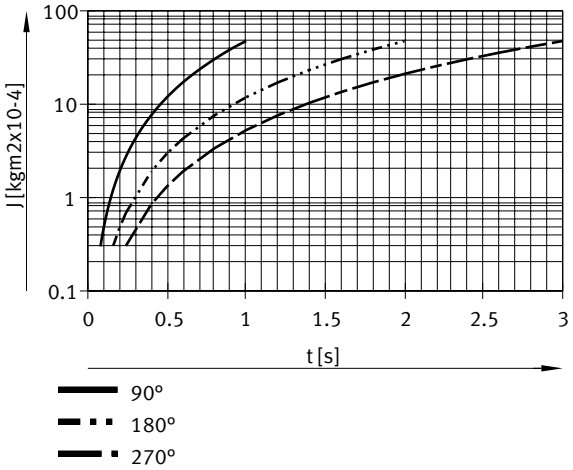

質量慣性矩 J，取決於旋轉時間 t – DRVS-16

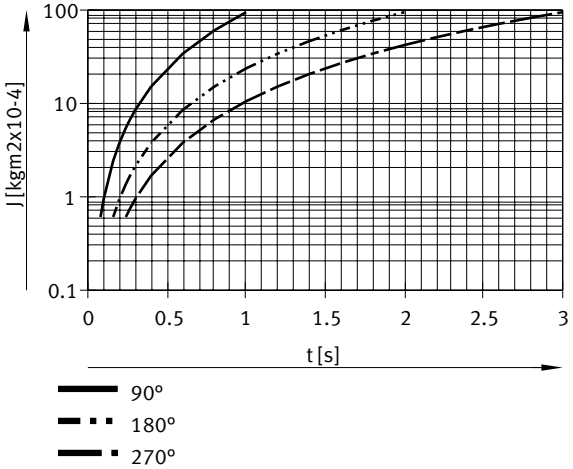

資料表

質量慣性矩 J，取決於旋轉時間 t – DRVS-25

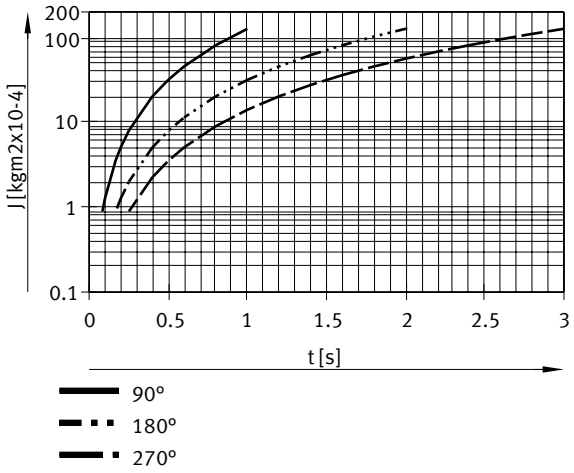

質量慣性矩 J，取決於旋轉時間 t – DRVS-32

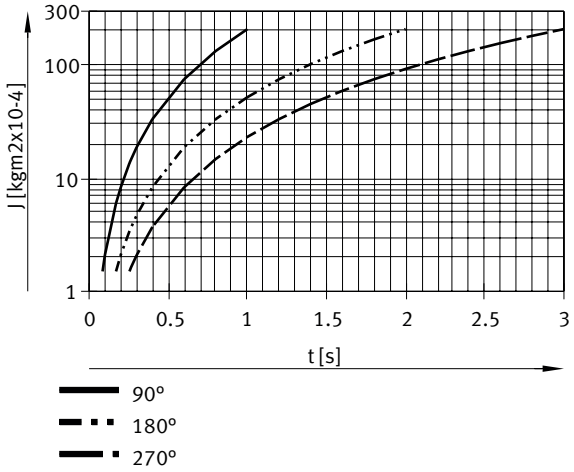

質量慣性矩 J，取決於旋轉時間 t – DRVS-40

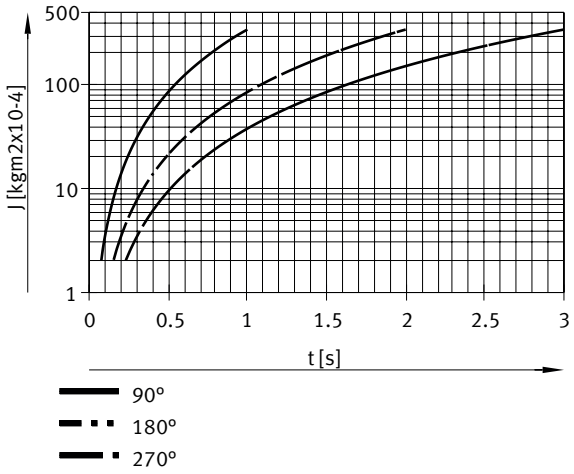

尺寸

尺寸 – 規格 6/8

CAD 相關資料下載 www.festo.com

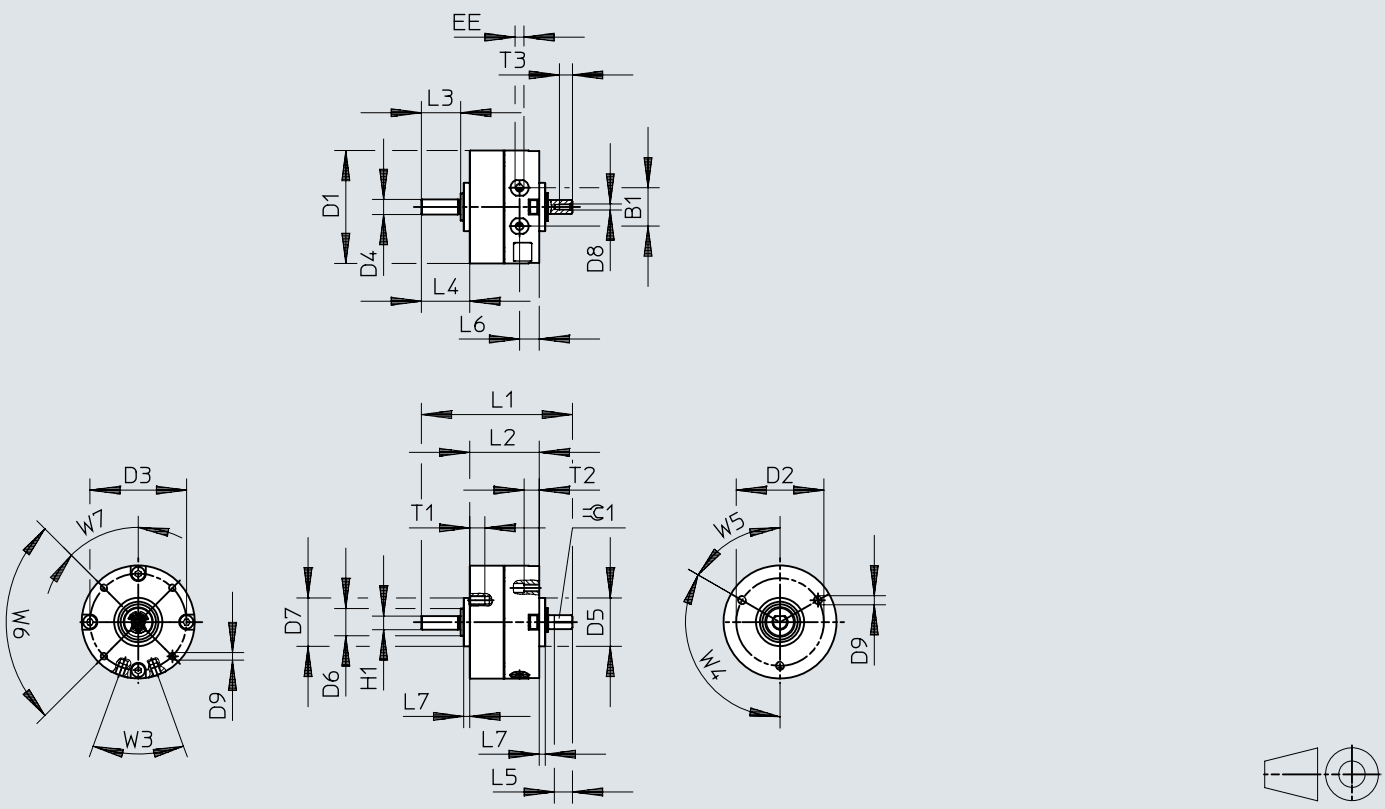

	B1	D1 ø ±0,2	D2 ø ±0,1	D3 ø ±0,1	D4 ø g7	D5 ø f8	D6 ø	D7 ø f8	D8	D9
DRVS-6	10	29,4	24	25	4	14	8	14	M2	M3
DRVS-8	12,8	37,4	29	32	5	16	9	16	M2	M3

	D10	EE	H1 –0,2	L1	L2	L3	L4	L5 –0,2	L6	L7
DRVS-6	M2	M3	3,5	43	21	10	13	5	6	2
DRVS-8	M2,5	M3	4,5	50	23	13	16	6	6,5	2

	T1 +0,5	T3 +0,5	W3	W4	W5	W6	W7	=C 1
DRVS-6	5	3,5	40°	120°	60°	90°	45°	3
DRVS-8	5	4,3						3,5

尺寸

尺寸 – 規格 12/16

CAD 相關資料下載 www.festo.com

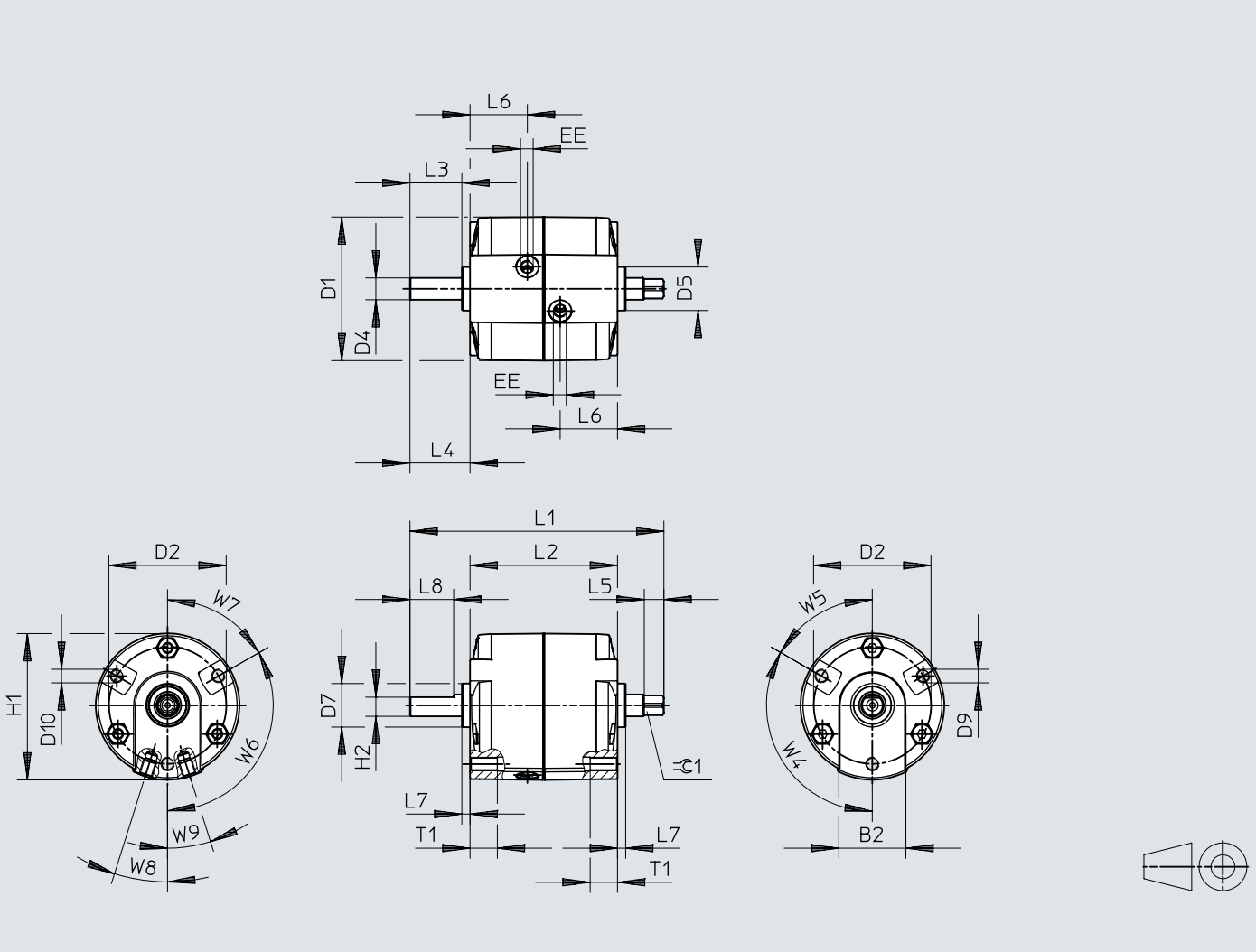

	B2	D1 ø	D2 ø ±0,2	D4 ø g7	D5 ø ±0,1	D7 ø ±0,1	D9	EE	H1
DRVS-12	24	45,5	36	6	14	14	M4	M5	46,3
DRVS-16	24,5	52,7	43	8	16	16	M5	M5	53,7

	H2 ±0,1	L1	L2 +0,6/–0,2	L3	L4	L5	L6	L7 +0,1/–0,1	L8 +0,4
DRVS-12	5	73+0,2/–0,1	40,5	17	20+0,4/–0,6	9±0,1	14,8	3	14
DRVS-16	7	93+0,2/–0,2	54	19	22+0,4/–0,7	7,2+0,1	21	3	16

	T1	W4	W5	W6	W7	W8	W9	=C1
DRVS-12	8	120°	60°	120°	60°	19,5°	19,5°	4,5h11
DRVS-16	10					17,5°	17,5°	6–0,1

尺寸

尺寸 – 規格 25

CAD 相關資料下載 www.festo.com

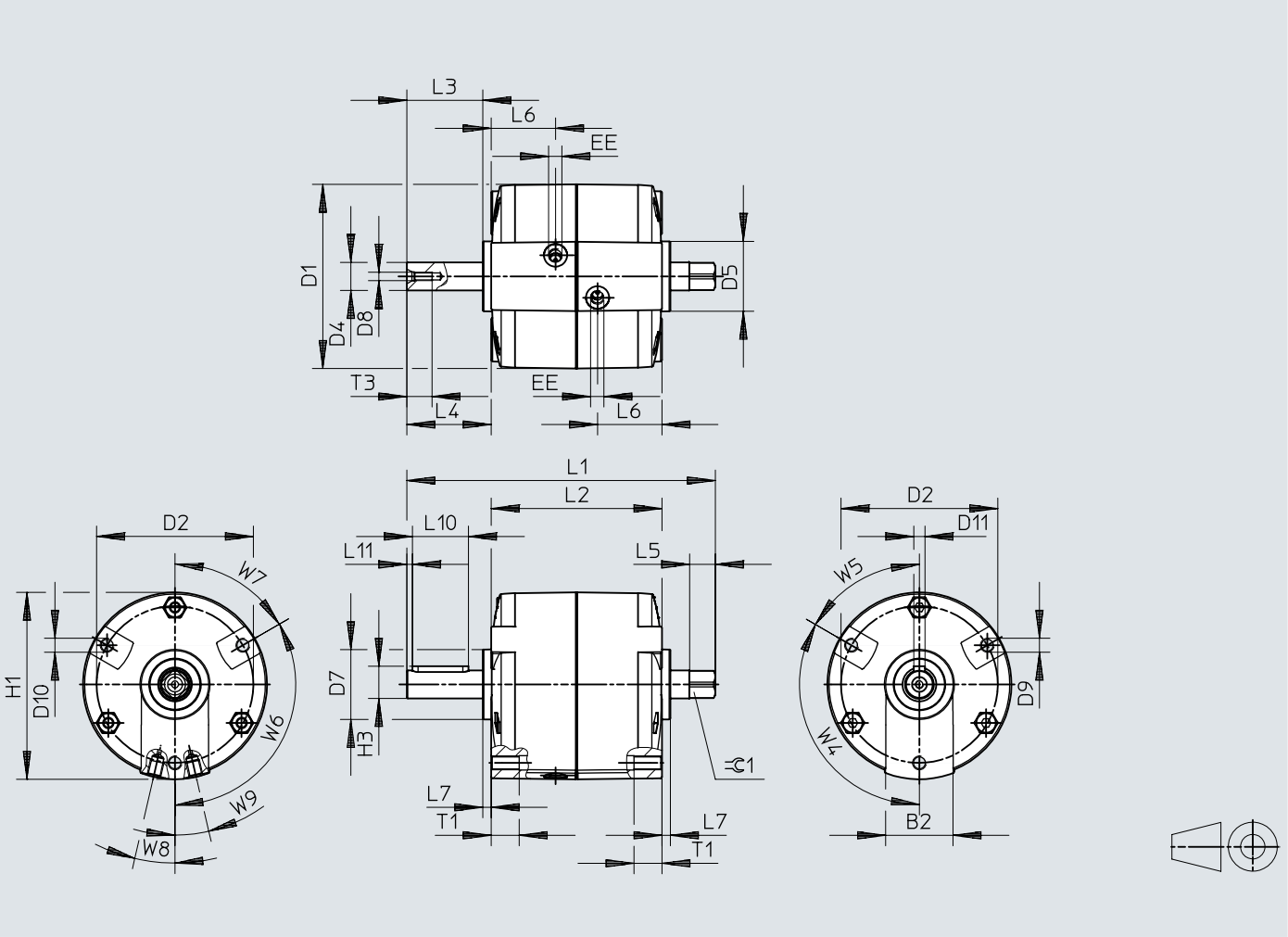

	B2	D1 ø	D2 ø ±0,2	D4 ø g7	D5 ø ±0,1	D7 ø ±0,1	D8	D9
DRVS-25	24	65,7	56	10	25	25	M3	M5

	D11 N9	EE	H1	H3 –0,2	L1 +0,2/–0,3	L2 +0,3/–0,2	L3	L4 +0,3/–0,4
DRVS-25	4	M5	66,7	11,5	110,2	61	27,1	30,1

	L5	L6	L7 +0,1/–0,1	L10 +0,1	L11	T1	T3 +3	W4
DRVS-25	9,2	23	3	20	2	10	9	120°

	W5	W6	W7	W8	W9	≏ 1 –0,1	1)
DRVS-25	60°	120°	60°	13°	13°	8	A4x4x20

1) 滑鍵包括在供貨範圍內

尺寸

尺寸 – 規格 32/40

CAD 相關資料下載 www.festo.com

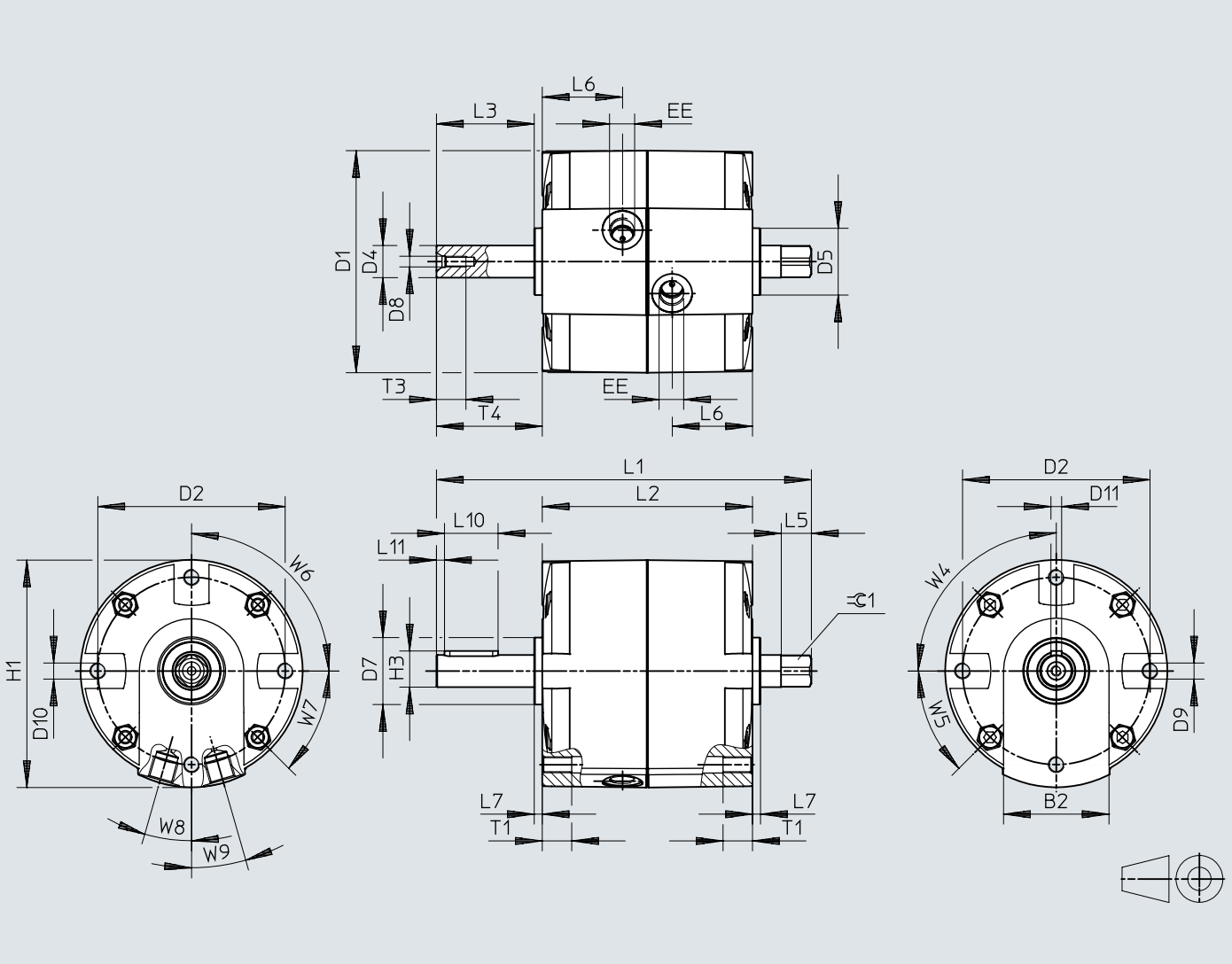

尺寸

	B2	D1 ø	D2 ø ±0,2	D4 ø g7	D5 ø ±0,1	D7 ø ±0,1	D8	D9
DRVS-32	39	83	70	12	25	25	M4	M6
DRVS-40	42	100,1	87	17	30	30	M5	M8

	D11 N9	EE	H1	H3 –0,2	L1 +0,2/–0,3	L2	L3	L4 +0,3/–0,6
DRVS-32	4	G1/8	85	13,5	140	$78{,}5^{+0{,}5/-0{,}1}$	36,5	39,5
DRVS-40	5	G1/8	102,6	19	170	$93^{+0{,}4}$	50,5	53,5

	L6	L7	L10	L11	T1	T3 +3	W4	W5
DRVS-32	30	$3^{+0{,}1/-0{,}2}$	$20^{+0{,}1}$	3	11	11	90°	45°
DRVS-40	37	$3^{+0{,}2}$	$36{,}1^{+0{,}3}$	5	13^{+3}	13		

	W6	W7	W8	W9	≙ 1 h11	1)
DRVS-32	90°	45°	16°	16°	10	A4x4x20
DRVS-40			14,5°	14,5°	13	A5x5x36

1) 滑鍵，符合 DIN 6885，包括在供貨範圍內

尺寸

尺寸 – DRVS – 軸的位置

CAD 相關資料下載 www.festo.com

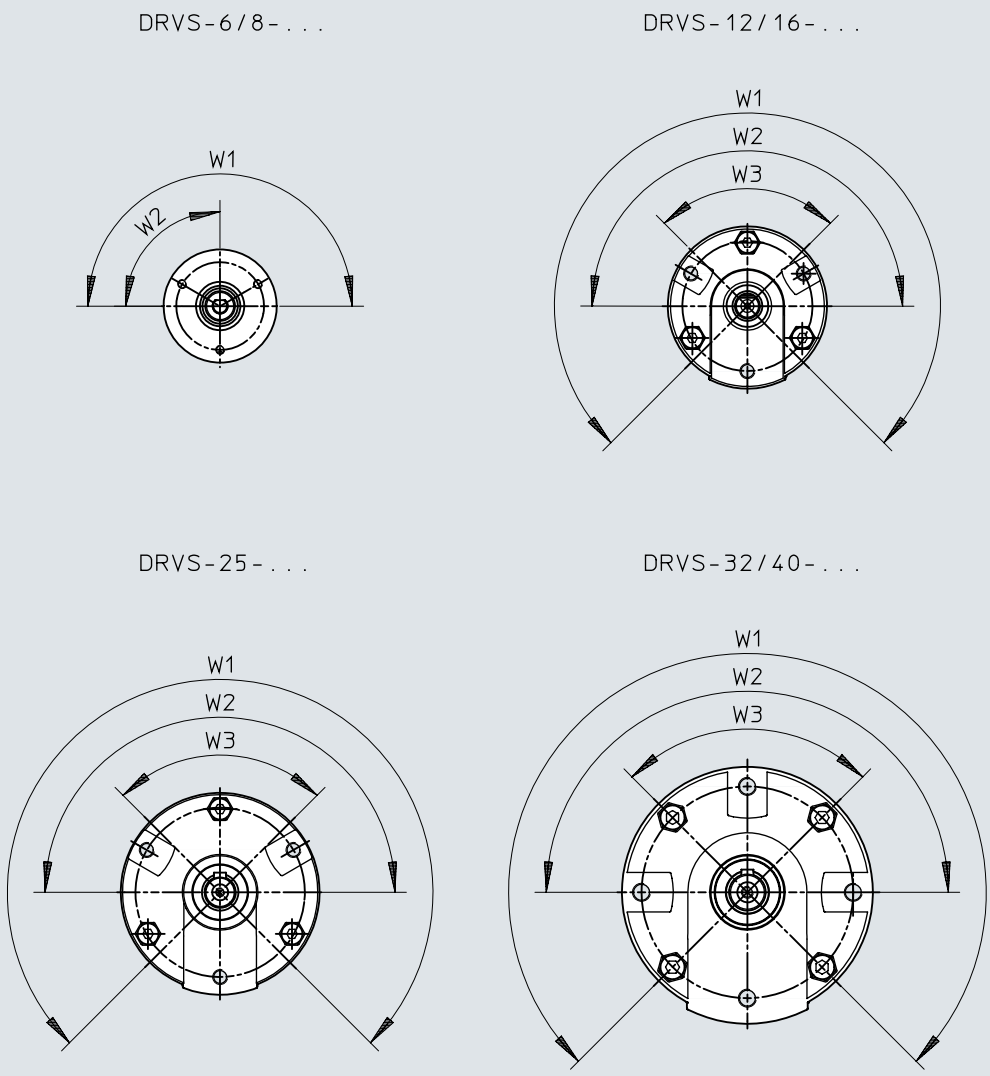

	W1	W2	W3
DRVS-6 ... 8	180° +5	90° +5	–
DRVS-12 ... 40	270° +7	180° +7	90° +7

尺寸

尺寸 – 腳架安裝件 DAMH，規格 6/8

CAD 相關資料下載 www.festo.com

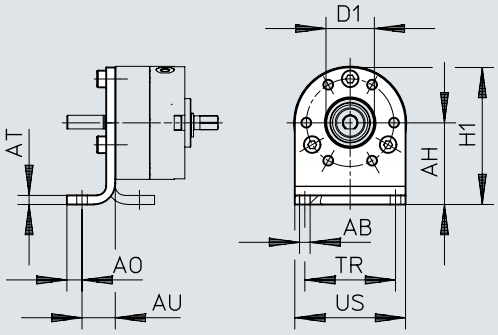

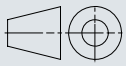

[1] 在 DRVS-6 … 8 上，腳架安裝件只支援前面安裝。

	AB ø H13	AH	AO	AT	AU	D1 ø	H1	TR	US
DAMH-Q12-6	3,5	22±0,2	4	3	11	$14^{+0,05}$	36,8+0,5/–0,3	20	29,6+0,3/–0,2
DAMH-Q12-8	3,5	27±0,2	5	3	11	$16^{+0,05}$	45,3±0,4	30	36,6±0,3

尺寸

尺寸 – 腳架安裝件 DAMH-Q12-12 … 25

CAD 相關資料下載 www.festo.com

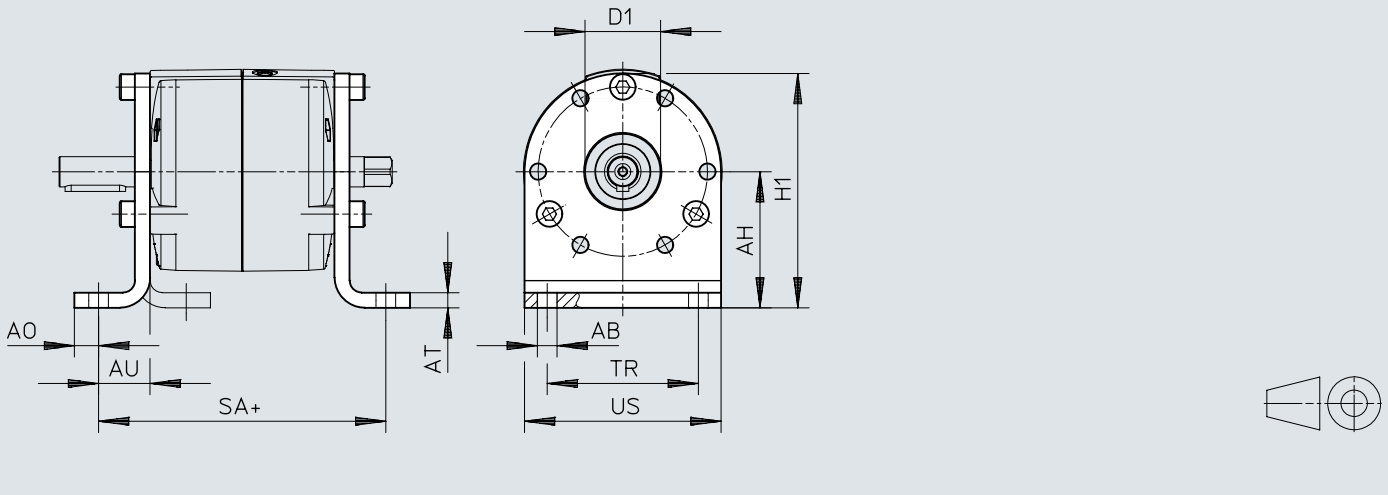

	AB ø H13	AH	AO	AT	AU	D1 ø	H1	SA	TR	US
DAMH-Q12-12	5,5	30±0,2	6	4	14	14^{H10}	52+0,5/–0,3	68,5	30	$44_{-0,5}$
DAMH-Q12-16	5,5	35±0,25	7	4	15	16^{H10}	61+0,5/–0,3	84	40	$52_{-0,5}$
DAMH-Q12-25	6,5	45±0,25	8	5	17	25^{H10}	77,5+0,5/–0,3	95	50	$65_{-0,5}$

尺寸

尺寸 – 腳架安裝件 DAMH，規格 32/40

CAD 相關資料下載 www.festo.com

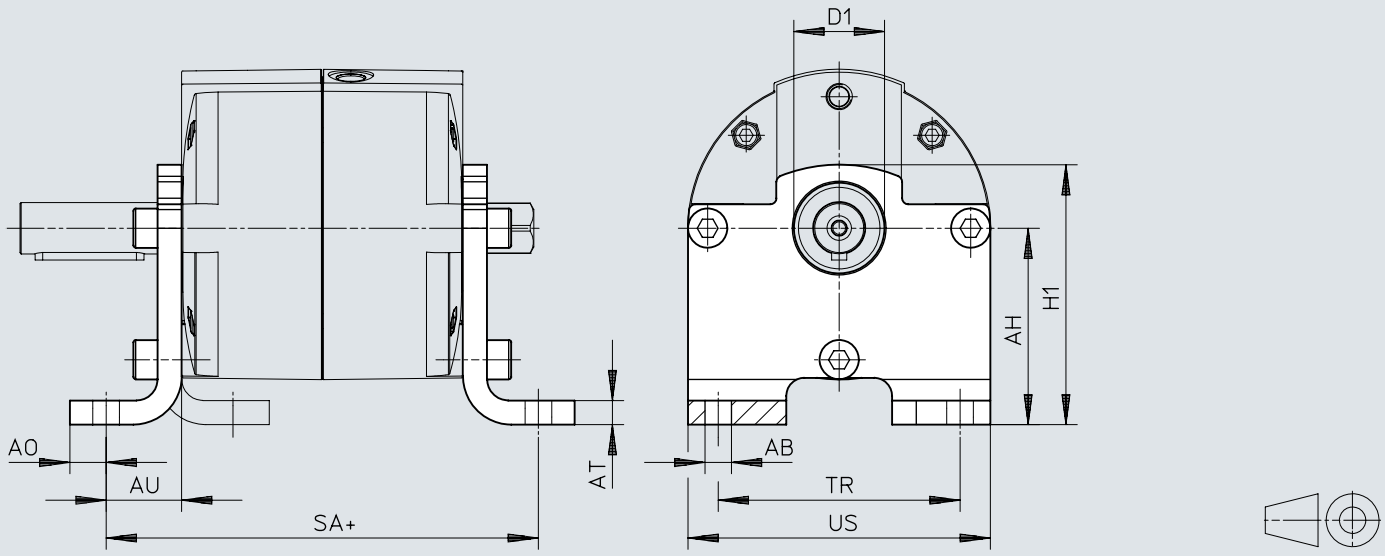

	AB ⌀ H13	AH	AO	AT	AU	D1 ⌀	H1	SA	TR	US
DAMH-Q12-32	8,8	55±0,3	11	6	21	25^{H10}	73±0,5	122,5	60	$81{,}5_{-0{,}5}$
DAMH-Q12-40	8,8	65±0,3	12	8	25	30^{H10}	86±0,5	143	80	100±0,3

尺寸

尺寸 – 腳架安裝件 DAMH-Q12 – 與壓縮空氣介面搭配的安裝方式

CAD 相關資料下載 www.festo.com

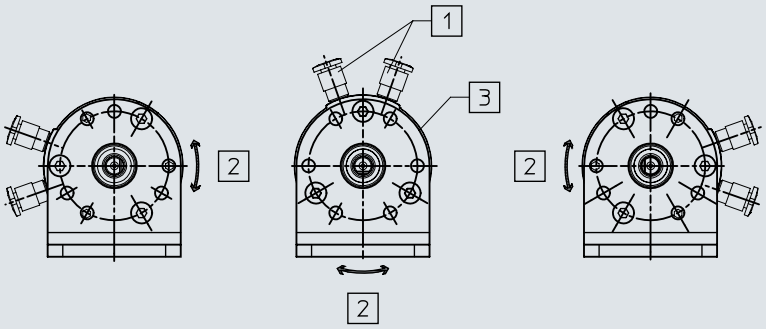

[1] 壓縮空氣介面（與腳架安裝件 DAMH 配套使用時，有三種固定方式）
[2] 擺動角中間位置
[3] 標準位置下的軸位置（擺動角位置）

尺寸

尺寸 – 法蘭安裝件 DAMF 規格 12...25

CAD 相關資料下載 www.festo.com

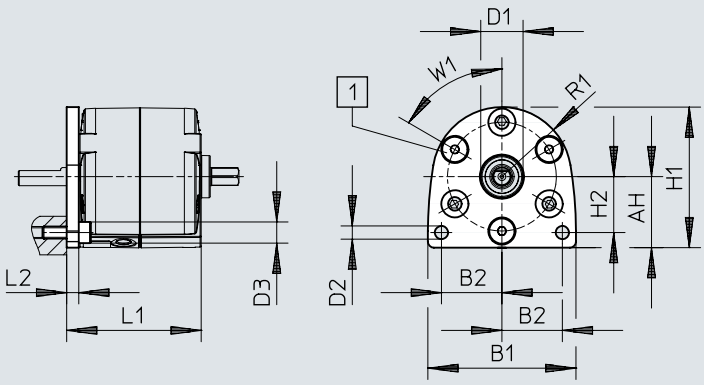

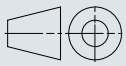

[1] 壓縮空氣氣口
[2] 與壓縮空氣介面配套安裝，在 DRVS-12 ... 25 上可以間隔 60° 安裝

	AH	B1	B2	D1 ø H10	D2 ø H13	D3 ø max.	H1	H2	L1	L2	R1	W1
DAMF-Q12-12	23,5±0,2	49±0,4	20	14	4,4	8,5	46,5+0,4/−0,3	18,5	44,5	4	23	60°
DAMF-Q12-16	28±0,2	59±0,4	23	16	5,4	8,5	56±0,4	20,5	58	4	28	60°
DAMF-Q12-25	34,5±0,2	74±0,4	30	25	6,5	10	69±0,4	23	66	5	34,5	60°

尺寸

尺寸 – 法蘭安裝件 DAMF 規格 32/40

CAD 相關資料下載 www.festo.com

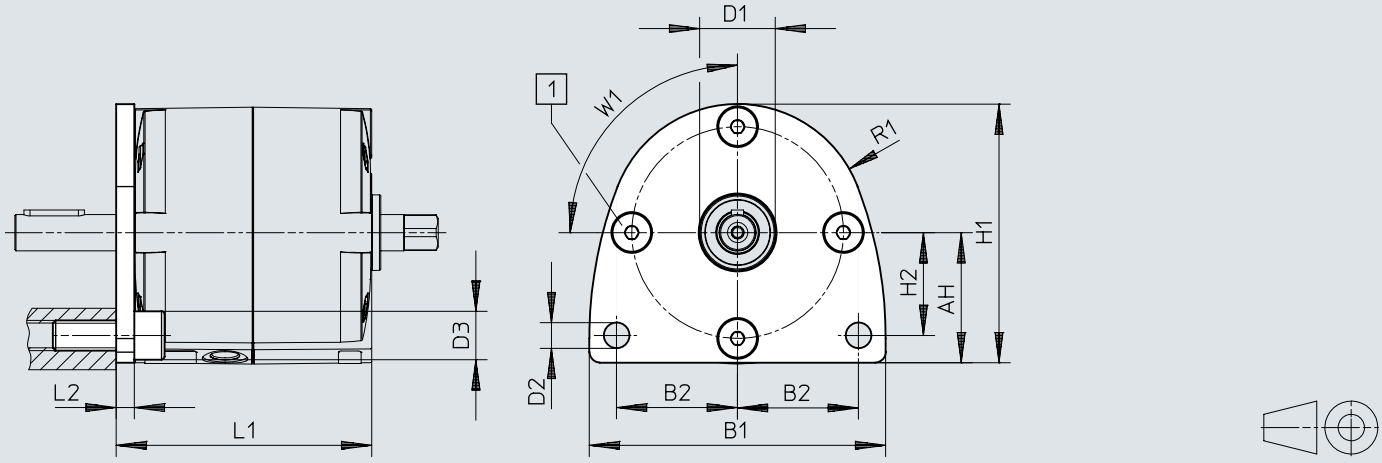

[1] 壓縮空氣氣口
[2] 與壓縮空氣介面配套安裝，在 DRVS-32 ... 40 上可以間隔 90° 安裝

	AH	B1	B2	D1 ø H10	D2 ø H13	D3 ø max.	H1	H2	L1	L2	R1	W1
DAMF-Q12-32	43±0,2	98±0,5	40	25	8,5	16	85,5+0,5/–0,4	34	84,5	6	42,5	90°
DAMF-Q12-40	53+0,3/–0,2	120±0,5	50	30	8,5	18	106+0,5/–0,3	40	99	6	53	90°

尺寸

尺寸 – 嵌入式法蘭 FWSR，規格 6/8

CAD 相關資料下載 www.festo.com

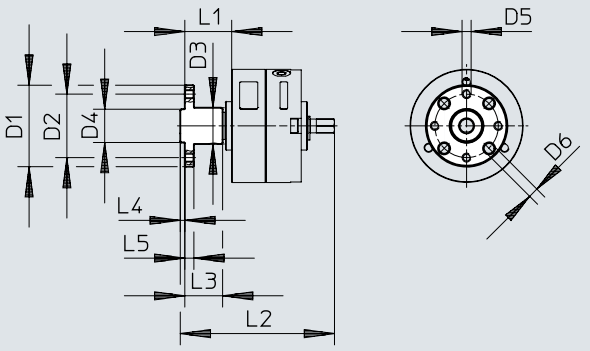

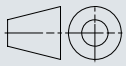

	D1 ø	D2 ø	D3 ø +0,4	D4 ø	D5	D6 ø H13	L1	L2	L3	L4	L5
FWSR-6	23	16	10	8_{g7}	M3	3,4	13,5±0,7	45	10,5	$1{,}5_{-0{,}2}$	3
FWSR-8	27	21	12	11_{g7}	M3	3,4	15,5±0,7	51	12,5	$1{,}5_{-0{,}2}$	3

尺寸

尺寸 – 嵌入式法蘭 DARF，規格 12/16

CAD 相關資料下載 www.festo.com

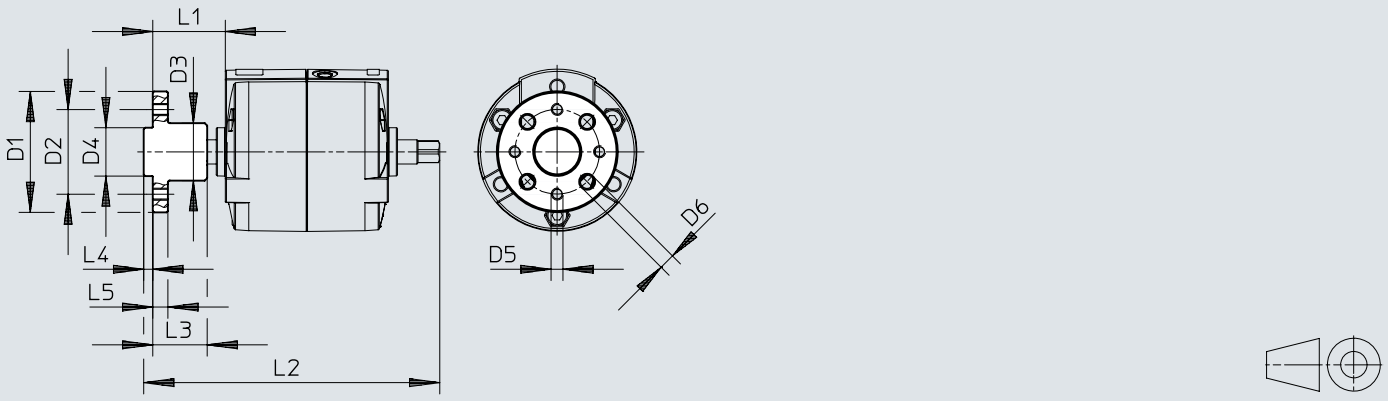

	D1 ø	D2 ø	D3 ø +0,4	D4 ø	D5	D6 ø H13	L1	L2	L3	L4	L5
DARF-Q12-12	$35_{-0,5}$	25	16	14_{f8}	M3	3,4	21+0,5/–0,7	77	16	$3_{-0,1}$	3
DARF-Q12-16	$40_{-0,5}$	28	19	16_{f8}	M4	4,5	23+0,5/–0,8	97	18	$3_{-0,1}$	5

尺寸

尺寸 – 嵌入式法蘭 DARF 規格 25...40

CAD 相關資料下載 www.festo.com

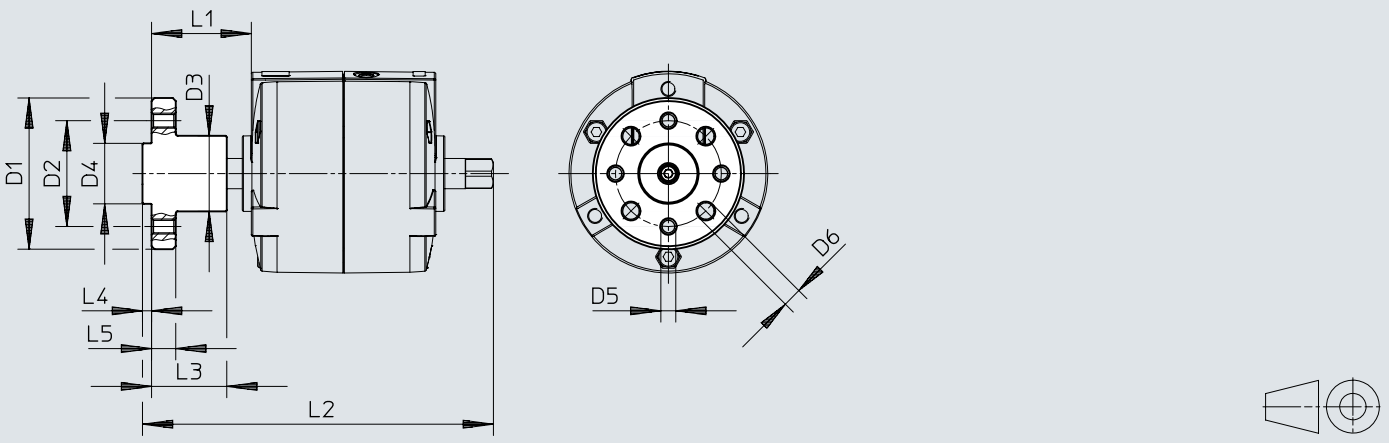

	D1 ø	D2 ø	D3 ø +0,4	D4 ø	D5	D6 ø H13	L1	L2	L3	L4	L5
DARF-Q12-25	$50_{-0,5}$	35	25	20_{f8}	M5	5,5	$33^{+0,4/-0,5}$	116,1	24,9	$3_{-0,1}$	8
DARF-Q12-32	$60_{-0,5}$	45	25	28_{f8}	M6	6,5	$42,6^{+0,4/-0,7}$	147,1	26,1	$4_{-0,1}$	10
DARF-Q12-40	$70_{-0,5}$	54	30	36_{f8}	M8	9	$57,1^{+0,4/-0,7}$	178,6	44,6	$5_{-0,1}$	11

尺寸

尺寸 – 擋塊元件 KSM

CAD 相關資料下載 www.festo.com

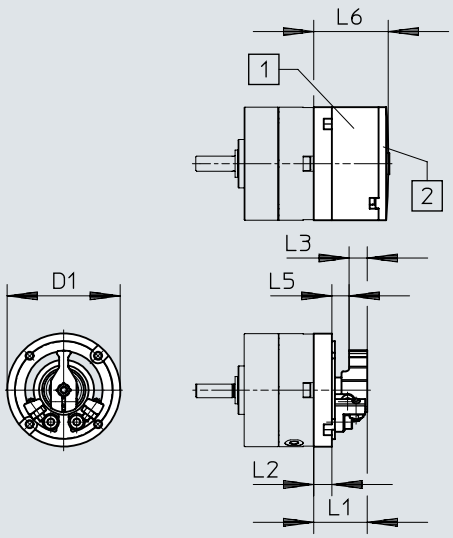

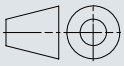

[1] 蓋子
[2] 蓋板

	D1 ø ±0,2	L1 +0,4	L2 +0,3	L3	L5	L6 +0,2/–0,6
KSM-6	29,4	11,2	3,2	5	2,5	17,8
KSM-8	37,4	17	6	6	5,7	24,9

尺寸

尺寸 – 安裝組件 WSM

CAD 相關資料下載 www.festo.com

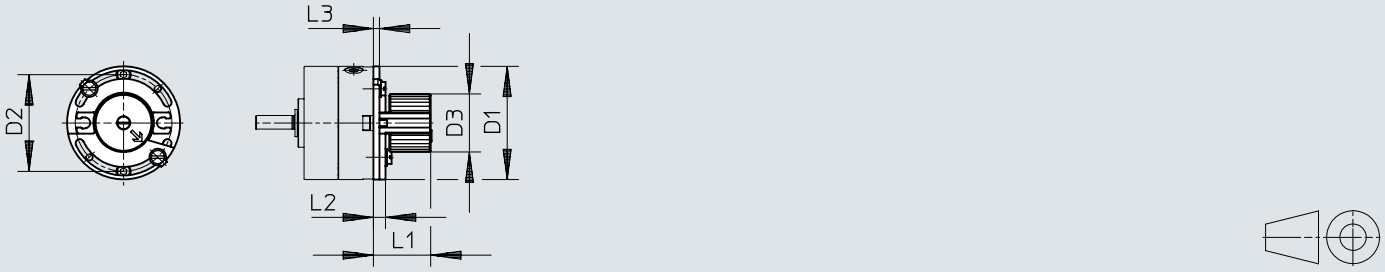

	D1 Ø ±0,2	D2 Ø ±0,2	D3 Ø	L1 ±1	L2	L3
WSM-6-SME-10	29,4	25	17,3	19,5	4	2
WSM-8-SME-10	37,4	32	19,3	19,5	4	2

尺寸

尺寸 – 位置感測器 SRBS-Q12-6 ... 8

CAD 相關資料下載 www.festo.com

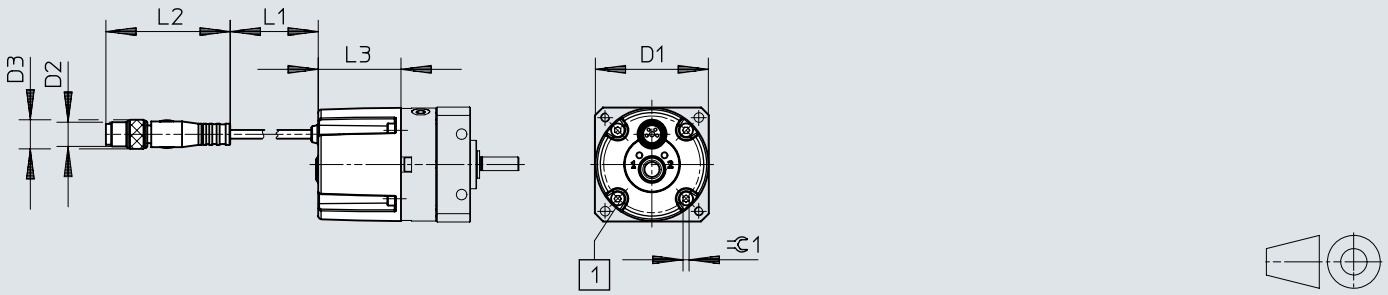

[1] 固定螺絲

	D1 ⌀	D2	D3 ⌀	L1	L2	L3	⊂1
SRBS-Q12-6-E270-EP-1-S-M8	29,4	M8x1[1]	9,6	300	41,1	25,4	1,5
SRBS-Q12-8-E270-EP-1-S-M8	32					27,4	2

1) 插頭，4 針

尺寸

尺寸 – 位置感測器 SRBS，規格 12...25

CAD 相關資料下載 www.festo.com

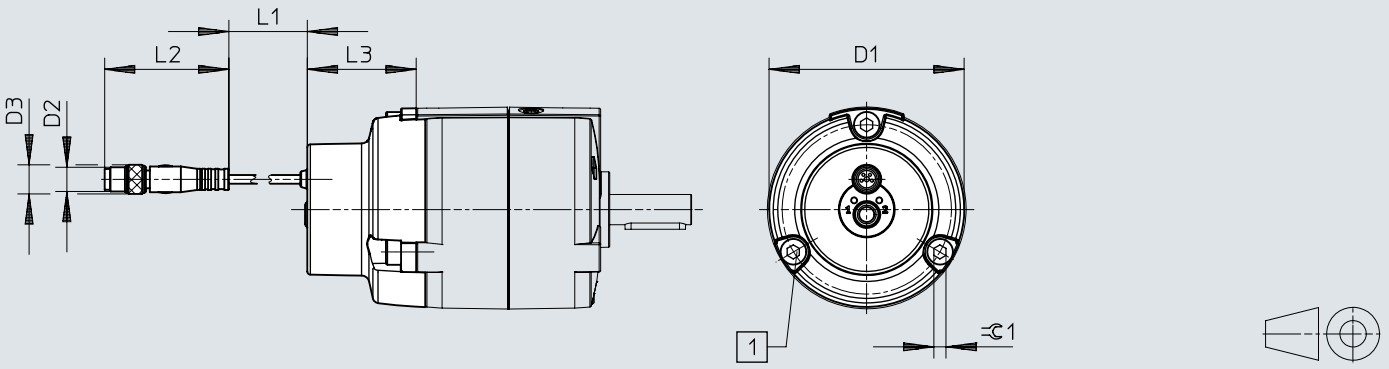

[1] 固定螺絲

	D1 ø	D2	D3 ø	L1	L2	L3	⊂1
SRBS-Q12-12-E270-EP-1-S-M8	44,6	M8x1[1]	9,6	300	41,1	29,4	3
SRBS-Q12-16-E270-EP-1-S-M8	51,6					33,9	4
SRBS-Q12-25-E270-EP-1-S-M8	64,5					36	4

1) 插頭，4 針

尺寸

尺寸 – 位置感測器 SRBS，規格 32/40

CAD 相關資料下載 www.festo.com

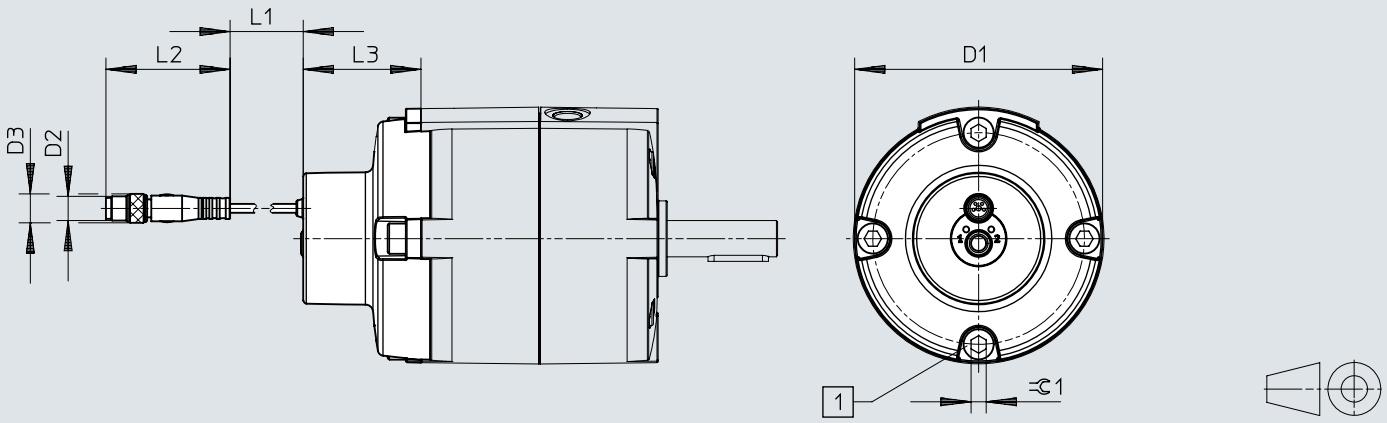

[1] 固定螺絲

	D1 ø	D2	D3 ø	L1	L2	L3	⊂1
SRBS-Q12-32-E270-EP-1-S-M8	81,3	M8x1[1]	9,6	300	41,1	38,9	5
SRBS-Q12-40-E270-EP-1-S-M8	98,3					40,4	6

1) 插頭，4 針

尺寸

尺寸 – 擋塊元件 DADP-ES 規格 12

CAD 相關資料下載 www.festo.com

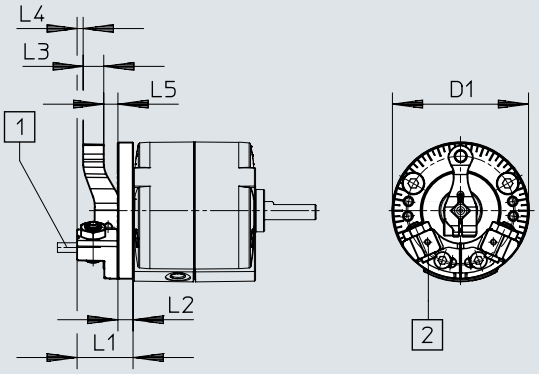

[1] 擋塊
[2] 安裝螺紋，用於感測器支架安裝

	D1 ø	L1	L2	L3	L4	L5
DADP-ES-Q12-12	45	18,5	5	6,8	2	4,7

尺寸

尺寸 – 擋塊元件 DADP-ES 規格 16/25

CAD 相關資料下載 www.festo.com

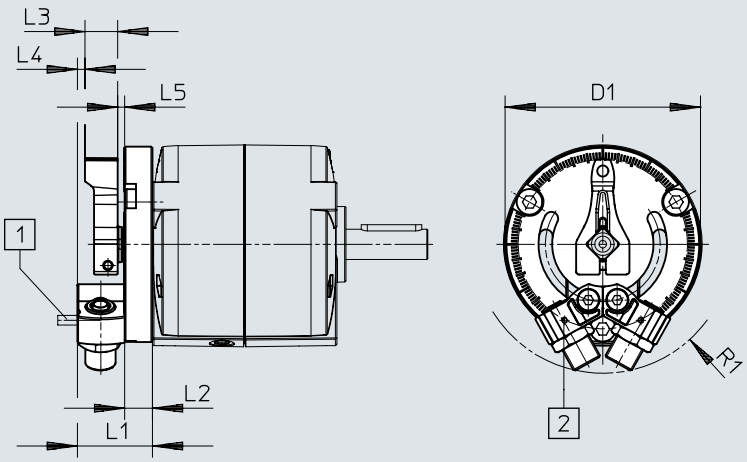

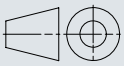

[1] 擋塊
[2] 安裝螺紋，用於感測器支架安裝

	D1 ø	L1	L2	L3	L4	L5	R1
DADP-ES-Q12-16	51,7	21,5	9	8,5	2,3	1,7	34
DADP-ES-Q12-25	64,6	24,8	9,2	10,8	2,5	2,3	43,5

尺寸

尺寸 – 擋塊元件 DADP-ES，規格 32/40

CAD 相關資料下載 www.festo.com

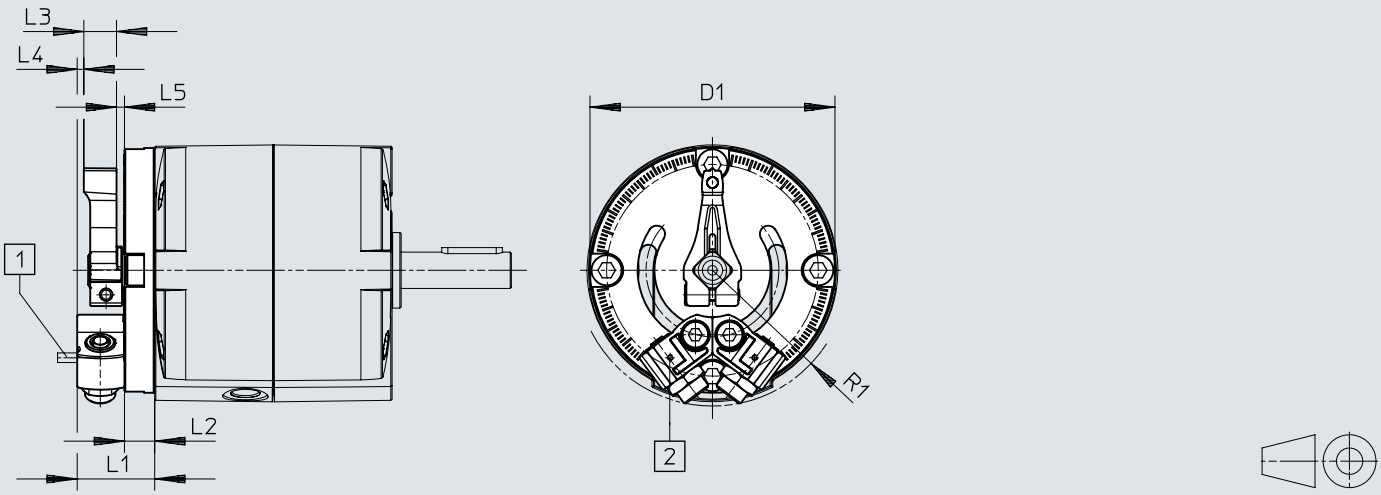

[1] 擋塊
[2] 安裝螺紋，用於感測器支架安裝

	D1 ø	L1	L2	L3	L4	L5	R1
DADP-ES-Q12-32	81	25,6	10	10,8	2,2	2,6	45,5
DADP-ES-Q12-40	100	32	12	13,7	3,3	3	58

尺寸

尺寸 – 終端擋塊附件 DADP-ES-Q12 – 旋轉運動

CAD 相關資料下載 www.festo.com

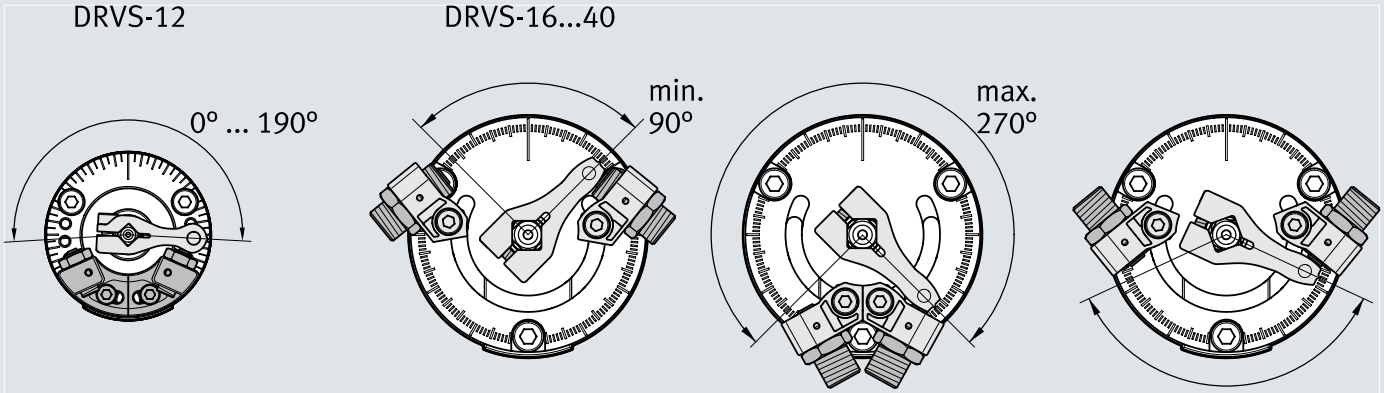

[1] 建議將止擋件相對於中心位置對稱定位，藉以實現平穩的旋轉運動。

尺寸

尺寸 – 終端擋塊附件 DADP-ES-Q12 – 旋轉角度與附加近接開關配合

CAD 相關資料下載 www.festo.com

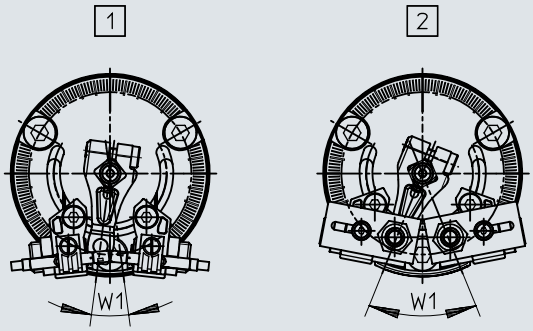

[1] 配備近接開關 SME-10/SMT-10
[2] 配備近接開關 SIEN-M5/SIEN-M8

	W1	
	1)	2)
DADP-ES-Q12-12	15°	60°
DADP-ES-Q12-16		45°
DADP-ES-Q12-25		20°
DADP-ES-Q12-32		
DADP-ES-Q12-40		15°

1) 具近接開關 SME-10/SMT-10
2) 配備近接開關 SIEN-M5/SIEN-M8

訂貨資料

未獲得 ATEX 認證

	尺寸	標稱擺角 [°]	氣動介面	訂貨編號	型號
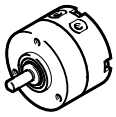	6	90 deg	M3	**1845706**	**DRVS-6-90-P**
		180 deg		**1845707**	**DRVS-6-180-P**
	8	90 deg		**1845708**	**DRVS-8-90-P**
		180 deg		**1845709**	**DRVS-8-180-P**

未獲得 ATEX 認證

	尺寸	標稱擺角 [°]	氣動介面	訂貨編號	型號
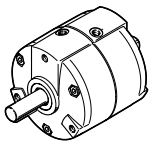	12	90 deg	M5	**1845710**	**DRVS-12-90-P**
		180 deg		**1845711**	**DRVS-12-180-P**
		270 deg		**1845712**	**DRVS-12-270-P**
	16	90 deg		**1845713**	**DRVS-16-90-P**
		180 deg		**1845714**	**DRVS-16-180-P**
		270 deg		**1845715**	**DRVS-16-270-P**

未獲得 ATEX 認證

	尺寸	標稱擺角 [°]	氣動介面	訂貨編號	型號
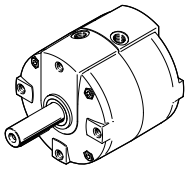	25	90 deg	M5	**1845716**	**DRVS-25-90-P**
		180 deg		**1845717**	**DRVS-25-180-P**
		270 deg		**1845718**	**DRVS-25-270-P**
	32	90 deg	G1/8	**1845719**	**DRVS-32-90-P**
		180 deg		**1845720**	**DRVS-32-180-P**
		270 deg		**1845721**	**DRVS-32-270-P**
	40	90 deg		**1845722**	**DRVS-40-90-P**
		180 deg		**1845723**	**DRVS-40-180-P**
		270 deg		**1845724**	**DRVS-40-270-P**

具有 ATEX 認證

	尺寸	標稱擺角 [°]	氣動介面	訂貨編號	型號
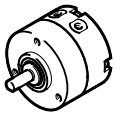	6	90 deg	M3	**2536483**	**DRVS-6-90-P-EX4**
		180 deg		**2536484**	**DRVS-6-180-P-EX4**
	8	90 deg		**2536485**	**DRVS-8-90-P-EX4**
		180 deg		**2536486**	**DRVS-8-180-P-EX4**

具有 ATEX 認證

	尺寸	標稱擺角 [°]	氣動介面	訂貨編號	型號
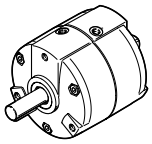	12	90 deg	M5	**2536487**	**DRVS-12-90-P-EX4**
		180 deg		**2536488**	**DRVS-12-180-P-EX4**
		270 deg		**2536489**	**DRVS-12-270-P-EX4**
	16	90 deg		**2536490**	**DRVS-16-90-P-EX4**
		180 deg		**2536491**	**DRVS-16-180-P-EX4**
		270 deg		**2536492**	**DRVS-16-270-P-EX4**

具有 ATEX 認證

	尺寸	標稱擺角 [°]	氣動介面	訂貨編號	型號
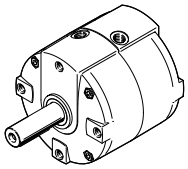	25	90 deg	M5	**2536493**	**DRVS-25-90-P-EX4**

訂貨資料

具有 ATEX 認證

	尺寸	標稱擺角 [°]	氣動介面	訂貨編號	型號
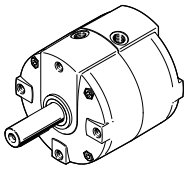	25	180 deg	M5	**2536494**	**DRVS-25-180-P-EX4**
		270 deg		**2536495**	**DRVS-25-270-P-EX4**
	32	90 deg	G1/8	**2536496**	**DRVS-32-90-P-EX4**
		180 deg		**2536497**	**DRVS-32-180-P-EX4**
		270 deg		**2536498**	**DRVS-32-270-P-EX4**
	40	90 deg		**2536499**	**DRVS-40-90-P-EX4**
		180 deg		**2536500**	**DRVS-40-180-P-EX4**
		270 deg		**2536501**	**DRVS-40-270-P-EX4**

外圍元件

規格 6 ... 8

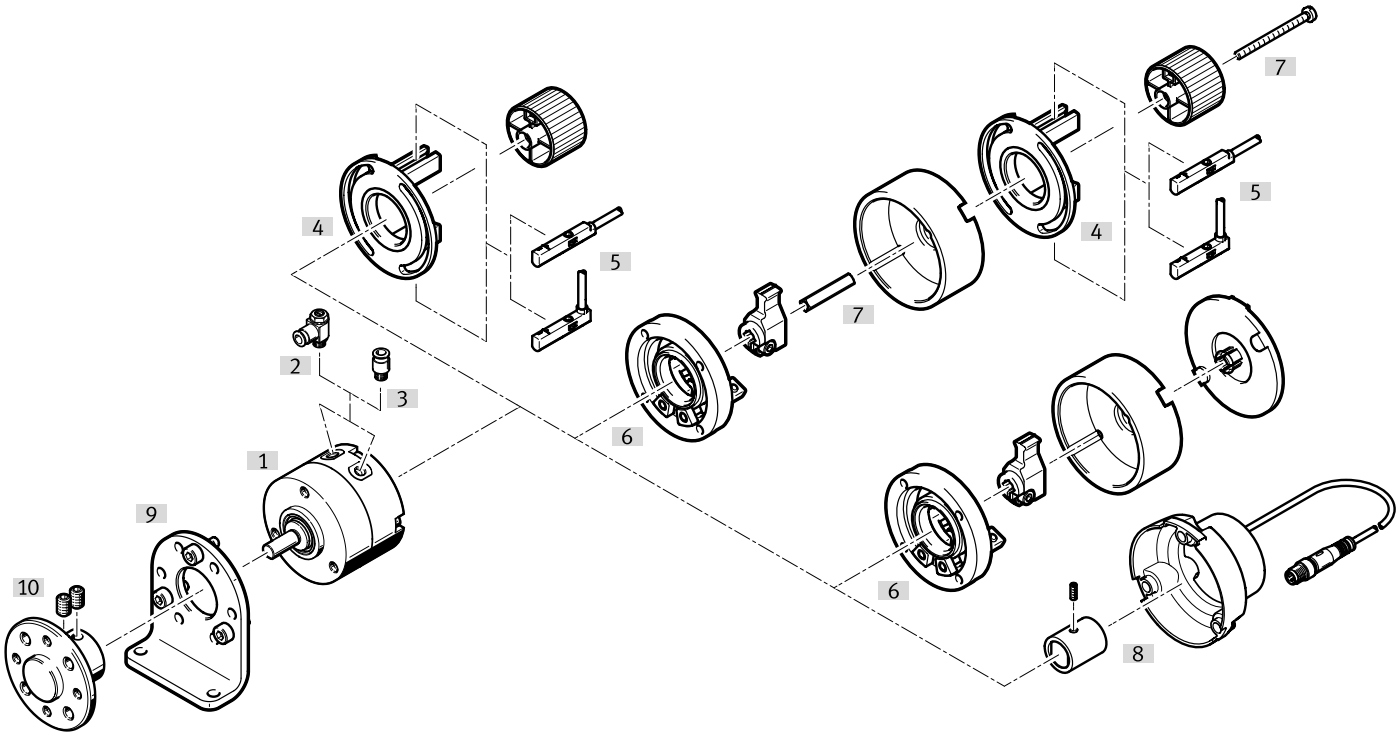

附件			→ 頁面/Internet
	型號/訂貨代碼	簡介	
[1]	葉片式擺動氣缸 DRVS	擺動氣缸	drvs
[2]	單向節流閥 GRLA	用於調節速度	40
[3]	快插接頭 QS	用於連接具有標準外徑的氣管	qs
[4]	安裝組件 WSM	• 用於感測擺角 • 用於安裝近接開關 SME-/SMT-10 • 必須作為附件單獨訂購 • 可與擋塊元件 KSM 結合使用 • 連接組件 DADP-AK 也必須與擋塊元件 KSM 一起訂購	38
[5]	近接開關 SME/SMT	用於偵測終端位置	40
[6]	擋塊元件 KSM	• 用於調整擺角 • 必須作為附件單獨訂購 • 可與安裝組件 WSM 結合使用 • 連接組件 DADP-AK 也必須與安裝組件 WSM 一起訂購	37
[7]	連接組件 DADP-AK	用於將安裝組件 WSM 安裝到擋塊元件 KSM	38
[8]	位置感測器 SRBS	• 用於感測擺角 • 用於直接安裝在旋轉驅動器上 • 必須作為附件單獨訂購 • 位置感測器的供貨範圍包括一個磁鐵，必須固定在擺動氣缸的軸上	38
[9]	腳架安裝件 DAMH	• 用於安裝擺動氣缸 • 僅正面安裝	37
[10]	嵌入式法蘭 FWSR	用於安裝附件	37

外圍元件

規格 12...40

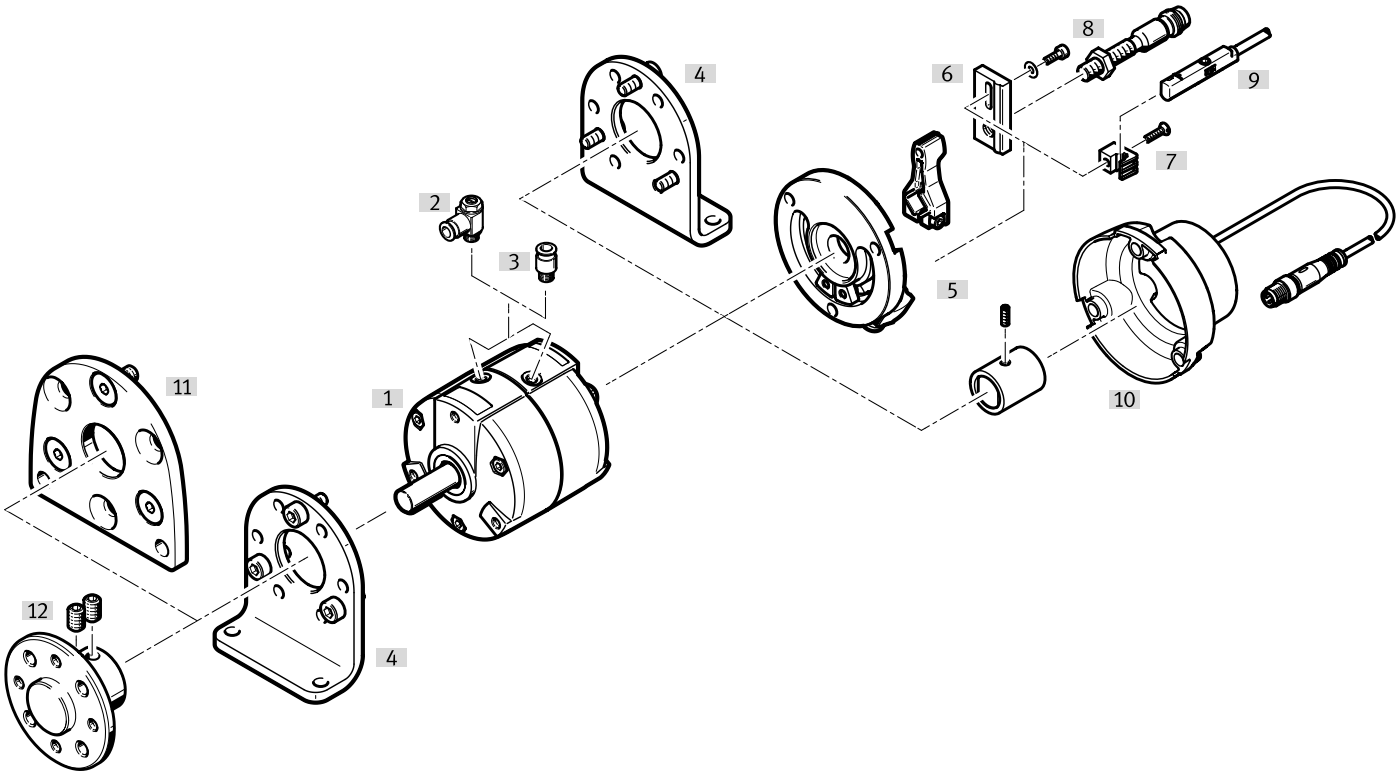

附件			→ 頁面/Internet
	型號/訂貨代碼	簡介	
[1]	葉片式旋轉氣缸 DRVS	擺動氣缸	🔗 drvs
[2]	單向節流閥 GRLA	用於調節速度	40
[3]	快插接頭 QS	用於連接標準外徑的氣管	🔗 qs
[4]	腳架安裝件 DAMH	• 用於安裝擺動驅動器 • 可選擇在一側或兩側安裝	37
[5]	擋塊元件 DADP-ES	• 用於調整擺角 • 必須做為附件單獨訂貨	39
[6]	感測器支架 SL-DSM-S	用於安裝圓形電感式近接開關 SIEN	39
[7]	感測器支架 SL-DSM-B	用於安裝近接開關 SME/SMT-10	39
[8]	近接開關 SIEN	用於偵測終端位置	40
[9]	近接開關 SME/SMT	用於偵測終端位置	40
[10]	位置感測器 SRBS	• 用於感測擺角 • 用於直接安裝在旋轉驅動器上 • 必須作為附件單獨訂購 • 位置感測器的供貨範圍包括一個磁鐵，必須固定在擺動氣缸的軸上	38
[11]	法蘭安裝件 DAMF	用於使用兩個安裝孔將擺動氣缸安裝在正面	37
[12]	嵌入式法蘭 DARF	用於安裝附件	37

附件

腳架安裝件 DAMH

	說明 [1]	支架材料	材料說明 [2]	產品重量 [3]	訂貨編號	型號
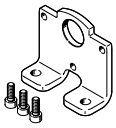	規格 6，採用腳架安裝件，只支援前面安裝	鍍鋅鋼	RoHS 合規	27 g	**3371840**	**DAMH-Q12-6**
	規格 8，採用腳架安裝件，只支援前面安裝			40 g	**3371841**	**DAMH-Q12-8**
	用於規格 12			79 g	**3371842**	**DAMH-Q12-12**
	適用於規格 16			111 g	**3371843**	**DAMH-Q12-16**
	適用於規格 25			203 g	**3371844**	**DAMH-Q12-25**
	適用於規格 32			287 g	**3371845**	**DAMH-Q12-32**
	用於規格 40			529 g	**3371846**	**DAMH-Q12-40**

1) 對於尺寸 6 和 8，腳部安裝只能安裝在前面
2) 適用於 ATEX 防爆環境
3) 用於腳架安裝件

法蘭安裝件 DAMF

	說明 [1]	安裝件材料	產品重量	訂貨編號	型號
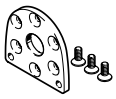	用於規格 12	鍍鋅鋼	54 g	**4965018**	**DAMF-Q12-12**
	適用於規格 16		80 g	**4965019**	**DAMF-Q12-16**
	適用於規格 25		147 g	**4965020**	**DAMF-Q12-25**
	適用於規格 32		305 g	**4965021**	**DAMF-Q12-32**
	用於規格 40		472 g	**4965022**	**DAMF-Q12-40**

1) 結合氣源口，不同的安裝方式：
- 對於規格 12...25，每 60° 可行
- 對於規格 32/40，每 90° 可行。

嵌入式法蘭 FWSR

連結 fwsr

	說明 [1]	外殼材質	產品重量	訂貨編號	型號
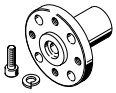	適用於規格 6	精製鋁合金	5 g	**185948**	**FWSR-6**
	適用於規格 8		7 g	**185949**	**FWSR-8**

1) 適用於 ATEX 防爆環境

嵌入式法蘭 DARF

連結 darf

	說明 [1]	法蘭材料	產品重量	訂貨編號	型號
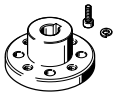	用於規格 12	陽極氧化精製鋁合金	15 g	**4886221**	**DARF-Q12-12**
	適用於規格 16		25 g	**4886222**	**DARF-Q12-16**
	適用於規格 25		60 g	**4886223**	**DARF-Q12-25**
	適用於規格 32		92 g	**4886224**	**DARF-Q12-32**
	用於規格 40		155 g	**4886225**	**DARF-Q12-40**

1) 適用於 ATEX 防爆環境

擋塊元件 KSM

連結 ksm

	簡介 [1]	外殼材質	產品重量	訂貨編號	型號
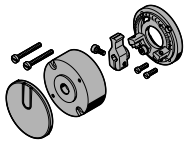	規格 6，用於調整擺動角度	鋁, 陽極氧化處理	30 g	**175833**	**KSM-6**
	規格 8，用於調整擺動角度		70 g	**175834**	**KSM-8**

1) 適用於 ATEX 防爆環境

附件

安裝組件 WSM

	說明	支架材質	產品重量	訂貨編號	型號
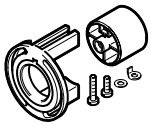	適用於規格 6, 用於感應旋轉角度，安裝近接開關 SME/SMT-10	增強型 PA	12 g	**173205**	**WSM-6-SME-10**
	適用於規格 8, 用於感應旋轉角度，安裝近接開關 SME/SMT-10		13 g	**173206**	**WSM-8-SME-10**

連接組件 DADP-AK

	說明	連接件材質	產品重量	訂貨編號	型號
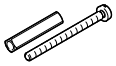	適用於規格 6, 用於將安裝組件 WSM 安裝到擋塊元件 KSM	鍍鋅鋼	2 g	**3617044**	**DADP-AK-Q1-6**
	適用於規格 8, 用於將安裝組件 WSM 安裝到擋塊元件 KSM		3 g	**3617045**	**DADP-AK-Q1-8**

位置感測器 SRBS，直接安裝在驅動裝置上，適用於尺寸 6...40 連結 srbs

	簡介	開關元件功能 1)	開關輸出	感測範圍	訂貨編號	型號
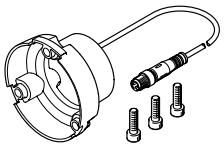	規格 6，用於直接安裝在驅動器上	常閉或常開觸點，可切換	2 個 PNP 或 2 個 NPN，可開關	270 deg	**2619969**	**SRBS-Q12-6-E270-EP-1-S-M8**
	規格 8，用於直接安裝在驅動器上				**2619972**	**SRBS-Q12-8-E270-EP-1-S-M8**
	規格 12，用於直接安裝在驅動器上				**2393546**	**SRBS-Q12-12-E270-EP-1-S-M8**
	規格 16，用於直接安裝在驅動器上				**2393547**	**SRBS-Q12-16-E270-EP-1-S-M8**
	規格 25，用於直接安裝在驅動器上				**2393548**	**SRBS-Q12-25-E270-EP-1-S-M8**
	規格 32，用於直接安裝在驅動器上				**2393549**	**SRBS-Q12-32-E270-EP-1-S-M8**
	規格 40，用於直接安裝在驅動器上				**2393550**	**SRBS-Q12-40-E270-EP-1-S-M8**

1) 耐用的非接觸式封裝型位置感測，使用壽命長：
- 感知終端位置
- 使用一個按鈕進行簡單而可靠的操作
- 只需要一條連接線

連接電纜 NEBA，直列式，用於位置感測器 SRBS

	電氣介面 1，連接系統	電氣介面 2，連接系統	電氣介面 2，介面/線芯數	電纜長度	訂貨編號	型號
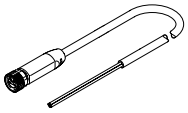	M8x1，A 編碼，符合 EN 61076-2-104 標準	M8x1，A 編碼，符合 EN 61076-2-104	4	2.5 m	**8078295**	**NEBA-M8G4-U-2.5-N-M8G4**
		開放式			**8078227**	**NEBA-M8G4-U-2.5-N-LE4**
				5 m	**8078228**	**NEBA-M8G4-U-5-N-LE4**

附件

擋塊元件 DADP-ES 連結 dadp-es

	簡介 [1]	圓片材料	產品重量	訂貨編號	型號
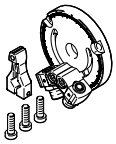	規格 12，用於調整擺動角度	陽極氧化精製鋁合金	60 g	2536502	DADP-ES-Q12-12
	規格 16，用於調整擺動角度		110 g	2536503	DADP-ES-Q12-16
	規格 25，用於調整擺動角度		180 g	2536504	DADP-ES-Q12-25
	規格 32，用於調整擺動角度		250 g	2536505	DADP-ES-Q12-32
	規格 40，用於調整擺動角度		450 g	2536506	DADP-ES-Q12-40

1) 適用於 ATEX 防爆環境

感測器支架 SL

	說明	支架材質	產品重量	訂貨編號	型號
	用於規格 12 至 40，用於安裝近接開關 SME/SMT-10，用於感測擺角	增強型 PA	2 g	550661	SL-DSM-B

感測器支架 SL

	說明	支架材質	產品重量	訂貨編號	型號
	用於規格 12 至 40，用於安裝近接開關 SIEN-M8，用於感測擺角	鋁	4 g	1132360	SL-DSM-S-M8-B
	用於規格 12 至 40，用於安裝近接開關 SIEN-M5，用於感測擺角			1130882	SL-DSM-S-M5-B

用於圓槽的近接開關 SMT，磁阻式，用於 DRVS-6 ...40 連結 smt

	安裝方式 [1]	開關量輸出	電氣介面	電纜長度	訂貨編號	型號
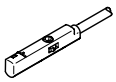	以螺絲固定，可從槽的上方插入	3 芯 PNP 常開觸點	開放端	2.5 m	551373	SMT-10M-PS-24V-E-2,5-L-OE
			插頭 M8，A 編碼	0.3 m	551375	SMT-10M-PS-24V-E-0,3-L-M8D

1) 用於 DRVS-6 ...8: 具有安裝元件 WSM-...-SME-10
用於 DRVS-12 ...40: 用感測器支架 SL-DSM-B 固定在 DRVS 上

用於圓槽的近接開關 SME，磁簧 – 用於 DRVS-6 ...40 連結 sme

	安裝方式 [1]	開關元件功能	電氣介面	電纜長度	訂貨編號	型號
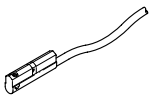	嵌入 C 型槽，可縱向插入槽內	常開觸點	開放端	0.3 m	173212	SME-10-SL-LED-24
				2.5 m	173210	SME-10-KL-LED-24

1) 用於 DRVS-6 ...8: 具有安裝元件 WSM-...-SME-10
用於 DRVS-12 ...40: 具有感測器支架 SL-DSM-B

附件

用於圓槽的近接開關 SME，磁簧 – 用於 DRVS-6 ...40 連結 sme

	安裝方式 1)	開關量輸出	電氣介面	電纜長度	訂貨編號	型號
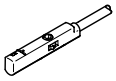	以螺絲固定，可從槽的上方插入	3 線常開式接點	開放端	2.5 m	**551365**	**SME-10M-DS-24V-E-2,5-L-OE**
			插頭 M8，A 編碼	0.3 m	**551367**	**SME-10M-DS-24V-E-0,3-L-M8D**

1) 具有感測器支架 SL-DSM-B

接近開關 SIEN，電感式，含電纜 – 適用於 DRVS-12 ... 40 連結 sien

	安裝方式 1)	開關輸出	電氣介面	電纜長度	訂貨編號	型號
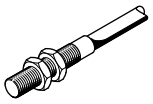	透過鎖緊螺帽	PNP	開放端	2.5 m	**150386**	**SIEN-M8B-PS-K-L**
					150370	**SIEN-M5B-PS-K-L**

1) 具有感測器支架 SL-DSM-S

接近開關 SIEN，電感式，不含電纜 – 適用於 DRVS-12 ... 40 連結 sien

	安裝方式 1)	開關輸出	電氣介面	訂貨編號	型號
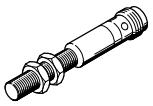	透過鎖緊螺帽	PNP	插頭 M8，A 編碼	**150387**	**SIEN-M8B-PS-S-L**
				150371	**SIEN-M5B-PS-S-L**

1) 具有感測器支架 SL-DSM-S

連接電纜 NEBA，直式

	電氣介面 1，連接系統	電氣介面 2，連接系統	電氣介面 2，介面/線芯數	電纜長度	訂貨編號	型號
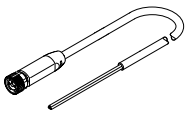	M8x1，A 編碼，符合 EN 61076-2-104 標準	開放式	3	2.5 m	**8078223**	**NEBA-M8G3-U-2.5-N-LE3**
				5 m	**8078224**	**NEBA-M8G3-U-5-N-LE3**

連接電纜 NEBA，彎式

	電氣介面 1，連接系統	電氣介面 2，連接系統	電氣介面 2，介面/線芯數	電纜長度	訂貨編號	型號
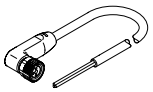	M8x1，A 編碼，符合 EN 61076-2-104 標準	開放式	3	2.5 m	**8078230**	**NEBA-M8W3-U-2.5-N-LE3**
				5 m	**8078231**	**NEBA-M8W3-U-5-N-LE3**

單向節流閥 GRLA

	簡介	氣動介面 1	氣動介面，氣 □ 2	產品重量	訂貨編號	型號
	適用於規格 6，8; 金屬型	快插接頭 3 mm	M3	7 g	**175041**	**GRLA-M3-QS-3**
	適用於規格 12、16 和 25; 金屬型		M5	13 g	**193137**	**GRLA-M5-QS-3-D**
		快插接頭 4 mm			**193138**	**GRLA-M5-QS-4-D**
	適用於規格 32，40; 金屬型	快插接頭 3 mm	G1/8	22 g	**193142**	**GRLA-1/8-QS-3-D**
		快插接頭 4 mm			**193143**	**GRLA-1/8-QS-4-D**
		6 mm 快插接頭			**193144**	**GRLA-1/8-QS-6-D**
		8 mm 快插接頭			**193145**	**GRLA-1/8-QS-8-D**