Atuador semi-rotativo DSM

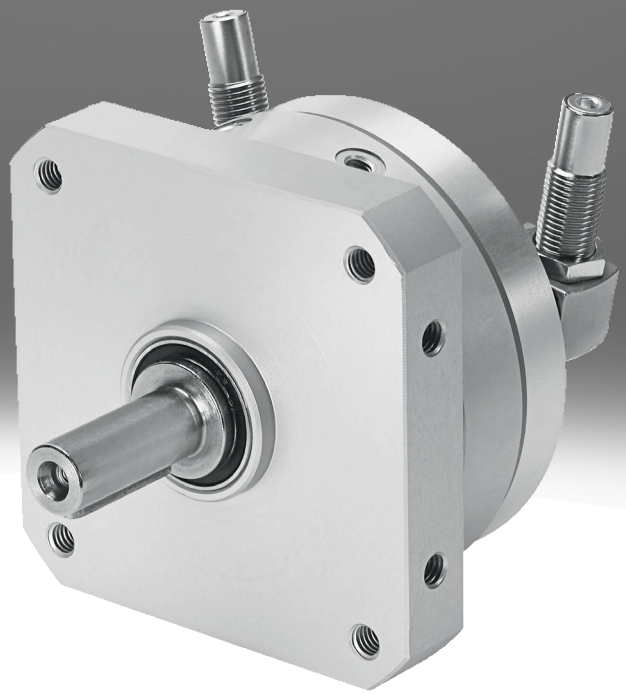

Características

Resumo

- Atuador semirrotativo de dupla ação com aleta giratória
- O ângulo de rotação pode ser ajustado de forma contínua em toda a faixa de rotação
- Alta precisão graças aos batentes fixos metálicos
- Longa vida útil da aleta giratória e do sistema de vedação graças ao poliuretano
- Ajuste fino simples das posições finais possível por meio dos elementos de amortecimento
- A engrenagem mecânica entre o elemento de fim de curso e o atuador semirrotativo evita que o sistema de batente se mova sob carga
- Tipos selecionados de acordo com a diretriz ATEX. Entre em contato com seu parceiro local da Festo.

Diagramas

Link dsm

Os gráficos mostrados nesse documento também estão disponíveis online. Lá é possível exibir valores precisos.

Tipo de construção

[_]	Padrão

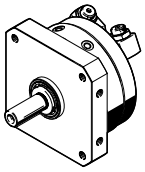

Atuador semirrotativo de dupla ação com aleta giratória
Torques até 40 Nm possíveis

[T]	Asa tandem

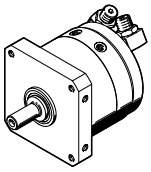

A disposição de duas aletas giratórias no eixo de diversos dentes permite que sejam alcançados torques de até 80 Nm.
A funcionalidade corresponde à do DSM sem aleta giratória em tandem:
- Ângulo de rotação infinitamente ajustável
- Interfaces idênticas
- Acessórios idênticos

Amortecimento

Com a ajuda dos amortecedores, o ângulo de rotação pode ser ajustado em DSM-...-P/-P1/-CC.

[_]	Sem

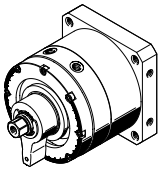

[P]	Anéis/placas amortecedores elásticos de ambos os lados

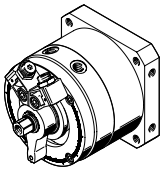

[P1]	Elementos amortecedores elásticos, de ambos os lados, ajustável

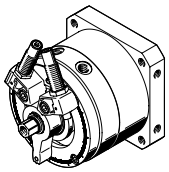

[CC]	Amortecedor de impacto de ambos os lados, autoconfigurável

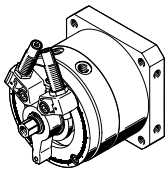

Características

Ângulo de rotação regulável

[FF]	Ângulo de rotação regulável

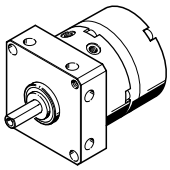

Eixo

[_]	Eixo com chaveta

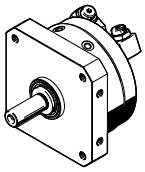

- Para DSM-6/8: Eixo cônico com achatamento
- A partir de DSM-10: Eixo cônico com chaveta

[FW]	Eixo com flange

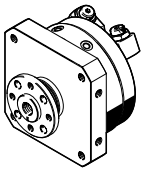

[HD]	Eixo com flange para torques de carga elevados

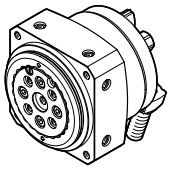

Para tamanhos 12 ... 63
Os elementos de rolamento de alta qualidade, sem folga e pré-carregados permitem torques de carga muito altos e rolamentos muito precisos com alta precisão de movimento.
A funcionalidade corresponde à do DSM-B sem armazenamento pesado:
- Ângulo de rotação infinitamente ajustável
- Interfaces de fixação idênticas
- Acessórios idênticos
- 2 tipos de amortecimento selecionáveis: Amortecimento P1 e CC

Detecção de posição

[A]	Para sensor de proximidade

Para detecção da posição da aleta giratória

Código de tipo

001	Série	
DSM	Atuador semi-rotativo	

002	Tipo de construção	
	Padrão	
T	Asa tandem	

003	Tamanho[mm]	
6	6	
8	8	
10	10	
12	12	
16	16	
25	25	
32	32	
40	40	
63	63	

004	Ângulo de rotação nominal [°]	
90	90	
180	180	
200	200	
240	240	
246	246	
270	270	

005	Amortecimento	
	Sem	
P	Anéis/placas amortecedores elásticos de ambos os lados	
P1	Elementos amortecedores elásticos, de ambos os lados, ajustá-vel	
CC	Amortecedor de impacto de ambos os lados, autoconfigurável	

006	Ângulo de rotação regulável	
	Ângulo de rotação fixo	
FF	Ângulo de rotação regulável	

007	Eixo	
	Eixo com chaveta	
FW	Eixo com flange	
HD	Eixo com flange para torques de carga elevados	

008	Detecção de posição	
	Sem	
A	Para sensor de proximidade	

009	Variante	
	Sem	
B	Série B	

Especificações técnicas

Dados técnicos gerais para DSM-6... 10							
Tamanho	6			8		10	
Tipo de construção	Padrão [_]		Asa tandem [T]	Padrão [_]	Asa tandem [T]	Padrão [_]	Asa tandem [T]
Amortecimento	Anéis/placas amortecedores elásticos de ambos os lados [P]						
Ângulo de rotação regulável	Ângulo de rotação fixo [_]	Ângulo de rotação regulável [FF]	Ângulo de rotação fixo [_]	Ângulo de rotação regulável [FF]	Ângulo de rotação fixo [_]	Ângulo de rotação regulável [FF]	Ângulo de rotação fixo [_]
Conexão pneumática	M3						
Estrutura	Aleta giratória						
Tipo de fixação	Com rosca fêmea						
Posição de instalação	Indiferente						
Ângulo de rotação	0 deg, 90 deg, 180 deg	0 deg, 180 deg	0 deg, 90 deg, 180 deg	0 deg, 180 deg	0 deg, 90 deg, 180 deg	0 deg, 90 deg, 180 deg, 240 deg	0 deg, 200 deg	0 deg, 90 deg, 180 deg, 240 deg
Ângulo de amortecimento	0,5 deg	0 deg	0,5 deg	0 deg	0,5 deg		0 deg	0,5 deg
Repetibilidade	1 deg						
Frequência de giro máx. a 6 bar[1)]	3 Hz					2 Hz, 3 Hz	2 Hz	2 Hz, 3 Hz

1) Para ângulos de rotação de 240°: 2 Hz

Dados técnicos gerais para DSM-6... 10			
Tamanho	6	8	10
Tipo de construção	Asa tandem [T]		
Amortecimento	Anéis/placas amortecedores elásticos de ambos os lados [P]		
Ângulo de rotação regulável	Ângulo de rotação fixo [_]		
Conexão pneumática	M3		
Estrutura	Aleta giratória		
Tipo de fixação	Com rosca fêmea		
Posição de instalação	Indiferente		
Ângulo de rotação	0 deg, 90 deg, 180 deg		0 deg, 90 deg, 180 deg, 240 deg
Ângulo de amortecimento	0,5 deg		
Repetibilidade	1 deg		
Frequência de giro máx. a 6 bar[1)]	3 Hz		2 Hz, 3 Hz

1) Para ângulos de rotação de 240°: 2 Hz

Dados técnicos gerais para DSM-12											
Tamanho	12										
Tipo de construção	Padrão [_]										
Amortecimento	Sem [_]			Anéis/placas amortecedores elásticos de ambos os lados [P]		Elementos amortecedores elásticos, de ambos os lados, ajustável [P1]			Amortecedor de impacto de ambos os lados, autoconfigurável [CC]		
Eixo	Eixo com chaveta [_]	Eixo com flange [FW]	Eixo com flange para torques de carga elevados [HD]	Eixo com chaveta [_]	Eixo com flange [FW]	Eixo com chaveta [_]	Eixo com flange [FW]	Eixo com flange para torques de carga elevados [HD]	Eixo com chaveta [_]	Eixo com flange [FW]	Eixo com flange para torques de carga elevados [HD]
Conexão pneumática	M5										
Estrutura	Aleta giratória										
Tipo de fixação	Com rosca fêmea										
Posição de instalação	Indiferente										
Ângulo de rotação[1)]	0 deg, 270 deg					0 deg, 246 deg					
Ângulo de amortecimento	–			1,8 deg		10 deg			15 deg		
Repetibilidade	–			1 deg		0,1 deg					
Frequência de giro máx. a 6 bar	2 Hz		1,5 Hz	2 Hz				1,5 Hz			1 Hz

1) Para DSM-12: Ângulo de giro limitado (máx. 262°) em conexão com o suporte para sensor SL-DSM-S-...

Especificações técnicas

Dados técnicos gerais para DSM-12						
Tamanho	12					
Tipo de construção	Asa tandem [T]					
Amortecimento	Sem [_]		Anéis/placas amortecedores elásticos de ambos os lados [P]		Amortecedor de impacto de ambos os lados, autoconfigurável [CC]	
Eixo	Eixo com chaveta [_]	Eixo com flange [FW]	Eixo com chaveta [_]	Eixo com flange [FW]	Eixo com chaveta [_]	Eixo com flange [FW]
Conexão pneumática	M5					
Estrutura	Aleta giratória					
Tipo de fixação	Com rosca fêmea					
Posição de instalação	Indiferente					
Ângulo de rotação[1)]	0 deg, 270 deg				0 deg, 246 deg	
Ângulo de amortecimento	–		1,8 deg		15 deg	
Repetibilidade	–		1 deg		0,1 deg	
Frequência de giro máx. a 6 bar	2 Hz				1,5 Hz	

1) Para DSM-12: Ângulo de rotação restrito (máx. 262°) em conexão com o suporte do sensor SL-DSM-S-...

Dados técnicos gerais para DSM-16											
Tamanho	16										
Tipo de construção	Padrão [_]										
Amortecimento	Sem [_]			Anéis/placas amortecedores elásticos de ambos os lados [P]		Elementos amortecedores elásticos, de ambos os lados, ajustável [P1]			Amortecedor de impacto de ambos os lados, autoconfigurável [CC]		
Eixo	Eixo com chaveta [_]	Eixo com flange [FW]	Eixo com flange para torques de carga elevados [HD]	Eixo com chaveta [_]	Eixo com flange [FW]	Eixo com chaveta [_]	Eixo com flange [FW]	Eixo com flange para torques de carga elevados [HD]	Eixo com chaveta [_]	Eixo com flange [FW]	Eixo com flange para torques de carga elevados [HD]
Conexão pneumática	M5										
Estrutura	Aleta giratória										
Tipo de fixação	Com rosca fêmea										
Posição de instalação	Indiferente										
Ângulo de rotação	0 deg, 270 deg					0 deg, 246 deg					
Ângulo de amortecimento	–			1,4 deg		9 deg			12 deg		
Repetibilidade	–			1 deg		0,1 deg					
Frequência de giro máx. a 6 bar	2 Hz		1,5 Hz	2 Hz				1,5 Hz	1 Hz		

Dados técnicos gerais para DSM-16						
Tamanho	16					
Tipo de construção	Asa tandem [T]					
Amortecimento	Sem [_]		Anéis/placas amortecedores elásticos de ambos os lados [P]		Amortecedor de impacto de ambos os lados, autoconfigurável [CC]	
Eixo	Eixo com chaveta [_]	Eixo com flange [FW]	Eixo com chaveta [_]	Eixo com flange [FW]	Eixo com chaveta [_]	Eixo com flange [FW]
Conexão pneumática	M5					
Estrutura	Aleta giratória					
Tipo de fixação	Com rosca fêmea					
Posição de instalação	Indiferente					
Ângulo de rotação	0 deg, 270 deg				0 deg, 246 deg	
Ângulo de amortecimento	–		1,4 deg		12 deg	
Repetibilidade	–		1 deg		0,1 deg	
Frequência de giro máx. a 6 bar	2 Hz				1 Hz	

Especificações técnicas

Dados técnicos gerais para DSM-25											
Tamanho	25										
Tipo de construção	Padrão [_]										
Amortecimento	Sem [_]			Anéis/placas amortecedores elásticos de ambos os lados [P]		Elementos amortecedores elásticos, de ambos os lados, ajustável [P1]			Amortecedor de impacto de ambos os lados, autoconfigurável [CC]		
Eixo	Eixo com chaveta [_]	Eixo com flange [FW]	Eixo com flange para torques de carga elevados [HD]	Eixo com chaveta [_]	Eixo com flange [FW]	Eixo com chaveta [_]	Eixo com flange [FW]	Eixo com flange para torques de carga elevados [HD]	Eixo com chaveta [_]	Eixo com flange [FW]	Eixo com flange para torques de carga elevados [HD]
Conexão pneumática	M5										
Estrutura	Aleta giratória										
Tipo de fixação	Com rosca fêmea										
Posição de instalação	Indiferente										
Ângulo de rotação	0 deg, 270 deg					0 deg, 246 deg					
Ângulo de amortecimento	–			1,2 deg		7,5 deg			10 deg		
Repetibilidade	–			1 deg		0,1 deg					
Frequência de giro máx. a 6 bar	2 Hz		1,5 Hz	2 Hz				1,5 Hz	1 Hz		

Dados técnicos gerais para DSM-25						
Tamanho	25					
Tipo de construção	Asa tandem [T]					
Amortecimento	Sem [_]		Anéis/placas amortecedores elásticos de ambos os lados [P]		Amortecedor de impacto de ambos os lados, autoconfigurável [CC]	
Eixo	Eixo com chaveta [_]	Eixo com flange [FW]	Eixo com chaveta [_]	Eixo com flange [FW]	Eixo com chaveta [_]	Eixo com flange [FW]
Conexão pneumática	M5					
Estrutura	Aleta giratória					
Tipo de fixação	Com rosca fêmea					
Posição de instalação	Indiferente					
Ângulo de rotação	0 deg, 270 deg				0 deg, 246 deg	
Ângulo de amortecimento	–		1,2 deg		10 deg	
Repetibilidade	–		1 deg		0,1 deg	
Frequência de giro máx. a 6 bar	2 Hz				1 Hz	

Dados técnicos gerais para DSM-32											
Tamanho	32										
Tipo de construção	Padrão [_]										
Amortecimento	Sem [_]			Anéis/placas amortecedores elásticos de ambos os lados [P]		Elementos amortecedores elásticos, de ambos os lados, ajustável [P1]			Amortecedor de impacto de ambos os lados, autoconfigurável [CC]		
Eixo	Eixo com chaveta [_]	Eixo com flange [FW]	Eixo com flange para torques de carga elevados [HD]	Eixo com chaveta [_]	Eixo com flange [FW]	Eixo com chaveta [_]	Eixo com flange [FW]	Eixo com flange para torques de carga elevados [HD]	Eixo com chaveta [_]	Eixo com flange [FW]	Eixo com flange para torques de carga elevados [HD]
Conexão pneumática	G1/8										
Estrutura	Aleta giratória										
Tipo de fixação	Com rosca fêmea										
Posição de instalação	Indiferente										
Ângulo de rotação	0 deg, 270 deg					0 deg, 246 deg					
Ângulo de amortecimento	–			1,4 deg		6,5 deg			12 deg		
Repetibilidade	–			1 deg		0,1 deg					
Frequência de giro máx. a 6 bar	2 Hz		1,5 Hz	2 Hz				1,5 Hz	0,7 Hz		0,5 Hz

Especificações técnicas

Dados técnicos para DSM-32						
Tamanho	32					
Tipo de construção	Asa tandem [T]					
Amortecimento	Sem [_]		Anéis/placas amortecedores elásticos de ambos os lados [P]		Amortecedor de impacto de ambos os lados, autoconfigurável [CC]	
Eixo	Eixo com chaveta [_]	Eixo com flange [FW]	Eixo com chaveta [_]	Eixo com flange [FW]	Eixo com chaveta [_]	Eixo com flange [FW]
Conexão pneumática	G1/8					
Estrutura	Aleta giratória					
Tipo de fixação	Com rosca fêmea					
Posição de instalação	Indiferente					
Ângulo de rotação	0 deg, 270 deg				0 deg, 246 deg	
Ângulo de amortecimento	–		1,4 deg		12 deg	
Repetibilidade	–		1 deg		0,1 deg	
Frequência de giro máx. a 6 bar	2 Hz				0,7 Hz	

Dados técnicos gerais para DSM-40												
Tamanho	40											
Tipo de construção	Padrão [_]											
Amortecimento	Sem [_]			Anéis/placas amortecedores elásticos de ambos os lados [P]		Elementos amortecedores elásticos, de ambos os lados, ajustável [P1]			Amortecedor de impacto de ambos os lados, autoconfigurável [CC]			
Eixo	Eixo com chaveta [_]	Eixo com flange [FW]	Eixo com flange para torques de carga elevados [HD]	Eixo com chaveta [_]	Eixo com flange [FW]	Eixo com chaveta [_]	Eixo com flange [FW]	Eixo com flange para torques de carga elevados [HD]	Eixo com chaveta [_]	Eixo com flange [FW]	Eixo com flange para torques de carga elevados [HD]	
Conexão pneumática	G1/8											
Estrutura	Aleta giratória											
Tipo de fixação	Com rosca fêmea											
Posição de instalação	Indiferente											
Ângulo de rotação	0 deg, 270 deg					0 deg, 240 deg						
Ângulo de amortecimento	–			2 deg		6,5 deg			16 deg			
Repetibilidade	–			1 deg		0,1 deg						
Frequência de giro máx. a 6 bar	2 Hz		1,5 Hz	2 Hz				1,5 Hz	0,7 Hz		0,5 Hz	

Dados técnicos gerais para DSM-40						
Tamanho	40					
Tipo de construção	Asa tandem [T]					
Amortecimento	Sem [_]		Anéis/placas amortecedores elásticos de ambos os lados [P]		Amortecedor de impacto de ambos os lados, autoconfigurável [CC]	
Eixo	Eixo com chaveta [_]	Eixo com flange [FW]	Eixo com chaveta [_]	Eixo com flange [FW]	Eixo com chaveta [_]	Eixo com flange [FW]
Conexão pneumática	G1/8					
Estrutura	Aleta giratória					
Tipo de fixação	Com rosca fêmea					
Posição de instalação	Indiferente					
Ângulo de rotação	0 deg, 270 deg				0 deg, 240 deg	
Ângulo de amortecimento	–		2 deg		16 deg	
Repetibilidade	–		1 deg		0,1 deg	
Frequência de giro máx. a 6 bar	2 Hz				0,7 Hz	

Especificações técnicas

Dados técnicos gerais para DSM-63											
Tamanho	63										
Tipo de construção	Padrão [_]										
Amortecimento	Sem [_]			Anéis/placas amortecedores elásticos de ambos os lados [P]		Elementos amortecedores elásticos, de ambos os lados, ajustável [P1]			Amortecedor de impacto de ambos os lados, autoconfigurável [CC]		
Eixo	Eixo com chaveta [_]	Eixo com flange [FW]	Eixo com flange para torques de carga elevados [HD]	Eixo com chaveta [_]	Eixo com flange [FW]	Eixo com chaveta [_]	Eixo com flange [FW]	Eixo com flange para torques de carga elevados [HD]	Eixo com chaveta [_]	Eixo com flange [FW]	Eixo com flange para torques de carga elevados [HD]
Conexão pneumática	G1/4										
Estrutura	Aleta giratória										
Tipo de fixação	Com rosca fêmea										
Posição de instalação	Indiferente										
Ângulo de rotação	0 deg, 270 deg					0 deg, 240 deg					
Ângulo de amortecimento	–			2 deg		6 deg			17,5 deg		
Repetibilidade	–			1 deg		0,1 deg					
Frequência de giro máx. a 6 bar	1,6 Hz		1 Hz	1,6 Hz				1 Hz	0,6 Hz		0,5 Hz

Dados técnicos gerais para DSM-63						
Tamanho	63					
Tipo de construção	Asa tandem [T]					
Amortecimento	Sem [_]		Anéis/placas amortecedores elásticos de ambos os lados [P]		Amortecedor de impacto de ambos os lados, autoconfigurável [CC]	
Eixo	Eixo com chaveta [_]	Eixo com flange [FW]	Eixo com chaveta [_]	Eixo com flange [FW]	Eixo com chaveta [_]	Eixo com flange [FW]
Conexão pneumática	G1/4					
Estrutura	Aleta giratória					
Tipo de fixação	Com rosca fêmea					
Posição de instalação	Indiferente					
Ângulo de rotação	0 ... 270 deg				0 ... 240 deg	
Ângulo de amortecimento	–		2 deg		17,5 deg	
Repetibilidade	–		1 deg		0,1 deg	
Frequência de giro máx. a 6 bar	1,6 Hz				0,6 Hz	

Condições operacionais e ambientais para DSM-6 ... 10												
Tamanho	6				8				10			
Tipo de construção	Padrão [_]		Asa tandem [T]		Padrão [_]		Asa tandem [T]		Padrão [_]		Asa tandem [T]	
Eixo	Eixo com chaveta [_]	Eixo com flange [FW]	Eixo com chaveta [_]	Eixo com flange [FW]	Eixo com chaveta [_]	Eixo com flange [FW]	Eixo com chaveta [_]	Eixo com flange [FW]	Eixo com chaveta [_]	Eixo com flange [FW]	Eixo com chaveta [_]	Eixo com flange [FW]
Meio de operação	Ar comprimido conforme ISO 8573-1:2010 [7:4:4]											
Observação sobre o meio de operação/controle	Admite operação com ar lubrificado (uso obrigatório de ar lubrificado na operação posterior)											
Pressão operacional	50,75 ... 116 psi		58 ... 116 psi		50,75 ... 116 psi		58 ... 116 psi		36,25 ... 116 psi		50,75 ... 116 psi	
Pressão operacional	3,5 ... 8 bar		4 ... 8 bar		3,5 ... 8 bar		4 ... 8 bar		2,5 ... 8 bar		3,5 ... 8 bar	
Temperatura ambiente	0 ... 60 oC											

Especificações técnicas

Condições operacionais e ambientais para DSM-12/-16

Tamanho	12				16			
Tipo de construção	Padrão [_]			Asa tandem [T]	Padrão [_]			Asa tandem [T]
Eixo	Eixo com chaveta [_]	Eixo com flange [FW]	Eixo com flange para torques de carga elevados [HD]	Eixo com chaveta [_]		Eixo com flange [FW]	Eixo com flange para torques de carga elevados [HD]	Eixo com chaveta [_]
Meio de operação	Ar comprimido conforme ISO 8573-1:2010 [7:-:-]							
Observação sobre o meio de operação/controle	Admite operação com ar lubrificado (uso obrigatório de ar lubrificado na operação posterior)							
Pressão operacional	29 ... 145 psi		43,5 ... 145 psi	36,25 ... 145 psi	26,1 ... 145 psi		43,5 ... 145 psi	36,25 ... 145 psi
Pressão operacional	2 ... 10 bar		3 ... 10 bar	2,5 ... 10 bar	1,8 ... 10 bar		3 ... 10 bar	2,5 ... 10 bar
Temperatura ambiente	-10 ... 60 oC							

Condições operacionais e ambientais para DSM-25/-32

Tamanho	25					32				
Tipo de construção	Padrão [_]			Asa tandem [T]		Padrão [_]			Asa tandem [T]	
Eixo	Eixo com chaveta [_]	Eixo com flange [FW]	Eixo com flange para torques de carga elevados [HD]	Eixo com chaveta [_]	Eixo com flange [FW]	Eixo com chaveta [_]	Eixo com flange [FW]	Eixo com flange para torques de carga elevados [HD]	Eixo com chaveta [_]	Eixo com flange [FW]
Meio de operação	Ar comprimido conforme ISO 8573-1:2010 [7:-:-]									
Observação sobre o meio de operação/controle	Admite operação com ar lubrificado (uso obrigatório de ar lubrificado na operação posterior)									
Pressão operacional	21,75 ... 145 psi		29 ... 145 psi			21,75 ... 145 psi		29 ... 145 psi		
Pressão operacional	1,5 ... 10 bar		2 ... 10 bar			1,5 ... 10 bar		2 ... 10 bar		
Temperatura ambiente	-10 ... 60 oC									

Dados técnicos gerais para DSM-40/-63

Tamanho	40					63				
Tipo de construção	Padrão [_]			Asa tandem [T]		Padrão [_]			Asa tandem [T]	
Eixo	Eixo com chaveta [_]	Eixo com flange [FW]	Eixo com flange para torques de carga elevados [HD]	Eixo com chaveta [_]	Eixo com flange [FW]	Eixo com chaveta [_]	Eixo com flange [FW]	Eixo com flange para torques de carga elevados [HD]	Eixo com chaveta [_]	Eixo com flange [FW]
Meio de operação	Ar comprimido conforme ISO 8573-1:2010 [7:-:-]									
Observação sobre o meio de operação/controle	Admite operação com ar lubrificado (uso obrigatório de ar lubrificado na operação posterior)									
Pressão operacional	21,75 ... 145 psi		29 ... 145 psi			21,75 ... 145 psi		29 ... 145 psi		
Pressão operacional	1,5 ... 10 bar		2 ... 10 bar			1,5 ... 10 bar		2 ... 10 bar		
Temperatura ambiente	-10 ... 60 oC									

Forças e torques

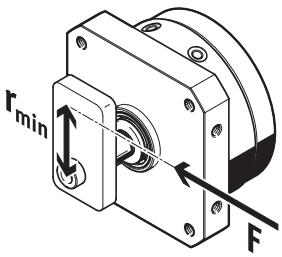

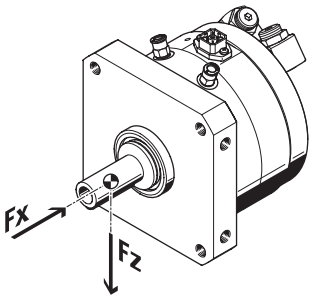

Se os atuadores semirrotativos DSM-...-A-B forem usados sem um sistema de batente ou se os momentos de inércia da massa forem excedidos, deverão ser usados batentes externos. Um raio mínimo para o eixo de saída (rmin) deve ser mantido. A força de parada não deve exceder a força máxima.

Especificações técnicas

Forças e torques para DSM-6... 10

Tamanho	6				8				10			
Tipo de construção	Padrão [_]		Asa tandem [T]		Padrão [_]		Asa tandem [T]		Padrão [_]		Asa tandem [T]	
Eixo	Eixo com chaveta [_]	Eixo com flange [FW]	Eixo com chaveta [_]	Eixo com flange [FW]	Eixo com chaveta [_]	Eixo com flange [FW]	Eixo com chaveta [_]	Eixo com flange [FW]	Eixo com chaveta [_]	Eixo com flange [FW]	Eixo com chaveta [_]	Eixo com flange [FW]
Torque teórico a 6 bar	0,15 Nm		0,3 Nm		0,35 Nm		0,7 Nm		0,85 Nm		1,7 Nm	
Raio de parada permitido	≥10 mm								≥13 mm			
Força de impacto máx.	15 N				30 N				60 N			
Força radial máxima[1)]	15 N				20 N				30 N			
Força axial máx.[2)]	10 N											

1) O ponto de referência para as forças é o eixo de rotação e o centro do eixo de saída
2) O ponto de referência para as forças é o eixo de rotação e o centro do eixo de saída

Forças e torques para DSM-12/-16

Tamanho	12					16			
Tipo de construção	Padrão [_]			Asa tandem [T]		Padrão [_]			Asa tandem [T]
Eixo	Eixo com chaveta [_]	Eixo com flange [FW]	Eixo com flange para torques de carga elevados [HD]	Eixo com chaveta [_]		Eixo com flange [FW]	Eixo com flange para torques de carga elevados [HD]		Eixo com chaveta [_]
Torque teórico a 6 bar	1,25 Nm			2,5 Nm					5 Nm
Raio de parada permitido	≥15 mm					≥17 mm			
Força de impacto máx.	90 N					160 N			
Força radial máxima[1)]	45 N		200 N	45 N		75 N	300 N		75 N
Força axial máx.[2)]	18 N		180 N	18 N		30 N	290 N		30 N

1) O ponto de referência para as forças é o eixo de rotação e o centro do eixo de saída
2) O ponto de referência para as forças é o eixo de rotação e o centro do eixo de saída

Forças e torques para DSM-25/-32

Tamanho	25					32				
Tipo de construção	Padrão [_]			Asa tandem [T]		Padrão [_]			Asa tandem [T]	
Eixo	Eixo com chaveta [_]	Eixo com flange [FW]	Eixo com flange para torques de carga elevados [HD]	Eixo com chaveta [_]	Eixo com flange [FW]	Eixo com chaveta [_]	Eixo com flange [FW]	Eixo com flange para torques de carga elevados [HD]	Eixo com chaveta [_]	Eixo com flange [FW]
Torque teórico a 6 bar	5 Nm			10 Nm					20 Nm	
Raio de parada permitido	≥21 mm					≥28 mm				
Força de impacto máx.	320 N					480 N				
Força radial máxima[1)]	120 N		450 N	120 N		200 N		550 N	200 N	
Força axial máx.[2)]	50 N		350 N	50 N		75 N		450 N	75 N	

1) O ponto de referência para as forças é o eixo de rotação e o centro do eixo de saída
2) O ponto de referência para as forças é o eixo de rotação e o centro do eixo de saída

Forças e torques para DSM-40/-63

Tamanho	40					63				
Tipo de construção	Padrão [_]			Asa tandem [T]		Padrão [_]			Asa tandem [T]	
Eixo	Eixo com chaveta [_]	Eixo com flange [FW]	Eixo com flange para torques de carga elevados [HD]	Eixo com chaveta [_]	Eixo com flange [FW]	Eixo com chaveta [_]	Eixo com flange [FW]	Eixo com flange para torques de carga elevados [HD]	Eixo com chaveta [_]	Eixo com flange [FW]
Torque teórico a 6 bar	20 Nm			40 Nm					80 Nm	
Raio de parada permitido	≥40 mm					≥50 mm				
Força de impacto máx.	650 N					1.050 N				
Força radial máxima[1)]	350 N		1.200 N	350 N		500 N		1.600 N	500 N	
Força axial máx.[2)]	120 N		950 N	120 N		500 N		1.300 N	500 N	

1) O ponto de referência para as forças é o eixo de rotação e o centro do eixo de saída
2) O ponto de referência para as forças é o eixo de rotação e o centro do eixo de saída

Especificações técnicas

Momento de inércia para DSM-6 ... 10			
Tamanho	6	8	10
Amortecimento	Anéis/placas amortecedores elásticos de ambos os lados [P]		
Momento de inércia permitido	0,00065 kgm²	0,0013 kgm²	0,0026 kgm²

Momento de inércia para DSM-12/-16					
Tamanho	12			16	
Amortecimento	Sem [_]	Anéis/placas amortecedores elásticos de ambos os lados [P]	Amortecedor de impacto de ambos os lados, autoconfigurável [CC]	Sem [_]	Anéis/placas amortecedores elásticos de ambos os lados [P]
Momento de inércia permitido	–	0,005 kgm²	0,008 kgm²	–	0,01 kgm²

Momento de inércia para DSM-25/-32								
Tamanho	25				32			
Amortecimento	Sem [_]	Anéis/placas amortecedores elásticos de ambos os lados [P]	Elementos amortecedores elásticos, de ambos os lados, ajustável [P1]	Amortecedor de impacto de ambos os lados, autoconfigurável [CC]	Sem [_]	Anéis/placas amortecedores elásticos de ambos os lados [P]	Elementos amortecedores elásticos, de ambos os lados, ajustável [P1]	Amortecedor de impacto de ambos os lados, autoconfigurável [CC]
Momento de inércia permitido	–	0,015 kgm²	0,045 kgm²	0,03 kgm²	–	0,025 kgm²	0,075 kgm²	0,05 kgm²

Momento de inércia para DSM-40/-63								
Tamanho	40				63			
Amortecimento	Sem [_]	Anéis/placas amortecedores elásticos de ambos os lados [P]	Elementos amortecedores elásticos, de ambos os lados, ajustável [P1]	Amortecedor de impacto de ambos os lados, autoconfigurável [CC]	Sem [_]	Anéis/placas amortecedores elásticos de ambos os lados [P]	Elementos amortecedores elásticos, de ambos os lados, ajustável [P1]	Amortecedor de impacto de ambos os lados, autoconfigurável [CC]
Momento de inércia permitido	–	0,035 kgm²	0,105 kgm²	0,11 kgm²	–	0,15 kgm²	0,45 kgm²	0,5 kgm²

Pesos para DSM-6										
Tamanho	6									
Tipo de construção	Padrão [_]								Asa tandem [T]	
Eixo	Eixo com chaveta [_]				Eixo com flange [FW]				Eixo com chaveta [_]	Eixo com flange [FW]
Ângulo de rotação regulável	Ângulo de rotação fixo [_]		Ângulo de rotação regulável [FF]		Ângulo de rotação fixo [_]		Ângulo de rotação regulável [FF]		Ângulo de rotação fixo [_]	
Detecção de posição	Sem [_]	Para sensor de proximidade [A]	Sem [_]	Para sensor de proximidade [A]	Sem [_]	Para sensor de proximidade [A]	Sem [_]	Para sensor de proximidade [A]	Sem [_]	
Peso do produto	45 g	50 g	70 g	85 g	51 g	56 g	76 g	91 g	60 g	65 g

Pesos para DSM-8										
Tamanho	8									
Tipo de construção	Padrão [_]								Asa tandem [T]	
Eixo	Eixo com chaveta [_]				Eixo com flange [FW]				Eixo com chaveta [_]	Eixo com flange [FW]
Ângulo de rotação regulável	Ângulo de rotação fixo [_]		Ângulo de rotação regulável [FF]		Ângulo de rotação fixo [_]		Ângulo de rotação regulável [FF]		Ângulo de rotação fixo [_]	
Detecção de posição	Sem [_]	Para sensor de proximidade [A]	Sem [_]	Para sensor de proximidade [A]	Sem [_]	Para sensor de proximidade [A]	Sem [_]	Para sensor de proximidade [A]	Sem [_]	
Peso do produto	78 g	85 g	140 g	155 g	85 g	92 g	147 g	162 g	110 g	117 g

Especificações técnicas

Pesos para DSM-10

Tamanho	10									
Tipo de construção	Padrão [_]								Asa tandem [T]	
Eixo	Eixo com chaveta [_]				Eixo com flange [FW]				Eixo com chaveta [_]	Eixo com flange [FW]
Ângulo de rotação regulável	Ângulo de rotação fixo [_]		Ângulo de rotação regulável [FF]		Ângulo de rotação fixo [_]		Ângulo de rotação regulável [FF]		Ângulo de rotação fixo [_]	
Detecção de posição	Sem [_]	Para sensor de proximidade [A]	Sem [_]	Para sensor de proximidade [A]	Sem [_]	Para sensor de proximidade [A]	Sem [_]	Para sensor de proximidade [A]	Sem [_]	
Peso do produto	140 g	149 g	240 g	255 g	150 g	159 g	250 g	265 g	200 g	210 g

Pesos para DSM-12

Tamanho	12										
Eixo	Eixo com chaveta [_]				Eixo com flange [FW]				Eixo com flange para torques de carga elevados [HD]		
Amortecimento	Sem [_]	Anéis/placas amortecedores elásticos de ambos os lados [P]	Elementos amortecedores elásticos, de ambos os lados, ajustável [P1]	Amortecedor de impacto de ambos os lados, autoconfigurável [CC]	Sem [_]	Anéis/placas amortecedores elásticos de ambos os lados [P]	Elementos amortecedores elásticos, de ambos os lados, ajustável [P1]	Amortecedor de impacto de ambos os lados, autoconfigurável [CC]	Sem [_]	Elementos amortecedores elásticos, de ambos os lados, ajustável [P1]	Amortecedor de impacto de ambos os lados, autoconfigurável [CC]
Peso do produto	240 g	275 g	285 g		260 g	293 g	303 g	300 g	375 g	420 g	

Pesos para DSM-12 com aleta giratória em tandem

Tamanho	12					
Eixo	Eixo com chaveta [_]			Eixo com flange [FW]		
Amortecimento	Sem [_]	Anéis/placas amortecedores elásticos de ambos os lados [P]	Amortecedor de impacto de ambos os lados, autoconfigurável [CC]	Sem [_]	Anéis/placas amortecedores elásticos de ambos os lados [P]	Amortecedor de impacto de ambos os lados, autoconfigurável [CC]
Peso do produto	330 g	365 g	375 g	350 g	383 g	390 g

Pesos para DSM-16

Tamanho	16										
Eixo	Eixo com chaveta [_]				Eixo com flange [FW]				Eixo com flange para torques de carga elevados [HD]		
Amortecimento	Sem [_]	Anéis/placas amortecedores elásticos de ambos os lados [P]	Elementos amortecedores elásticos, de ambos os lados, ajustável [P1]	Amortecedor de impacto de ambos os lados, autoconfigurável [CC]	Sem [_]	Anéis/placas amortecedores elásticos de ambos os lados [P]	Elementos amortecedores elásticos, de ambos os lados, ajustável [P1]	Amortecedor de impacto de ambos os lados, autoconfigurável [CC]	Sem [_]	Elementos amortecedores elásticos, de ambos os lados, ajustável [P1]	Amortecedor de impacto de ambos os lados, autoconfigurável [CC]
Peso do produto	410 g	470 g	475 g	480 g	450 g	510 g	515 g	520 g	625 g	700 g	705 g

Pesos para DSM-16 com aleta giratória em tandem

Tamanho	16					
Eixo	Eixo com chaveta [_]			Eixo com flange [FW]		
Amortecimento	Sem [_]	Anéis/placas amortecedores elásticos de ambos os lados [P]	Amortecedor de impacto de ambos os lados, autoconfigurável [CC]	Sem [_]	Anéis/placas amortecedores elásticos de ambos os lados [P]	Amortecedor de impacto de ambos os lados, autoconfigurável [CC]
Peso do produto	590 g	650 g	660 g	630 g	690 g	700 g

Especificações técnicas

Pesos para DSM-25											
Tamanho	25										
Eixo	Eixo com chaveta [_]				Eixo com flange [FW]				Eixo com flange para torques de carga elevados [HD]		
Amortecimento	Sem [_]	Anéis/placas amortecedores elásticos de ambos os lados [P]	Elementos amortecedores elásticos, de ambos os lados, ajustável [P1]	Amortecedor de impacto de ambos os lados, autoconfigurável [CC]	Sem [_]	Anéis/placas amortecedores elásticos de ambos os lados [P]	Elementos amortecedores elásticos, de ambos os lados, ajustável [P1]	Amortecedor de impacto de ambos os lados, autoconfigurável [CC]	Sem [_]	Elementos amortecedores elásticos, de ambos os lados, ajustável [P1]	Amortecedor de impacto de ambos os lados, autoconfigurável [CC]
Peso do produto	620 g	700 g	715 g	710 g	645 g	725 g	740 g	735 g	950 g	1.015 g	1.010 g

Pesos para DSM-25 com aleta giratória em tandem						
Tamanho	25					
Eixo	Eixo com chaveta [_]			Eixo com flange [FW]		
Amortecimento	Sem [_]	Anéis/placas amortecedores elásticos de ambos os lados [P]	Amortecedor de impacto de ambos os lados, autoconfigurável [CC]	Sem [_]	Anéis/placas amortecedores elásticos de ambos os lados [P]	Amortecedor de impacto de ambos os lados, autoconfigurável [CC]
Peso do produto	890 g	970 g	980 g	915 g	995 g	1.005 g

Pesos para DSM-32											
Tamanho	32										
Eixo	Eixo com chaveta [_]				Eixo com flange [FW]				Eixo com flange para torques de carga elevados [HD]		
Amortecimento	Sem [_]	Anéis/placas amortecedores elásticos de ambos os lados [P]	Elementos amortecedores elásticos, de ambos os lados, ajustável [P1]	Amortecedor de impacto de ambos os lados, autoconfigurável [CC]	Sem [_]	Anéis/placas amortecedores elásticos de ambos os lados [P]	Elementos amortecedores elásticos, de ambos os lados, ajustável [P1]	Amortecedor de impacto de ambos os lados, autoconfigurável [CC]	Sem [_]	Elementos amortecedores elásticos, de ambos os lados, ajustável [P1]	Amortecedor de impacto de ambos os lados, autoconfigurável [CC]
Peso do produto	1.250 g	1.425 g	1.475 g	1.460 g	1.325 g	1.500 g	1.550 g		1.810 g	2.035 g	2.020 g

Pesos para DSM-32 com aleta giratória em tandem						
Tamanho	32					
Eixo	Eixo com chaveta [_]			Eixo com flange [FW]		
Amortecimento	Sem [_]	Anéis/placas amortecedores elásticos de ambos os lados [P]	Amortecedor de impacto de ambos os lados, autoconfigurável [CC]	Sem [_]	Anéis/placas amortecedores elásticos de ambos os lados [P]	Amortecedor de impacto de ambos os lados, autoconfigurável [CC]
Peso do produto	1.865 g	2.040 g	2.075 g	1.940 g	2.115 g	2.165 g

Pesos para DSM-40											
Tamanho	40										
Eixo	Eixo com chaveta [_]				Eixo com flange [FW]				Eixo com flange para torques de carga elevados [HD]		
Amortecimento	Sem [_]	Anéis/placas amortecedores elásticos de ambos os lados [P]	Elementos amortecedores elásticos, de ambos os lados, ajustável [P1]	Amortecedor de impacto de ambos os lados, autoconfigurável [CC]	Sem [_]	Anéis/placas amortecedores elásticos de ambos os lados [P]	Elementos amortecedores elásticos, de ambos os lados, ajustável [P1]	Amortecedor de impacto de ambos os lados, autoconfigurável [CC]	Sem [_]	Elementos amortecedores elásticos, de ambos os lados, ajustável [P1]	Amortecedor de impacto de ambos os lados, autoconfigurável [CC]
Peso do produto	2.400 g	2.700 g	2.870 g	2.800 g	2.535 g	2.835 g	3.005 g	2.935 g	3.712 g	4.100 g	4.030 g

Especificações técnicas

Pesos para DSM-40 com aleta giratória em tandem

Tamanho	40					
Eixo	Eixo com chaveta [_]			Eixo com flange [FW]		
Amortecimento	Sem [_]	Anéis/placas amortecedores elásticos de ambos os lados [P]	Amortecedor de impacto de ambos os lados, autoconfigurável [CC]	Sem [_]	Anéis/placas amortecedores elásticos de ambos os lados [P]	Amortecedor de impacto de ambos os lados, autoconfigurável [CC]
Peso do produto	3.570 g	3.870 g	3.970 g	3.705 g	4.005 g	4.105 g

Pesos para DSM-63

Tamanho	63										
Eixo	Eixo com chaveta [_]				Eixo com flange [FW]				Eixo com flange para torques de carga elevados [HD]		
Amortecimento	Sem [_]	Anéis/placas amortecedores elásticos de ambos os lados [P]	Elementos amortecedores elásticos, de ambos os lados, ajustável [P1]	Amortecedor de impacto de ambos os lados, autoconfigurável [CC]	Sem [_]	Anéis/placas amortecedores elásticos de ambos os lados [P]	Elementos amortecedores elásticos, de ambos os lados, ajustável [P1]	Amortecedor de impacto de ambos os lados, autoconfigurável [CC]	Sem [_]	Elementos amortecedores elásticos, de ambos os lados, ajustável [P1]	Amortecedor de impacto de ambos os lados, autoconfigurável [CC]
Peso do produto	4.220 g	4.900 g	5.090 g	5.150 g	4.475 g	5.150 g	5.340 g	5.400 g	5.730 g	6.600 g	6.660 g

Pesos para DSM-63 com aleta giratória em tandem

Tamanho	63					
Eixo	Eixo com chaveta [_]			Eixo com flange [FW]		
Amortecimento	Sem [_]	Anéis/placas amortecedores elásticos de ambos os lados [P]	Amortecedor de impacto de ambos os lados, autoconfigurável [CC]	Sem [_]	Anéis/placas amortecedores elásticos de ambos os lados [P]	Amortecedor de impacto de ambos os lados, autoconfigurável [CC]
Peso do produto	6.050 g	6.730 g	6.980 g	6.305 g	6.980 g	7.230 g

Materiais

Série	Atuador semi-rotativo [DSM]								
Tamanho	6	8	10	12	16	25	32	40	63
Material corpo	Alumínio, Anodizado			Alumínio anodizado					
Material do eixo do acionamento	aço inoxidável de alta liga			Aço, Niquelado					
Material vedações	TPE-U(PU)								
Indicação sobre os materiais	Em conformidade com RoHS								
Conformidade LABS	VDMA24364-B2-L, VDMA24364-B1/B2-L								

Excentricidade axial e concentricidade para DSM-...-HD

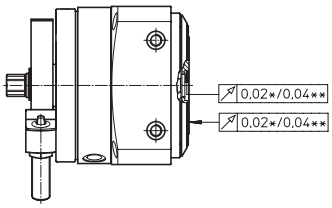

Excentricidade axial:
Medido na superfície do prato giratório, na borda do prato, em estado novo.

Concentricidade:
Medido na centralização do prato giratório, em estado novo.

Excentricidade axial/concentricidade:
DSM-12/-16/-25: ≤ 0,02 mm
DSM-32/-40/-63: ≤ 0,04 mm

* DSM-12-...-25
** DSM-32-...-63

Especificações técnicas

Momento de inércia de massa J em função do tempo de giro t para DSM-6

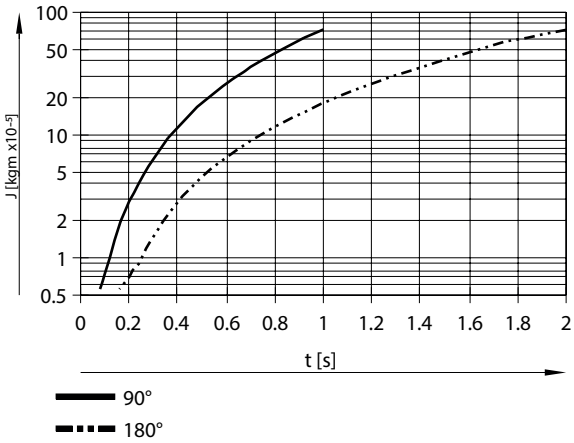

Momento de inércia de massa J em função do tempo de giro t para DSM-8

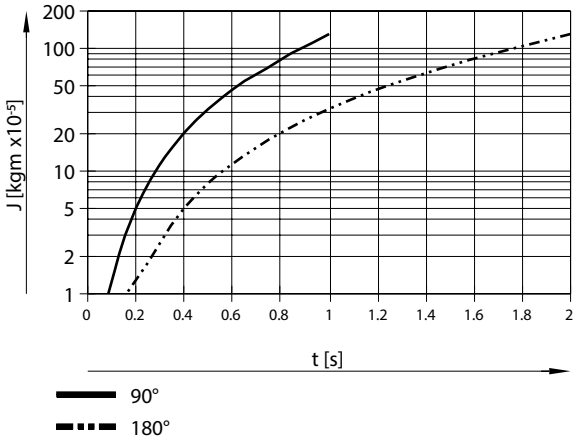

Momento de inércia de massa J em função do tempo de giro t para DSM-10

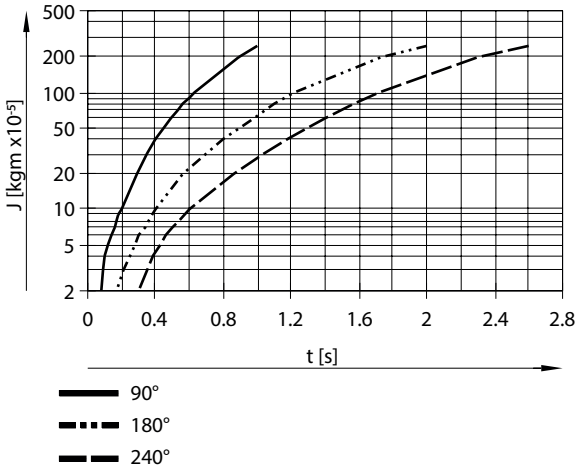

Especificações técnicas

Momento de inércia de massa J em função do tempo de giro t com amortecimento P para DSM-12

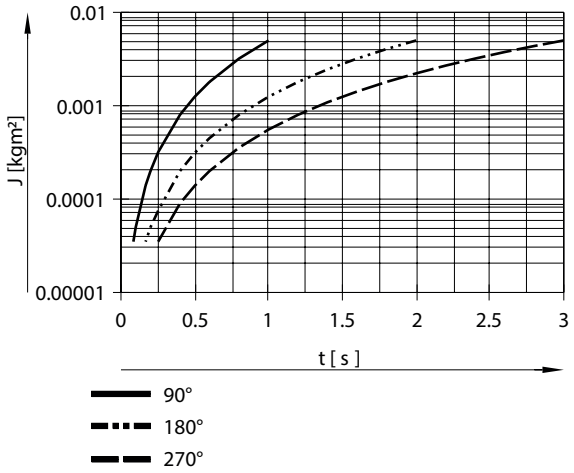

Momento de inércia de massa J em função do tempo de giro t com amortecimento P para DSM-16

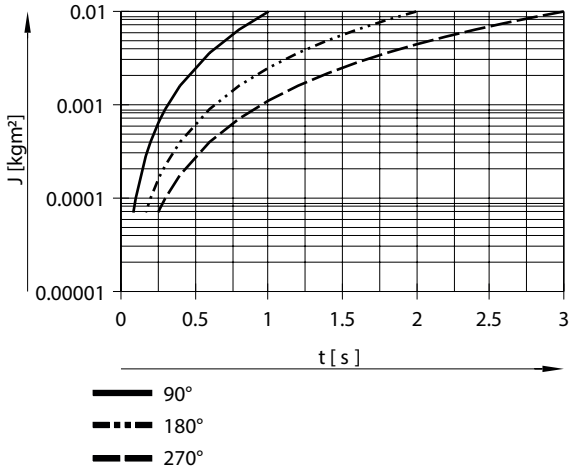

Momento de inércia de massa J em função do tempo de giro t com amortecimento P para DSM-25

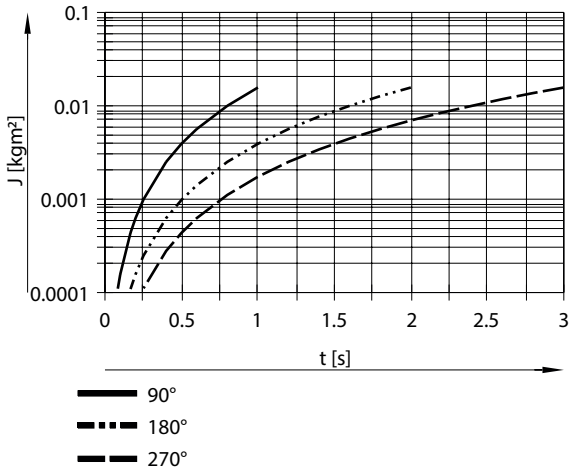

Especificações técnicas

Momento de inércia de massa J em função do tempo de giro t com amortecimento P para DSM-32

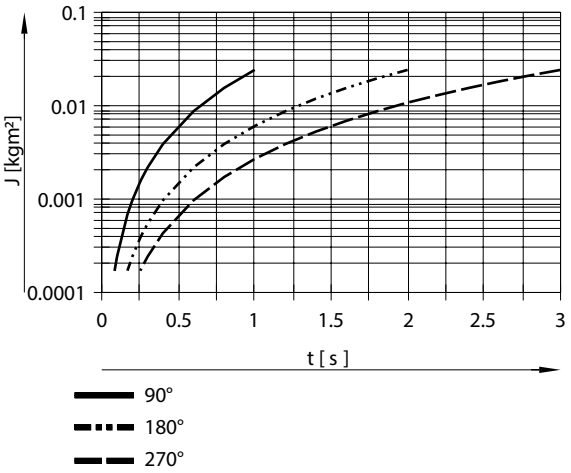

Momento de inércia de massa J em função do tempo de giro t com amortecimento P para DSM-40

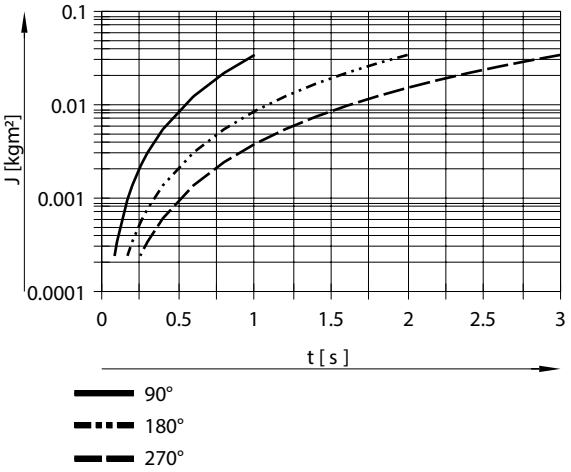

Momento de inércia de massa J em função do tempo de giro t com amortecimento P para DSM-63

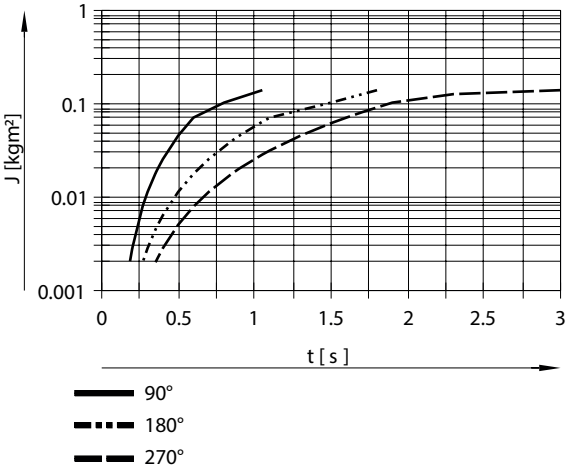

Especificações técnicas

Momento de inércia de massa J em função do tempo de giro t com amortecimento P1 para DSM-12

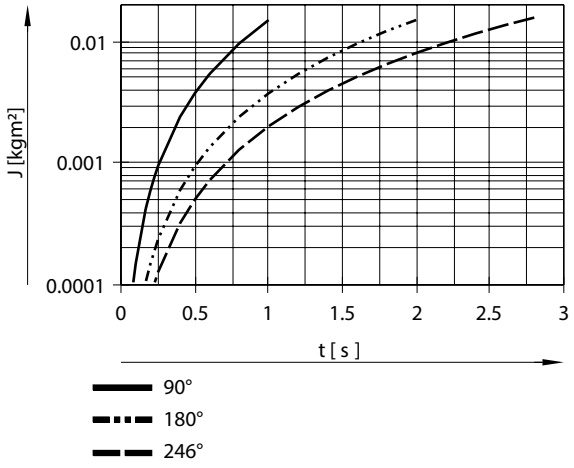

Momento de inércia de massa J em função do tempo de giro t com amortecimento P1 para DSM-16

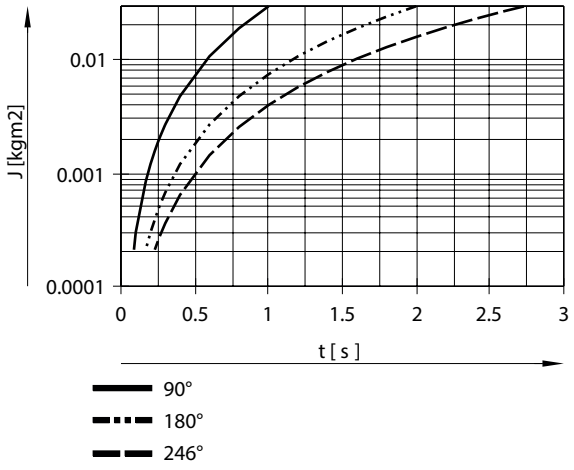

Momento de inércia de massa J em função do tempo de giro t com amortecimento P1 para DSM-25

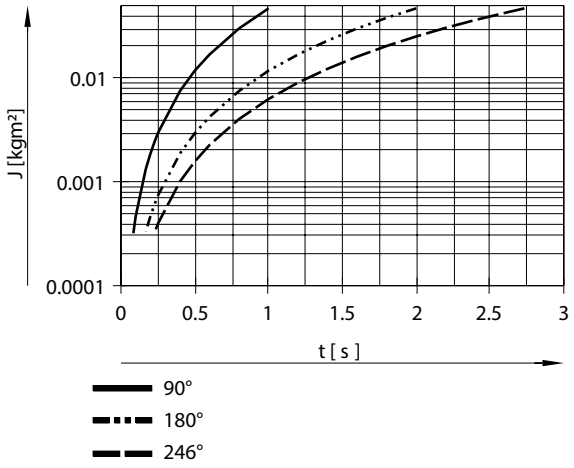

Especificações técnicas

Momento de inércia de massa J em função do tempo de giro t com amortecimento P1 para DSM-32

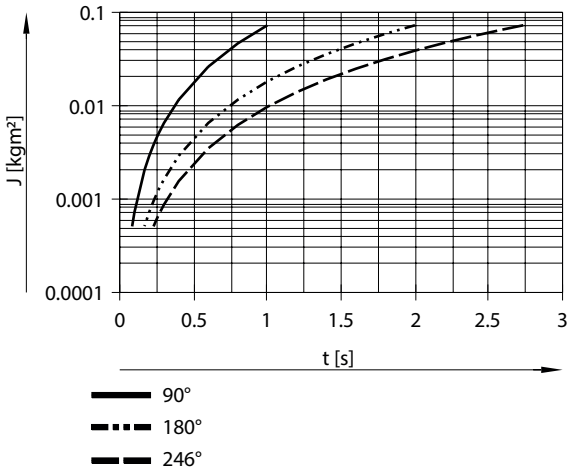

Momento de inércia de massa J em função do tempo de giro t com amortecimento P1 para DSM-40

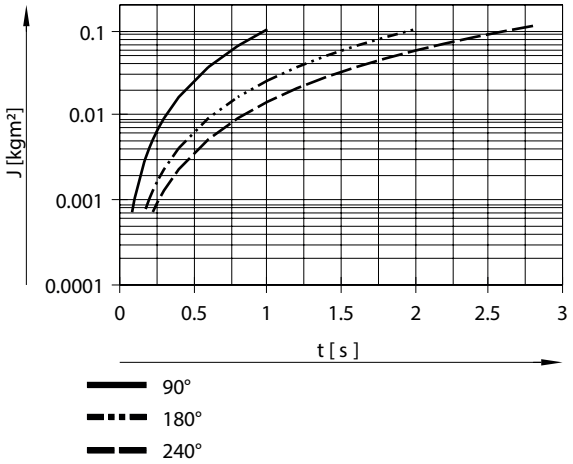

Momento de inércia de massa J em função do tempo de giro t com amortecimento P1 para DSM-63

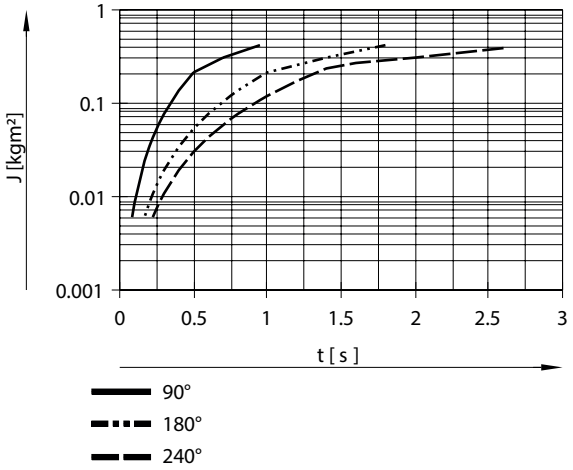

Especificações técnicas

Momento de inércia de massa J em função do tempo de giro t com amortecimento CC para DSM-12

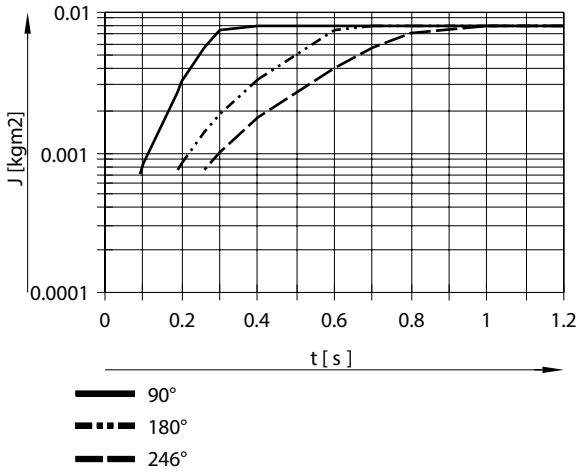

Momento de inércia de massa J em função do tempo de giro t com amortecimento CC para DSM-16

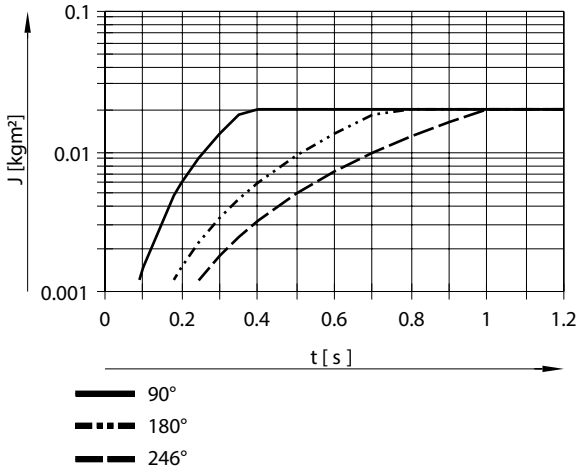

Momento de inércia de massa J em função do tempo de giro t com amortecimento CC para DSM-25

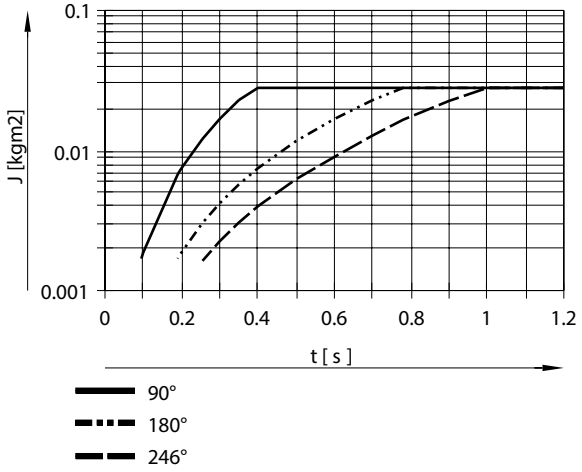

Especificações técnicas

Momento de inércia de massa J em função do tempo de giro t com amortecimento CC para DSM-32

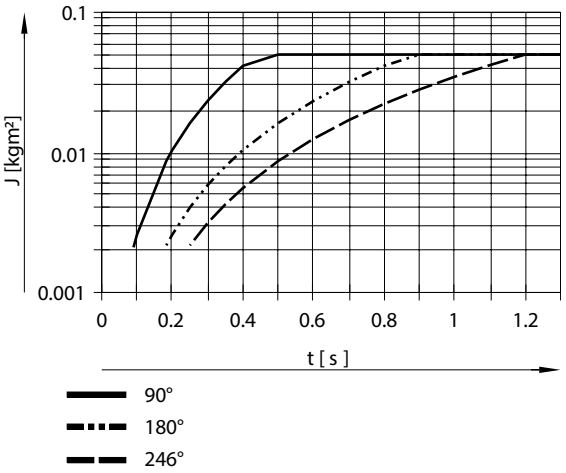

Momento de inércia de massa J em função do tempo de giro t com amortecimento CC para DSM-40

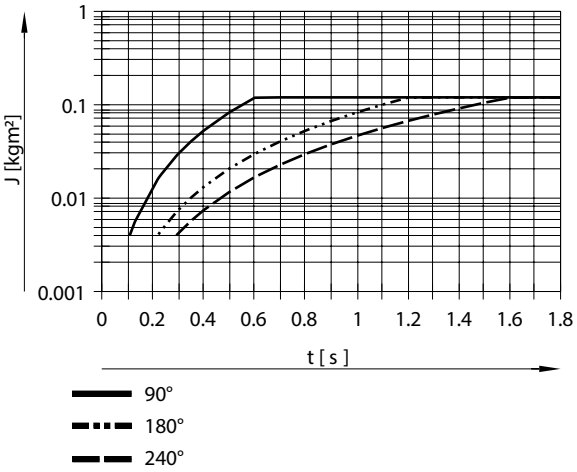

Momento de inércia de massa J em função do tempo de giro t com amortecimento CC para DSM-63

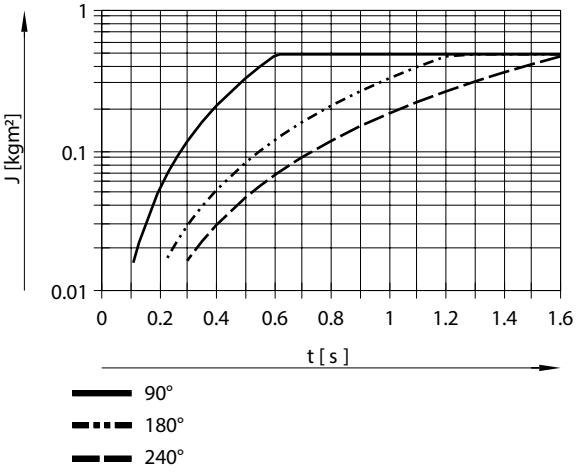

Especificações técnicas

Tempo de amortecimento do amortecedor

Nos diagramas DSM-...-CC, é mostrado o tempo de oscilação até que a alavanca de batente encoste no amortecedor de impacto. Para obter o valor correspondente ao tempo total de giro, deve-se acrescentar também o tempo de amortecimento do amortecedor.

Tempo de amortecimento do amortecedor
Para o tamanho12/16/25: 0,1 s
Para o tamanho 32: 0,25 s
Para o tamanho 40: 0,3 s
Para o tamanho 63: 0,4 s

Força axial admissível Fx

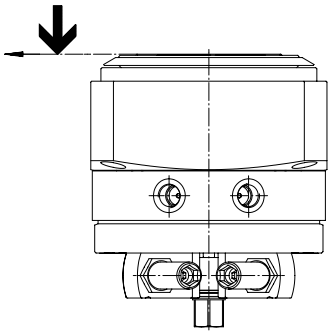

Força axial permitida Fx em função da distância l para DSM-12...25-HD

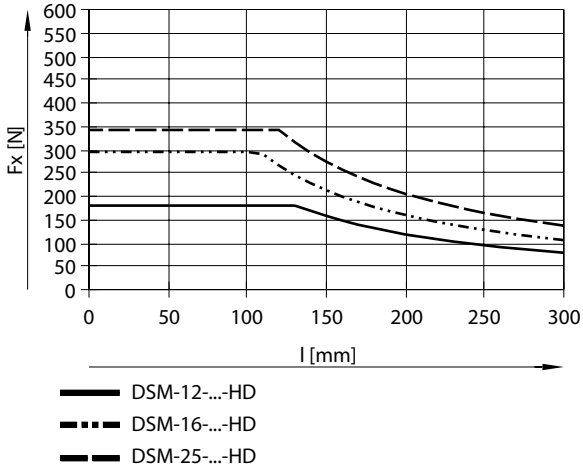

Especificações técnicas

Força axial permitida Fx em função da distância l para DSM-32...63-HD

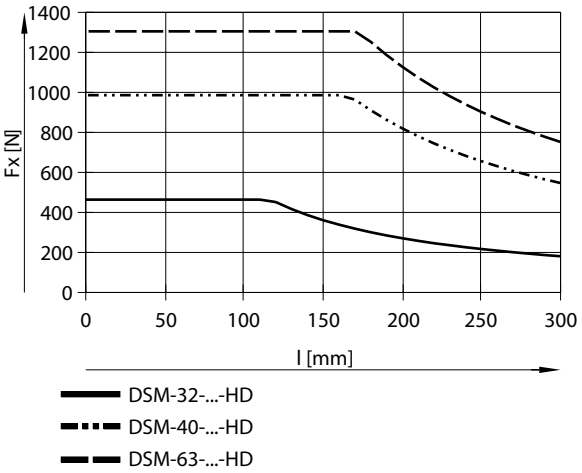

Força radial admissível Fz

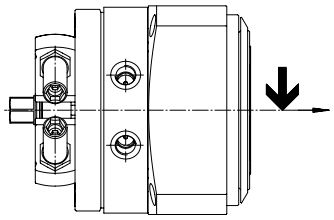

Força radial permitida Fz em função da distância l para DSM-12...25-HD

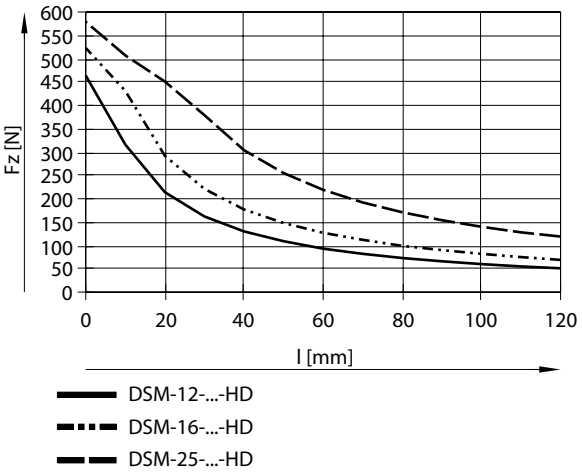

Especificações técnicas

Força radial permitida Fz em função da distância l para DSM-32...63-HD

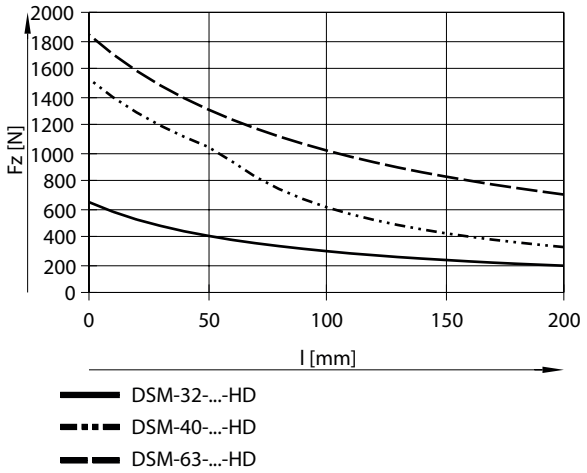

Dimensões

Dimensões – DSM-6 ... 10 – com eixo com chaveta Download de dados CAD www.festo.com

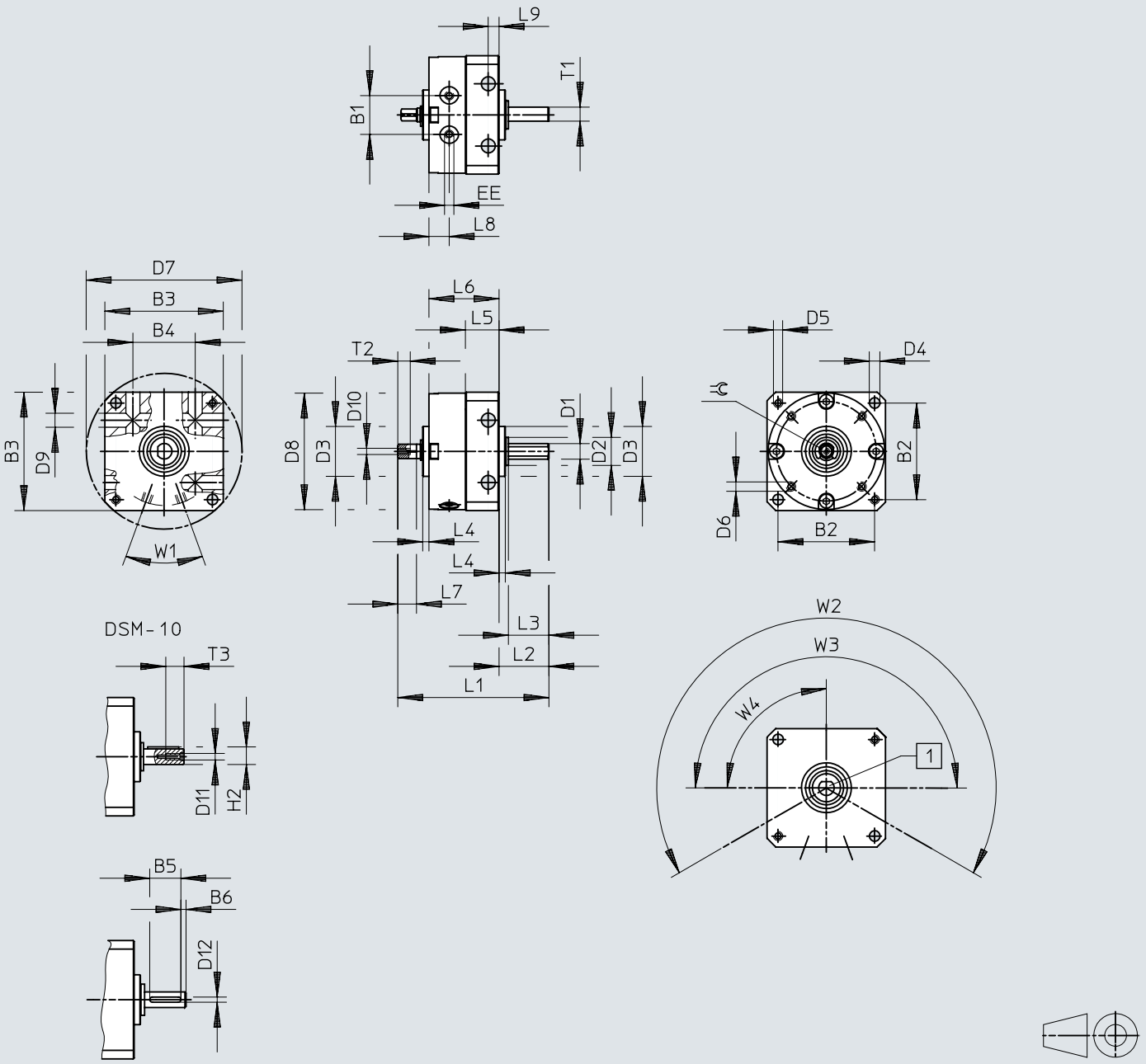

[1] Eixo com chaveta

[2] As conexões de ar comprimido encontram-se na imagem abaixo.

Dimensões

	B1	B2	B3	B4	B5	B6	D1 ⌀ g7	D2 ⌀	D3 ⌀ f8	D4 ⌀ H12	D5	D6	D7 ⌀ H12	D8 ⌀	D9 ⌀ H12	D10	D11	D12 h9
DSM-6	10	25	30	17	–	–	4	8	14	3,2	M3	M2	40	29,4	3,5	M2	–	–
DSM-8	12,8	31	38	20	–	–	5	9	16	3,2	M3	M2,5	50	37,4	3,5	M2	–	–
DSM-10	15,9	38	47	26	12	2	6	12	19	4,3	M4	M3	62	46,4	4,5	M2,5	M2,5	2

	EE	H2 max	L1	L2	L3	L4	L5	L6	L7	L8	L9	T1	T2 h12	T3	⇔	1)	W1	W2	W3	W4
DSM-6	M3	–	43	13	10	2	9,8	21	5	6	3	3,5	4	–	3	0/+5°	40°	240°	180°	90°
DSM-8	M3	–	50	16	13	2	11,3	23	6	6,5	3	4,5	4,3	–	3,5	0/+5°				
DSM-10	M3	6,8	61	19,6	16	2	14,3	28,4	8	7,5	4	–	5	4,5	4,5	0/+5°				

1) Tolerância do ângulo de rotação

Dimensões

Dimensões – DSM-T-6 ... 10 – com eixo com chaveta e aleta em tandem

Download de dados CAD www.festo.com

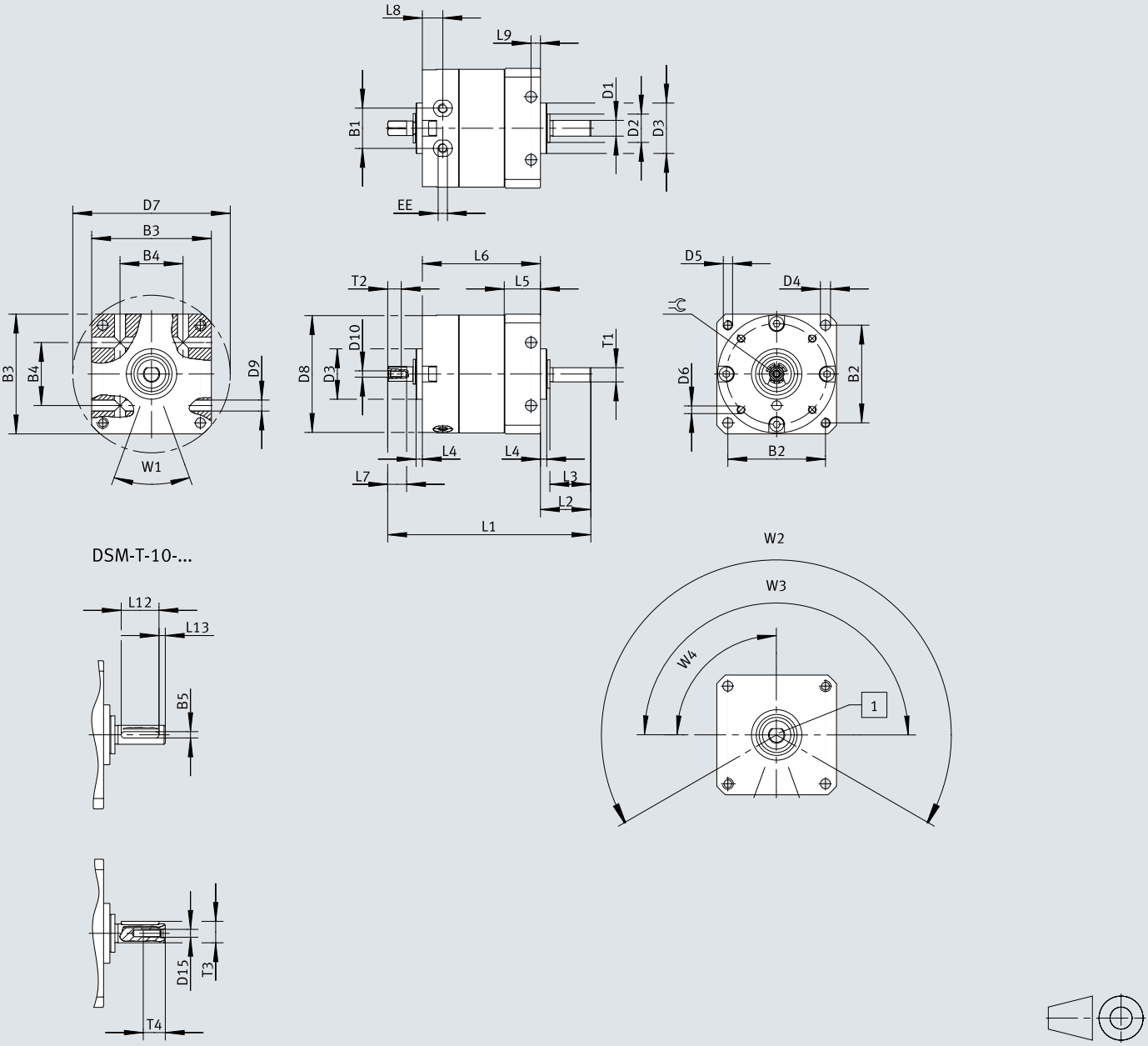

[1] Eixo com chaveta

[2] As conexões de ar comprimido encontram-se na imagem abaixo.

Dimensões

	B1	B2	B3	B4	B5	D1 ⌀ g7	D2 ⌀	D3 ⌀ f8	D4 ⌀ H12	D5	D6	D7 ⌀ H12	D8 ⌀	D9 ⌀ H12	D10	D15	EE
DSM-T-6	10	25	30	17	–	4	8	14	3,2	M3	M2	40	29,4	3,5	M2	–	M3
DSM-T-8	12,8	31	38	20	–	5	9	16	3,2	M3	M2,5	50	37,4	3,5	M2	–	M3
DSM-T-10	15,9	38	47	26	2	6	12	19	4,3	M4	M3	62	46,4	4,5	M2,5	M2,5	M3

	L1	L2	L3	L4	L5	L6	L7	L8	L9	L12	L13	T1	T2 h12	T3	T4	=⊂	1)	W1	W2	W3	W4
DSM-T-6	55,5	13	10	2	9,8	33,5	5	6	3	–	–	3,5	4	–	–	3	0/+5°	40°	240°	180°	90°
DSM-T-8	64,5	16	13	2	11,3	37,5	6	6,5	3	–	–	4,5	4,3	–	–	3,5	0/+5°				
DSM-T-10	79	19,6	16	2	14,3	46	8	7,5	4	12	2	–	5	6,8	7	4,5	0/+5°				

1) Tolerância do ângulo de rotação

Dimensões

Dimensões – DSM-6 ... 10 – com eixo com chaveta, aleta em tandem e detecção de posição

Download de dados CAD www.festo.com

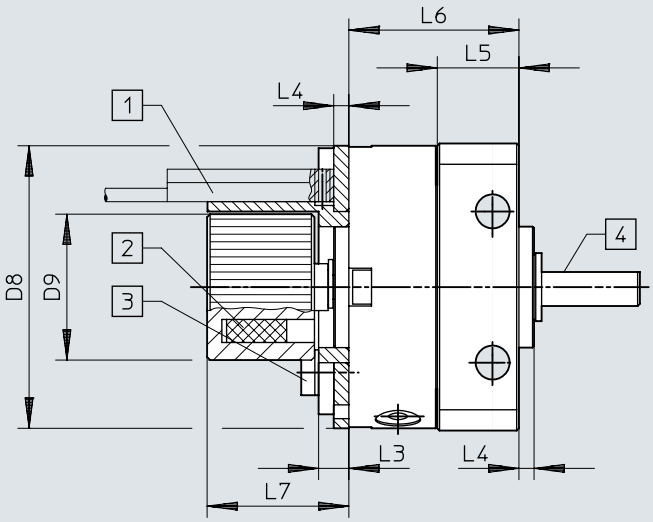

[1] O sensor magnético de proximidade não está incluso no escopo do pedido. Observe o espaço de instalação do sensor magnético de proximidade e a guia do cabo
[2] Posição do imã
[3] Torque de aperto máx. dos parafusos do suporte do sensor
[4] A superfície plana ou chaveta no eixo aponta para a aleta giratória

	D8 ø	D9 ø	L3	L4	L5	L6		L7	1)
						DSM-...	DSM-T-...		[Nm]
DSM-6	29,4	17,3	4	2	9,8	21	33,5	19,5	0,19
DSM-8	37,4	19,3	4	2	11,3	23	37,5	19,5	0,32
DSM-10	46,4	22,3	4	2	14,3	28	45,6	19,5	0,44

1) Torque de aperto

Dimensões

Dimensões – DSM-6... 10 – com eixo com chaveta, aleta em tandem e ângulo de rotação ajustável

Download de dados CAD www.festo.com

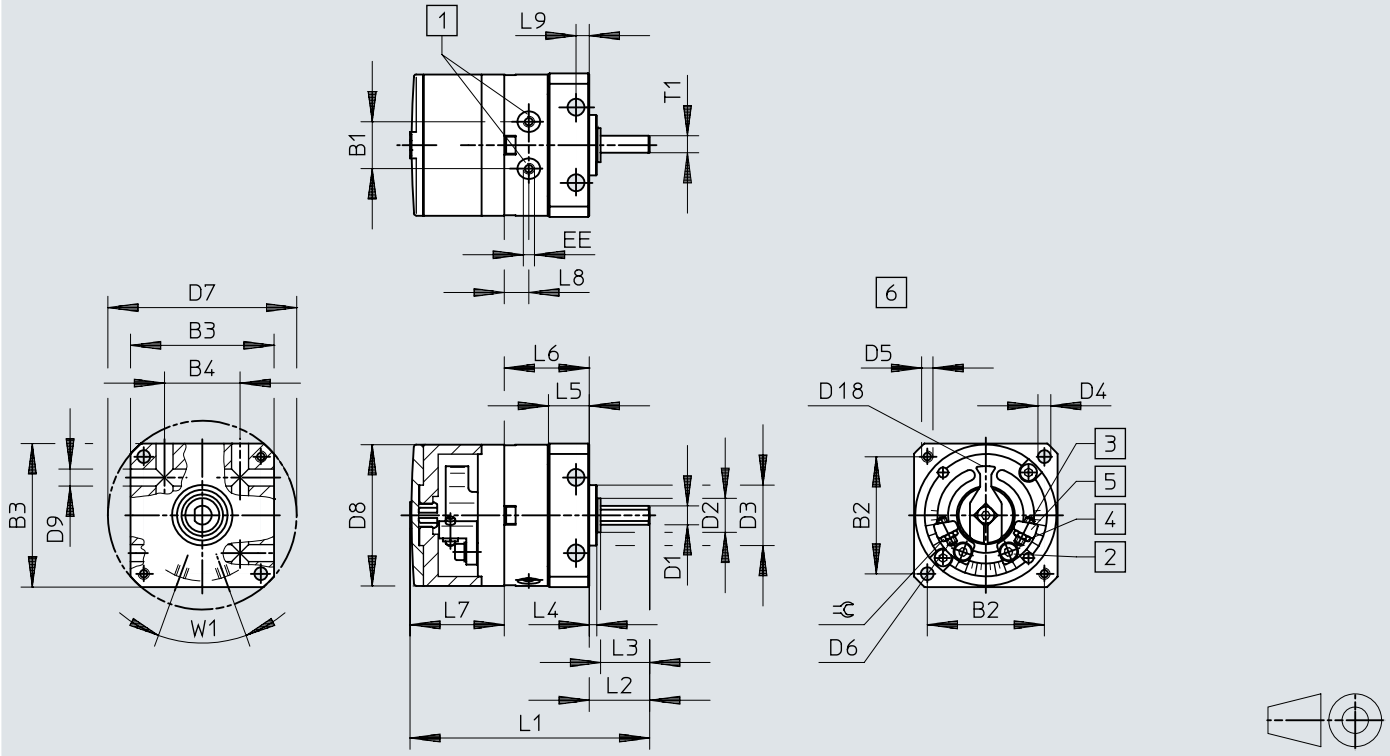

[1] Conexões de ar comprimido
[2] Parafuso de fixação para travamento do batente
[3] Ajuste de posição final
[4] Contraporca do ajuste de posição final
[5] Batentes de ajuste contínuo
[6] Sem painel de acabamento nem proteção

	B1	B2	B3	B4	D1 ø g7	D2 ø	D3 ø f8	D4 ø H12	D5	D6	D7 ø H12	D8 ø	D9 ø H12	D18 ø	EE
DSM-6	10	25	30	17	4	8	14	3,2	M3	M2	40	29,4	3,5	22	M3
DSM-8	12,8	31	38	20	5	9	16	3,2	M3	M2,5	50	37,4	3,5	26	M3
DSM-10	15,9	38	47	26	6	12	19	4,3	M4	M3	62	46,4	4,5	35,8	M3

	L1		L2	L3	L4	L5	L6		L7	L8	L9	T1	⇌	1)	2)
	DSM-...	DSM-T-...					DSM-...	DSM-T-...							
DSM-6	52	64,5	13	10	2	9,8	21	33,5	17,8	6	3	3,5	4	180°+5°	+1°/–5°
DSM-8	64	78,5	16	13	2	11,3	23	37,5	24,9	6,5	3	4,5	5	180°+5°	+1°/–5°
DSM-10	76	93,6	19,6	16	2	14,3	28,4	46	28,2	7,5	4	–	5,5	200°+5°	+1°/–5°

1) Ângulo de rotação máx.
2) Ajuste fino por lado

Dimensões

Dimensões – DSM-6 ... 10 – com eixo com chaveta, aleta em tandem, ângulo de rotação ajustável e detecção de posição

Download de dados CAD www.festo.com

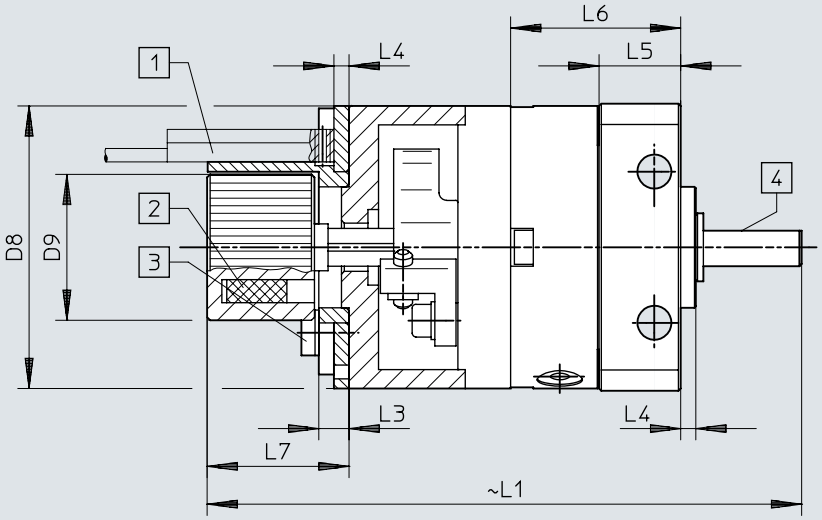

[1] O sensor não está incluso no escopo do pedido. Observe o espaço de instalação do sensor magnético de proximidade e a guia do cabo
[2] Posição do imã
[3] Torque de aperto máx. dos parafusos do suporte do sensor
[4] A superfície plana ou chaveta no eixo aponta para a aleta giratória

	D8 ⌀	D9	L1		L3	L4	L5	L6		L7	1)
			DSM-...	DSM-T-...				DSM-...	DSM-T-...		[Nm]
DSM-6	29,4	17,3	68,5	81	4	2	9,8	21	33,5	19,5	0,19
DSM-8	37,4	19,3	80	94,5	4	2	11,3	23	37,5	19,5	0,32
DSM-10	46,4	22,3	91,5	109,1	4	2	14,3	28,4	46	19,5	0,44

1) Torque de aperto

Dimensões

Dimensões – DSM-6 ... 10 – com eixo com flange Download de dados CAD www.festo.com

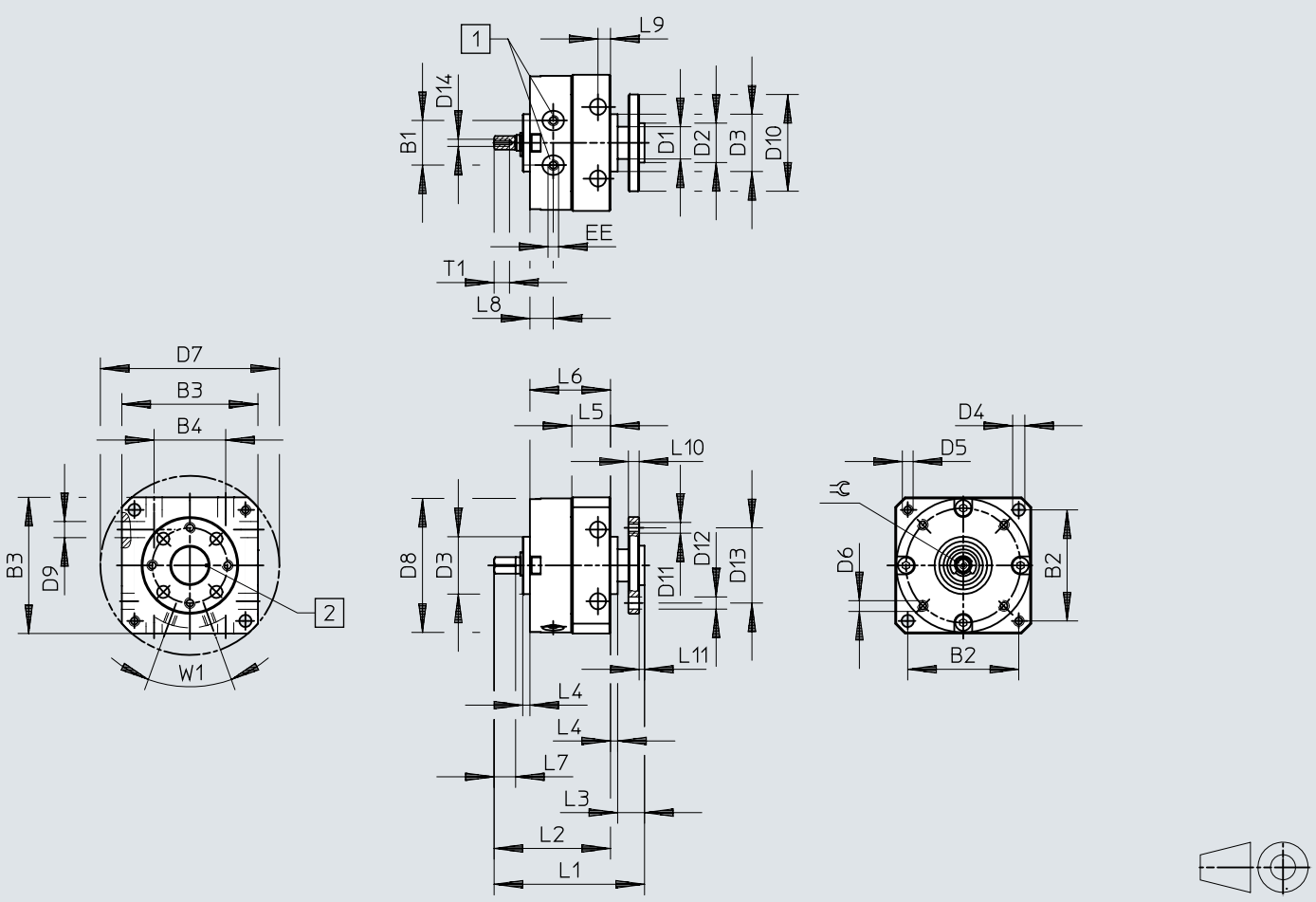

[1] Conexões de ar comprimido
[2] A posição da marca corresponde à posição da aleta giratória

	B1	B2	B3	B4	D1 ø	D2 ø g7	D3 ø f8	D4 ø	D5	D6	D7 ø H12	D8 ø	D9 ø H12	D10 ø	D11	D12 ø H13
DSM-6	10	25	30	17	8	8	14	3,2	M3	M2	40	29,4	3,5	23	M3	3,4
DSM-8	12,8	31	38	20	9	11	16	3,2	M3	M2,5	50	37,4	3,5	27	M3	3,4
DSM-10	15,9	38	47	26	10	11	19	4,3	M4	M3	62	46,4	4,5	30	M3	3,4

	D13 ø	D14	EE	L1	L2	L3	L4	L5	L6	L7	L8	L9	L10	L11	T1	⌯	1)
DSM-6	16	M2	M3	39,5	30	7,5	2	9,8	21	5	6	3	3	1,5	4	3	0/+5°
DSM-8	21	M2	M3	43,5	34	7,5	2	11,3	23	6	6,5	3	3	1,5	4,3	3,5	0/+5°
DSM-10	21	M2,5	M3	53	41,4	9,6	2	14,3	28,4	8	7,5	4	3	1,6	5	4,5	0/+5°

1) Tolerância do ângulo de rotação

Dimensões

Dimensões – DSM-T-6 ... 10 – com eixo com flange e aleta em tandem Download de dados CAD www.festo.com

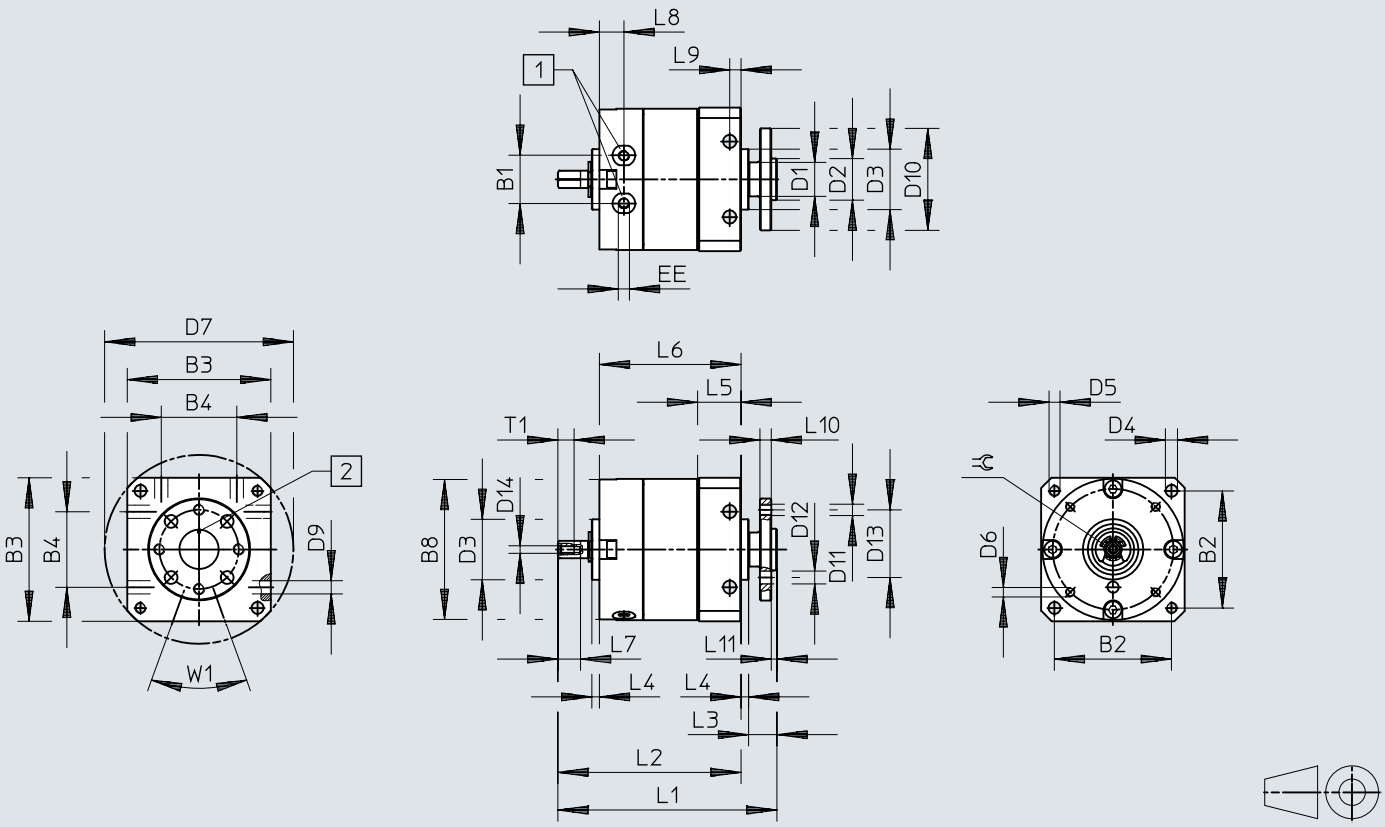

[1] Conexões de ar comprimido
[2] A posição da marca corresponde à posição da aleta giratória

	B1	B2	B3	B4	D1 ø	D2 ø g7	D3 ø f8	D4 ø	D5	D6	D7 ø H12	D8 ø	D9 ø H12	D10 ø	D11	D12 ø H13
DSM-6	10	25	30	17	8	8	14	3,2	M3	M2	40	29,4	3,5	23	M3	3,4
DSM-8	12,8	31	38	20	9	11	16	3,2	M3	M2,5	50	37,4	3,5	27	M3	3,4
DSM-10	15,9	38	47	26	10	11	19	4,3	M4	M3	62	46,4	4,5	30	M3	3,4

	D13 ø	D14	EE	L1	L2	L3	L4	L5	L6	L7	L8	L9	L10	L11	T1	⊂	1)
DSM-6	M2	M3	52	42,5	7,5	2	9,8	33,5	5	6	3	3	1,5	4	3	3	0/+5°
DSM-8	M2	M3	58	48,5	7,5	2	11,3	37,5	6	6,5	3	3	1,5	4,3	3,5	3,5	0/+5°
DSM-10	M2,5	M3	71	59,4	9,6	2	14,3	46	8	7,5	4	3	1,6	5	4,5	4,5	0/+5°

1) Tolerância do ângulo de rotação

Dimensões

Dimensões – DSM-6 ... 10 – com eixo com flange, aleta em tandem e detecção de posição

Download de dados CAD www.festo.com

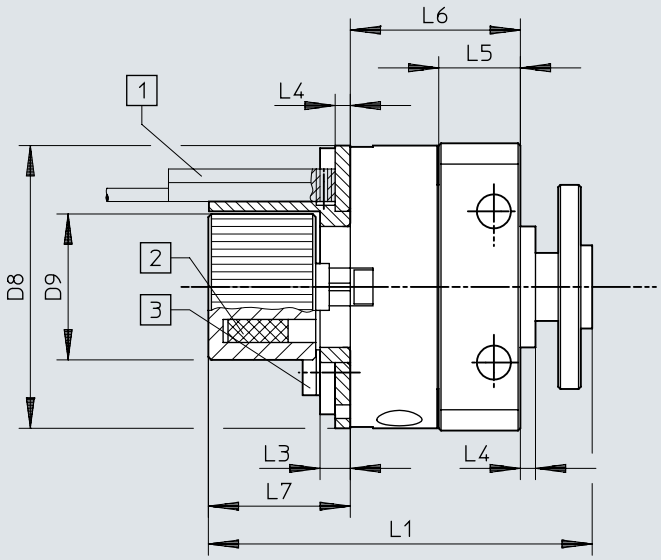

[1] O sensor magnético de proximidade não está incluso no escopo do pedido. Observe o espaço de instalação do sensor magnético de proximidade e a guia do cabo
[2] Posição do imã
[3] Torque de aperto máx. dos parafusos do suporte do sensor

	D8 ⌀	D9 ⌀	L1		L3	L4	L5	L6		L7	1)
			DSM-...	DSM-T-...				DSM-...	DSM-T-...		[Nm]
DSM-6	29,4	17,3	50	62,5	4	2	9,8	21	33,5	19,5	0,19
DSM-8	37,4	19,3	52	66,5	4	2	11,3	23	37,5	19,5	0,32
DSM-10	46,4	22,3	59,5	77,1	4	2	14,3	28,4	46	19,5	0,44

1) Torque de aperto

Dimensões

Dimensões – DSM-6 ... 10 – com eixo com flange, aleta em tandem e ângulo de rotação ajustável

Download de dados CAD www.festo.com

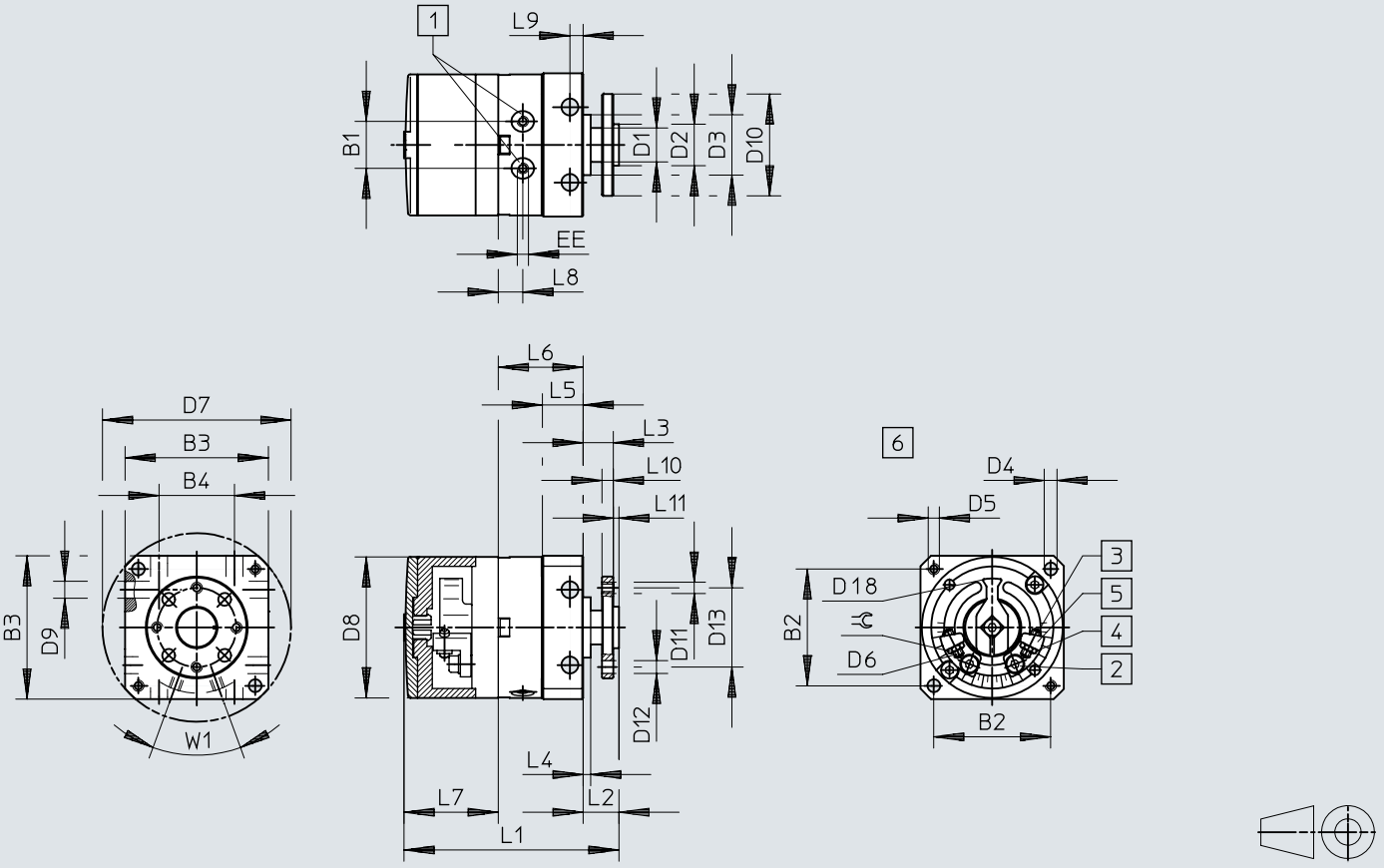

[1] Conexões de ar comprimido
[2] Parafuso de fixação para travamento do batente
[3] Ajuste de posição final
[4] Contraporca do ajuste de posição final
[5] Batentes de ajuste contínuo
[6] Sem painel de acabamento nem proteção

	B1	B2	B3	B4	D1 ø	D2 ø g7	D3 ø f8	D4 ø H12	D5	D6	D7 ø H12	D8 ø	D9 ø H12	D10 ø	D11	D12 ø H13	D13 ø	D18 ø
DSM-6	10	25	30	17	8	8	14	3,2	M3	M2	40	29,4	3,5	23	M3	3,4	16	22
DSM-8	12,8	31	38	20	9	11	16	3,2	M3	M2,5	50	37,4	3,5	27	M3	3,4	21	26
DSM-10	15,9	38	47	26	10	11	19	4,3	M4	M3	62	46,4	4,5	30	M3	3,4	21	35,8

	EE	L1		L2	L3	L4	L5	L6		L7	L8	L9	L10	L11	⊰	1)	2)
		DSM-...	DSM-T-...					DSM-...	DSM-T-...								
DSM-6	M3	48	60,5	9,5	8	2	9,8	21	33,5	17,8	6	3	3	1,5	4	180° +5°	+1°/–5°
DSM-8	M3	58	72,5	9,5	8	2	11,3	23	37,5	24,9	6,5	3	3	1,5	5	180° +5°	+1°/–5°
DSM-10	M3	68	85,6	11,6	10	2	14,3	28,4	46	28,2	7,5	4	3	1,6	5,5	200° +5°	+1°/–5°

1) Ângulo de rotação máx.
2) Ajuste fino por lado

Dimensões

Dimensões – DSM-6... 10 – com eixo com flange, aleta em tandem, ângulo de rotação ajustável e detecção de posição

Download de dados CAD www.festo.com

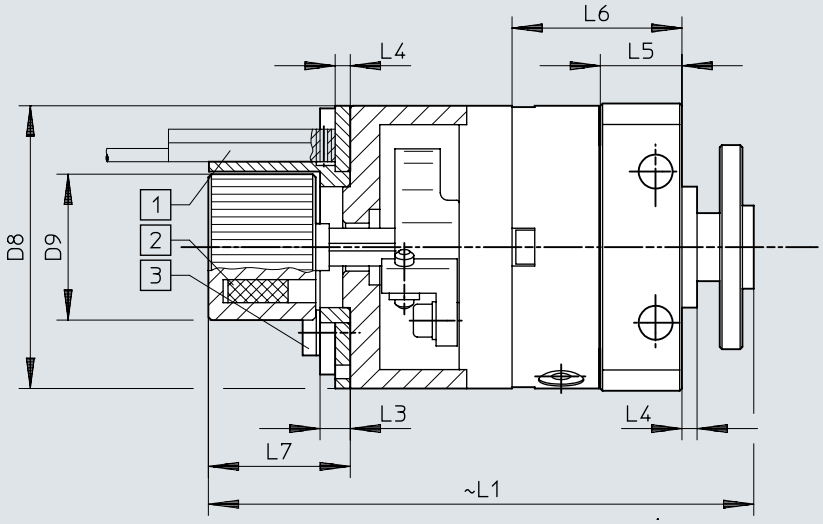

[1] O sensor magnético de proximidade não está incluso no escopo do pedido. Observe o espaço de instalação do sensor magnético de proximidade e a guia do cabo
[2] Posição do imã
[3] Torque de aperto máx. dos parafusos do suporte do sensor

	D8 ⌀	D9 ⌀	L1		L3	L4	L5	L6		L7	1)
			DSM-...	DSM-T-...				DSM-...	DSM-T-...		[Nm]
DSM-6	29,4	17,3	65	77,5	4	2	9,8	21	33,5	19,5	0,19
DSM-8	37,4	19,3	73,5	88	4	2	11,3	23	37,5	19,5	0,32
DSM-10	46,4	22,3	83	100,6	4	2	14,3	28,4	46	19,5	0,44

1) Torque de aperto

Dimensões

Dimensões – DSM-12 ... 63 – com eixo com chaveta Download de dados CAD www.festo.com

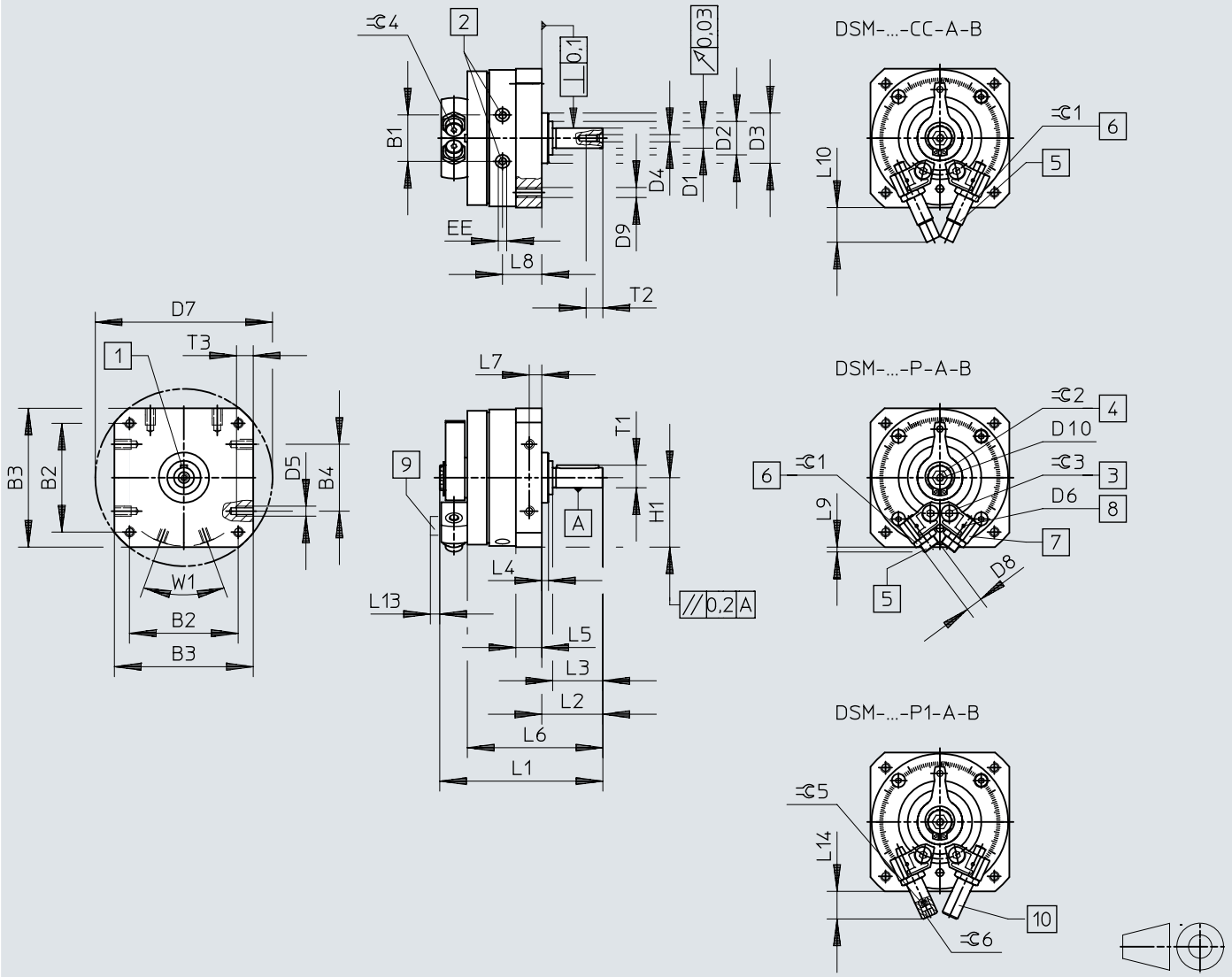

[1] Posição da chaveta do eixo de ajuste a 0°
[2] Conexões de ar comprimido
[3] Parafuso de fixação para travamento do batente
[4] Acionamento manual (soquete hexagonal). A posição do soquete hexagonal não está definida.
[5] Ajuste de posição final
[6] Contraporca do ajuste de posição final
[7] Batentes de ajuste contínuo
[8] Rosca de fixação para suporte para sensor
[9] Suporte para sensor
[10] Ajuste de posição final

Dimensões

	B1 ±0,5	B2	B3	B4	D1 ⌀ g7	D2 ⌀	D3 ⌀ f8	D4	D5	D6
DSM-B-12	19,8	48±0,3	59±0,3	30±0,2	8	15±0,2	24	M3	M4	M2
DSM-B-16	23,5	57±0,3	70±0,3	40±0,2	10	18-0,3	28	M3	M5	M2
DSM-B-25	28	65±0,3	83±0,3	40±0,2	12	20-0,3	30	M4	M6	M2
DSM-B-32	35,5	85±0,3	105±0,3	60±0,3	16	27-0,4	42	M5	M8	M2
DSM-B-40	43,8	105±0,3	130±0,5	80±0,3	20	36-0,4	52	M6	M10	M2
DSM-B-63	50,3	125±0,5	152+0,2	80±0,3	25	40±0,3	70	M10	M10	M3

	D7 ⌀	D8	D9	D10	EE	H1 ±0,2	L1	L2 +0,6 −0,7	L3
DSM-B-12	78±0,3	M8x1	M4	M4	M5	29,5	68,3±0,3	24,5	20±0,2
DSM-B-16	91±0,3	M10x1	M5	M5	M5	35	82,7±1	28	23±0,2
DSM-B-25	106±0,3	M10x1	M6	M5	M5	41,5	97,5±0,5	36,5	30±0,2
DSM-B-32	135±0,3	M12x1	M8	M5	G1/8	52,5	127,1±0,5	51	40±0,2
DSM-B-40	168±0,5	M16x1	M10	M6	G1/8	65	155,5±0,6	62	50±0,3
DSM-B-63	200±0,5	M22x1,5	M12	M6	G1/4	76	197+0,4/−0,55	75,5	60±0,3

	L4 ±0,4	L5	L6	L7	L8	L9	L10	L13	L14 max.
DSM-B-12	3	10,3+0,2/−0,3	55,5±0,8	5±0,1	16,5	3	22,7	6,5	21,2
DSM-B-16	2,6	13+0,2/−0,4	67,1±0,9	6,5±0,2	20,2	7,2	26,1	6,5	22
DSM-B-25	4	15,2+0,2/−0,4	81±1	7,5±0,2	23,5	2,9	20,7	6,5	17
DSM-B-32	8	19,2+0,2/−0,4	107±1,1	9,5±0,2	30,5	3,8	29,1	6,5	23
DSM-B-40	8	23,7+0,2/−0,4	131±1,2	12±0,2	36	3,4	43,5	6,5	36,5
DSM-B-63	10,5	28,5+0,3/−0,5	159,5±1,2	14±0,2	45	10	72,5	4,5	–

	T1 max.	T2 +2	T3 +0,2	⌯ 1	⌯ 2	⌯ 3	⌯ 4	⌯ 5	⌯ 6	1)
DSM-B-12	8,8	9	8	10	6	2,5	2,5	2,5	2,5	A2x2x16
DSM-B-16	11,2	9	8	13	8	3	3	3	5	A3x3x18
DSM-B-25	13,5	10	10	13	8	4	3	3	6	A4x4x25
DSM-B-32	18	12,5	12	15	10	5	4	4	8	A5x5x36
DSM-B-40	22,5	16	15	19	10	6	5	5	10	A6x6x45
DSM-B-63	28	22	16	27	10	8	5	–	–	A8x7x50

1) Chaveta, conforme DIN 6885, inclusa no escopo do pedido

Dimensões

Dimensões – DSM-12 ... 63 – com eixo com flange Download de dados CAD www.festo.com

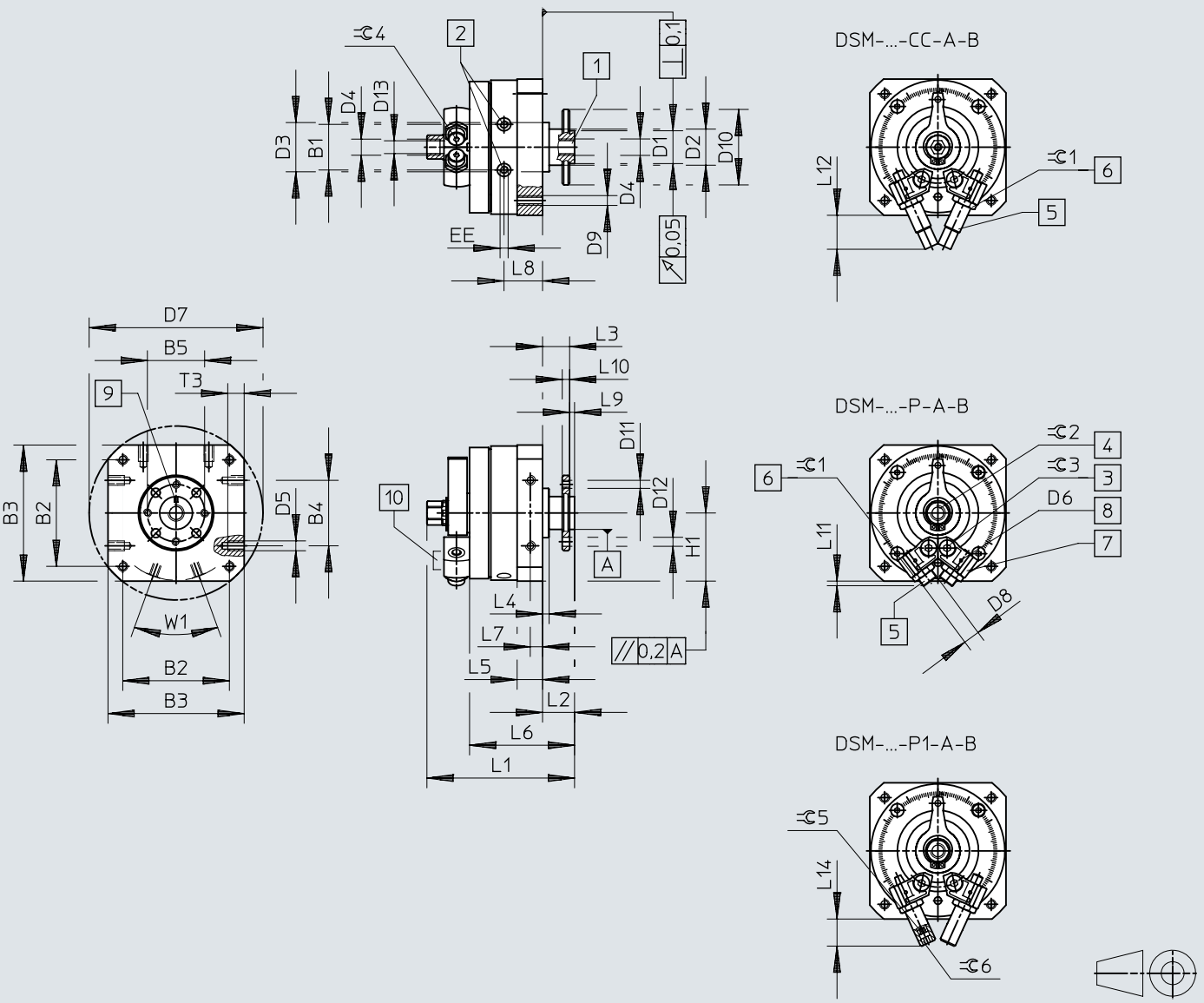

[1] Eixo vazado passante com flange
[2] Conexões de ar comprimido
[3] Parafuso de fixação para travamento do batente
[4] Acionamento manual (hexágono externo). A posição do hexágono externo não está definida.
[5] Ajuste de posição final
[6] Contraporca do ajuste de posição final
[7] Batentes de ajuste contínuo
[8] Rosca de fixação para suporte para sensor
[9] Posição da marcação corresponde à posição do batente
[10] Suporte para sensor

Dimensões

	B1 ±0,5	B2	B3	B4	B5	D1 ⌀ f8	D2 ⌀	D3 ⌀ f8	D4	D5
DSM-B-12	19,8	48±0,3	59±0,3	30±0,2	25	14	15±0,2	24	M5	M4
DSM-B-16	23,5	57±0,3	70±0,3	40±0,2	28	16	18–0,3	28	M5	M5
DSM-B-25	28	65±0,3	83±0,3	40±0,2	35	20	20–0,3	30	G1/8	M6
DSM-B-32	35,5	85±0,3	105±0,3	60±0,3	45	28	27–0,4	42	G1/8	M8
DSM-B-40	43,8	105±0,3	130±0,5	80±0,3	54	36	36–0,4	52	G1/4	M10
DSM-B-63	50,3	125±0,5	152+0,2	80±0,3	64	38	40±0,3	70	G1/4	M10

	D6	D7 ⌀	D8	D9	D10 ⌀	D11	D12 H13	D13	EE	H1 ±0,2
DSM-B-12	M2	78±0,3	M8x1	M4	33	M3	3,4	4,2	M5	29,5
DSM-B-16	M2	91±0,3	M10x1	M5	38	M4	4,5	4,2	M5	35
DSM-B-25	M2	106±0,3	M10x1	M6	46	M5	5,5	8,6	M5	41,5
DSM-B-32	M2	135±0,3	M12x1	M8	60	M6	6,5	8,6	G1/8	52,5
DSM-B-40	M2	168±0,5	M16x1	M10	70	M8	9	11,5	G1/8	65
DSM-B-63	M3	200±0,5	M22x1,5	M12	88	M8	12	11,5	G1/4	76

	L1	L2 +0,5 –0,85	L3 +0,5 –0,62	L4 ±0,4	L5	L6 ±1	L7	L8	L9 –0,2	L10
DSM-B-12	67,3+0,4/–0,65	13	11	3	10,3+0,2/–0,3	44	5±0,1	16,5	2	3±0,1
DSM-B-16	79+0,4/–0,65	15	13	2,6	13+0,2/–0,4	54,1	6,5±0,2	20,2	2	4±0,1
DSM-B-25	90+0,4/–0,65	19,5	16,5	4	15,2+0,2/–0,4	64	7,5±0,2	23,5	3	4,5±0,1
DSM-B-32	115,8+0,4/–0,65	27	23	8	19,2+0,2/–0,4	83	9,5±0,2	30,5	4	6±0,1
DSM-B-40	143,8+0,4/–0,7	33	28	8	23,7+0,2/–0,4	102	12±0,2	36	5	7,5±0,1
DSM-B-63	177,4+0,2/–0,55	37,5	31,5	10,5	28,5+0,3/–0,5	121,5	14±0,2	45	6	9±0,2

	L11	L12	L14 max.	T3 +0,2	⌯ 1	⌯ 2	⌯ 3	⌯ 4	⌯ 5	⌯ 6
DSM-B-12	3	22,7	21,2	8	10	8	2,5	2,5	2,5	2,5
DSM-B-16	7,2	26,1	22	8	13	11	3	3	3	5
DSM-B-25	2,9	20,7	17	10	13	13	4	3	3	6
DSM-B-32	3,8	29,1	23	12	15	13	5	4	4	8
DSM-B-40	3,4	43,5	36,5	15	19	19	6	5	5	10
DSM-B-63	10	72,5	–	16	27	22	8	5	–	–

Dimensões

Dimensões – DSM-T-12 ... 63 – com eixo com chaveta e aleta em tandem

Download de dados CAD www.festo.com

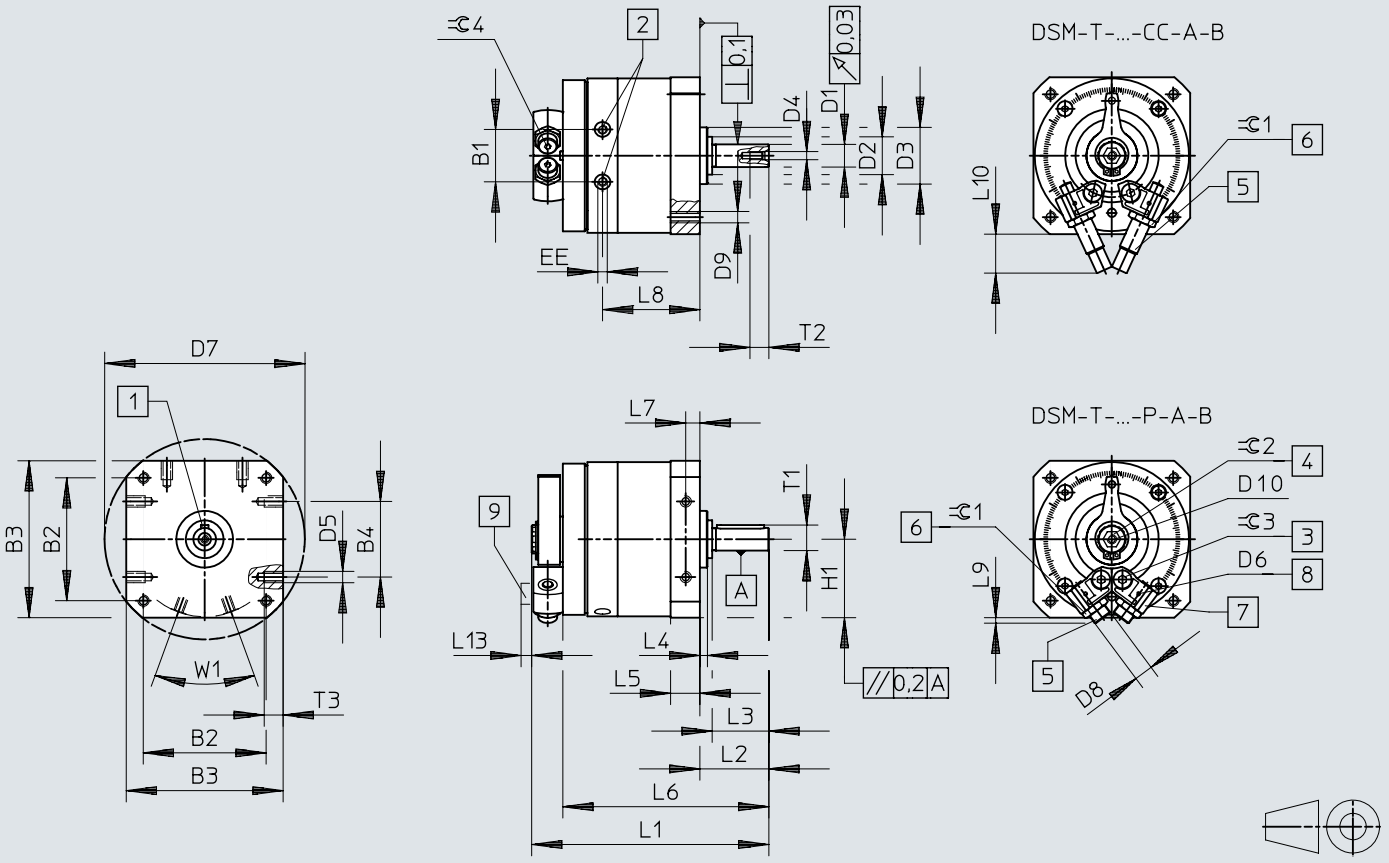

[1] Posição da chaveta do eixo de ajuste a 0°
[2] Conexões de ar comprimido
[3] Parafuso de fixação para travamento do batente
[4] Acionamento manual (soquete hexagonal). A posição do soquete hexagonal não está definida.
[5] Ajuste de posição final
[6] Contraporca do ajuste de posição final
[7] Batentes de ajuste contínuo
[8] Rosca de fixação para suporte para sensor
[9] Suporte para sensor

Dimensões

	B1 ±0,5	B2	B3	B4	D1 ⌀ g7	D2 ⌀	D3 ⌀ f8	D4	D5
DSM-B-12	19,8	48±0,3	59±0,3	30±0,2	8	15±0,2	24	M3	M4
DSM-B-16	23,5	57±0,3	70±0,3	40±0,2	10	$18_{-0,3}$	28	M3	M5
DSM-B-25	28	65±0,3	83±0,3	40±0,2	12	$20_{-0,3}$	30	M4	M6
DSM-B-32	35,5	85±0,3	105±0,3	60±0,3	16	$27_{-0,4}$	42	M5	M8
DSM-B-40	43,8	105±0,3	130±0,5	80±0,3	20	$36_{-0,4}$	52	M6	M10
DSM-B-63	50,3	125±0,5	$152^{+0,2}$	80±0,3	25	40±0,3	70	M10	M10

	D6	D7 ⌀	D8	D9	D10	EE	H1 ±0,2	L1	L2 +0,6 −0,7
DSM-B-12	M2	78±0,3	M8x1	M4	M4	M5	29,5	87,3±0,3	24,5
DSM-B-16	M2	91±0,3	M10x1	M5	M5	M5	35	106,6±1	28
DSM-B-25	M2	106±0,3	M10x1	M6	M5	M5	41,5	125,5±0,5	36,5
DSM-B-32	M2	135±0,3	M12x1	M8	M5	G1/8	52,5	164±0,5	51
DSM-B-40	M2	168±0,5	M16x1	M10	M6	G1/8	65	200,5±0,6	62
DSM-B-63	M3	200±0,5	M22x1,5	M12	M6	G1/4	76	254,4+0,4/−0,55	75,5

	L3	L4 ±0,4	L5	L6	L7	L8	L9	L10	L13
DSM-B-12	20±0,2	3	10,3+0,2/−0,3	74,5±0,8	5±0,1	35,5	3	22,7	6,5
DSM-B-16	23±0,2	2,6	13+0,2/−0,4	91±0,9	6,5±0,2	44,1	7,2	26,1	6,5
DSM-B-25	30±0,2	4	15,2+0,2/−0,4	109±1	7,5±0,2	51,5	2,9	20,7	6,5
DSM-B-32	40±0,2	8	19,2+0,2/−0,4	144±1,1	9,5±0,2	67,4	3,8	29,1	6,5
DSM-B-40	50±0,3	8	23,7+0,2/−0,4	176±1,2	12±0,2	81	3,4	43,5	6,5
DSM-B-63	60±0,3	10,5	28,5+0,3/−0,5	216,5±1,2	14±0,2	99	10	72,5	4,5

	T1 max.	T2 +2	T3 +0,2	⌯ 1	⌯ 2	⌯ 3	⌯ 4	1)
DSM-B-12	8,8	9	8	10	6	2,5	2,5	A2x2x16
DSM-B-16	11,2	9	8	13	8	3	3	A3x3x18
DSM-B-25	13,5	10	10	13	8	4	3	A4x4x25
DSM-B-32	18	12,5	12	15	10	5	4	A5x5x36
DSM-B-40	22,5	16	15	19	10	6	5	A6x6x45
DSM-B-63	28	22	16	27	10	8	5	A8x7x50

1) A chaveta está incluída no escopo de fornecimento.

Dimensões

Dimensões – DSM-T-12 ... 63 – com eixo com flange e aleta em tandem

Download de dados CAD www.festo.com

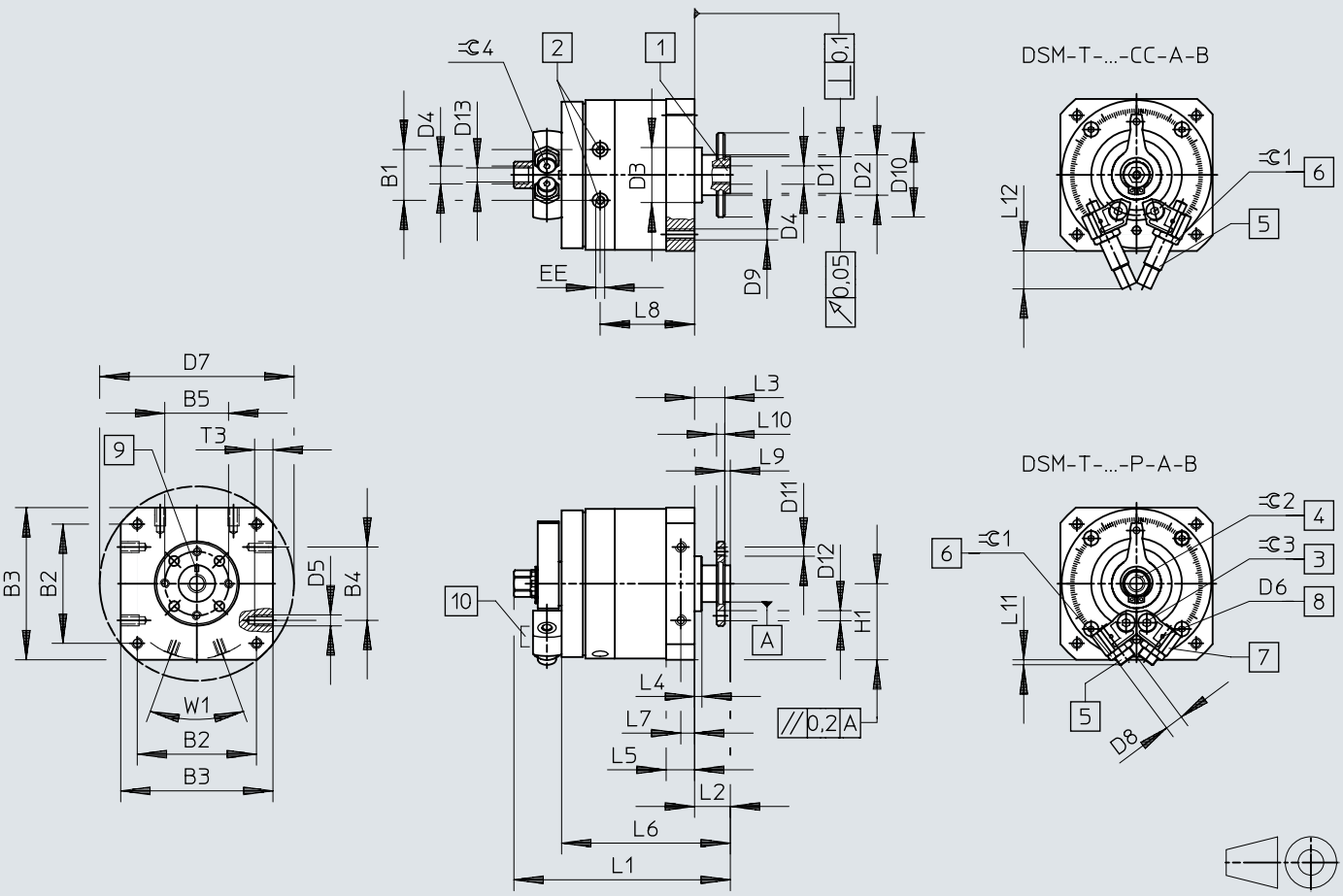

[1] Eixo vazado passante com flange
[2] Conexões de ar comprimido
[3] Parafuso de fixação para travamento do batente
[4] Acionamento manual (hexágono externo). A posição do hexágono externo não está definida.
[5] Ajuste de posição final
[6] Contraporca do ajuste de posição final
[7] Batentes de ajuste contínuo
[8] Rosca de fixação para suporte para sensor
[9] Posição da marcação corresponde à posição do batente
[10] Suporte para sensor

Dimensões

	B1 ±0,5	B2	B3	B4	B5	D1 ⌀ f8	D2 ⌀	D3 ⌀ f8	D4
DSM-B-12	19,8	48±0,3	59±0,3	30±0,2	25	14	15±0,2	24	M5
DSM-B-16	23,5	57±0,3	70±0,3	40±0,2	28	16	18–0,3	28	M5
DSM-B-25	28	65±0,3	83±0,3	40±0,2	35	20	20–0,3	30	G1/8
DSM-B-32	35,5	85±0,3	105±0,3	60±0,3	45	28	27–0,4	42	G1/8
DSM-B-40	43,8	105±0,3	130±0,5	80±0,3	54	36	36–0,4	52	G1/4
DSM-B-63	50,3	125±0,5	152+0,2	80±0,3	64	38	40±0,3	70	G1/4

	D5	D6	D7 ⌀	D8	D9	D10 ⌀	D11	D12 H13	D13
DSM-B-12	M4	M2	78±0,3	M8x1	M4	33	M3	3,4	4,2
DSM-B-16	M5	M2	91±0,3	M10x1	M5	38	M4	4,5	4,2
DSM-B-25	M6	M2	106±0,3	M10x1	M6	46	M5	5,5	8,6
DSM-B-32	M8	M2	135±0,3	M12x1	M8	60	M6	6,5	8,6
DSM-B-40	M10	M2	168±0,5	M16x1	M10	70	M8	9	11,5
DSM-B-63	M10	M3	200±0,5	M22x1,5	M12	88	M8	12	11,5

	EE	H1 ±0,2	L1	L2 +0,5 –0,85	L3 +0,5 –0,62	L4 ±0,4	L5	L6 ±1	L7
DSM-B-12	M5	29,5	86,3+0,4/–0,65	13	11	3	10,3+0,2/–0,3	63	5±0,1
DSM-B-16	M5	35	103+0,4/–0,65	15	13	2,6	13+0,2/–0,4	78	6,5±0,2
DSM-B-25	M5	41,5	118+0,4/–0,65	19,5	16,5	4	15,2+0,2/–0,4	92	7,5±0,2
DSM-B-32	G1/8	52,5	152,8+0,4/–0,65	27	23	8	19,2+0,2/–0,4	120	9,5±0,2
DSM-B-40	G1/8	65	188,8+0,4/–0,7	33	28	8	23,7+0,2/–0,4	147	12±0,2
DSM-B-63	G1/4	76	234,4+0,2/–0,55	37,5	31,5	10,5	28,5+0,3/–0,5	178,5	14±0,2

	L8	L9 –0,2	L10	L11	L12	T3 +0,2	⌯ 1	⌯ 2	⌯ 3	⌯ 4
DSM-B-12	35,5	2	3±0,1	3	22,7	8	10	8	2,5	2,5
DSM-B-16	44,1	2	4±0,1	7,2	26,1	8	13	11	3	3
DSM-B-25	51,5	3	4,5±0,1	2,9	20,7	10	13	13	4	3
DSM-B-32	67,4	4	6±0,1	3,8	29,1	12	15	13	5	4
DSM-B-40	81	5	7,5±0,1	3,4	43,5	15	19	19	6	5
DSM-B-63	99	6	9±0,2	10	72,5	16	27	22	8	5

Dimensões

Dimensões – DSM-12 ... 63-HD - para torques de alta carga

Download de dados CAD www.festo.com

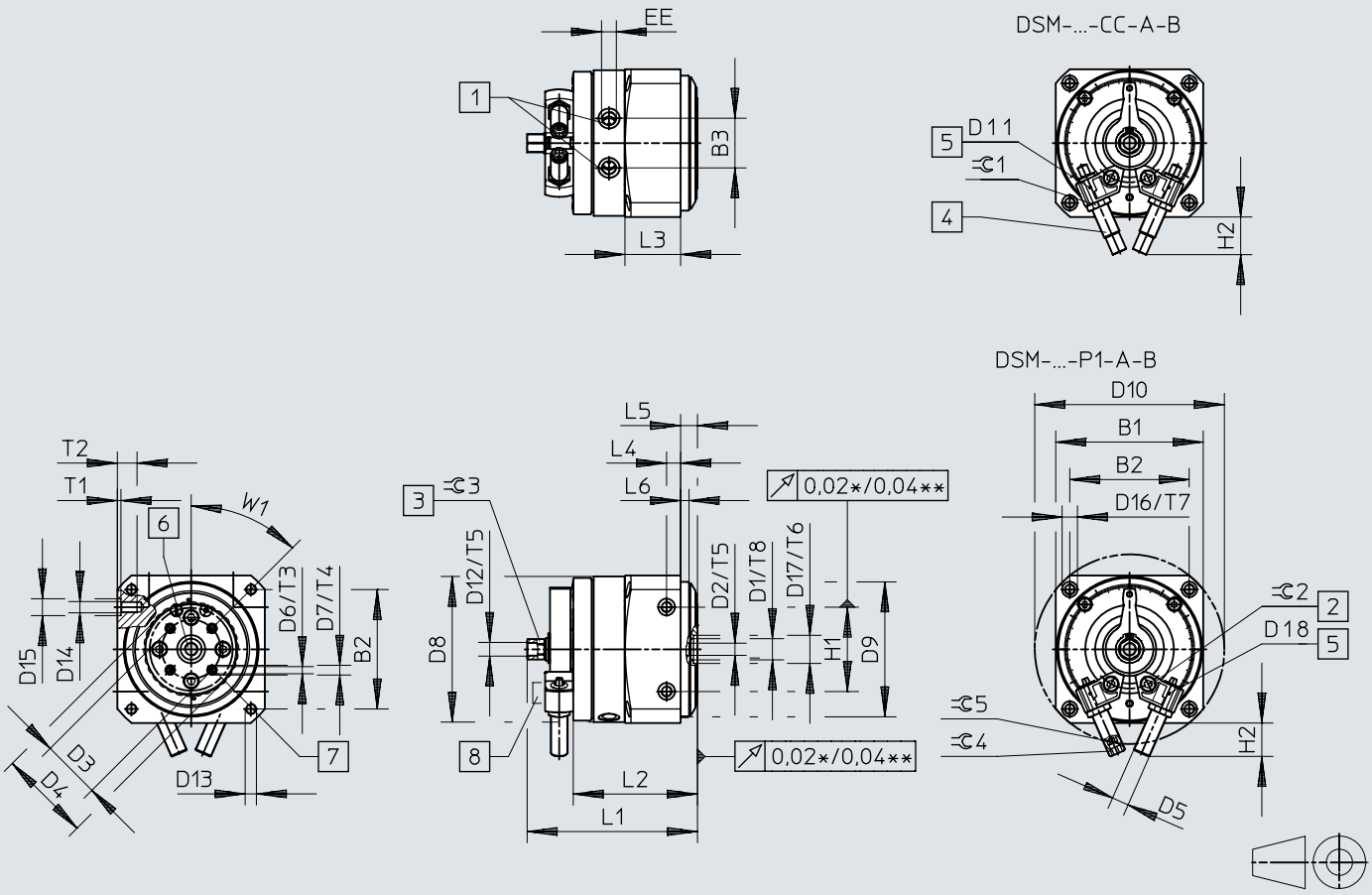

[1] Conexões de ar comprimido
[2] Parafuso de fixação para travamento do batente
[3] Acionamento manual (hexágono externo). A posição do hexágono externo não está definida.
[4] Ajuste de posição final
[5] Contraporca do ajuste de posição final
[6] Rosca de fixação para suporte para sensor
[7] Batentes de ajuste contínuo
[8] Eixo vazado passante com flange
[9] Furo roscado para conexão ao terra

Dimensões

	B1 ±0,3	B2 ±0,3	B3 ±0,5	D1[1]	D2[2] ø	D3 ±0,02	D4	D5 DSM-...-P1/DSM-...-CC
DSM-B-12	59	48	19,8	M5	–	22	36	M8x1
DSM-B-16	70	57	23,5	M5	–	28	45	M10x1
DSM-B-25	83	65	28	G1/8	–	30	50	M10x1
DSM-B-32	105	85	35,5	15	G1/8	42	65	M12x1
DSM-B-40	130	105	43,8	20	G1/4	56	90	M16x1
DSM-B-63	152	125	50,3	20	G1/4	70	105	M22x1,5

	D6	D7 H7	D8	D9 f8	D10 ±0,5	D11	D12	D13	D14
DSM-B-12	M3	5	57,5	58	78	M2	M5	M4	M4
DSM-B-16	M4	7	68,5	68	91	M2	M5	M5	M5
DSM-B-25	M5	7	81,5	76	106	M2	G1/8	M6	M6
DSM-B-32	M5	7	103,5	96	135	M2	G1/8	M8	M8
DSM-B-40	M8	12	128	126	168	M2	G1/4	M10	M10
DSM-B-63	M8	12	149	150	200	M3	G1/4	M12	M10

	D15 H7	D16	D17 H8	D18	EE	H1 ±0,03	H2 max. DSM-...-P1	H2 max. DSM-...-CC	L1 +0,4 –0,65	L2 +1
DSM-B-12	7	6	12	3,3	M5	30	21,2	22,7	76,3	53
DSM-B-16	7	8	12	4,2	M5	40	22	26,1	88,5	63,6
DSM-B-25	9	10	15	5,1	M5	40	17	20,7	98,7	72,7
DSM-B-32	12	11	20	6,8	G1/8	60	23	29,1	121	88,5
DSM-B-40	12	15	25	8,5	G1/8	80	36,5	43,5	154	112
DSM-B-63	12	18	25	10,2	G1/4	80	44	72,5	185,5	129,5

	L3	L4 ±0,1	L5 ±0,2	L6 ±0,1	T1 +0,1	T2	T3	T4 +0,1	T5	T6 +0,1
DSM-B-12	22,3	10	10	4	1,5	9	9	1,2	6	2,5
DSM-B-16	27,6	10	10	4	1,5	9	9	1,5	6	2,5
DSM-B-25	33,4	10	10	6	2	12	8	1,5	8	2,5
DSM-B-32	39,6	10	12	6	2,5	14	9,5	1,5	8	2,8
DSM-B-40	52,7	12	14	5,5	2,5	17	15	2,5	12	2,8
DSM-B-63	58	14	16	10	2,5	18	14	2,5	15	2,8

	T7	T8	T9	⊂ 1	⊂ 2	⊂ 3 h13	⊂ 4 DSM-...-P1	⊂ 4 DSM-...-CC	⊂ 5 DSM-...-P1	W1
DSM-B-12	6,3	5,5	12	10	2,5	8	5	2,5	2,5	45°
DSM-B-16	8,5	6	14	13	3	11	6	3	3	45°
DSM-B-25	10	5,3	16	13	4	13	6	3	3	45°
DSM-B-32	9,5	–	20	15	5	13	8	4	4	45°
DSM-B-40	15	–	24	19	6	19	8	5	5	45°
DSM-B-63	18	–	28	27	8	22	10	5	5	45°

1) Rosca para passagem de ar comprimido para tamanhos de 12 ... 25
2) Rosca para passagem de ar comprimido para tamanhos de 32 ... 63

Dimensões

Dimensões – Catraca FLSM-6/8 Download de dados CAD www.festo.com

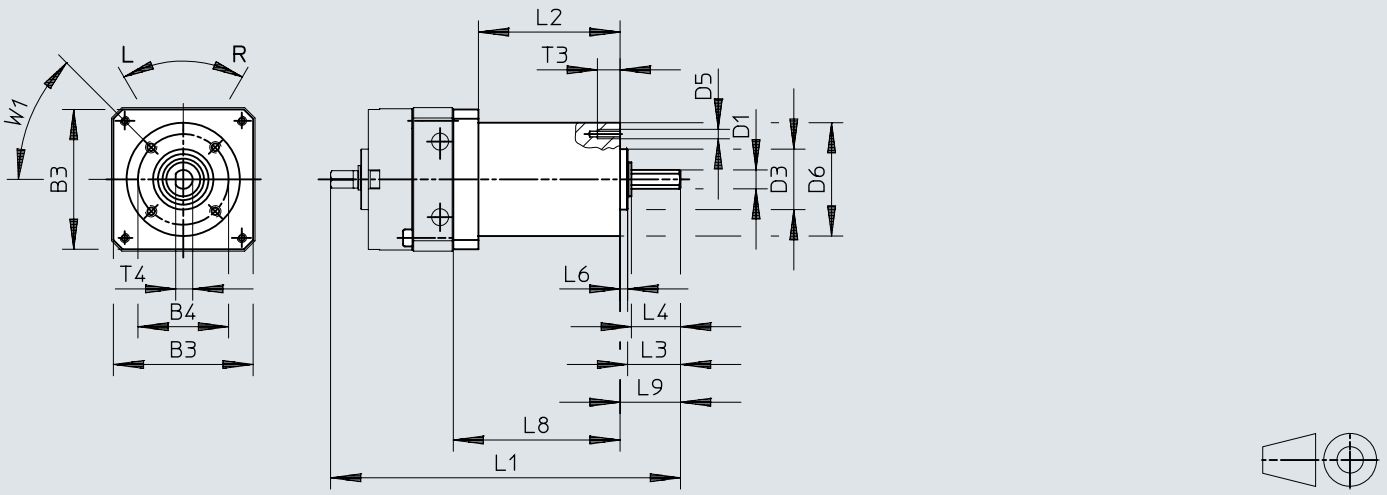

[1] Prisioneiro M3x5 DIN 916

	B3	B4 ±0,15	D1 ø g7	D3 ø h8	D5	D6 ø ±0,3	L1	L2	L3	L4	L6 ±0,2	L8 ±0,1	L9	T3	T4
FLSM-6	29,5	23	4	14	M3	28	85,8	36 ±0,1	10,8	10	2	43	12,8	5	3,5
FLSM-8	37	24	5	16	M3	30	94,5	37,5 ±0,1	14	13	2	44,5	16	6	4,5

Dimensões

Dimensões – Catraca FLSM-10 Download de dados CAD www.festo.com

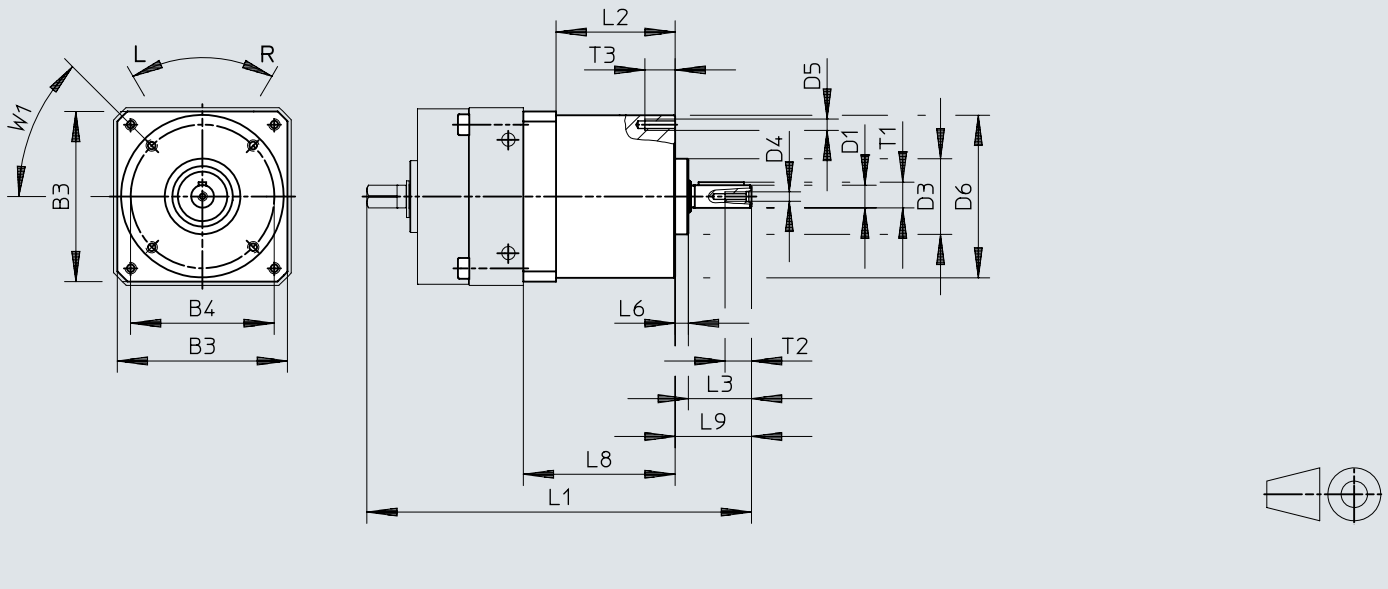

	B3	B4 ±0,15	D1 ø g7	D3 ø h8	D4	D5	D6 ø ±0,3	L1	L2
FLSM-10	45	38	6	20	M2,5	M3	43	101	30 ±0,1

	L3	L6 ±0,2	L8 ±0,1	L9	T1	T2	T3	1)
FLSM-10	16,7	3,5	40	20,2	6,8	7	8	A2x2x12

1) Chaveta conforme DIN 6885

Dimensões

Dimensões – Catraca FLSM-12 ... 40 Download de dados CAD www.festo.com

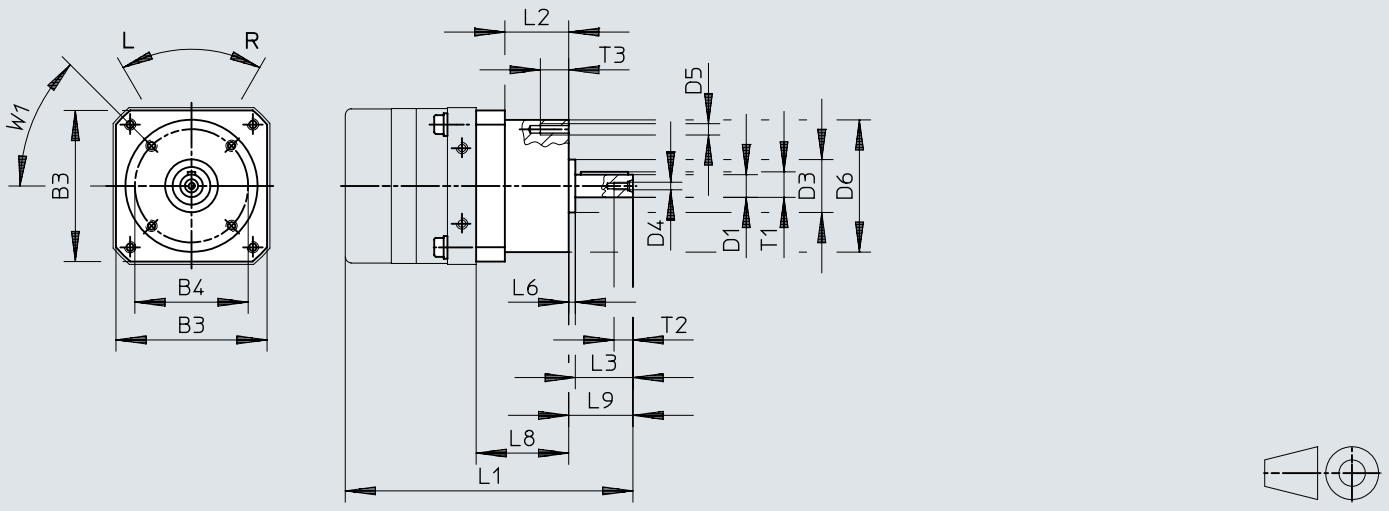

	B3	B4 ±0,15	D1 ø g7	D3 ø h8	D4	D5	D6 ø ±0,3	L1	L2
FLSM-12	55	42	8	25	M3	M3	48,5	125	37 ±0,4
FLSM-16	65	50	10	24	M3	M4	60	137	34 ±0,4
FLSM-25	80	60	12	28	M4	M6	70	152	34 ±0,4
FLSM-32	100	83	16	42	M5	M6	95	197,8	42,8 ±0,4
FLSM-40	120	96	20	52	M6	M8	110	244,5	54 ±0,4

	L3	L6 +0,2	L8 ±0,1	L9	T1	T2	T3	1)
FLSM-12	20	3,5	47,3	24,5	8,8	9	8	A2x2x16
FLSM-16	23	3,5	47	27,4	11,2	9	10	A3x3x18
FLSM-25	30	3,5	49	34	13,5	10	15	A4x4x25
FLSM-32	40	7,2	60,8	48,5	18	12,5	15	A5x5x36
FLSM-40	50	6	77	58	22,5	16	15	A6x6x45

1) Chaveta conforme DIN 6885

Dimensões

Dimensões – Flange do eixo FWSR-6/8

Download de dados CAD www.festo.com

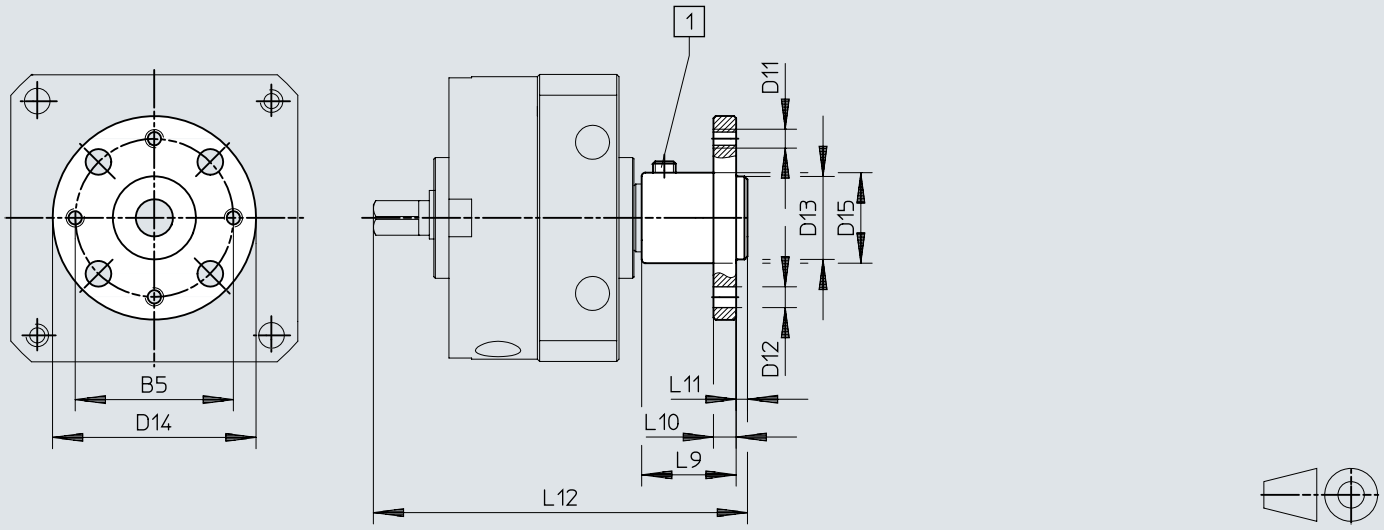

[1] Prisioneiro M3x5 DIN 916

	B5	D11	D12 ø H13	D13 ø	D14 ø	D15 ø +0,4	L9	L10	L11	L12
FWSR-6	16	M3	3,4	8_{g7}	23	10	10,5	3	1,5	45
FWSR-8	21	M3	3,4	11_{g7}	27	12	12,5	3	1,5	51

Dimensões

Dimensões – Flange do eixo FWSR-10

Download de dados CAD www.festo.com

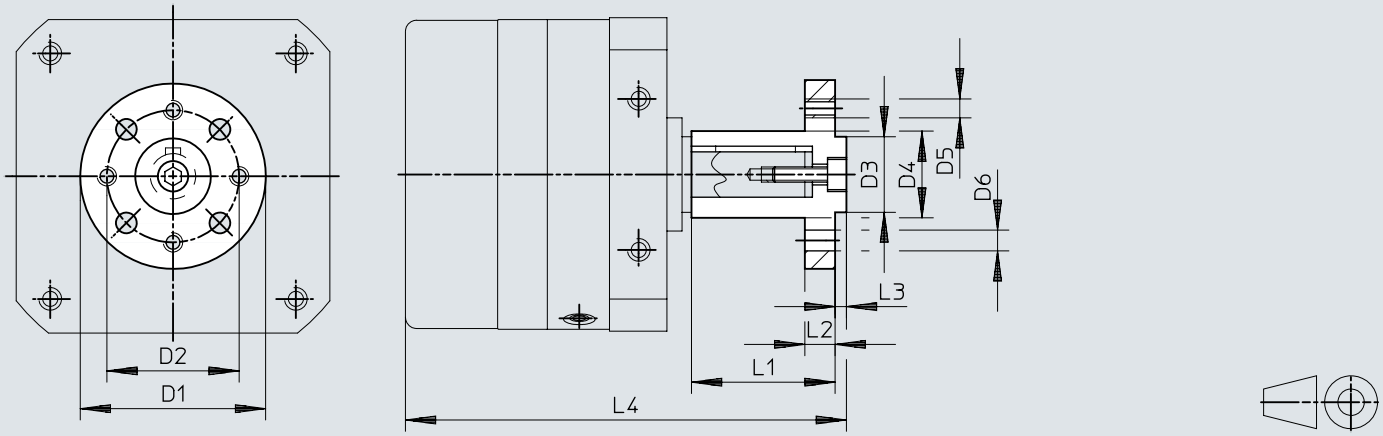

	D1 ø	D2 ø	D3 ø f8	D4 ø	D5	D6 ø H13	L1	L2	L3 –0,2	L4
FWSR-10	30	21	11	$12_{+0,4}$	M3	3,4	22 ±0,2	3	1,6	68,6

Dimensões

Dimensões – Flange do eixo FWSR-12 ... 40

Download de dados CAD www.festo.com

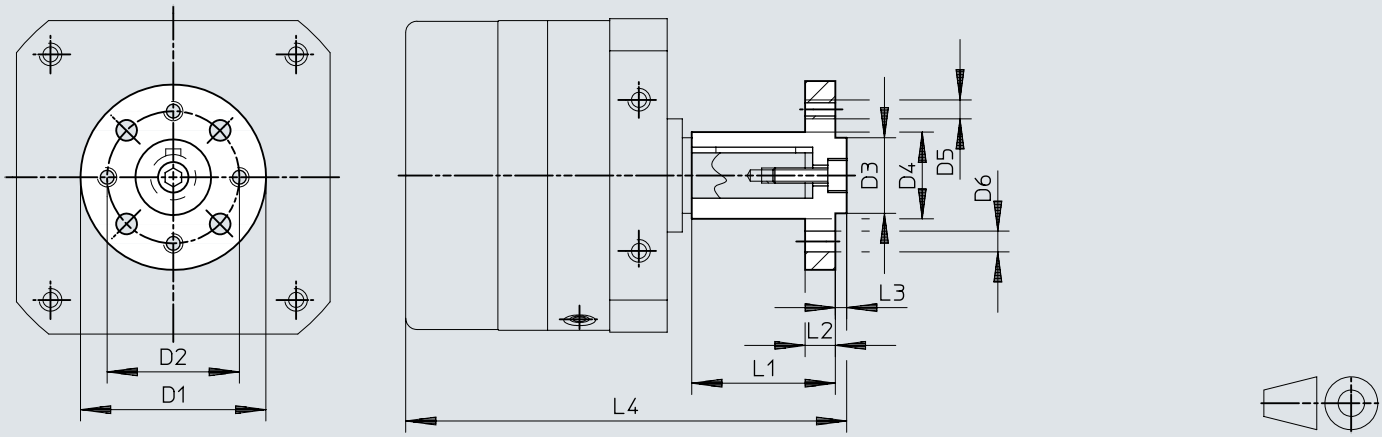

	D1 ø	D2 ø	D3 ø f8	D4 ø	D5	D6 ø H13	L1	L2	L3 –0,2	L4
FWSR-12	35	28	14	$15_{+0,4}$	M3	3,4	25 ±0,2	3	3	85,5
FWSR-16	40	28	16	$17_{+0,4}$	M4	4,5	28 ±0,2	5	3	98,8
FWSR-25	50	35	20	$23_{+0,4}$	M5	5,5	38 ±0,2	8	3	116,5
FWSR-32	60	45	28	$28_{+0,4}$	M6	6,5	48 ±0,2	10	4	151,5
FWSR-40	70	54	36	$38_{+0,5}$	M8	9	60 ±0,3	11	5	186,5

Dimensões

Dimensões – Placa de montagem HSM

Download de dados CAD www.festo.com

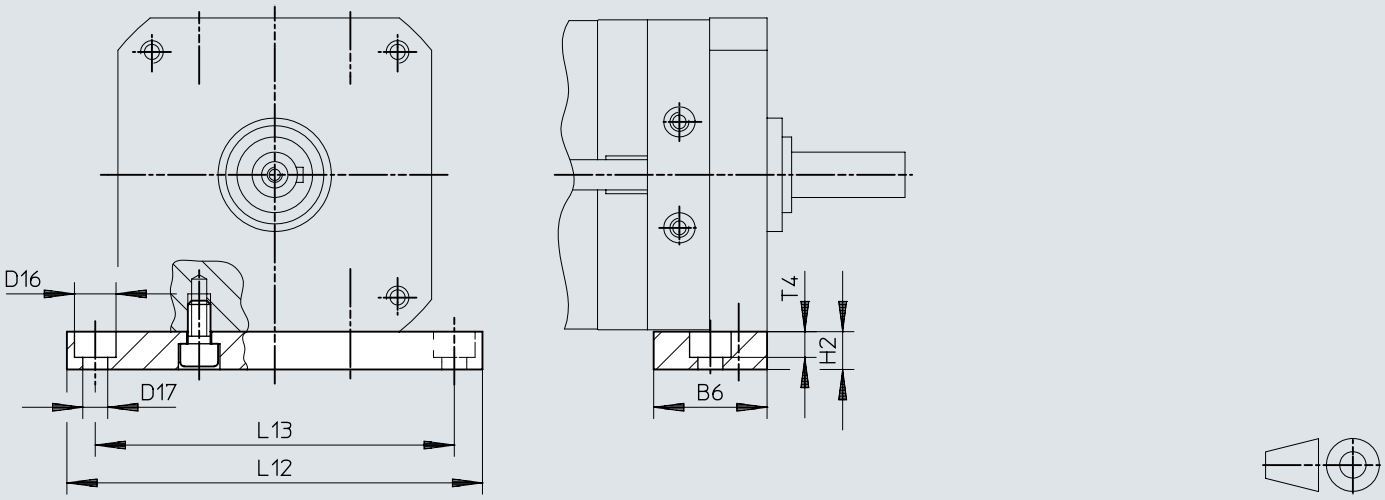

	B6	D16 ø	D17 ø	H2	L12	L13	T4
HSM-12	20	8	4,5	10	84	72	4,6
HSM-16	28	10	5,5	10	98	84	5,7
HSM-25	30	11	6,6	10	110	95	6,8
HSM-32	40	15	9	15	145	125	9
HSM-40	45	18	11	20	180	155	11

Dimensões

Dimensões – Tampa móvel AKM Download de dados CAD www.festo.com

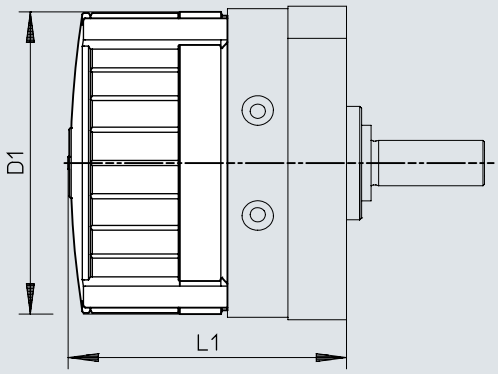

	D1 ø	L1		
		DSM-...	DSM-T-...	DSM-...-HD-...
AKM-12	59	56,2±1,2	75,2±1,2	68,2±1,2
AKM-16	70	68±1,2	92±1,2	82,6±1,2
AKM-25	83	73,4±1,2	101,5±1,2	91,6±1,2
AKM-32	105	89,7±1,5	126,7±1,5	110,2±1,5
AKM-40	130	107,1±1,5	152,1±1,5	136,1±1,5

Informações para pedido

DSM-6 ...10 com eixo com chaveta

Tamanho	Ângulo de rotação nominal [°]	Detecção de posição	Ângulo de rotação regulável	Nº de referência	Tipo
6	90 deg	Sem	Ângulo de rotação fixo	173188	DSM-6-90-P
		Para sensor de proximidade		173195	DSM-6-90-P-A
	180 deg	Sem		173189	DSM-6-180-P
			Ângulo de rotação regulável	175827	DSM-6-180-P-FF
		Para sensor de proximidade	Ângulo de rotação fixo	173196	DSM-6-180-P-A
			Ângulo de rotação regulável	175830	DSM-6-180-P-A-FF
8	90 deg	Sem	Ângulo de rotação fixo	173190	DSM-8-90-P
		Para sensor de proximidade		173197	DSM-8-90-P-A
	180 deg	Sem		173191	DSM-8-180-P
			Ângulo de rotação regulável	175828	DSM-8-180-P-FF
		Para sensor de proximidade	Ângulo de rotação fixo	173198	DSM-8-180-P-A
			Ângulo de rotação regulável	175831	DSM-8-180-P-A-FF
10	90 deg	Sem	Ângulo de rotação fixo	173192	DSM-10-90-P
		Para sensor de proximidade		173199	DSM-10-90-P-A
	180 deg	Sem		173193	DSM-10-180-P
		Para sensor de proximidade		173200	DSM-10-180-P-A
	200 deg	Sem	Ângulo de rotação regulável	175829	DSM-10-240-P-FF
		Para sensor de proximidade		175832	DSM-10-240-P-A-FF
	240 deg	Sem	Ângulo de rotação fixo	173194	DSM-10-240-P
		Para sensor de proximidade		173201	DSM-10-240-P-A

DSM-6 ...10 com eixo com chaveta e aleta giratória em tandem

Tamanho	Ângulo de rotação nominal [°]	Detecção de posição	Ângulo de rotação regulável	Nº de referência	Tipo
6	90 deg	Sem	Ângulo de rotação fixo	1564894	DSM-T-6-90-P
	180 deg			1565579	DSM-T-6-180-P
8	90 deg			1563451	DSM-T-8-90-P
	180 deg			1564407	DSM-T-8-180-P
10	90 deg			1559484	DSM-T-10-90-P
	180 deg			1561689	DSM-T-10-180-P
	240 deg			1562093	DSM-T-10-240-P

DSM-6 ...10 com eixo com flange

Tamanho	Ângulo de rotação nominal [°]	Detecção de posição	Ângulo de rotação regulável	Nº de referência	Tipo
6	90 deg	Sem	Ângulo de rotação fixo	185928	DSM-6-90-P-FW
		Para sensor de proximidade		185930	DSM-6-90-P-A-FW
	180 deg	Sem		185929	DSM-6-180-P-FW
			Ângulo de rotação regulável	185932	DSM-6-180-P-FF-FW
		Para sensor de proximidade	Ângulo de rotação fixo	185931	DSM-6-180-P-A-FW
			Ângulo de rotação regulável	185933	DSM-6-180-P-A-FF-FW
8	90 deg	Sem	Ângulo de rotação fixo	185934	DSM-8-90-P-FW
		Para sensor de proximidade		185936	DSM-8-90-P-A-FW
	180 deg	Sem		185935	DSM-8-180-P-FW
			Ângulo de rotação regulável	185938	DSM-8-180-P-FF-FW
		Para sensor de proximidade	Ângulo de rotação fixo	185937	DSM-8-180-P-A-FW
			Ângulo de rotação regulável	185939	DSM-8-180-P-A-FF-FW
10	90 deg	Sem	Ângulo de rotação fixo	185940	DSM-10-90-P-FW
		Para sensor de proximidade		185943	DSM-10-90-P-A-FW
	180 deg	Sem		185941	DSM-10-180-P-FW
		Para sensor de proximidade		185944	DSM-10-180-P-A-FW
	200 deg	Sem	Ângulo de rotação regulável	185946	DSM-10-240-P-FF-FW
		Para sensor de proximidade		185947	DSM-10-240-P-A-FF-FW
	240 deg	Sem	Ângulo de rotação fixo	185942	DSM-10-240-P-FW
		Para sensor de proximidade		185945	DSM-10-240-P-A-FW

Informações para pedido

DSM-6 ...10 com eixo com flange e aleta giratória em tandem

Tamanho	Ângulo de rotação nominal [°]	Detecção de posição	Ângulo de rotação regulável	Nº de referência	Tipo
6	90 deg	Sem	Ângulo de rotação fixo	**1565425**	**DSM-T-6-90-P-FW**
				1564894	**DSM-T-6-90-P**
	180 deg			**1565579**	**DSM-T-6-180-P**
				1565483	**DSM-T-6-180-P-FW**
8	90 deg			**1564334**	**DSM-T-8-90-P-FW**
				1563451	**DSM-T-8-90-P**
	180 deg			**1564669**	**DSM-T-8-180-P-FW**
				1564407	**DSM-T-8-180-P**
10	90 deg			**1559484**	**DSM-T-10-90-P**
				1560818	**DSM-T-10-90-P-FW**
	180 deg			**1561556**	**DSM-T-10-180-P-FW**
	240 deg			**1562318**	**DSM-T-10-240-P-FW**
				1562093	**DSM-T-10-240-P**

DSM-12 ... 63 com eixo com chaveta

Tamanho	Ângulo de rotação nominal [°]	Amortecimento	Nº de referência	Tipo
12	246 deg	Elementos amortecedores elásticos, de ambos os lados, ajustável	**566203**	**DSM-12-270-P1-A-B**
		Amortecedor de impacto de ambos os lados, autoconfigurável	**547572**	**DSM-12-270-CC-A-B**
	270 deg	Sem	**547591**	**DSM-12-270-A-B**
		Anéis/placas amortecedores elásticos de ambos os lados	**547570**	**DSM-12-270-P-A-B**
16	246 deg	Elementos amortecedores elásticos, de ambos os lados, ajustável	**566205**	**DSM-16-270-P1-A-B**
		Amortecedor de impacto de ambos os lados, autoconfigurável	**547576**	**DSM-16-270-CC-A-B**
	270 deg	Sem	**547592**	**DSM-16-270-A-B**
		Anéis/placas amortecedores elásticos de ambos os lados	**547574**	**DSM-16-270-P-A-B**
25	246 deg	Elementos amortecedores elásticos, de ambos os lados, ajustável	**566207**	**DSM-25-270-P1-A-B**
		Amortecedor de impacto de ambos os lados, autoconfigurável	**547580**	**DSM-25-270-CC-A-B**
	270 deg	Sem	**547593**	**DSM-25-270-A-B**
		Anéis/placas amortecedores elásticos de ambos os lados	**547578**	**DSM-25-270-P-A-B**
32	246 deg	Elementos amortecedores elásticos, de ambos os lados, ajustável	**566209**	**DSM-32-270-P1-A-B**
		Amortecedor de impacto de ambos os lados, autoconfigurável	**547584**	**DSM-32-270-CC-A-B**
	270 deg	Sem	**547594**	**DSM-32-270-A-B**
		Anéis/placas amortecedores elásticos de ambos os lados	**547582**	**DSM-32-270-P-A-B**
40	240 deg	Elementos amortecedores elásticos, de ambos os lados, ajustável	**566211**	**DSM-40-270-P1-A-B**
		Amortecedor de impacto de ambos os lados, autoconfigurável	**547588**	**DSM-40-270-CC-A-B**
	270 deg	Sem	**547595**	**DSM-40-270-A-B**
		Anéis/placas amortecedores elásticos de ambos os lados	**547586**	**DSM-40-270-P-A-B**
63	240 deg	Elementos amortecedores elásticos, de ambos os lados, ajustável	**566213**	**DSM-63-270-P1-A-B**
		Amortecedor de impacto de ambos os lados, autoconfigurável	**552081**	**DSM-63-270-CC-A-B**
	270 deg	Sem	**552083**	**DSM-63-270-A-B**
		Anéis/placas amortecedores elásticos de ambos os lados	**552079**	**DSM-63-270-P-A-B**

Informações para pedido

DSM-12 ... 63 com eixo com chaveta e aleta giratória em tandem

Tamanho	Ângulo de rotação nominal [°]	Amortecimento	Nº de referência	Tipo
12	246 deg	Amortecedor de impacto de ambos os lados, autoconfigurável	**1145088**	**DSM-T-12-270-CC-A-B**
	270 deg	Sem	**1145122**	**DSM-T-12-270-A-B**
		Anéis/placas amortecedores elásticos de ambos os lados	**1145086**	**DSM-T-12-270-P-A-B**
16	246 deg	Amortecedor de impacto de ambos os lados, autoconfigurável	**1145094**	**DSM-T-16-270-CC-A-B**
	270 deg	Sem	**1145123**	**DSM-T-16-270-A-B**
		Anéis/placas amortecedores elásticos de ambos os lados	**1145092**	**DSM-T-16-270-P-A-B**
25	246 deg	Amortecedor de impacto de ambos os lados, autoconfigurável	**1145100**	**DSM-T-25-270-CC-A-B**
	270 deg	Sem	**1145124**	**DSM-T-25-270-A-B**
		Anéis/placas amortecedores elásticos de ambos os lados	**1145098**	**DSM-T-25-270-P-A-B**
32	246 deg	Amortecedor de impacto de ambos os lados, autoconfigurável	**1145106**	**DSM-T-32-270-CC-A-B**
	270 deg	Sem	**1145125**	**DSM-T-32-270-A-B**
		Anéis/placas amortecedores elásticos de ambos os lados	**1145104**	**DSM-T-32-270-P-A-B**
40	240 deg	Amortecedor de impacto de ambos os lados, autoconfigurável	**1145112**	**DSM-T-40-270-CC-A-B**
	270 deg	Sem	**1145126**	**DSM-T-40-270-A-B**
		Anéis/placas amortecedores elásticos de ambos os lados	**1145110**	**DSM-T-40-270-P-A-B**
63	240 deg	Amortecedor de impacto de ambos os lados, autoconfigurável	**1145118**	**DSM-T-63-270-CC-A-B**
	270 deg	Sem	**1145127**	**DSM-T-63-270-A-B**
		Anéis/placas amortecedores elásticos de ambos os lados	**1145116**	**DSM-T-63-270-P-A-B**

DSM-12 ... 63 com eixo com flange

Tamanho	Ângulo de rotação nominal [°]	Amortecimento	Nº de referência	Tipo
12	246 deg	Elementos amortecedores elásticos, de ambos os lados, ajustável	**566204**	**DSM-12-270-P1-FW-A-B**
		Amortecedor de impacto de ambos os lados, autoconfigurável	**547573**	**DSM-12-270-CC-FW-A-B**
	270 deg	Sem	**547596**	**DSM-12-270-FW-A-B**
		Anéis/placas amortecedores elásticos de ambos os lados	**547571**	**DSM-12-270-P-FW-A-B**
16	246 deg	Elementos amortecedores elásticos, de ambos os lados, ajustável	**566206**	**DSM-16-270-P1-FW-A-B**
		Amortecedor de impacto de ambos os lados, autoconfigurável	**547577**	**DSM-16-270-CC-FW-A-B**
	270 deg	Sem	**547597**	**DSM-16-270-FW-A-B**
		Anéis/placas amortecedores elásticos de ambos os lados	**547575**	**DSM-16-270-P-FW-A-B**
25	246 deg	Elementos amortecedores elásticos, de ambos os lados, ajustável	**566208**	**DSM-25-270-P1-FW-A-B**
		Amortecedor de impacto de ambos os lados, autoconfigurável	**547581**	**DSM-25-270-CC-FW-A-B**
	270 deg	Sem	**547598**	**DSM-25-270-FW-A-B**
		Anéis/placas amortecedores elásticos de ambos os lados	**547579**	**DSM-25-270-P-FW-A-B**
32	246 deg	Elementos amortecedores elásticos, de ambos os lados, ajustável	**566210**	**DSM-32-270-P1-FW-A-B**
		Amortecedor de impacto de ambos os lados, autoconfigurável	**547585**	**DSM-32-270-CC-FW-A-B**
	270 deg	Sem	**547599**	**DSM-32-270-FW-A-B**
		Anéis/placas amortecedores elásticos de ambos os lados	**547583**	**DSM-32-270-P-FW-A-B**

Informações para pedido

DSM-12 ... 63 com eixo com flange

Tamanho	Ângulo de rotação nominal [°]	Amortecimento	Nº de referência	Tipo
40	240 deg	Elementos amortecedores elásticos, de ambos os lados, ajustável	**566212**	**DSM-40-270-P1-FW-A-B**
		Amortecedor de impacto de ambos os lados, autoconfigurável	**547589**	**DSM-40-270-CC-FW-A-B**
	270 deg	Sem	**547600**	**DSM-40-270-FW-A-B**
		Anéis/placas amortecedores elásticos de ambos os lados	**547587**	**DSM-40-270-P-FW-A-B**
63	240 deg	Elementos amortecedores elásticos, de ambos os lados, ajustável	**566214**	**DSM-63-270-P1-FW-A-B**
		Amortecedor de impacto de ambos os lados, autoconfigurável	**552082**	**DSM-63-270-CC-FW-A-B**
	270 deg	Sem	**552084**	**DSM-63-270-FW-A-B**
		Anéis/placas amortecedores elásticos de ambos os lados	**552080**	**DSM-63-270-P-FW-A-B**

DSM-12... 63 com eixo com flange e aleta giratória em tandem

Tamanho	Ângulo de rotação nominal [°]	Amortecimento	Nº de referência	Tipo
12	246 deg	Amortecedor de impacto de ambos os lados, autoconfigurável	**1145089**	**DSM-T-12-270-CC-FW-A-B**
	270 deg	Sem	**1145128**	**DSM-T-12-270-FW-A-B**
		Anéis/placas amortecedores elásticos de ambos os lados	**1145087**	**DSM-T-12-270-P-FW-A-B**
16	246 deg	Amortecedor de impacto de ambos os lados, autoconfigurável	**1145095**	**DSM-T-16-270-CC-FW-A-B**
	270 deg	Sem	**1145129**	**DSM-T-16-270-FW-A-B**
		Anéis/placas amortecedores elásticos de ambos os lados	**1145093**	**DSM-T-16-270-P-FW-A-B**
25	246 deg	Amortecedor de impacto de ambos os lados, autoconfigurável	**1145101**	**DSM-T-25-270-CC-FW-A-B**
	270 deg	Sem	**1145130**	**DSM-T-25-270-FW-A-B**
		Anéis/placas amortecedores elásticos de ambos os lados	**1145099**	**DSM-T-25-270-P-FW-A-B**
32	246 deg	Amortecedor de impacto de ambos os lados, autoconfigurável	**1145107**	**DSM-T-32-270-CC-FW-A-B**
	270 deg	Sem	**1145131**	**DSM-T-32-270-FW-A-B**
		Anéis/placas amortecedores elásticos de ambos os lados	**1145105**	**DSM-T-32-270-P-FW-A-B**
40	240 deg	Amortecedor de impacto de ambos os lados, autoconfigurável	**1145113**	**DSM-T-40-270-CC-FW-A-B**
	270 deg	Sem	**1145132**	**DSM-T-40-270-FW-A-B**
		Anéis/placas amortecedores elásticos de ambos os lados	**1145111**	**DSM-T-40-270-P-FW-A-B**
63	240 deg	Amortecedor de impacto de ambos os lados, autoconfigurável	**1145119**	**DSM-T-63-270-CC-FW-A-B**
	270 deg	Sem	**1145133**	**DSM-T-63-270-FW-A-B**
		Anéis/placas amortecedores elásticos de ambos os lados	**1145117**	**DSM-T-63-270-P-FW-A-B**

Informações para pedido

DSM-12 ... 63 para torques de alta carga				
Tamanho	Ângulo de rotação nominal [°]	Amortecimento	Nº de referência	Tipo
12	246 deg	Elementos amortecedores elásticos, de ambos os lados, ajustável	**1369116**	**DSM-12-270-P1-HD-A-B**
		Amortecedor de impacto de ambos os lados, autoconfigurável	**1369122**	**DSM-12-270-CC-HD-A-B**
	270 deg	Sem	**1369110**	**DSM-12-270-HD-A-B**
16	246 deg	Elementos amortecedores elásticos, de ambos os lados, ajustável	**1369117**	**DSM-16-270-P1-HD-A-B**
		Amortecedor de impacto de ambos os lados, autoconfigurável	**1369123**	**DSM-16-270-CC-HD-A-B**
	270 deg	Sem	**1369111**	**DSM-16-270-HD-A-B**
25	246 deg	Elementos amortecedores elásticos, de ambos os lados, ajustável	**1369118**	**DSM-25-270-P1-HD-A-B**
		Amortecedor de impacto de ambos os lados, autoconfigurável	**1369124**	**DSM-25-270-CC-HD-A-B**
	270 deg	Sem	**1369112**	**DSM-25-270-HD-A-B**
32	246 deg	Elementos amortecedores elásticos, de ambos os lados, ajustável	**1369119**	**DSM-32-270-P1-HD-A-B**
		Amortecedor de impacto de ambos os lados, autoconfigurável	**1369125**	**DSM-32-270-CC-HD-A-B**
	270 deg	Sem	**1369113**	**DSM-32-270-HD-A-B**
40	240 deg	Elementos amortecedores elásticos, de ambos os lados, ajustável	**1369120**	**DSM-40-270-P1-HD-A-B**
		Amortecedor de impacto de ambos os lados, autoconfigurável	**1369126**	**DSM-40-270-CC-HD-A-B**
	270 deg	Sem	**1369114**	**DSM-40-270-HD-A-B**
63	240 deg	Elementos amortecedores elásticos, de ambos os lados, ajustável	**1369121**	**DSM-63-270-P1-HD-A-B**
		Amortecedor de impacto de ambos os lados, autoconfigurável	**1369127**	**DSM-63-270-CC-HD-A-B**
	270 deg	Sem	**1369115**	**DSM-63-270-HD-A-B**

Visão geral de periféricos

Visão geral dos periféricos para DSM-6 ... 10

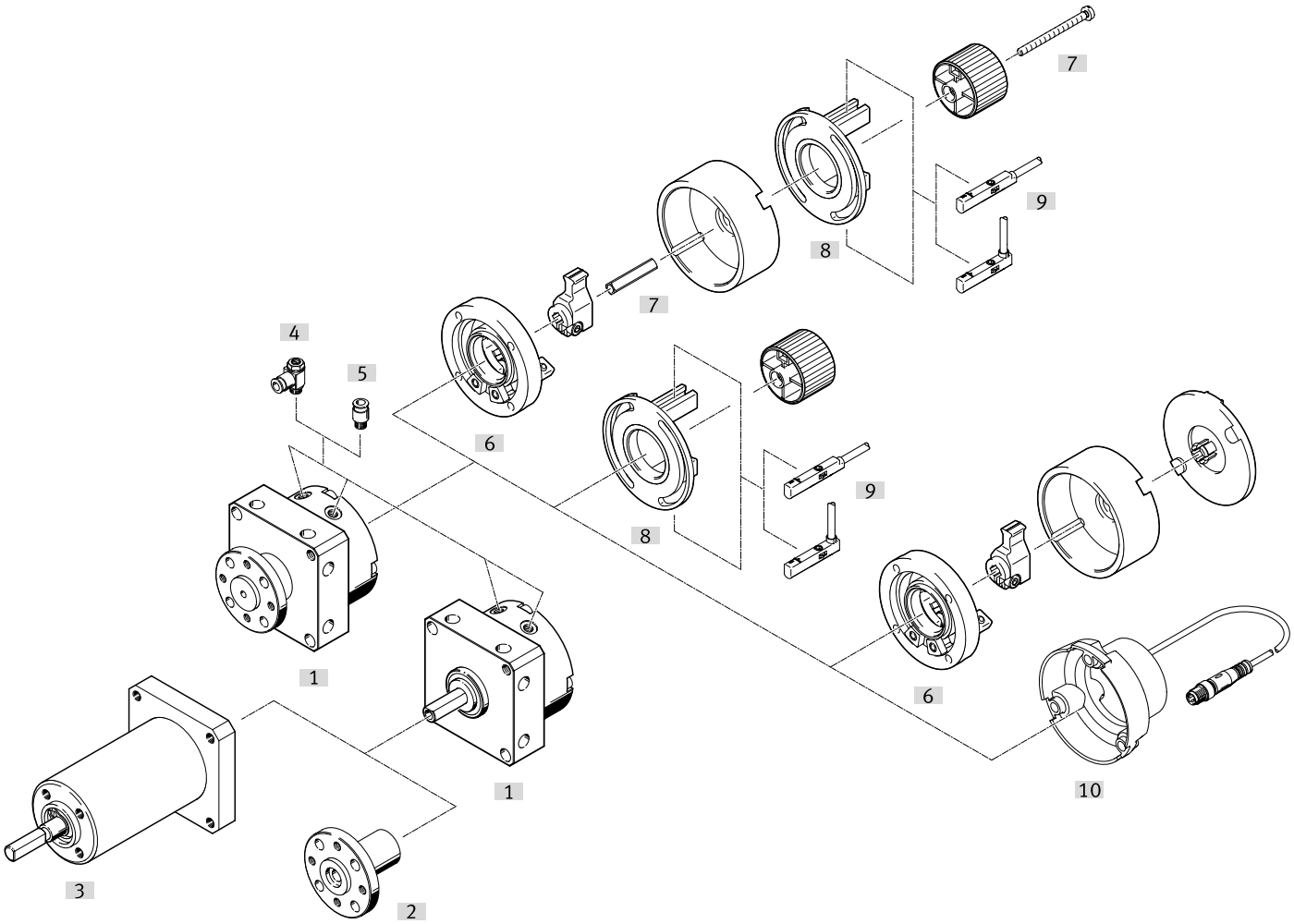

Acessórios			→ Página/Internet
	Tipo/código para pedido	Descrição	
[1]	Atuador semirrotativo DSM	Atuador semirrotativo pneumático	🔗 dsm
[2]	Flange do eixo FWSR	Para adaptação do atuador semirrotativo DSM com eixo com chaveta	66
[3]	Catraca FLSM	• Para movimento rotativo sincronizado em um sentido • Somente em conjunto com atuador semirrotativo DSM com eixo com chaveta	65
[4]	Válvula reguladora de fluxo unidirecional GRLA	Para controle de velocidade	🔗 grla
[5]	Conexão rápida roscada QS	Para conexão de tubos flexíveis de ar comprimido com tolerâncias externas	🔗 qs
[6]	Conjunto de batentes KSM	• Para ajustar o ângulo de rotação • Pode ser adaptado para atuador semirrotativo DSM-...-P(-A)/DSM-...-P(-A)-FW • Para DSM-T-..., o conjunto de batentes deve ser pedido separadamente como acessório • Pode ser combinado com kit de montagem WSM • Em conjunto com kit de montagem WSM, as peças de adaptação DADP-AK também devem ser encomendadas	67
[7]	Peças de adaptação DADP-AK	Para prender o kit de montagem WSM ao conjunto de batentes KSM	67
[8]	Kit de montagem WSM-...-SME-10	• Para detecção do ângulo de rotação • Para fixação dos sensores magnéticos de proximidade SME-/SMT-10; • Pode ser adaptado para atuador semirrotativo DSM-...-P(-FF)/DSM-...-P(-FF)-FW • Para DSM-T-..., o kit de montagem também deve ser encomendado como um acessório • Pode ser combinado com conjunto de batentes KSM • Em combinação com conjunto de batentes KSM, as peças de adaptação DADP-AK também devem ser encomendadas	67
[9]	Sensor magnético de proximidade SME-10/SMT-10	Sensor magnético de proximidade para detecção da posição final	69

Visão geral de periféricos

Acessórios			→ Página/Internet
	Tipo/código para pedido	Descrição	
[10]	Sensor de posição SRBS	• Para detecção do ângulo de rotação • Não é necessário ajustar os sensores magnéticos de proximidade • As posições finais do ângulo de rotação são registradas por meio de teach-in pressionando um botão • Só pode ser montado diretamente no atuador semirrotativo sem outros acessórios • Deve ser encomendado separadamente como acessório	68
[11]	Sensor de distância SOIA	Para monitorar o estado dos elementos de amortecimento	68

Visão geral de periféricos

Visão geral dos periféricos para DSM-12 ... 63

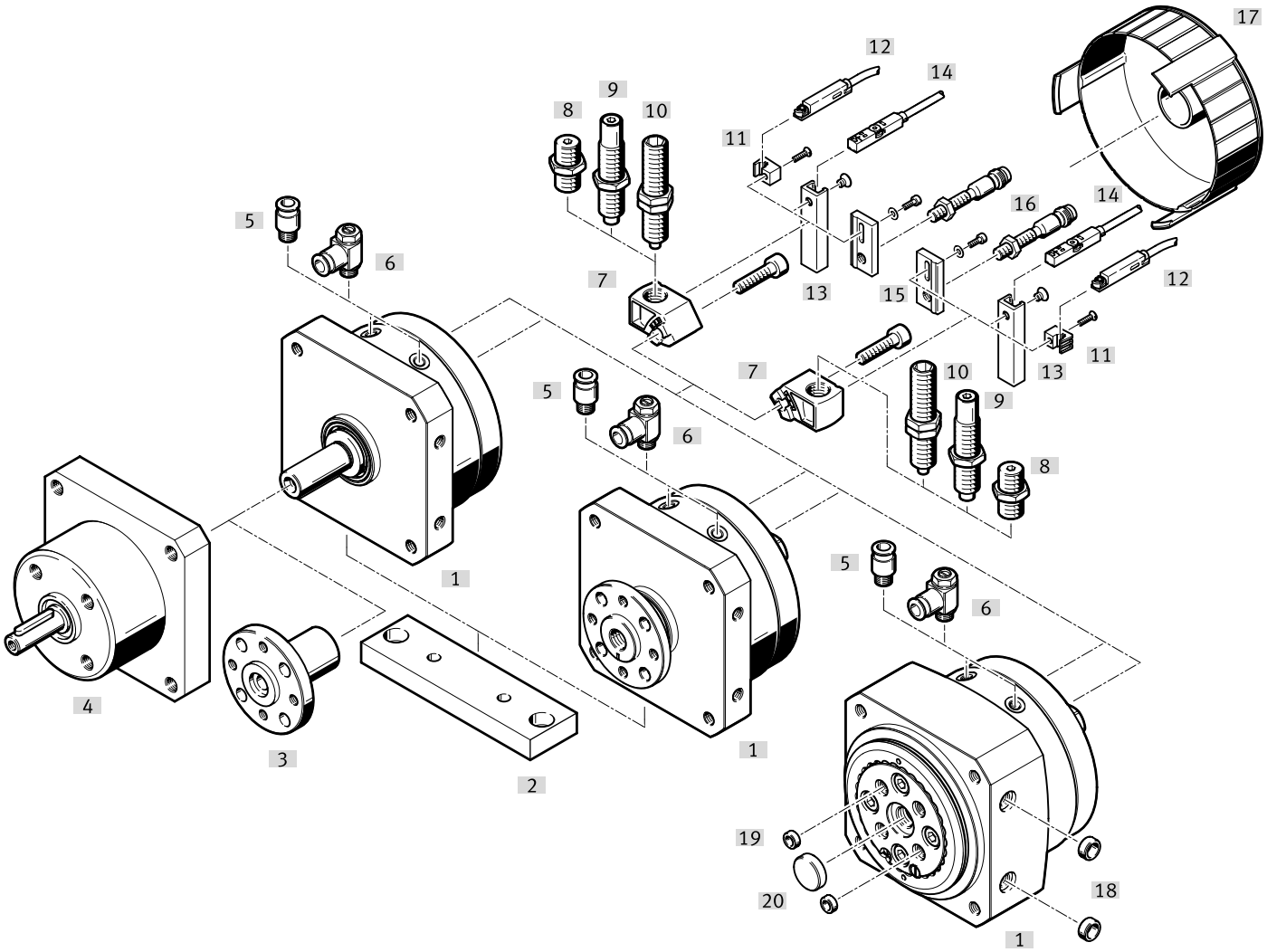

Acessórios			→ Página/Internet
	Tipo/código para pedido	Descrição	
[1]	Atuador semirrotativo DSM	Atuador semirrotativo pneumático	℘ dsm
[2]	Placa de montagem HSM	Para fixação por flange ou base	66
[3]	Flange do eixo FWSR	Para adaptação do atuador semirrotativo DSM com eixo com chaveta	66
[4]	Catraca FLSM	• Para movimento rotativo sincronizado em um sentido • Somente em conjunto com atuador semirrotativo DSM com eixo com chaveta	65
[5]	Conexão rápida roscada QS	Para conexão de tubos flexíveis de ar comprimido com tolerâncias externas	℘ qs
[6]	Válvula reguladora de fluxo unidirecional GRLA	Para controle de velocidade	℘ grla
[7]	Suporte do amortecedor DSM-...-B	• Para fixação de elementos elásticos de amortecimento ou amortecedores de impacto • Incluso no escopo do pedido do atuador semirrotativo DSM-...-P/P1/CC	67
[8]	Jogo de amortecimento DSM-...-P	• Elementos elásticos de amortecimento com batente fixo • Incluso no escopo do pedido do atuador semirrotativo DSM-...-P	66
[9]	Amortecedor de impacto DYEF	• Elementos elásticos de amortecimento ajustáveis com batente fixo • Incluso no escopo do pedido do atuador semirrotativo DSM-...-P1	66
[10]	Amortecedor de impacto DYSC	• Amortecedores de impacto autoajustáveis com batente fixo • Incluso no escopo do pedido do atuador semirrotativo DSM-...-CC	67
[11]	Suporte para sensor SL-DSM-B	Para fixação dos sensores magnéticos de proximidade SME/SMT-10	68
[12]	Sensor magnético de proximidade SME-/SMT-10	Para detecção das posições finais	69
[13]	Suporte para sensor SL-DSM-63-B	Para fixação dos sensores magnéticos de proximidade SME/SMT-8	68
[14]	Sensor magnético de proximidade SME-/SMT-8	Para detecção das posições finais	69
[15]	Suporte para sensor SL-DSM-S	Para montagem dos sensores magnéticos de proximidade indutivos SIEN	69
[16]	Sensor magnético de proximidade SIEN	Sensor magnético de proximidade indutivo para detecção das posições finais	70
[17]	Tampa móvel AKM	• Reduz o risco de lesões na área de rotação da alavanca do batente • Não pode ser usado em conjunto com o sensor magnético de proximidade indutivo SIEN	66

Visão geral de periféricos

Acessórios			→ Página/Internet
	Tipo/código para pedido	Descrição	
[18]	Bucha de centragem ZBH	Para centralizar o atuador	71
[19]	Bucha de centragem ZBH	Para centralização de componentes no disco giratório	71
[20]	Bucha de centragem ZBH	Para centralização de componentes no disco giratório	71
[21]	Sensor de distância SOIA	Para monitorar o estado dos elementos de amortecimento	68

Acessórios

Catraca FLSM

1

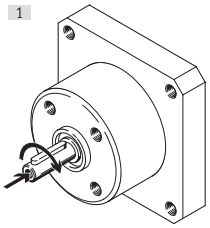

2

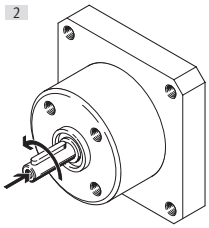

O movimento do atuador semirrotativo DSM, que atua em duas possíveis direções de giro, só é executado em uma direção pela roda livre. A direção oposta é sempre bloqueada.
O ângulo de rotação mínimo comutável é de 3° em cada caso. No entanto, a precisão da comutação depende da velocidade e da carga.

Catraca FLSM

	Tamanho	Sentido de giro	Torque teórico a 6 bar	Material corpo	Peso do produto	N° de referência	Tipo
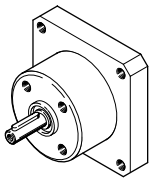	6	Movimento para a direita	0,15 Nm	Liga de alumínio	100 g	**188522**	**FLSM-6-R**
		Movimento para a esquerda				**188523**	**FLSM-6-L**
	8	Movimento para a direita	0,35 Nm		125 g	**188524**	**FLSM-8-R**
		Movimento para a esquerda				**188525**	**FLSM-8-L**
	10	Movimento para a direita	0,85 Nm		160 g	**188526**	**FLSM-10-R**
		Movimento para a esquerda				**188527**	**FLSM-10-L**
	12	Movimento para a direita	1,2 Nm		300 g	**164234**	**FLSM-12-R**
		Movimento para a esquerda				**164229**	**FLSM-12-L**
	16	Movimento para a direita	2,52 Nm		450 g	**164235**	**FLSM-16-R**
		Movimento para a esquerda				**164230**	**FLSM-16-L**
	25	Movimento para a direita	4,98 Nm		650 g	**164236**	**FLSM-25-R**
		Movimento para a esquerda				**164231**	**FLSM-25-L**
	32	Movimento para a direita	9,96 Nm		1.500 g	**164237**	**FLSM-32-R**
		Movimento para a esquerda				**164232**	**FLSM-32-L**
	40	Movimento para a direita	19,98 Nm		2.350 g	**164238**	**FLSM-40-R**
		Movimento para a esquerda				**164233**	**FLSM-40-L**

Acessórios

Flange do eixo FWSR

	Tamanho	Peso do produto	Material corpo	Nº de referência	Tipo
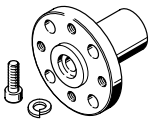	6	5 g	Liga de alumínio	**185948**	**FWSR-6**
	8	7 g		**185949**	**FWSR-8**
	10	10 g		**32798**	**FWSR-10**
	12	19 g		**14659**	**FWSR-12**
	16	30 g		**13239**	**FWSR-16**
	25	70 g		**13240**	**FWSR-25**
	32	120 g		**13241**	**FWSR-32**
	40	240 g		**14656**	**FWSR-40**

Placa de montagem HSM

	Tamanho	Peso do produto	Nº de referência	Tipo
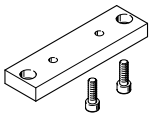	12	48 g	**165571**	**HSM-12**
	16	80 g	**165572**	**HSM-16**
	25	94 g	**165573**	**HSM-25**
	32	246 g	**165574**	**HSM-32**
	40	459 g	**165575**	**HSM-40**

Tampa móvel AKM

	Descrição [1]	Material da tampa móvel	Peso do produto	Nº de referência	Tipo
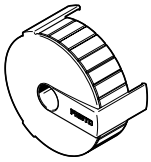	para tamanho 12	Reforçado com PA	12 g	**549194**	**AKM-12**
	para tamanho 16		16 g	**549195**	**AKM-16**
	para tamanho 25		22 g	**549196**	**AKM-25**
	para tamanho 32		36 g	**549197**	**AKM-32**
	para tamanho 40		62 g	**549198**	**AKM-40**

1) Não pode ser usado em bloco de conexão com o sensor magnético de proximidade indutivo SIEN.

Jogo de amortecimento DSM-...-P

	Descrição	Peso do produto	Nº de referência	Tipo
	para tamanho 12	10 g	**550657**	**DSM-12-P-B**
	para tamanhos 16 e 25	25 g	**550658**	**DSM-16/25-P-B**
	para tamanho 32	50 g	**550659**	**DSM-32-P-B**
	para tamanho 40	115 g	**550660**	**DSM-40-P-B**
	para tamanho 63	180 g	**552086**	**DSM-63-P-B**

Amortecedor de impacto DYEF

Link dyef

	Descrição	Peso do produto	Nº de referência	Tipo
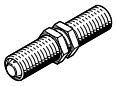	para tamanho 12	11,9 g	**548373**	**DYEF-M8-Y1F**
	para tamanhos 16 e 25	19,7 g	**548374**	**DYEF-M10-Y1F**
	para tamanho 32	39,6 g	**548375**	**DYEF-M12-Y1F**
	para tamanho 40	104 g	**548377**	**DYEF-M16-Y1F**
	para tamanho 63	200 g	**1113706**	**DYEF-M22-Y1F**

Acessórios

Amortecedor de impacto DYSC — Link dysc

	Descrição	Peso do produto	Nº de referência	Tipo
	para tamanho 12	9 g	**548011**	**DYSC-5-5-Y1F**
	para tamanhos 16 e 25	17 g	**548012**	**DYSC-7-5-Y1F**
	para tamanho 32	36 g	**548013**	**DYSC-8-8-Y1F**
	para tamanho 40	81 g	**548014**	**DYSC-12-12-Y1F**
	para tamanho 63	210 g	**553593**	**DYSC-16-18-Y1F**

Suporte do amortecedor DSM-...-B

	Descrição	Material de batentes	Peso do produto	Nº de referência	Tipo
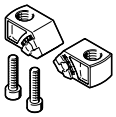	para tamanho 12	aço inoxidável de alta liga	25 g	**547900**	**DSM-12-B**
	para tamanho 16		35 g	**547901**	**DSM-16-B**
	para tamanho 25		57 g	**547902**	**DSM-25-B**
	para tamanho 32		125 g	**547903**	**DSM-32-B**
	para tamanho 40		185 g	**547904**	**DSM-40-B**
	para tamanho 63		680 g	**552085**	**DSM-63-B**

Conjunto de batentes KSM

	Tamanho	Ângulo de rotação	Peso do produto	Nº de referência	Tipo
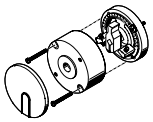	6	180 deg	30 g	**175833**	**KSM-6**
	8		70 g	**175834**	**KSM-8**
	10	200 deg	100 g	**175835**	**KSM-10**

Peças de adaptação DADP

	Tamanho	Peso do produto	Nº de referência	Tipo
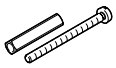	6	2 g	**3617044**	**DADP-AK-Q1-6**
	8	3 g	**3617045**	**DADP-AK-Q1-8**
	10	4 g	**3617046**	**DADP-AK-Q1-10**

Kit de montagem WSM

	Tamanho	Peso do produto	Nº de referência	Tipo
	6	12 g	**173205**	**WSM-6-SME-10**
	8	13 g	**173206**	**WSM-8-SME-10**
	10	16 g	**173207**	**WSM-10-SME-10**

Monitoramento com sensor de distância SOIA

Para monitorar a aplicação e o estado dos elementos de amortecimento. Permite a manutenção preventiva e aumenta a confiabilidade e a precisão.

Os seguintes parâmetros podem ser monitorados:
- Velocidade de impacto
- Posição final
- Absorção de energia
- Energia residual
- Reserva de amortecimento

Acessórios

Sensor de distância SOIA, indutivo — Link soia

	Tipo de montagem	Faixa de medição do percurso	Saída de comutação	Conexão elétrica	Nº de referência	Tipo
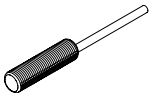	nivelado	0 ... 2 mm	PNP/NPN comutável, Push-Pull	Extremidade aberta	**8161194**	**SOIA-M8PB-PNLK-LE**
	não nivelado	0 ... 4 mm			**8161196**	**SOIA-M8PNB-PNLK-LE**

Sensor de posição SRBS

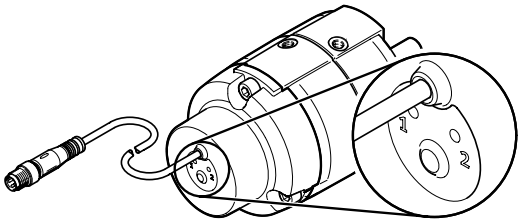

O sensor de posição é utilizado para detecção das posições finais dos atuadores semirrotativos DSM.
A detecção é feita de forma magnética e sem contato. A saída é 2 pontos de comutação.

- Montagem rápida sem busca manual de pontos de comutação
- Operação simples e segura por meio de um botão
- É necessário apenas um cabo de conexão
- Longa vida útil graças à detecção de posição robusta e sem contato

Sensor de posição SRBS — Link srbs

	Descrição	Área de registro	Repetibilidade ponto de comutação	Saída de comutação	Função do elemento de conexão	Peso do produto	Nº de referência	Tipo
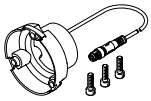	para tamanho 6	270 deg	<= 1°	2 x PNP ou 2 x NPN comutável	Contato NA/NF comutável	25 g	**2619969**	**SRBS-Q12-6-E270-EP-1-S-M8**
	para tamanho 8					30 g	**2619972**	**SRBS-Q12-8-E270-EP-1-S-M8**
	para tamanho 10					35 g	**2412001**	**SRBS-Q1-10-E270-EP-1-S-M8**

Suporte para sensor SL-DSM para sensor magnético de proximidade SME-/SMT-10

	Descrição [1]	Peso do produto	Nº de referência	Tipo
	para tamanhos de 12 ... 40	2 g	**550661**	**SL-DSM-B**

1) Unidadesda embalagem: 2 peças

Suporte para sensor SL-DSM para sensor magnético de proximidade SME-/SMT-8

	Descrição [1]	Peso do produto	Nº de referência	Tipo
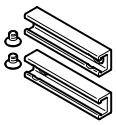	para tamanho 63	10 g	**552088**	**SL-DSM-63-B**

1) Unidadesda embalagem: 2 peças

Acessórios

Suporte para sensor SL-DSM para sensores magnéticos de proximidade indutivos SIEN

	Descrição [1]	Peso do produto	Nº de referência	Tipo
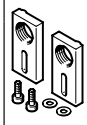	para tamanhos de 12 ... 40	4 g	**1130882**	**SL-DSM-S-M5-B**
			1132360	**SL-DSM-S-M8-B**

1) Unidadesda embalagem: 2 peças

Sensor de proximidade SME para ranhura circular, magnetorresistivo – para todos os tamanhos, exceto DSM-16 **Link sme**

	Tipo de fixação [1]	Função do elemento de conexão	Conexão elétrica	Comprimento do cabo	Nº de referência	Tipo
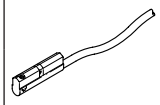	Aparafusado, Inserido por cima na ranhura	Contato N/A	Extremidade aberta	2,5 m	**551373**	**SMT-10M-PS-24V-E-2,5-L-OE**
			Conector macho M8, codificação A	0,3 m	**551375**	**SMT-10M-PS-24V-E-0,3-L-M8D**

1) Para DRVS-6 ... 8: Com kit de montagem WSM-...-SME-10
Para DRVS-12 ... 40: Com suporte para sensor SL-DSM-B

Sensor magnético de proximidade SME para ranhura redonda, Reed magnético – para DSM-6 ... 40 **Link sme**

	Tipo de fixação [1]	Função do elemento de conexão	Conexão elétrica	Comprimento do cabo	Nº de referência	Tipo
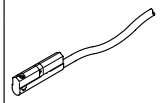	Fixado em ranhura redonda, inserível longitudinalmente na ranhura	Contato N/A	Extremidade aberta	0,3 m	**173212**	**SME-10-SL-LED-24**
				2,5 m	**173210**	**SME-10-KL-LED-24**

1) Para DRVS-6 ... 8: Com kit de montagem WSM-...-SME-10
Para DRVS-12 ... 40: Com suporte para sensor SL-DSM-B

Sensor magnético de proximidade SME para ranhura redonda, Reed magnético – para DSM-12 ... 40 **Link sme**

	Tipo de fixação [1]	Saída de comutação	Conexão elétrica	Comprimento do cabo	Nº de referência	Tipo
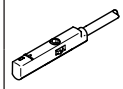	Aparafusado, Inserido por cima na ranhura	Contato N/A de 3 fios	Extremidade aberta	2,5 m	**551365**	**SME-10M-DS-24V-E-2,5-L-OE**
			Conector macho M8, codificação A	0,3 m	**551367**	**SME-10M-DS-24V-E-0,3-L-M8D**

1) Com suporte para sensor SL-DSM-B

Sensor magnético de proximidade SMT para ranhura em T, magnetorresistivo - para DSM-63 **Link smt**

	Tipo de fixação [1]	Função do elemento de conexão	Conexão elétrica	Comprimento do cabo	Nº de referência	Tipo
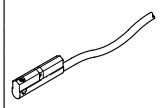	Aparafusado, Inserido por cima na ranhura	Contato N/A	Extremidade aberta	2,5 m	**574338**	**SMT-8M-A-NS-24V-E-2,5-OE**
					574335	**SMT-8M-A-PS-24V-E-2,5-OE**
			Conector macho M8, codificação A	0,3 m	**574334**	**SMT-8M-A-PS-24V-E-0,3-M8D**
					574339	**SMT-8M-A-NS-24V-E-0,3-M8D**

1) Para DRVS-6 ... 8: Com kit de montagem WSM-...-SME-10
Para DRVS-12 ... 40: Com suporte para sensor SL-DSM-B

Acessórios

Sensor magnético de proximidade SME para ranhura redonda, bobina magnética - para DSM-63 — Link sme

	Tipo de fixação [1]	Saída de comutação	Conexão elétrica	Comprimento do cabo	Nº de referência	Tipo
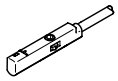	Aparafusado, Inserido por cima na ranhura	Contato N/A de 3 fios	Extremidade aberta	2,5 m	**543862**	**SME-8M-DS-24V-K-2,5-OE**
				5 m	**543863**	**SME-8M-DS-24V-K-5,0-OE**
			Conector macho M8, codificação A	0,3 m	**543861**	**SME-8M-DS-24V-K-0,3-M8D**
		contato N/A de 2 fios	Extremidade aberta	2,5 m	**543872**	**SME-8M-ZS-24V-K-2,5-OE**

1) Com suporte para sensor SL-DSM-B

Sensor magnético de indutivo, com cabo – para DSM-12 ... 40. — Link sien

	Tipo de fixação [1]	Saída de comutação	Conexão elétrica	Comprimento do cabo	Nº de referência	Tipo
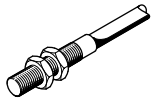	Com contraporca	PNP	Extremidade aberta	2,5 m	**150386**	**SIEN-M8B-PS-K-L**
					150370	**SIEN-M5B-PS-K-L**

1) Com suporte para sensor SL-DSM-S

Sensor magnético de proximidade SIEN, indutivo, com conector – para DSM-12 ... 40 — Link sien

	Tipo de fixação [1]	Saída de comutação	Conexão elétrica	Nº de referência	Tipo
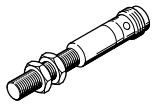	Com contraporca	PNP	Conector macho M8, codificação A	**150387**	**SIEN-M8B-PS-S-L**
				150371	**SIEN-M5B-PS-S-L**

1) Com suporte para sensor SL-DSM-S

Cabos de conexão NEBA, retos

	Conexão elétrica 1, tecnologia de conexão	Conexão elétrica 2, técnica de conexão	Conexão elétrica 2, número de pinos/fios	Comprimento do cabo	Nº de referência	Tipo
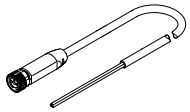	M8x1 codificação A, conforme EN 61076-2-104	Sem conector	3	2,5 m	**8078223**	**NEBA-M8G3-U-2.5-N-LE3**
				5 m	**8078224**	**NEBA-M8G3-U-5-N-LE3**

Cabos de conexão NEBA, angular

	Conexão elétrica 1, tecnologia de conexão	Conexão elétrica 2, técnica de conexão	Conexão elétrica 2, número de pinos/fios	Comprimento do cabo	Nº de referência	Tipo
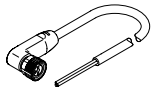	M8x1 codificação A, conforme EN 61076-2-104	Sem conector	3	2,5 m	**8078230**	**NEBA-M8W3-U-2.5-N-LE3**
				5 m	**8078231**	**NEBA-M8W3-U-5-N-LE3**

Acessórios

Bucha de centragem ZBH-5

	Descrição	Material casquilho	Tamanho do recipiente	Peso do produto	Nº de referência	Tipo
	para tamanho 12	Aço	10	1 g	**8146543**	**ZBH-5-B**

Bucha de centragem ZBH-7

	Descrição	Material casquilho	Tamanho do recipiente	Peso do produto	Nº de referência	Tipo
	para tamanhos de 12 ... 32	Aço	10	1 g	**8146544**	**ZBH-7-B**

Bucha de centragem ZBH-9

	Descrição	Material casquilho	Tamanho do recipiente	Peso do produto	Nº de referência	Tipo
	para tamanho 25	Aço	10	2 g	**8137184**	**ZBH-9-B**

Bucha de centragem ZBH-12

	Descrição	Material casquilho	Tamanho do recipiente	Peso do produto	Nº de referência	Tipo
	para tamanhos 12, 16, 32, 40 e 63	Aço	10	1 g	**8137185**	**ZBH-12-B**

Bucha de centragem ZBH-15

	Descrição	Material casquilho	Tamanho do recipiente	Peso do produto	Nº de referência	Tipo
	para tamanho 25	aço inoxidável de alta liga	10	3 g	**191409**	**ZBH-15**

Bucha de centragem ZBH-25

	Descrição	Material casquilho	Tamanho do recipiente	Nº de referência	Tipo
	para tamanhos 40 e 63	aço inoxidável de alta liga	10	**8023856**	**ZBH-25**