Okretni pogon DSM

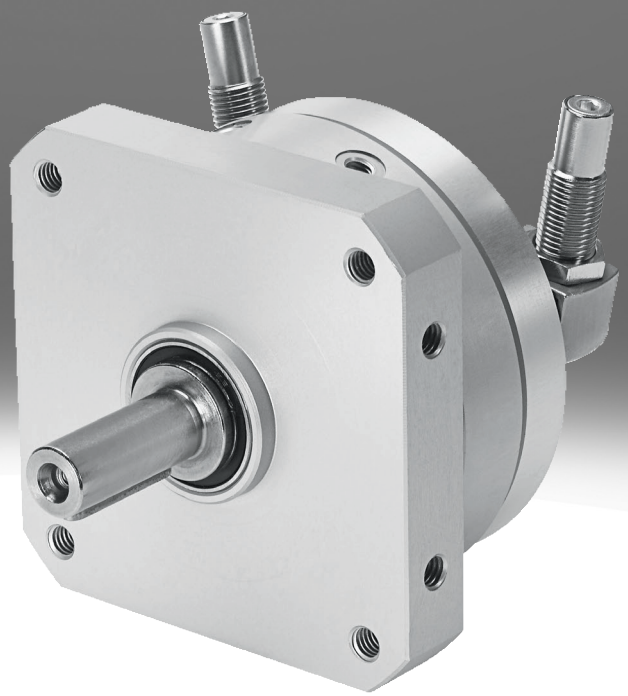

karakteristike

Na prvi pogled

- Dvoradni polurotacijski pogon s rotirajućim lopaticama
- Kut zakretanja je kontinuirano podesiv u cijelom rasponu zakretanja
- Visoka preciznost zahvaljujući fiksnim metalnim graničnicima
- Dugi vijek trajanja okretnog krila i sustava brtvljenja zahvaljujući poliuretanu
- Jednostavno fino podešavanje krajnjih položaja pomoću prigušnih elemenata
- Mehaničko nazubljenje između graničnog elementa i zakretnog pogona sprječava pomicanje graničnog sustava pod opterećenjem
- Odabrani tipovi prema ATEX direktivi. U tu svrhu stupite u kontakt s lokalnim partnerom za kontakt tvrtke Festo.

Grafikoni

Veza dsm

Dijagrami prikazani u ovom dokumentu također su dostupni na internetu. Tamo je moguće prikazati precizne vrijednosti.

Tip izvedbe

[_] Standard

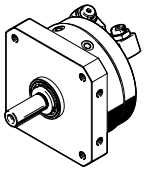

Dvoradni polurotacijski pogon s rotirajućim lopaticama
Mogući okretni momenti do 40 Nm

[T] Tandemsko krilo

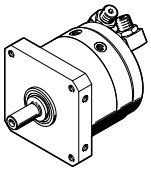

Raspoređivanjem dvije okretne lopatice na višezubom vratilu mogu se postići momenti do 80 Nm.
Funkcionalnost odgovara onoj DSM-a bez tandemskih okretnih krila:

- Kontinuirano podesiv kut zakretanja
- Identična sučelja
- Identična dodatna oprema

Prigušenje

Upotrebom prigušnih nosača kut zakretanja može se postaviti na DSM-...-P/-P1 /-CC.

[_] Bez

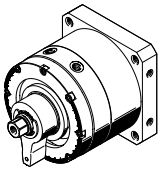

[P] Elastični prigušni prsteni/ploče, obostrano

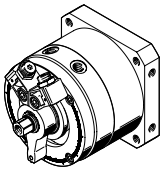

[P1] Elastični prigušni elementi, obostrano, podesivi

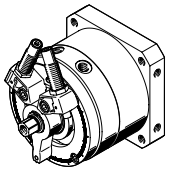

[CC] Samopodešavajući amortizeri s obje strane

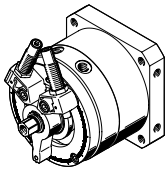

Podesiv kut zakretanja

[FF] Podesiv kut zakretanja

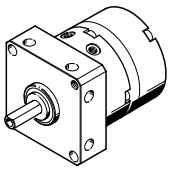

karakteristike

Vratilo

[_] Vratilo s rukavcem

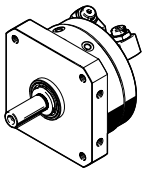

- Za DSM-6/8: Kardansko vratilo sa spljoštenim dijelom
- Od DSM-10 : Kardansko vratilo s utorom za klin

[FW] Osovina s prirubnicom

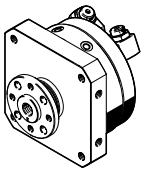

[HD] Osovina s prirubnicom za velike momente opterećenja

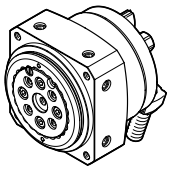

Za veličinu 12 ... 63
Visokokvalitetni, prednapregnuti elementi ležaja bez zazora omogućuju vrlo visoke momente opterećenja i vrlo precizne ležajeve s visokom točnošću rada.
Funkcionalnost odgovara onoj DSM-B bez teškog skladištenja:

- Kontinuirano podesiv kut zakretanja
- Identična sučelja za montažu
- Identična dodatna oprema
- 2 vrste prigušenja dostupne za odabir: Prigušenje P1 i CC

Detekcija položaja

[A] Za senzor položaja

Za upit o položaju zakretnog krila

Unesite kod

001	Serija	
DSM	Okretni pogon	

002	Tip izvedbe	
	Standard	
T	Tandemsko krilo	

003	Izvedbena veličina [mm]	
6	6	
8	8	
10	10	
12	12	
16	16	
25	25	
32	32	
40	40	
63	63	

004	Nazivni kut zakretanja [°]	
90	90	
180	180	
200	200	
240	240	
246	246	
270	270	

005	Prigušenje	
	Bez	
P	Elastični prigušni prsteni/ploče, obostrano	
P1	Elastični prigušni elementi, obostrano, podesivi	
CC	Samopodešavajući amortizeri s obje strane	

006	Podesiv kut zakretanja	
	Fiksni kut zakretanja	
FF	Podesiv kut zakretanja	

007	Vratilo	
	Vratilo s rukavcem	
FW	Osovina s prirubnicom	
HD	Osovina s prirubnicom za velike momente opterećenja	

008	Detekcija položaja	
	Bez	
A	Za senzor položaja	

009	Varijanta	
	Bez	
B	B serija	

podatkovni list

Opći tehnički podaci za DSM-6 ... 10								
Izvedbena veličina	6			8		10		
Tip izvedbe	Standard [_]		Tandemsko krilo [T]	Standard [_]		Tandemsko krilo [T]	Standard [_]	Tandemsko krilo [T]
Prigušenje	Elastični prigušni prsteni/ploče, obostrano [P]							
Podesiv kut zakretanja	Fiksni kut zakretanja [_]	Podesiv kut zakretanja [FF]	Fiksni kut zakretanja [_]		Podesiv kut zakretanja [FF]	Fiksni kut zakretanja [_]	Podesiv kut zakretanja [FF]	Fiksni kut zakretanja [_]
Pneumatski priključak	M3							
Konstruktivna struktura	Zakretno krilo							
Vrsta montaže	s unutarnjim navojem							
Položaj montaže	bilo koji							
Zakretni kut	0 deg, 90 deg, 180 deg	0 deg, 180 deg	0 deg, 90 deg, 180 deg		0 deg, 180 deg	0 deg, 90 deg, 180 deg	0 deg, 90 deg, 180 deg, 240 deg	0 deg, 200 deg	0 deg, 90 deg, 180 deg, 240 deg
Kut prigušenja	0,5 deg	0 deg	0,5 deg		0 deg	0,5 deg		0 deg	0,5 deg
Točnost ponavljanja	1 deg							
Maksimalna frekvencija zakretanja na 0,6 MPa (6 bara, 87 psi)[1]	3 Hz						2 Hz, 3 Hz	2 Hz	2 Hz, 3 Hz

1) Pod kutom zakretanja240 °:2 Hz

Opći tehnički podaci za DSM-6 ... 10			
Izvedbena veličina	6	8	10
Tip izvedbe	Tandemsko krilo [T]		
Prigušenje	Elastični prigušni prsteni/ploče, obostrano [P]		
Podesiv kut zakretanja	Fiksni kut zakretanja [_]		
Pneumatski priključak	M3		
Konstruktivna struktura	Zakretno krilo		
Vrsta montaže	s unutarnjim navojem		
Položaj montaže	bilo koji		
Zakretni kut	0 deg, 90 deg, 180 deg		0 deg, 90 deg, 180 deg, 240 deg
Kut prigušenja	0,5 deg		
Točnost ponavljanja	1 deg		
Maksimalna frekvencija zakretanja na 0,6 MPa (6 bara, 87 psi)[1]	3 Hz		2 Hz, 3 Hz

1) Pod kutom zakretanja240 °:2 Hz

Opći tehnički podaci za DSM-12											
Izvedbena veličina	12										
Tip izvedbe	Standard [_]										
Prigušenje	Bez [_]			Elastični prigušni prsteni/ploče, obostrano [P]		Elastični prigušni elementi, obostrano, podesivi [P1]			Samopodešavajući amortizeri s obje strane [CC]		
Vratilo	Vratilo s rukavcem [_]	Osovina s prirubnicom [FW]	Osovina s prirubnicom za velike momente opterećenja [HD]	Vratilo s rukavcem [_]	Osovina s prirubnicom [FW]	Vratilo s rukavcem [_]	Osovina s prirubnicom [FW]	Osovina s prirubnicom za velike momente opterećenja [HD]	Vratilo s rukavcem [_]	Osovina s prirubnicom [FW]	Osovina s prirubnicom za velike momente opterećenja [HD]
Pneumatski priključak	M5										
Konstruktivna struktura	Zakretno krilo										
Vrsta montaže	s unutarnjim navojem										
Položaj montaže	bilo koji										
Zakretni kut[1]	0 deg, 270 deg					0 deg, 246 deg					
Kut prigušenja	–			1,8 deg		10 deg			15 deg		
Točnost ponavljanja	–			1 deg		0,1 deg					
Maksimalna frekvencija zakretanja na 0,6 MPa (6 bara, 87 psi)	2 Hz		1,5 Hz	2 Hz				1,5 Hz			1 Hz

1) Za DSM-12: Ograničeni kut zakretanja (maks. 262) u kombinaciji s držačem senzora SL-DSM-S-...

podatkovni list

Opći tehnički podaci za DSM-12						
Izvedbena veličina	12					
Tip izvedbe	Tandemsko krilo [T]					
Prigušenje	Bez [_]		Elastični prigušni prsteni/ploče, obostrano [P]		Samopodešavajući amortizeri s obje strane [CC]	
Vratilo	Vratilo s rukavcem [_]	Osovina s prirubnicom [FW]	Vratilo s rukavcem [_]	Osovina s prirubnicom [FW]	Vratilo s rukavcem [_]	Osovina s prirubnicom [FW]
Pneumatski priključak	M5					
Konstruktivna struktura	Zakretno krilo					
Vrsta montaže	s unutarnjim navojem					
Položaj montaže	bilo koji					
Zakretni kut[1)]	0 deg, 270 deg				0 deg, 246 deg	
Kut prigušenja	–		1,8 deg		15 deg	
Točnost ponavljanja	–		1 deg		0,1 deg	
Maksimalna frekvencija zakretanja na 0,6 MPa (6 bara, 87 psi)	2 Hz				1,5 Hz	

1) Za DSM-12: Ograničeni kut zakretanja (maks. 262) u kombinaciji s držačem senzora SL-DSM-S-...

Opći tehnički podaci za DSM-16											
Izvedbena veličina	16										
Tip izvedbe	Standard [_]										
Prigušenje	Bez [_]			Elastični prigušni prsteni/ploče, obostrano [P]		Elastični prigušni elementi, obostrano, podesivi [P1]			Samopodešavajući amortizeri s obje strane [CC]		
Vratilo	Vratilo s rukavcem [_]	Osovina s prirubnicom [FW]	Osovina s prirubnicom za velike momente opterećenja [HD]	Vratilo s rukavcem [_]	Osovina s prirubnicom [FW]	Vratilo s rukavcem [_]	Osovina s prirubnicom [FW]	Osovina s prirubnicom za velike momente opterećenja [HD]	Vratilo s rukavcem [_]	Osovina s prirubnicom [FW]	Osovina s prirubnicom za velike momente opterećenja [HD]
Pneumatski priključak	M5										
Konstruktivna struktura	Zakretno krilo										
Vrsta montaže	s unutarnjim navojem										
Položaj montaže	bilo koji										
Zakretni kut	0 deg, 270 deg					0 deg, 246 deg					
Kut prigušenja	–			1,4 deg		9 deg			12 deg		
Točnost ponavljanja	–			1 deg		0,1 deg					
Maksimalna frekvencija zakretanja na 0,6 MPa (6 bara, 87 psi)	2 Hz		1,5 Hz	2 Hz				1,5 Hz	1 Hz		

Opći tehnički podaci za DSM-16						
Izvedbena veličina	16					
Tip izvedbe	Tandemsko krilo [T]					
Prigušenje	Bez [_]		Elastični prigušni prsteni/ploče, obostrano [P]		Samopodešavajući amortizeri s obje strane [CC]	
Vratilo	Vratilo s rukavcem [_]	Osovina s prirubnicom [FW]	Vratilo s rukavcem [_]	Osovina s prirubnicom [FW]	Vratilo s rukavcem [_]	Osovina s prirubnicom [FW]
Pneumatski priključak	M5					
Konstruktivna struktura	Zakretno krilo					
Vrsta montaže	s unutarnjim navojem					
Položaj montaže	bilo koji					
Zakretni kut	0 deg, 270 deg				0 deg, 246 deg	
Kut prigušenja	–		1,4 deg		12 deg	
Točnost ponavljanja	–		1 deg		0,1 deg	
Maksimalna frekvencija zakretanja na 0,6 MPa (6 bara, 87 psi)	2 Hz				1 Hz	

podatkovni list

Opći tehnički podaci za DSM-25											
Izvedbena veličina	25										
Tip izvedbe	Standard [_]										
Prigušenje	Bez [_]			Elastični prigušni prsteni/ploče, obostrano [P]		Elastični prigušni elementi, obostrano, podesivi [P1]			Samopodešavajući amortizeri s obje strane [CC]		
Vratilo	Vratilo s rukavcem [_]	Osovina s prirubnicom [FW]	Osovina s prirubnicom za velike momente opterećenja [HD]	Vratilo s rukavcem [_]	Osovina s prirubnicom [FW]	Vratilo s rukavcem [_]	Osovina s prirubnicom [FW]	Osovina s prirubnicom za velike momente opterećenja [HD]	Vratilo s rukavcem [_]	Osovina s prirubnicom [FW]	Osovina s prirubnicom za velike momente opterećenja [HD]
Pneumatski priključak	M5										
Konstruktivna struktura	Zakretno krilo										
Vrsta montaže	s unutarnjim navojem										
Položaj montaže	bilo koji										
Zakretni kut	0 deg, 270 deg					0 deg, 246 deg					
Kut prigušenja	–			1,2 deg		7,5 deg			10 deg		
Točnost ponavljanja	–			1 deg		0,1 deg					
Maksimalna frekvencija zakretanja na 0,6 MPa (6 bara, 87 psi)	2 Hz		1,5 Hz	2 Hz				1,5 Hz	1 Hz		

Opći tehnički podaci za DSM-25						
Izvedbena veličina	25					
Tip izvedbe	Tandemsko krilo [T]					
Prigušenje	Bez [_]		Elastični prigušni prsteni/ploče, obostrano [P]		Samopodešavajući amortizeri s obje strane [CC]	
Vratilo	Vratilo s rukavcem [_]	Osovina s prirubnicom [FW]	Vratilo s rukavcem [_]	Osovina s prirubnicom [FW]	Vratilo s rukavcem [_]	Osovina s prirubnicom [FW]
Pneumatski priključak	M5					
Konstruktivna struktura	Zakretno krilo					
Vrsta montaže	s unutarnjim navojem					
Položaj montaže	bilo koji					
Zakretni kut	0 deg, 270 deg				0 deg, 246 deg	
Kut prigušenja	–		1,2 deg		10 deg	
Točnost ponavljanja	–		1 deg		0,1 deg	
Maksimalna frekvencija zakretanja na 0,6 MPa (6 bara, 87 psi)	2 Hz				1 Hz	

Opći tehnički podaci za DSM-32											
Izvedbena veličina	32										
Tip izvedbe	Standard [_]										
Prigušenje	Bez [_]			Elastični prigušni prsteni/ploče, obostrano [P]		Elastični prigušni elementi, obostrano, podesivi [P1]			Samopodešavajući amortizeri s obje strane [CC]		
Vratilo	Vratilo s rukavcem [_]	Osovina s prirubnicom [FW]	Osovina s prirubnicom za velike momente opterećenja [HD]	Vratilo s rukavcem [_]	Osovina s prirubnicom [FW]	Vratilo s rukavcem [_]	Osovina s prirubnicom [FW]	Osovina s prirubnicom za velike momente opterećenja [HD]	Vratilo s rukavcem [_]	Osovina s prirubnicom [FW]	Osovina s prirubnicom za velike momente opterećenja [HD]
Pneumatski priključak	G1/8										
Konstruktivna struktura	Zakretno krilo										
Vrsta montaže	s unutarnjim navojem										
Položaj montaže	bilo koji										
Zakretni kut	0 deg, 270 deg					0 deg, 246 deg					
Kut prigušenja	–			1,4 deg		6,5 deg			12 deg		
Točnost ponavljanja	–			1 deg		0,1 deg					
Maksimalna frekvencija zakretanja na 0,6 MPa (6 bara, 87 psi)	2 Hz		1,5 Hz	2 Hz				1,5 Hz	0,7 Hz		0,5 Hz

podatkovni list

Opći tehnički podaci za DSM-32						
Izvedbena veličina	32					
Tip izvedbe	Tandemsko krilo [T]					
Prigušenje	Bez [_]		Elastični prigušni prsteni/ploče, obostrano [P]		Samopodešavajući amortizeri s obje strane [CC]	
Vratilo	Vratilo s rukavcem [_]	Osovina s prirubnicom [FW]	Vratilo s rukavcem [_]	Osovina s prirubnicom [FW]	Vratilo s rukavcem [_]	Osovina s prirubnicom [FW]
Pneumatski priključak	G1/8					
Konstruktivna struktura	Zakretno krilo					
Vrsta montaže	s unutarnjim navojem					
Položaj montaže	bilo koji					
Zakretni kut	0 deg, 270 deg				0 deg, 246 deg	
Kut prigušenja	–		1,4 deg		12 deg	
Točnost ponavljanja	–		1 deg		0,1 deg	
Maksimalna frekvencija zakretanja na 0,6 MPa (6 bara, 87 psi)	2 Hz				0,7 Hz	

Opći tehnički podaci za DSM-40											
Izvedbena veličina	40										
Tip izvedbe	Standard [_]										
Prigušenje	Bez [_]			Elastični prigušni prsteni/ploče, obostrano [P]		Elastični prigušni elementi, obostrano, podesivi [P1]			Samopodešavajući amortizeri s obje strane [CC]		
Vratilo	Vratilo s rukavcem [_]	Osovina s prirubnicom [FW]	Osovina s prirubnicom za velike momente opterećenja [HD]	Vratilo s rukavcem [_]	Osovina s prirubnicom [FW]	Vratilo s rukavcem [_]	Osovina s prirubnicom [FW]	Osovina s prirubnicom za velike momente opterećenja [HD]	Vratilo s rukavcem [_]	Osovina s prirubnicom [FW]	Osovina s prirubnicom za velike momente opterećenja [HD]
Pneumatski priključak	G1/8										
Konstruktivna struktura	Zakretno krilo										
Vrsta montaže	s unutarnjim navojem										
Položaj montaže	bilo koji										
Zakretni kut	0 deg, 270 deg					0 deg, 240 deg					
Kut prigušenja	–			2 deg		6,5 deg			16 deg		
Točnost ponavljanja	–			1 deg		0,1 deg					
Maksimalna frekvencija zakretanja na 0,6 MPa (6 bara, 87 psi)	2 Hz		1,5 Hz	2 Hz				1,5 Hz	0,7 Hz		0,5 Hz

Opći tehnički podaci za DSM-40						
Izvedbena veličina	40					
Tip izvedbe	Tandemsko krilo [T]					
Prigušenje	Bez [_]		Elastični prigušni prsteni/ploče, obostrano [P]		Samopodešavajući amortizeri s obje strane [CC]	
Vratilo	Vratilo s rukavcem [_]	Osovina s prirubnicom [FW]	Vratilo s rukavcem [_]	Osovina s prirubnicom [FW]	Vratilo s rukavcem [_]	Osovina s prirubnicom [FW]
Pneumatski priključak	G1/8					
Konstruktivna struktura	Zakretno krilo					
Vrsta montaže	s unutarnjim navojem					
Položaj montaže	bilo koji					
Zakretni kut	0 deg, 270 deg				0 deg, 240 deg	
Kut prigušenja	–		2 deg		16 deg	
Točnost ponavljanja	–		1 deg		0,1 deg	
Maksimalna frekvencija zakretanja na 0,6 MPa (6 bara, 87 psi)	2 Hz				0,7 Hz	

podatkovni list

Opći tehnički podaci za DSM-63											
Izvedbena veličina	63										
Tip izvedbe	Standard [_]										
Prigušenje	Bez [_]			Elastični prigušni prsteni/ploče, obostrano [P]		Elastični prigušni elementi, obostrano, podesivi [P1]			Samopodešavajući amortizeri s obje strane [CC]		
Vratilo	Vratilo s rukavcem [_]	Osovina s prirubnicom [FW]	Osovina s prirubnicom za velike momente opterećenja [HD]	Vratilo s rukavcem [_]	Osovina s prirubnicom [FW]	Vratilo s rukavcem [_]	Osovina s prirubnicom [FW]	Osovina s prirubnicom za velike momente opterećenja [HD]	Vratilo s rukavcem [_]	Osovina s prirubnicom [FW]	Osovina s prirubnicom za velike momente opterećenja [HD]
Pneumatski priključak	G1/4										
Konstruktivna struktura	Zakretno krilo										
Vrsta montaže	s unutarnjim navojem										
Položaj montaže	bilo koji										
Zakretni kut	0 deg, 270 deg					0 deg, 240 deg					
Kut prigušenja	–			2 deg		6 deg			17,5 deg		
Točnost ponavljanja	–			1 deg		0,1 deg					
Maksimalna frekvencija zakretanja na 0,6 MPa (6 bara, 87 psi)	1,6 Hz		1 Hz	1,6 Hz				1 Hz	0,6 Hz		0,5 Hz

Opći tehnički podaci za DSM-63						
Izvedbena veličina	63					
Tip izvedbe	Tandemsko krilo [T]					
Prigušenje	Bez [_]		Elastični prigušni prsteni/ploče, obostrano [P]		Samopodešavajući amortizeri s obje strane [CC]	
Vratilo	Vratilo s rukavcem [_]	Osovina s prirubnicom [FW]	Vratilo s rukavcem [_]	Osovina s prirubnicom [FW]	Vratilo s rukavcem [_]	Osovina s prirubnicom [FW]
Pneumatski priključak	G1/4					
Konstruktivna struktura	Zakretno krilo					
Vrsta montaže	s unutarnjim navojem					
Položaj montaže	bilo koji					
Zakretni kut	0 ... 270 deg				0 ... 240 deg	
Kut prigušenja	–		2 deg		17,5 deg	
Točnost ponavljanja	–		1 deg		0,1 deg	
Maksimalna frekvencija zakretanja na 0,6 MPa (6 bara, 87 psi)	1,6 Hz				0,6 Hz	

Senzor položaja SRBS za DSM-6 ... 10												
Izvedbena veličina	6				8				10			
Tip izvedbe	Standard [_]		Tandemsko krilo [T]		Standard [_]		Tandemsko krilo [T]		Standard [_]		Tandemsko krilo [T]	
Vratilo	Vratilo s rukavcem [_]	Osovina s prirubnicom [FW]	Vratilo s rukavcem [_]	Osovina s prirubnicom [FW]	Vratilo s rukavcem [_]	Osovina s prirubnicom [FW]	Vratilo s rukavcem [_]	Osovina s prirubnicom [FW]	Vratilo s rukavcem [_]	Osovina s prirubnicom [FW]	Vratilo s rukavcem [_]	Osovina s prirubnicom [FW]
Operativni medij	Komprimirani zrak prema ISO 8573-1: 2010 [7: 4: 4]											
Napomena o radnom / upravljačkom mediju	Moguć rad pod uljem (potrebno u daljnjem radu)											
Radni tlak	50,75 ... 116 psi		58 ... 116 psi		50,75 ... 116 psi		58 ... 116 psi		36,25 ... 116 psi		50,75 ... 116 psi	
Radni tlak	3,5 ... 8 bar		4 ... 8 bar		3,5 ... 8 bar		4 ... 8 bar		2,5 ... 8 bar		3,5 ... 8 bar	
Temperatura okoline	0 ... 60°C											

podatkovni list

Uvjeti rada i okoliša za DSM-12/-16

Izvedbena veličina	12				16		
Tip izvedbe	Standard [_]			Tandemsko krilo [T]	Standard [_]		Tandemsko krilo [T]
Vratilo	Vratilo s rukavcem [_]	Osovina s prirubnicom [FW]	Osovina s prirubnicom za velike momente opterećenja [HD]	Vratilo s rukavcem [_]	Osovina s prirubnicom [FW]	Osovina s prirubnicom za velike momente opterećenja [HD]	Vratilo s rukavcem [_]
Operativni medij	Komprimirani zrak prema ISO 8573-1: 2010 [7: -: -]						
Napomena o radnom / upravljačkom mediju	Moguć rad pod uljem (potrebno u daljnjem radu)						
Radni tlak	29 ... 145 psi		43,5 ... 145 psi	36,25 ... 145 psi	26,1 ... 145 psi	43,5 ... 145 psi	36,25 ... 145 psi
Radni tlak	2 ... 10 bar		3 ... 10 bar	2,5 ... 10 bar	1,8 ... 10 bar	3 ... 10 bar	2,5 ... 10 bar
Temperatura okoline	–10 ... 60°C						

Uvjeti rada i okoliša za DSM-25/-32

Izvedbena veličina	25					32				
Tip izvedbe	Standard [_]			Tandemsko krilo [T]		Standard [_]			Tandemsko krilo [T]	
Vratilo	Vratilo s rukavcem [_]	Osovina s prirubnicom [FW]	Osovina s prirubnicom za velike momente opterećenja [HD]	Vratilo s rukavcem [_]	Osovina s prirubnicom [FW]	Vratilo s rukavcem [_]	Osovina s prirubnicom [FW]	Osovina s prirubnicom za velike momente opterećenja [HD]	Vratilo s rukavcem [_]	Osovina s prirubnicom [FW]
Operativni medij	Komprimirani zrak prema ISO 8573-1: 2010 [7: -: -]									
Napomena o radnom / upravljačkom mediju	Moguć rad pod uljem (potrebno u daljnjem radu)									
Radni tlak	21,75 ... 145 psi		29 ... 145 psi			21,75 ... 145 psi		29 ... 145 psi		
Radni tlak	1,5 ... 10 bar		2 ... 10 bar			1,5 ... 10 bar		2 ... 10 bar		
Temperatura okoline	–10 ... 60°C									

Uvjeti rada i okoliša za DSM-40/-63

Izvedbena veličina	40					63				
Tip izvedbe	Standard [_]			Tandemsko krilo [T]		Standard [_]			Tandemsko krilo [T]	
Vratilo	Vratilo s rukavcem [_]	Osovina s prirubnicom [FW]	Osovina s prirubnicom za velike momente opterećenja [HD]	Vratilo s rukavcem [_]	Osovina s prirubnicom [FW]	Vratilo s rukavcem [_]	Osovina s prirubnicom [FW]	Osovina s prirubnicom za velike momente opterećenja [HD]	Vratilo s rukavcem [_]	Osovina s prirubnicom [FW]
Operativni medij	Komprimirani zrak prema ISO 8573-1: 2010 [7: -: -]									
Napomena o radnom / upravljačkom mediju	Moguć rad pod uljem (potrebno u daljnjem radu)									
Radni tlak	21,75 ... 145 psi		29 ... 145 psi			21,75 ... 145 psi		29 ... 145 psi		
Radni tlak	1,5 ... 10 bar		2 ... 10 bar			1,5 ... 10 bar		2 ... 10 bar		
Temperatura okoline	–10 ... 60°C									

Sile i okretni momenti

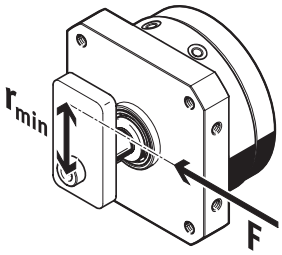

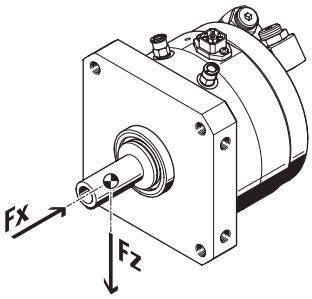

Ako se rotacijski pogoni DSM-...-A-B koriste bez sustava za zaustavljanje ili ako su prekoračeni maseni momenti inercije, moraju se koristiti vanjski graničnici. Mora se poštivati minimalni radijus u odnosu na pogonsko vratilo (rmin). Sila udarca ne smije premašiti maksimalnu silu.

podatkovni list

Sile i okretni momenti – DSM-6 ... 10

Izvedbena veličina	6				8				10			
Tip izvedbe	Standard [_]		Tandemsko krilo [T]		Standard [_]		Tandemsko krilo [T]		Standard [_]		Tandemsko krilo [T]	
Vratilo	Vratilo s rukavcem [_]	Osovina s prirubnicom [FW]	Vratilo s rukavcem [_]	Osovina s prirubnicom [FW]	Vratilo s rukavcem [_]	Osovina s prirubnicom [FW]	Vratilo s rukavcem [_]	Osovina s prirubnicom [FW]	Vratilo s rukavcem [_]	Osovina s prirubnicom [FW]	Vratilo s rukavcem [_]	Osovina s prirubnicom [FW]
Teoretski zakretni moment pri 0,6 MPa (6 bara, 87 psi)	0,15 Nm		0,3 Nm		0,35 Nm		0,7 Nm		0,85 Nm		1,7 Nm	
Dopušteni radijus zaustavljanja	≥10 mm								≥13 mm			
Maksimalna sila udarca	15 N				30 N				60 N			
Maksimalna radijalna sila[1)]	15 N				20 N				30 N			
Maksimalna aksijalna sila[2)]	10 N											

1) Referentna točka za sile je os rotacije i sredina izlazne osovine
2) Referentna točka za sile je os rotacije i sredina izlazne osovine

Sile i okretni momenti za DSM-12/-16

Izvedbena veličina	12					16			
Tip izvedbe	Standard [_]			Tandemsko krilo [T]		Standard [_]			Tandemsko krilo [T]
Vratilo	Vratilo s rukavcem [_]	Osovina s prirubnicom [FW]	Osovina s prirubnicom za velike momente opterećenja [HD]	Vratilo s rukavcem [_]		Osovina s prirubnicom [FW]	Osovina s prirubnicom za velike momente opterećenja [HD]		Vratilo s rukavcem [_]
Teoretski zakretni moment pri 0,6 MPa (6 bara, 87 psi)	1,25 Nm			2,5 Nm					5 Nm
Dopušteni radijus zaustavljanja	≥15 mm					≥17 mm			
Maksimalna sila udarca	90 N					160 N			
Maksimalna radijalna sila[1)]	45 N		200 N	45 N		75 N	300 N		75 N
Maksimalna aksijalna sila[2)]	18 N		180 N	18 N		30 N	290 N		30 N

1) Referentna točka za sile je os rotacije i sredina izlazne osovine
2) Referentna točka za sile je os rotacije i sredina izlazne osovine

Sile i okretni momenti za DSM-25/-32

Izvedbena veličina	25					32				
Tip izvedbe	Standard [_]			Tandemsko krilo [T]		Standard [_]			Tandemsko krilo [T]	
Vratilo	Vratilo s rukavcem [_]	Osovina s prirubnicom [FW]	Osovina s prirubnicom za velike momente opterećenja [HD]	Vratilo s rukavcem [_]	Osovina s prirubnicom [FW]	Vratilo s rukavcem [_]	Osovina s prirubnicom [FW]	Osovina s prirubnicom za velike momente opterećenja [HD]	Vratilo s rukavcem [_]	Osovina s prirubnicom [FW]
Teoretski zakretni moment pri 0,6 MPa (6 bara, 87 psi)	5 Nm			10 Nm					20 Nm	
Dopušteni radijus zaustavljanja	≥21 mm					≥28 mm				
Maksimalna sila udarca	320 N					480 N				
Maksimalna radijalna sila[1)]	120 N		450 N	120 N		200 N		550 N	200 N	
Maksimalna aksijalna sila[2)]	50 N		350 N	50 N		75 N		450 N	75 N	

1) Referentna točka za sile je os rotacije i sredina izlazne osovine
2) Referentna točka za sile je os rotacije i sredina izlazne osovine

podatkovni list

Sile i okretni momenti za DSM-40/-63

Izvedbena veličina	40					63				
Tip izvedbe	Standard [_]			Tandemsko krilo [T]		Standard [_]			Tandemsko krilo [T]	
Vratilo	Vratilo s rukavcem [_]	Osovina s prirubnicom [FW]	Osovina s prirubnicom za velike momente opterećenja [HD]	Vratilo s rukavcem [_]	Osovina s prirubnicom [FW]	Vratilo s rukavcem [_]	Osovina s prirubnicom [FW]	Osovina s prirubnicom za velike momente opterećenja [HD]	Vratilo s rukavcem [_]	Osovina s prirubnicom [FW]
Teoretski zakretni moment pri 0,6 MPa (6 bara, 87 psi)	20 Nm			40 Nm					80 Nm	
Dopušteni radijus zaustavljanja	≥40 mm					≥50 mm				
Maksimalna sila udarca	650 N					1.050 N				
Maksimalna radijalna sila[1)]	350 N		1.200 N	350 N		500 N		1.600 N	500 N	
Maksimalna aksijalna sila[2)]	120 N		950 N	120 N		500 N		1.300 N	500 N	

1) Referentna točka za sile je os rotacije i sredina izlazne osovine
2) Referentna točka za sile je os rotacije i sredina izlazne osovine

moment inercije zaDSM-6 ...10

Izvedbena veličina	6	8	10
Prigušenje	Elastični prigušni prsteni/ploče, obostrano [P]		
Dopušteni maseni moment inercije	0,00065 kgm²	0,0013 kgm²	0,0026 kgm²

Moment inercije mase za DSM-12/-16

Izvedbena veličina	12			16	
Prigušenje	Bez [_]	Elastični prigušni prsteni/ploče, obostrano [P]	Samopodešavajući amortizeri s obje strane [CC]	Bez [_]	Elastični prigušni prsteni/ploče, obostrano [P]
Dopušteni maseni moment inercije	–	0,005 kgm²	0,008 kgm²	–	0,01 kgm²

Moment inercije mase za DSM-25/-32

Izvedbena veličina	25				32			
Prigušenje	Bez [_]	Elastični prigušni prsteni/ploče, obostrano [P]	Elastični prigušni elementi, obostrano, podesivi [P1]	Samopodešavajući amortizeri s obje strane [CC]	Bez [_]	Elastični prigušni prsteni/ploče, obostrano [P]	Elastični prigušni elementi, obostrano, podesivi [P1]	Samopodešavajući amortizeri s obje strane [CC]
Dopušteni maseni moment inercije	–	0,015 kgm²	0,045 kgm²	0,03 kgm²	–	0,025 kgm²	0,075 kgm²	0,05 kgm²

Moment inercije mase za DSM-40/-63

Izvedbena veličina	40				63			
Prigušenje	Bez [_]	Elastični prigušni prsteni/ploče, obostrano [P]	Elastični prigušni elementi, obostrano, podesivi [P1]	Samopodešavajući amortizeri s obje strane [CC]	Bez [_]	Elastični prigušni prsteni/ploče, obostrano [P]	Elastični prigušni elementi, obostrano, podesivi [P1]	Samopodešavajući amortizeri s obje strane [CC]
Dopušteni maseni moment inercije	–	0,035 kgm²	0,105 kgm²	0,11 kgm²	–	0,15 kgm²	0,45 kgm²	0,5 kgm²

Utezi za DSM-6

Izvedbena veličina	6									
Tip izvedbe	Standard [_]								Tandemsko krilo [T]	
Vratilo	Vratilo s rukavcem [_]				Osovina s prirubnicom [FW]				Vratilo s rukavcem [_]	Osovina s prirubnicom [FW]
Podesiv kut zakretanja	Fiksni kut zakretanja [_]		Podesiv kut zakretanja [FF]		Fiksni kut zakretanja [_]		Podesiv kut zakretanja [FF]		Fiksni kut zakretanja [_]	
Detekcija položaja	Bez [_]	Za senzor položaja [A]	Bez [_]	Za senzor položaja [A]	Bez [_]	Za senzor položaja [A]	Bez [_]	Za senzor položaja [A]	Bez [_]	
Težina proizvoda	45 g	50 g	70 g	85 g	51 g	56 g	76 g	91 g	60 g	65 g

podatkovni list

Utezi za DSM-8

Izvedbena veličina	8									
Tip izvedbe	Standard [_]								Tandemsko krilo [T]	
Vratilo	Vratilo s rukavcem [_]				Osovina s prirubnicom [FW]				Vratilo s rukavcem [_]	Osovina s prirubnicom [FW]
Podesiv kut zakretanja	Fiksni kut zakretanja [_]		Podesiv kut zakretanja [FF]		Fiksni kut zakretanja [_]		Podesiv kut zakretanja [FF]		Fiksni kut zakretanja [_]	
Detekcija položaja	Bez [_]	Za senzor položaja [A]	Bez [_]	Za senzor položaja [A]	Bez [_]	Za senzor položaja [A]	Bez [_]	Za senzor položaja [A]	Bez [_]	
Težina proizvoda	78 g	85 g	140 g	155 g	85 g	92 g	147 g	162 g	110 g	117 g

Utezi za DSM-10

Izvedbena veličina	10									
Tip izvedbe	Standard [_]								Tandemsko krilo [T]	
Vratilo	Vratilo s rukavcem [_]				Osovina s prirubnicom [FW]				Vratilo s rukavcem [_]	Osovina s prirubnicom [FW]
Podesiv kut zakretanja	Fiksni kut zakretanja [_]		Podesiv kut zakretanja [FF]		Fiksni kut zakretanja [_]		Podesiv kut zakretanja [FF]		Fiksni kut zakretanja [_]	
Detekcija položaja	Bez [_]	Za senzor položaja [A]	Bez [_]	Za senzor položaja [A]	Bez [_]	Za senzor položaja [A]	Bez [_]	Za senzor položaja [A]	Bez [_]	
Težina proizvoda	140 g	149 g	240 g	255 g	150 g	159 g	250 g	265 g	200 g	210 g

Utezi za DSM-12

Izvedbena veličina	12										
Vratilo	Vratilo s rukavcem [_]				Osovina s prirubnicom [FW]				Osovina s prirubnicom za velike momente opterećenja [HD]		
Prigušenje	Bez [_]	Elastični prigušni prsteni/ploče, obostrano [P]	Elastični prigušni elementi, obostrano, podesivi [P1]	Samopodešavajući amortizeri s obje strane [CC]	Bez [_]	Elastični prigušni prsteni/ploče, obostrano [P]	Elastični prigušni elementi, obostrano, podesivi [P1]	Samopodešavajući amortizeri s obje strane [CC]	Bez [_]	Elastični prigušni elementi, obostrano, podesivi [P1]	Samopodešavajući amortizeri s obje strane [CC]
Težina proizvoda	240 g	275 g	285 g		260 g	293 g	303 g	300 g	375 g	420 g	

Utezi za DSM-12 sa tandem krilom

Izvedbena veličina	12					
Vratilo	Vratilo s rukavcem [_]			Osovina s prirubnicom [FW]		
Prigušenje	Bez [_]	Elastični prigušni prsteni/ploče, obostrano [P]	Samopodešavajući amortizeri s obje strane [CC]	Bez [_]	Elastični prigušni prsteni/ploče, obostrano [P]	Samopodešavajući amortizeri s obje strane [CC]
Težina proizvoda	330 g	365 g	375 g	350 g	383 g	390 g

Utezi za DSM-16

Izvedbena veličina	16										
Vratilo	Vratilo s rukavcem [_]				Osovina s prirubnicom [FW]				Osovina s prirubnicom za velike momente opterećenja [HD]		
Prigušenje	Bez [_]	Elastični prigušni prsteni/ploče, obostrano [P]	Elastični prigušni elementi, obostrano, podesivi [P1]	Samopodešavajući amortizeri s obje strane [CC]	Bez [_]	Elastični prigušni prsteni/ploče, obostrano [P]	Elastični prigušni elementi, obostrano, podesivi [P1]	Samopodešavajući amortizeri s obje strane [CC]	Bez [_]	Elastični prigušni elementi, obostrano, podesivi [P1]	Samopodešavajući amortizeri s obje strane [CC]
Težina proizvoda	410 g	470 g	475 g	480 g	450 g	510 g	515 g	520 g	625 g	700 g	705 g

podatkovni list

Utezi za DSM-16 sa tandem krilom

Izvedbena veličina	16					
Vratilo	Vratilo s rukavcem [_]			Osovina s prirubnicom [FW]		
Prigušenje	Bez [_]	Elastični prigušni prsteni/ploče, obostrano [P]	Samopodešavajući amortizeri s obje strane [CC]	Bez [_]	Elastični prigušni prsteni/ploče, obostrano [P]	Samopodešavajući amortizeri s obje strane [CC]
Težina proizvoda	590 g	650 g	660 g	630 g	690 g	700 g

Utezi za DSM-25

Izvedbena veličina	25										
Vratilo	Vratilo s rukavcem [_]				Osovina s prirubnicom [FW]				Osovina s prirubnicom za velike momente opterećenja [HD]		
Prigušenje	Bez [_]	Elastični prigušni prsteni/ploče, obostrano [P]	Elastični prigušni elementi, obostrano, podesivi [P1]	Samopodešavajući amortizeri s obje strane [CC]	Bez [_]	Elastični prigušni prsteni/ploče, obostrano [P]	Elastični prigušni elementi, obostrano, podesivi [P1]	Samopodešavajući amortizeri s obje strane [CC]	Bez [_]	Elastični prigušni elementi, obostrano, podesivi [P1]	Samopodešavajući amortizeri s obje strane [CC]
Težina proizvoda	620 g	700 g	715 g	710 g	645 g	725 g	740 g	735 g	950 g	1.015 g	1.010 g

Utezi za DSM-25 sa tandem krilom

Izvedbena veličina	25					
Vratilo	Vratilo s rukavcem [_]			Osovina s prirubnicom [FW]		
Prigušenje	Bez [_]	Elastični prigušni prsteni/ploče, obostrano [P]	Samopodešavajući amortizeri s obje strane [CC]	Bez [_]	Elastični prigušni prsteni/ploče, obostrano [P]	Samopodešavajući amortizeri s obje strane [CC]
Težina proizvoda	890 g	970 g	980 g	915 g	995 g	1.005 g

Utezi za DSM-32

Izvedbena veličina	32										
Vratilo	Vratilo s rukavcem [_]				Osovina s prirubnicom [FW]				Osovina s prirubnicom za velike momente opterećenja [HD]		
Prigušenje	Bez [_]	Elastični prigušni prsteni/ploče, obostrano [P]	Elastični prigušni elementi, obostrano, podesivi [P1]	Samopodešavajući amortizeri s obje strane [CC]	Bez [_]	Elastični prigušni prsteni/ploče, obostrano [P]	Elastični prigušni elementi, obostrano, podesivi [P1]	Samopodešavajući amortizeri s obje strane [CC]	Bez [_]	Elastični prigušni elementi, obostrano, podesivi [P1]	Samopodešavajući amortizeri s obje strane [CC]
Težina proizvoda	1.250 g	1.425 g	1.475 g	1.460 g	1.325 g	1.500 g	1.550 g		1.810 g	2.035 g	2.020 g

Utezi za DSM-32 sa tandem krilom

Izvedbena veličina	32					
Vratilo	Vratilo s rukavcem [_]			Osovina s prirubnicom [FW]		
Prigušenje	Bez [_]	Elastični prigušni prsteni/ploče, obostrano [P]	Samopodešavajući amortizeri s obje strane [CC]	Bez [_]	Elastični prigušni prsteni/ploče, obostrano [P]	Samopodešavajući amortizeri s obje strane [CC]
Težina proizvoda	1.865 g	2.040 g	2.075 g	1.940 g	2.115 g	2.165 g

Utezi za DSM-40

Izvedbena veličina	40										
Vratilo	Vratilo s rukavcem [_]				Osovina s prirubnicom [FW]				Osovina s prirubnicom za velike momente opterećenja [HD]		
Prigušenje	Bez [_]	Elastični prigušni prsteni/ploče, obostrano [P]	Elastični prigušni elementi, obostrano, podesivi [P1]	Samopodešavajući amortizeri s obje strane [CC]	Bez [_]	Elastični prigušni prsteni/ploče, obostrano [P]	Elastični prigušni elementi, obostrano, podesivi [P1]	Samopodešavajući amortizeri s obje strane [CC]	Bez [_]	Elastični prigušni elementi, obostrano, podesivi [P1]	Samopodešavajući amortizeri s obje strane [CC]
Težina proizvoda	2.400 g	2.700 g	2.870 g	2.800 g	2.535 g	2.835 g	3.005 g	2.935 g	3.712 g	4.100 g	4.030 g

podatkovni list

Utezi za DSM-40 sa tandem krilom

Izvedbena veličina	40					
Vratilo	Vratilo s rukavcem [_]			Osovina s prirubnicom [FW]		
Prigušenje	Bez [_]	Elastični prigušni prsteni/ploče, obostrano [P]	Samopodešavajući amortizeri s obje strane [CC]	Bez [_]	Elastični prigušni prsteni/ploče, obostrano [P]	Samopodešavajući amortizeri s obje strane [CC]
Težina proizvoda	3.570 g	3.870 g	3.970 g	3.705 g	4.005 g	4.105 g

Utezi za DSM-63

Izvedbena veličina	63										
Vratilo	Vratilo s rukavcem [_]				Osovina s prirubnicom [FW]				Osovina s prirubnicom za velike momente opterećenja [HD]		
Prigušenje	Bez [_]	Elastični prigušni prsteni/ploče, obostrano [P]	Elastični prigušni elementi, obostrano, podesivi [P1]	Samopodešavajući amortizeri s obje strane [CC]	Bez [_]	Elastični prigušni prsteni/ploče, obostrano [P]	Elastični prigušni elementi, obostrano, podesivi [P1]	Samopodešavajući amortizeri s obje strane [CC]	Bez [_]	Elastični prigušni elementi, obostrano, podesivi [P1]	Samopodešavajući amortizeri s obje strane [CC]
Težina proizvoda	4.220 g	4.900 g	5.090 g	5.150 g	4.475 g	5.150 g	5.340 g	5.400 g	5.730 g	6.600 g	6.660 g

Utezi za DSM-63 sa tandem krilom

Izvedbena veličina	63					
Vratilo	Vratilo s rukavcem [_]			Osovina s prirubnicom [FW]		
Prigušenje	Bez [_]	Elastični prigušni prsteni/ploče, obostrano [P]	Samopodešavajući amortizeri s obje strane [CC]	Bez [_]	Elastični prigušni prsteni/ploče, obostrano [P]	Samopodešavajući amortizeri s obje strane [CC]
Težina proizvoda	6.050 g	6.730 g	6.980 g	6.305 g	6.980 g	7.230 g

Materijali

Serija	Okretni pogon [DSM]								
Izvedbena veličina	6	8	10	12	16	25	32	40	63
Materijal za kućište	Aluminij, eloksirani			Anodizirani aluminij					
Materijal pogonskog vratila	visokolegirani nehrđajući čelik			Čelik, poniklane					
Materijalne brtve	TPE-U(PU)								
Napomena o materijalima	U skladu s RoHS								
LABS sukladnost	VDMA24364-B2-L, VDMA24364-B1/B2-L								

Aksijalno i radijalno odstupanje DSM-...-HD

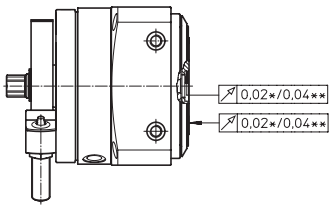

Planirana vožnja:
Mjereno na površini okretne ploče, na rubu ploče, u novom stanju.

Koncentričnost:
Mjereno prema centriranju okretne ploče, u novom stanju.

Aksijalno odstupanje / radijalno odstupanje:
DSM-12/-16/-25: ≤ 0,02 mm
DSM-32/-40/-63: ≤ 0,04 mm

* DSM-12-...-25
** DSM-32-...-63

podatkovni list

Maseni moment inercije J kao funkcija vremena zakretanja t za DSM-6

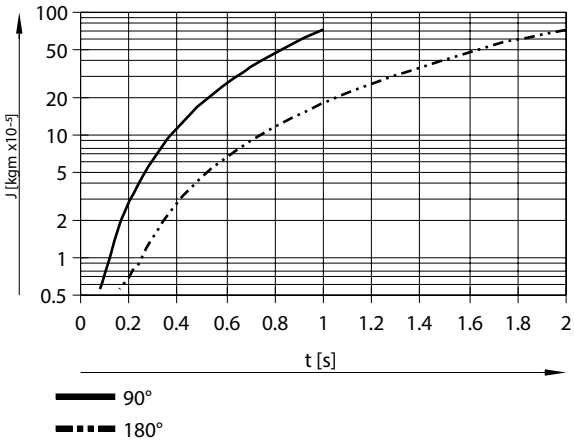

Maseni moment inercije J kao funkcija vremena zakretanja t za DSM-8

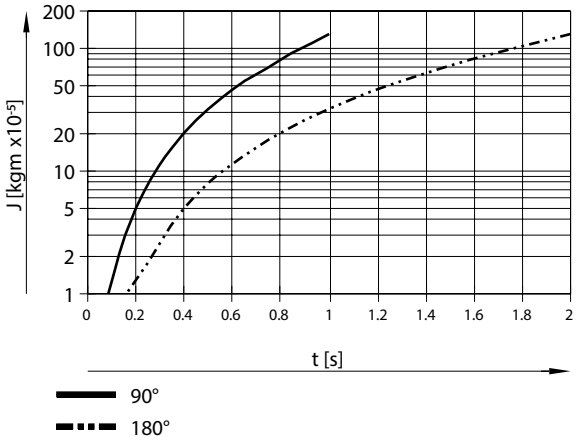

Maseni moment inercije J kao funkcija vremena zakretanja t za DSM-10

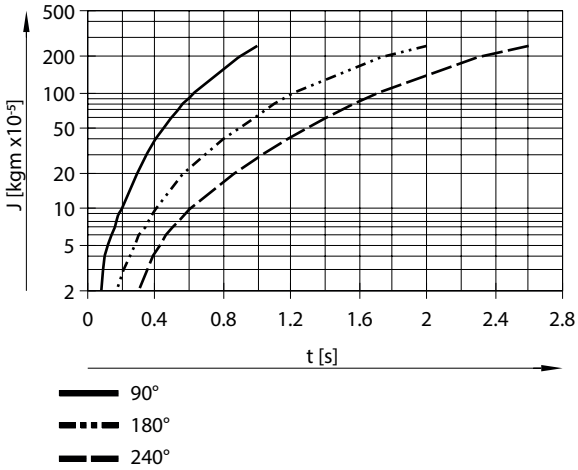

podatkovni list

Maseni moment inercije J kao funkcija vremena zakretanja t s prigušenjem P za DSM-12

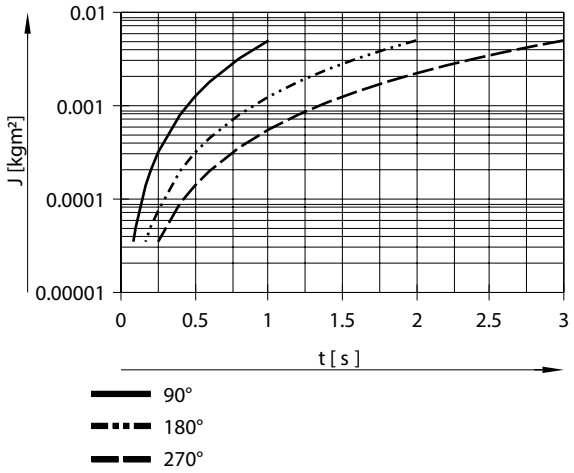

Maseni moment inercije J kao funkcija vremena zakretanja t s prigušenjem P za DSM-16

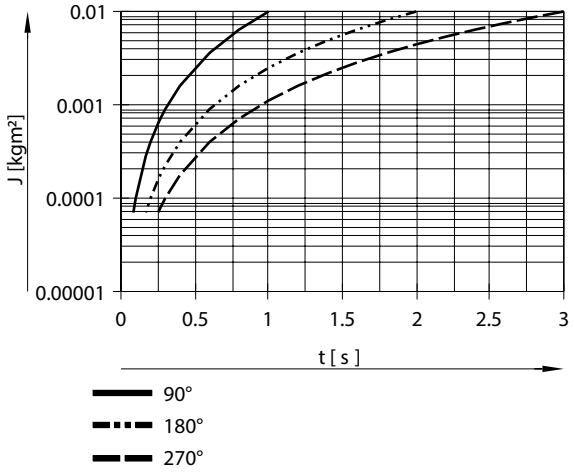

Maseni moment inercije J kao funkcija vremena zakretanja t s prigušenjem P za DSM-25

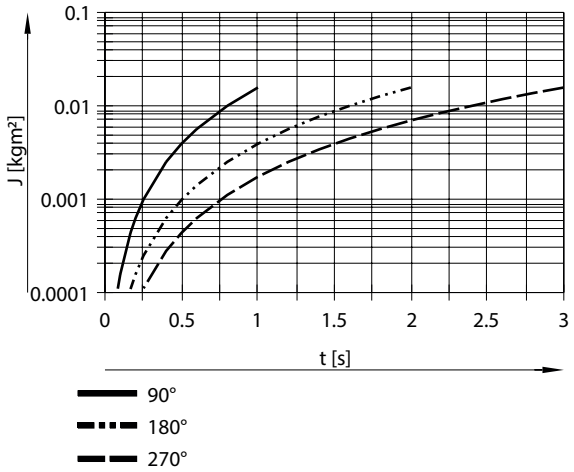

podatkovni list

Maseni moment inercije J kao funkcija vremena zakretanja t s prigušenjem P za DSM-32

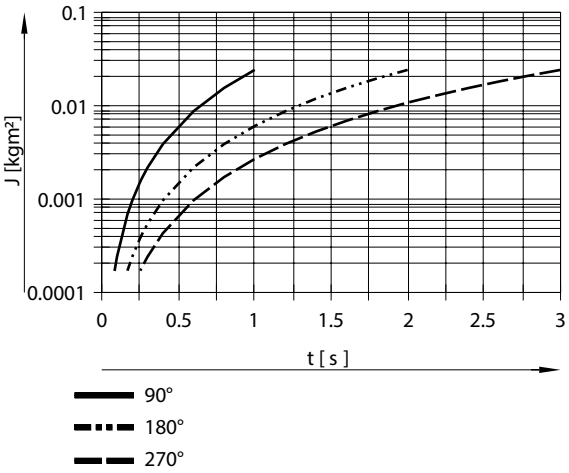

Maseni moment inercije J kao funkcija vremena zakretanja t s prigušenjem P za DSM-40

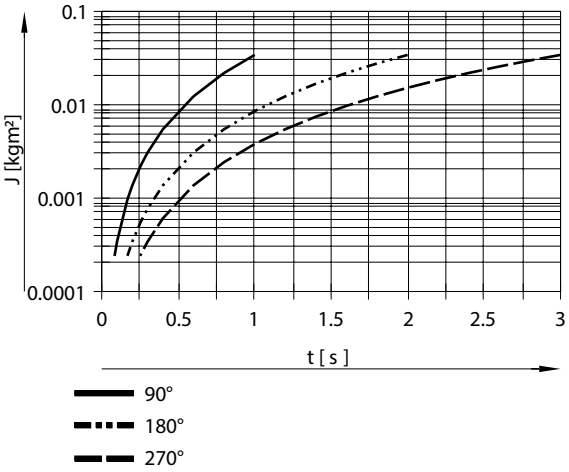

Maseni moment inercije J kao funkcija vremena zakretanja t s prigušenjem P za DSM-63

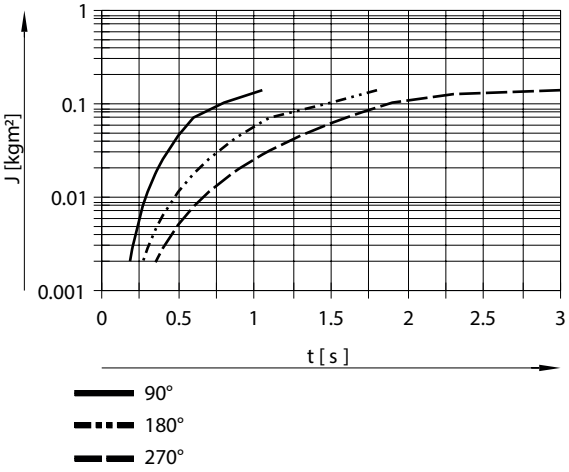

podatkovni list

Maseni moment inercije J kao funkcija vremena zakretanja t s prigušenjem P1 za DSM-12

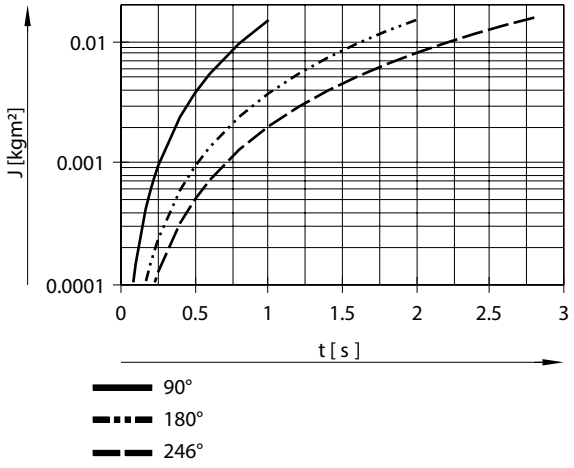

Maseni moment inercije J kao funkcija vremena zakretanja t s prigušenjem P1 za DSM-16

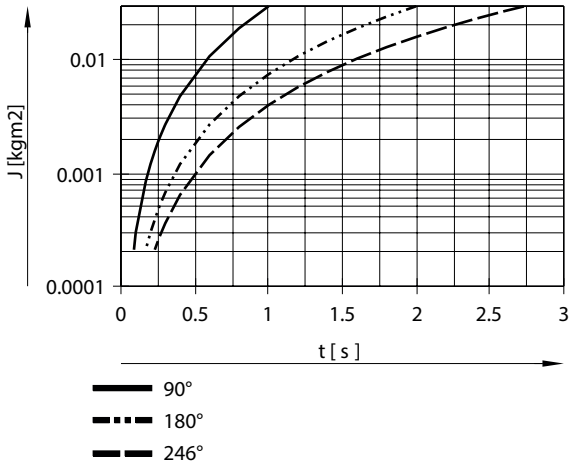

Maseni moment inercije J kao funkcija vremena zakretanja t s prigušenjem P1 za DSM-25

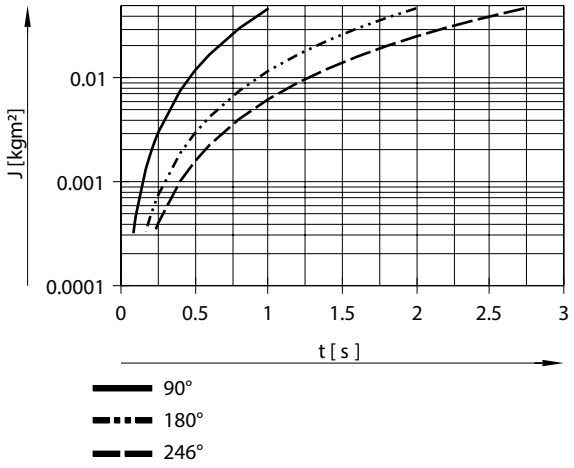

podatkovni list

Maseni moment inercije J kao funkcija vremena zakretanja t s prigušenjem P1 za DSM-32

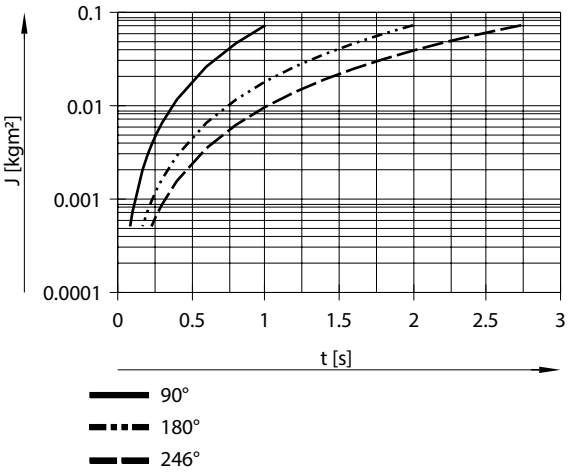

Maseni moment inercije J kao funkcija vremena zakretanja t s prigušenjem P1 za DSM-40

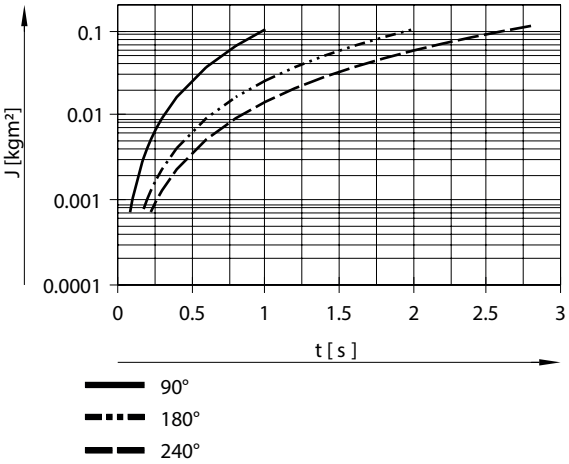

Maseni moment inercije J kao funkcija vremena zakretanja t s prigušenjem P1 za DSM-63

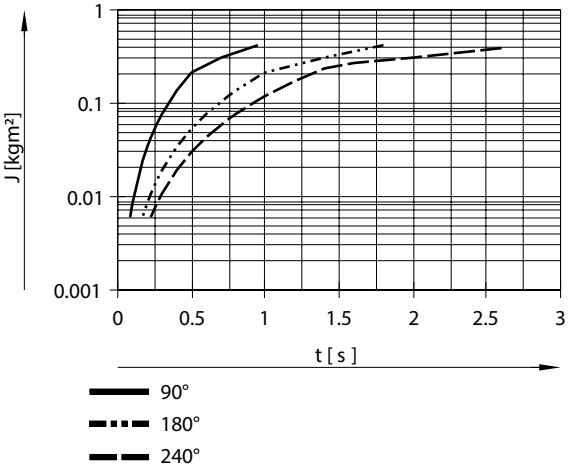

podatkovni list

Maseni moment inercije J kao funkcija vremena zakretanja t s prigušenjem CC za DSM-12

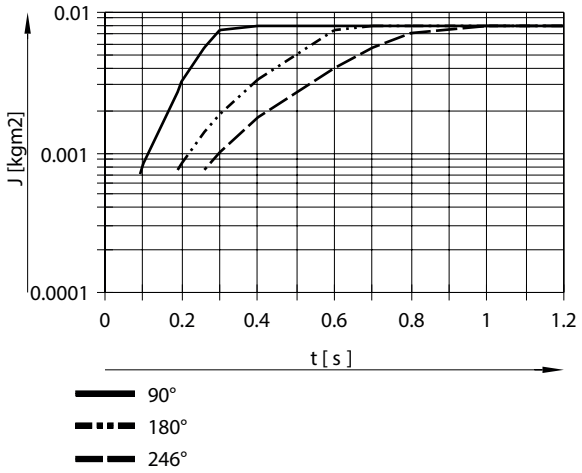

Maseni moment inercije J kao funkcija vremena zakretanja t s prigušenjem CC za DSM-16

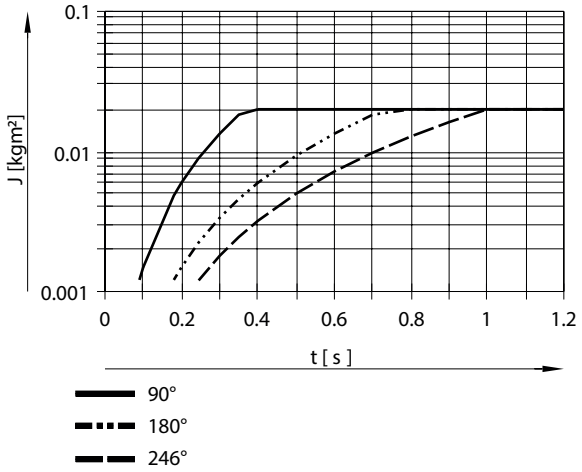

Maseni moment inercije J kao funkcija vremena zakretanja t s prigušenjem CC za DSM-25

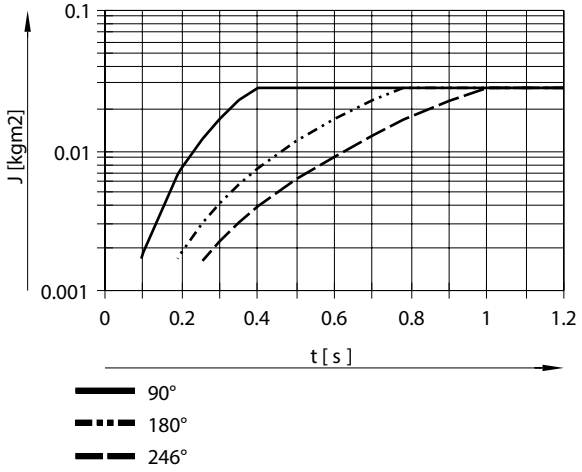

podatkovni list

Maseni moment inercije J kao funkcija vremena zakretanja t s prigušenjem CC za DSM-32

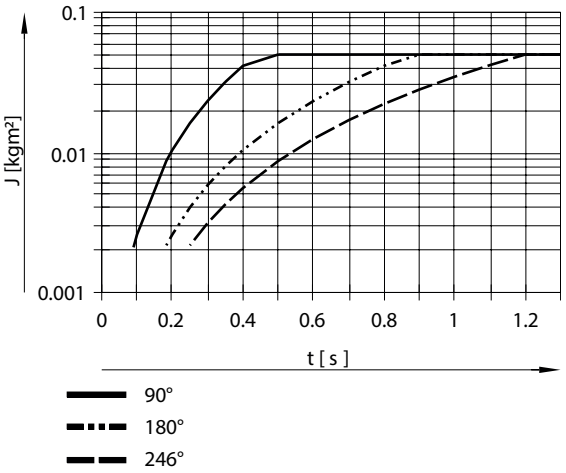

Maseni moment inercije J kao funkcija vremena zakretanja t s prigušenjem CC za DSM-40

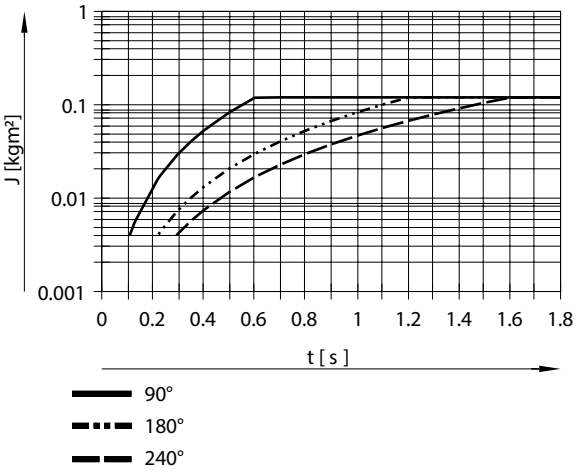

Maseni moment inercije J kao funkcija vremena zakretanja t s prigušenjem CC za DSM-63

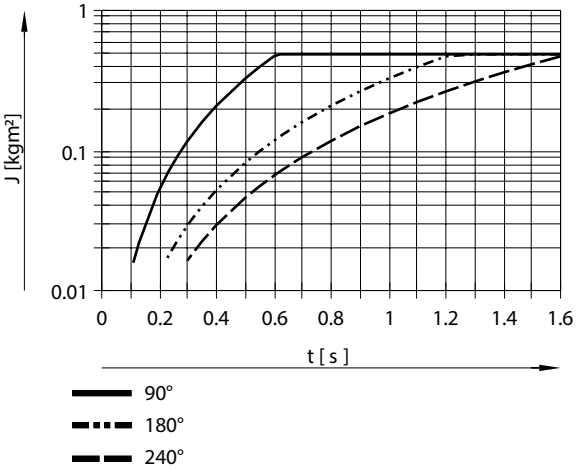

podatkovni list

Vrijeme prigušivanja amortizera

DijagramiDSM-...-CCprikazuju vrijeme okretanja dok poluga graničnika ne dodirne amortizer. Za dobivanje ukupnog vremena zakretanja, potrebno je dodati i vrijeme prigušenja amortizera.

Vrijeme prigušivanja amortizera
Za veličinu 12/16/25:0,1s
32Za veličinu:0,25s
40Za veličinu:0,3s
63Za veličinu:0,4s

Dopuštena aksijalna sila Fx

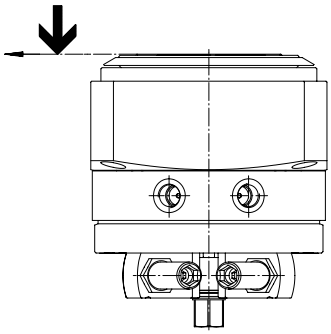

Dopuštena aksijalna sila Fx kao funkcija udaljenosti l za DSM-12 ...25-HD

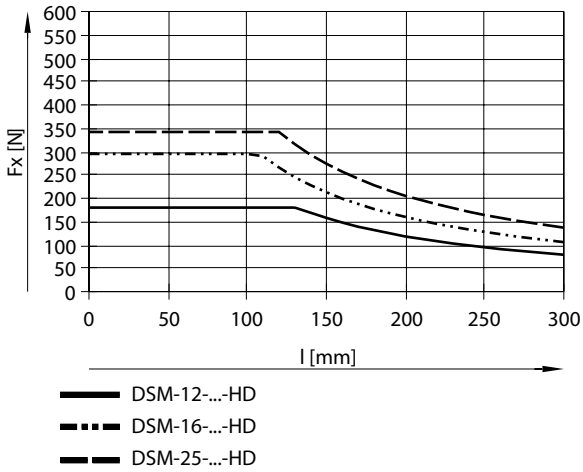

podatkovni list

Dopuštena aksijalna sila Fx kao funkcija udaljenosti l za DSM-32 ...63-HD

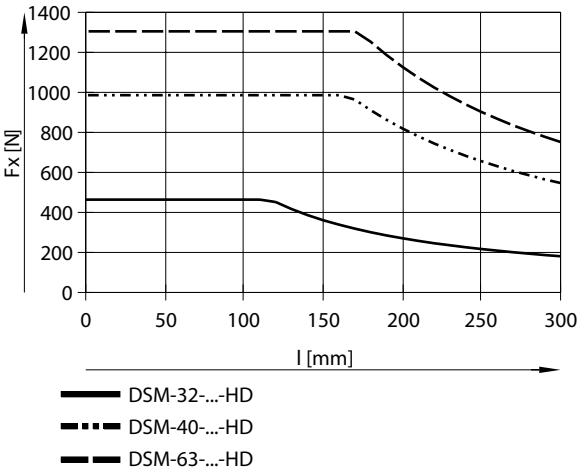

Dopuštena radijalna sila Fz

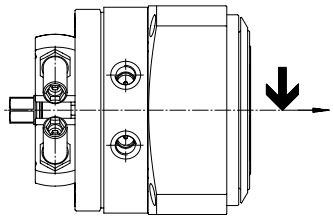

Dopuštena radijalna sila Fz ovisno o udaljenosti l za DSM-12...25-HD

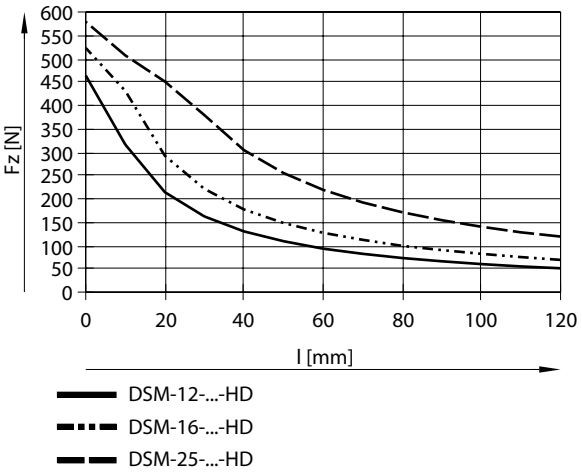

podatkovni list

Dopuštena radijalna sila Fz kao funkcija udaljenosti l za DSM-32 ...63-HD

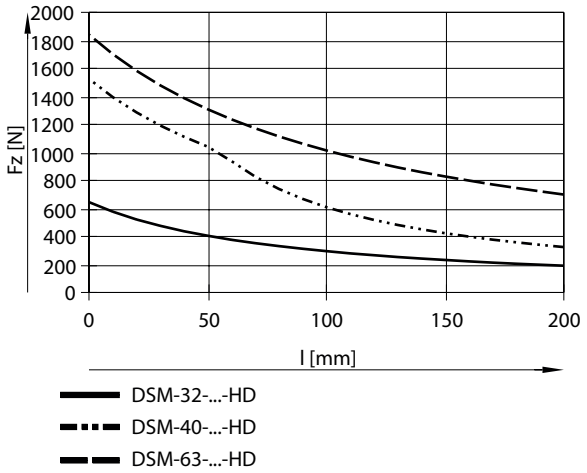

Dimenzije

Dimenzije – DSM-6 ... 10 – s priključnim vratilom

Preuzmite CAD podatke www.festo.com

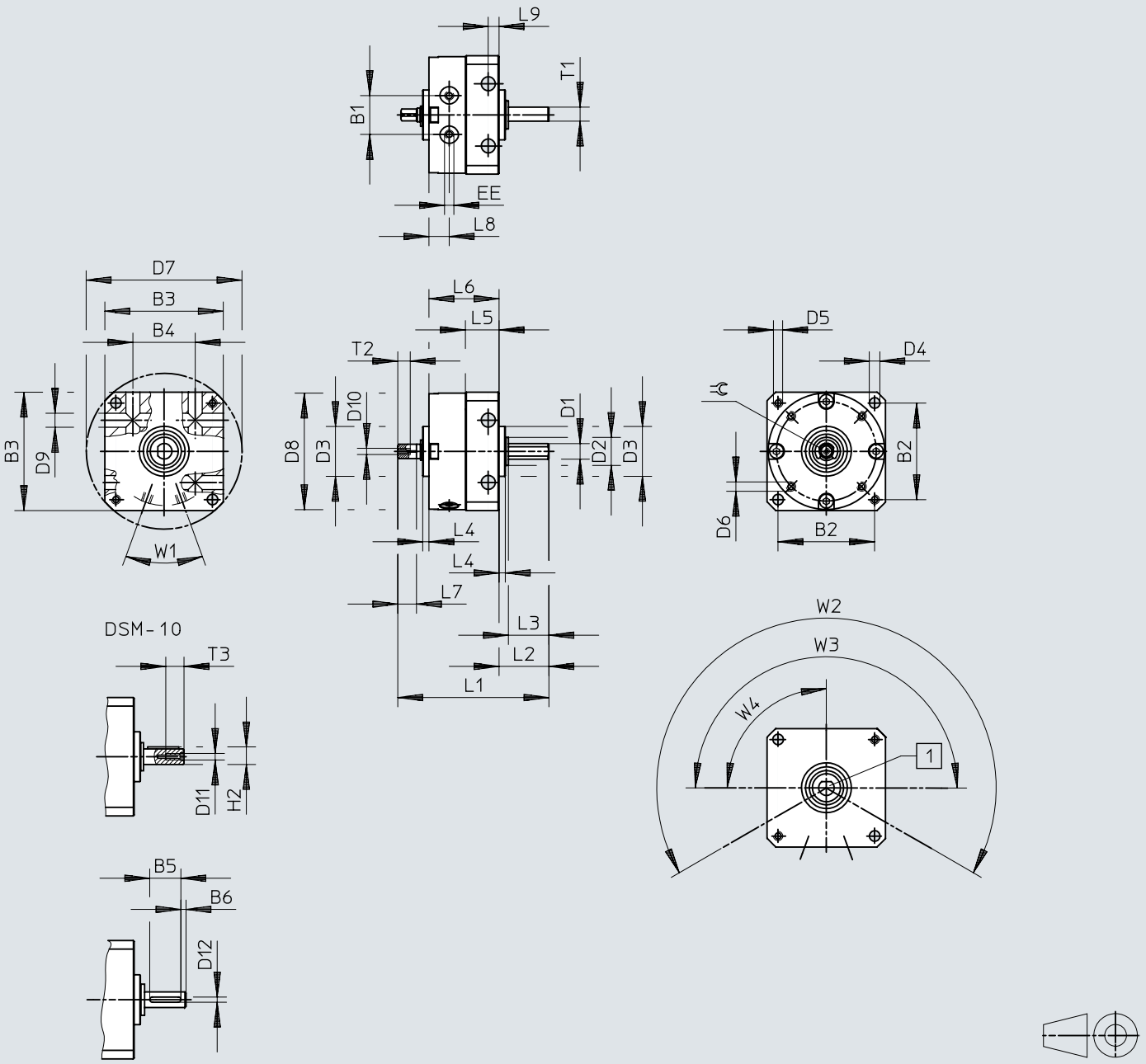

[1] Zglobno vratilo

[2] Priključci za komprimirani zrak nalaze se na dnu ove ilustracije.

Dimenzije

	B1	B2	B3	B4	B5	B6	D1 ⌀ g7	D2 ⌀	D3 ⌀ f8	D4 ⌀ H12	D5	D6	D7 ⌀ H12	D8 ⌀	D9 ⌀ H12	D10	D11	D12 h9
DSM-6	10	25	30	17	–	–	4	8	14	3,2	M3	M2	40	29,4	3,5	M2	–	–
DSM-8	12,8	31	38	20	–	–	5	9	16	3,2	M3	M2,5	50	37,4	3,5	M2	–	–
DSM-10	15,9	38	47	26	12	2	6	12	19	4,3	M4	M3	62	46,4	4,5	M2,5	M2,5	2

	EE	H2 max	L1	L2	L3	L4	L5	L6	L7	L8	L9	T1	T2 h12	T3	⌯	1)	W1	W2	W3	W4
DSM-6	M3	–	43	13	10	2	9,8	21	5	6	3	3,5	4	–	3	0/+5°	40°	240°	180°	90°
DSM-8	M3	–	50	16	13	2	11,3	23	6	6,5	3	4,5	4,3	–	3,5	0/+5°				
DSM-10	M3	6,8	61	19,6	16	2	14,3	28,4	8	7,5	4	–	5	4,5	4,5	0/+5°				

1) Tolerancija kuta zakretanja

Dimenzije

Dimenzije – DSM-T-6... 10 s priključnim vratilom i tandem krilom Preuzmite CAD podatke www.festo.com

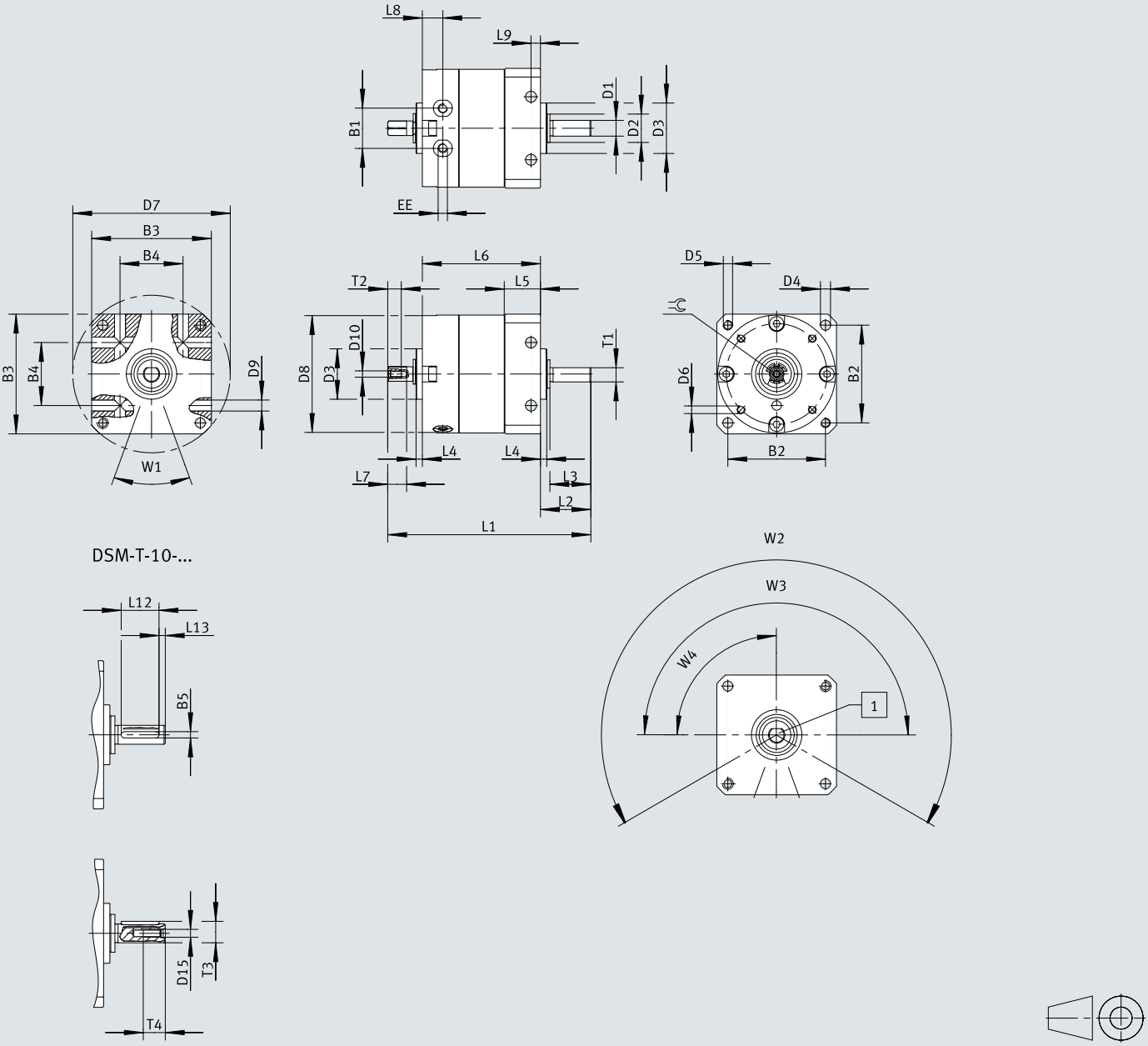

[1] Zglobno vratilo

[2] Priključci za komprimirani zrak nalaze se na dnu ove ilustracije.

Dimenzije

	B1	B2	B3	B4	B5	D1 ⌀ g7	D2 ⌀	D3 ⌀ f8	D4 ⌀ H12	D5	D6	D7 ⌀ H12	D8 ⌀	D9 ⌀ H12	D10	D15	EE
DSM-T-6	10	25	30	17	–	4	8	14	3,2	M3	M2	40	29,4	3,5	M2	–	M3
DSM-T-8	12,8	31	38	20	–	5	9	16	3,2	M3	M2,5	50	37,4	3,5	M2	–	M3
DSM-T-10	15,9	38	47	26	2	6	12	19	4,3	M4	M3	62	46,4	4,5	M2,5	M2,5	M3

	L1	L2	L3	L4	L5	L6	L7	L8	L9	L12	L13	T1	T2 h12	T3	T4	=⊂	1)	W1	W2	W3	W4
DSM-T-6	55,5	13	10	2	9,8	33,5	5	6	3	–	–	3,5	4	–	–	3	0/+5°	40°	240°	180°	90°
DSM-T-8	64,5	16	13	2	11,3	37,5	6	6,5	3	–	–	4,5	4,3	–	–	3,5	0/+5°				
DSM-T-10	79	19,6	16	2	14,3	46	8	7,5	4	12	2	–	5	6,8	7	4,5	0/+5°				

1) Tolerancija kuta zakretanja

Dimenzije

Dimenzije – DSM-6 ... 10 – s priključnim vratilom, tandem krilom i detekcijom položaja

Preuzmite CAD podatke www.festo.com

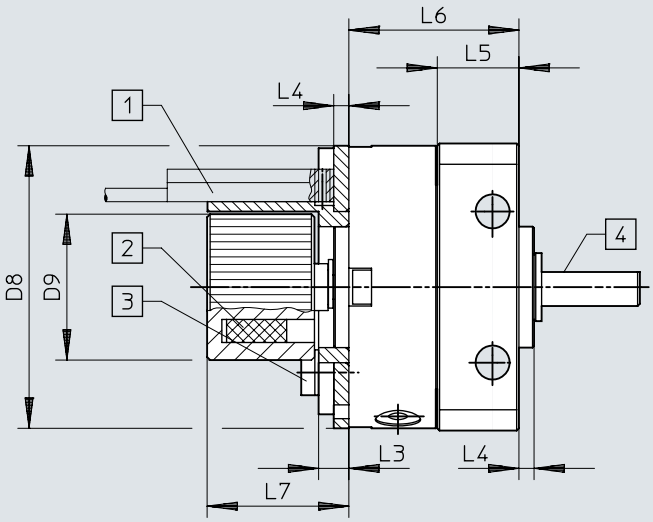

[1] Prekidač blizine nije uključen. Obratite pozornost na prostor za ugradnju blizinskog prekidača i provođenje kabela
[2] Položaj magneta
[3] Maks. moment zatezanja vijaka za držač senzora
[4] Plosnati ili perasti klin na osovini usmjeren je u smjeru okretnog krila

	D8 ø	D9 ø	L3	L4	L5	L6		L7	1)
						DSM-...	DSM-T-...		[Nm]
DSM-6	29,4	17,3	4	2	9,8	21	33,5	19,5	0,19
DSM-8	37,4	19,3	4	2	11,3	23	37,5	19,5	0,32
DSM-10	46,4	22,3	4	2	14,3	28	45,6	19,5	0,44

1) Moment zatezanja

Dimenzije

Dimenzije – DSM-6 ... 10 – s kardanskim vratilom, tandem krilom i podesivim kutom zakretanja

Preuzmite CAD podatke www.festo.com

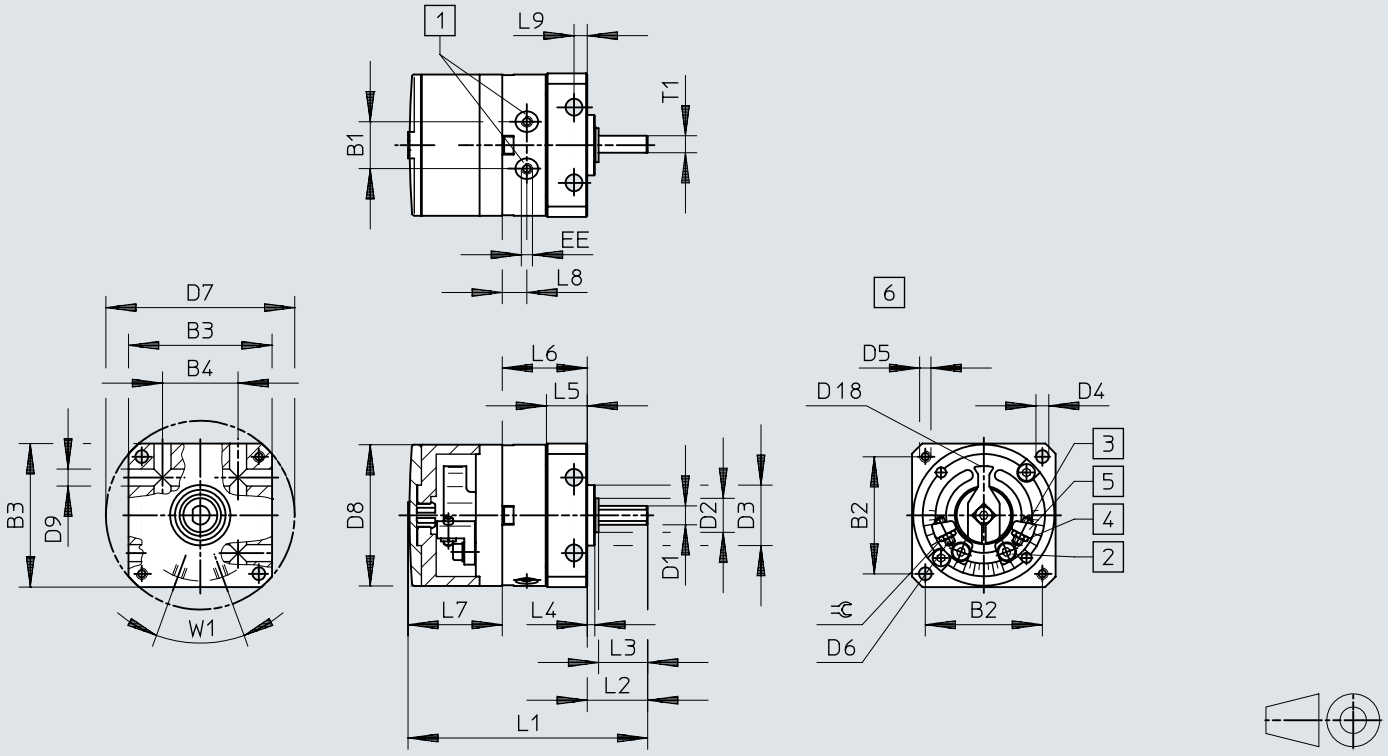

[1] Priključci za komprimirani zrak
[2] Vijak za zaključavanje za stezanje graničnika
[3] Ugađanje krajnjeg položaja
[4] Zaporna matica za ugađanje krajnjeg položaja
[5] Kontinuirano podesivi graničnici
[6] bez okvira i poklopca

	B1	B2	B3	B4	D1 ø g7	D2 ø	D3 ø f8	D4 ø H12	D5	D6	D7 ø H12	D8 ø	D9 ø H12	D18 ø	EE
DSM-6	10	25	30	17	4	8	14	3,2	M3	M2	40	29,4	3,5	22	M3
DSM-8	12,8	31	38	20	5	9	16	3,2	M3	M2,5	50	37,4	3,5	26	M3
DSM-10	15,9	38	47	26	6	12	19	4,3	M4	M3	62	46,4	4,5	35,8	M3

	L1		L2	L3	L4	L5	L6		L7	L8	L9	T1	⊰	1)	2)
	DSM-...	DSM-T-...					DSM-...	DSM-T-...							
DSM-6	52	64,5	13	10	2	9,8	21	33,5	17,8	6	3	3,5	4	180°+5°	+1°/–5°
DSM-8	64	78,5	16	13	2	11,3	23	37,5	24,9	6,5	3	4,5	5	180°+5°	+1°/–5°
DSM-10	76	93,6	19,6	16	2	14,3	28,4	46	28,2	7,5	4	–	5,5	200°+5°	+1°/–5°

1) Maks. zakretni kut
2) Fino podešavanje po strani

Dimenzije

Dimenzije – DSM-6 ... 10 – s kardanskim vratilom, tandem krilom, podesivim kutom zakretanja i detekcijom položaja

Preuzmite CAD podatke www.festo.com

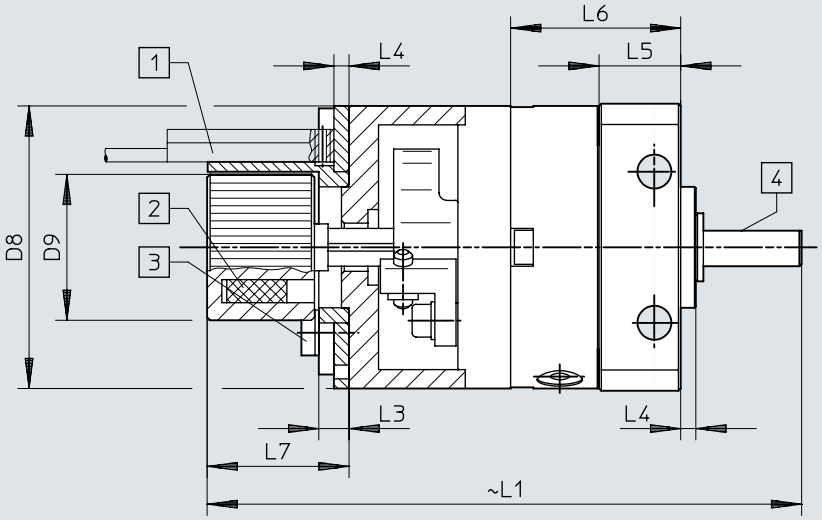

[1] Senzor nije uključen. Obratite pozornost na prostor za ugradnju prekidača blizine i provođenje kabela
[2] Položaj magneta
[3] Maks. moment zatezanja vijaka za držač senzora
[4] Plosnati ili perasti klin na osovini usmjeren je u smjeru okretnog krila

	D8 ⌀	D9	L1		L3	L4	L5	L6		L7	1)
			DSM-...	DSM-T-...				DSM-...	DSM-T-...		[Nm]
DSM-6	29,4	17,3	68,5	81	4	2	9,8	21	33,5	19,5	0,19
DSM-8	37,4	19,3	80	94,5	4	2	11,3	23	37,5	19,5	0,32
DSM-10	46,4	22,3	91,5	109,1	4	2	14,3	28,4	46	19,5	0,44

1) Moment zatezanja

Dimenzije

Dimenzije – DSM-6 ... 10 – s osovinom s prirubnicom

Preuzmite CAD podatke www.festo.com

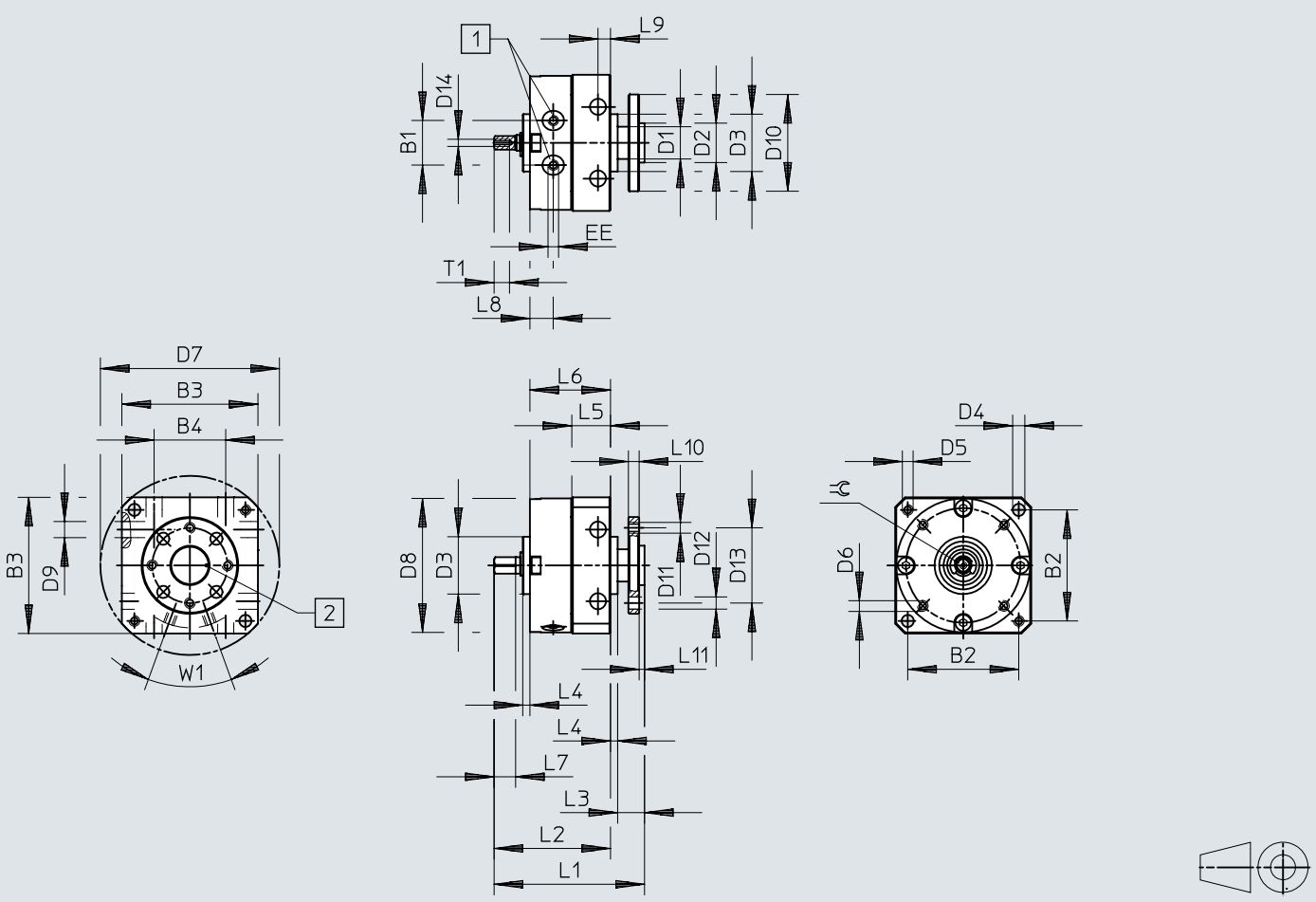

[1] Priključci za komprimirani zrak

[2] Oznaka odgovara položaju zakretnog krila

	B1	B2	B3	B4	D1 ø	D2 ø g7	D3 ø f8	D4 ø	D5	D6	D7 ø H12	D8 ø	D9 ø H12	D10 ø	D11	D12 ø H13
DSM-6	10	25	30	17	8	8	14	3,2	M3	M2	40	29,4	3,5	23	M3	3,4
DSM-8	12,8	31	38	20	9	11	16	3,2	M3	M2,5	50	37,4	3,5	27	M3	3,4
DSM-10	15,9	38	47	26	10	11	19	4,3	M4	M3	62	46,4	4,5	30	M3	3,4

	D13 ø	D14	EE	L1	L2	L3	L4	L5	L6	L7	L8	L9	L10	L11	T1	⌯	1)
DSM-6	16	M2	M3	39,5	30	7,5	2	9,8	21	5	6	3	3	1,5	4	3	0/+5°
DSM-8	21	M2	M3	43,5	34	7,5	2	11,3	23	6	6,5	3	3	1,5	4,3	3,5	0/+5°
DSM-10	21	M2,5	M3	53	41,4	9,6	2	14,3	28,4	8	7,5	4	3	1,6	5	4,5	0/+5°

1) Tolerancija kuta zakretanja

Dimenzije

Dimenzije – DSM-T-6... 10 s prirubnicom i tandem krilom

Preuzmite CAD podatke www.festo.com

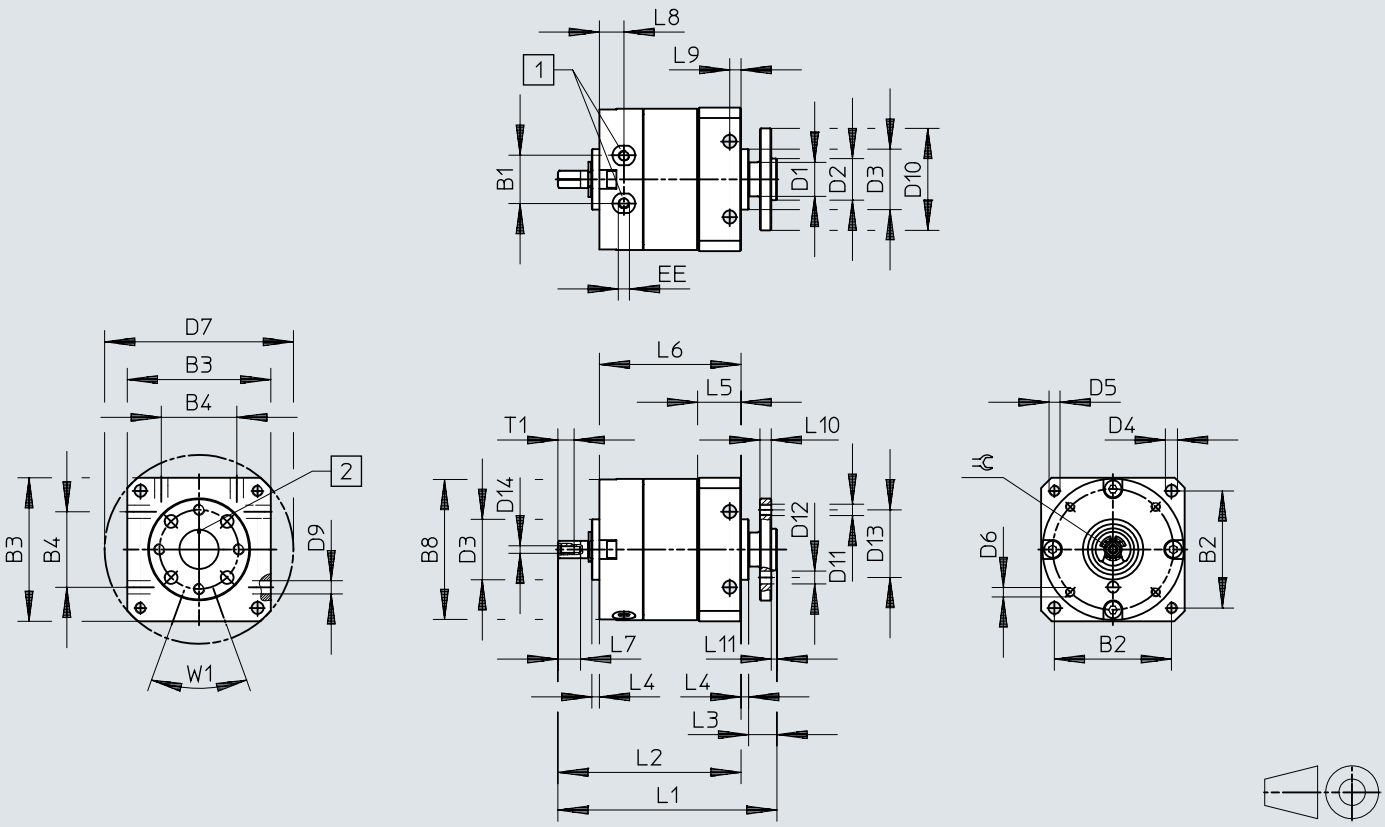

[1] Priključci za komprimirani zrak

[2] Oznaka odgovara položaju zakretnog krila

	B1	B2	B3	B4	D1 ø	D2 ø g7	D3 ø f8	D4 ø	D5	D6	D7 ø H12	D8 ø	D9 ø H12	D10 ø	D11	D12 ø H13
DSM-6	10	25	30	17	8	8	14	3,2	M3	M2	40	29,4	3,5	23	M3	3,4
DSM-8	12,8	31	38	20	9	11	16	3,2	M3	M2,5	50	37,4	3,5	27	M3	3,4
DSM-10	15,9	38	47	26	10	11	19	4,3	M4	M3	62	46,4	4,5	30	M3	3,4

	D13 ø	D14	EE	L1	L2	L3	L4	L5	L6	L7	L8	L9	L10	L11	T1	⊂	1)
DSM-6	M2	M3	52	42,5	7,5	2	9,8	33,5	5	6	3	3	1,5	4	3	3	0/+5°
DSM-8	M2	M3	58	48,5	7,5	2	11,3	37,5	6	6,5	3	3	1,5	4,3	3,5	3,5	0/+5°
DSM-10	M2,5	M3	71	59,4	9,6	2	14,3	46	8	7,5	4	3	1,6	5	4,5	4,5	0/+5°

1) Tolerancija kuta zakretanja

Dimenzije

Dimenzije – DSM-6 ... 10 – s prirubnicom, tandemskim lopaticama i detekcijom položaja

Preuzmite CAD podatke www.festo.com

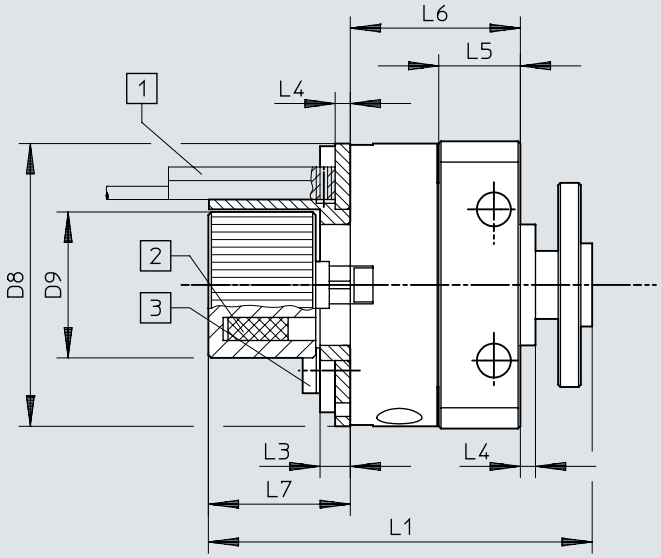

[1] Prekidač blizine nije uključen. Obratite pozornost na prostor za ugradnju blizinskog prekidača i provođenje kabela
[2] Položaj magneta
[3] Maks. moment zatezanja vijaka za držač senzora

	D8 ⌀	D9 ⌀	L1		L3	L4	L5	L6		L7	1)
			DSM-...	DSM-T-...				DSM-...	DSM-T-...		[Nm]
DSM-6	29,4	17,3	50	62,5	4	2	9,8	21	33,5	19,5	0,19
DSM-8	37,4	19,3	52	66,5	4	2	11,3	23	37,5	19,5	0,32
DSM-10	46,4	22,3	59,5	77,1	4	2	14,3	28,4	46	19,5	0,44

1) Moment zatezanja

Dimenzije

Dimenzije – DSM-6 ... 10 – s prirubnicom, tandem krilom i podesivim kutom zakretanja

Preuzmite CAD podatke www.festo.com

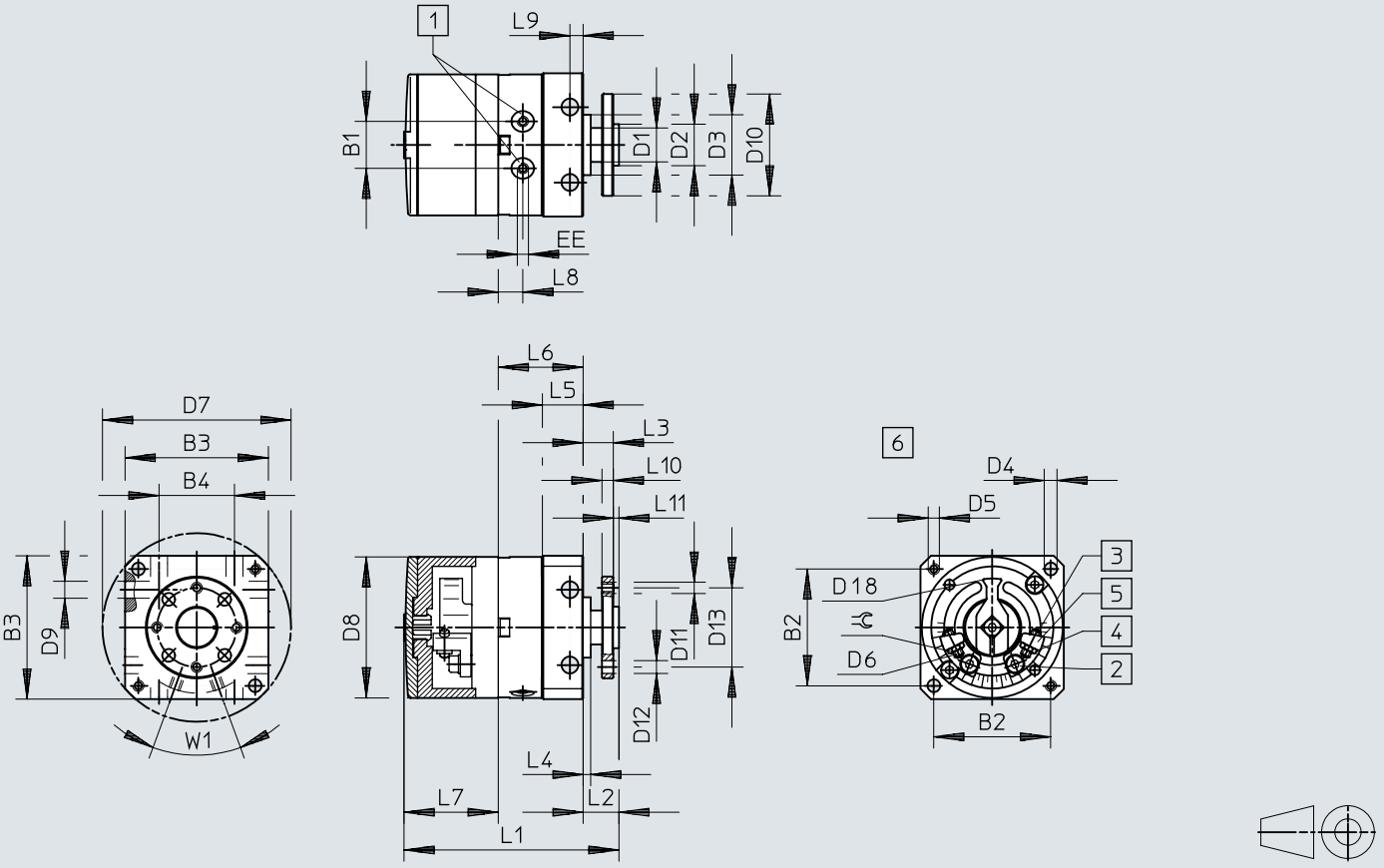

[1] Priključci za komprimirani zrak
[2] Vijak za zaključavanje za stezanje graničnika
[3] Ugađanje krajnjeg položaja
[4] Zaporna matica za ugađanje krajnjeg položaja
[5] Kontinuirano podesivi graničnici
[6] bez okvira i poklopca

	B1	B2	B3	B4	D1 ⌀	D2 ⌀ g7	D3 ⌀ f8	D4 ⌀ H12	D5	D6	D7 ⌀ H12	D8 ⌀	D9 ⌀ H12	D10 ⌀	D11	D12 ⌀ H13	D13 ⌀	D18 ⌀
DSM-6	10	25	30	17	8	8	14	3,2	M3	M2	40	29,4	3,5	23	M3	3,4	16	22
DSM-8	12,8	31	38	20	9	11	16	3,2	M3	M2,5	50	37,4	3,5	27	M3	3,4	21	26
DSM-10	15,9	38	47	26	10	11	19	4,3	M4	M3	62	46,4	4,5	30	M3	3,4	21	35,8

	EE	L1		L2	L3	L4	L5	L6		L7	L8	L9	L10	L11	⊰	1)	2)
		DSM-...	DSM-T-...					DSM-...	DSM-T-...								
DSM-6	M3	48	60,5	9,5	8	2	9,8	21	33,5	17,8	6	3	3	1,5	4	180° +5°	+1°/–5°
DSM-8	M3	58	72,5	9,5	8	2	11,3	23	37,5	24,9	6,5	3	3	1,5	5	180° +5°	+1°/–5°
DSM-10	M3	68	85,6	11,6	10	2	14,3	28,4	46	28,2	7,5	4	3	1,6	5,5	200° +5°	+1°/–5°

1) Maks. zakretni kut
2) Fino podešavanje po strani

Dimenzije

Dimenzije – DSM-6 ... 10 – s prirubnicom, tandemskim krilom, podesivim kutom zakretanja i detekcijom položaja

Preuzmite CAD podatke www.festo.com

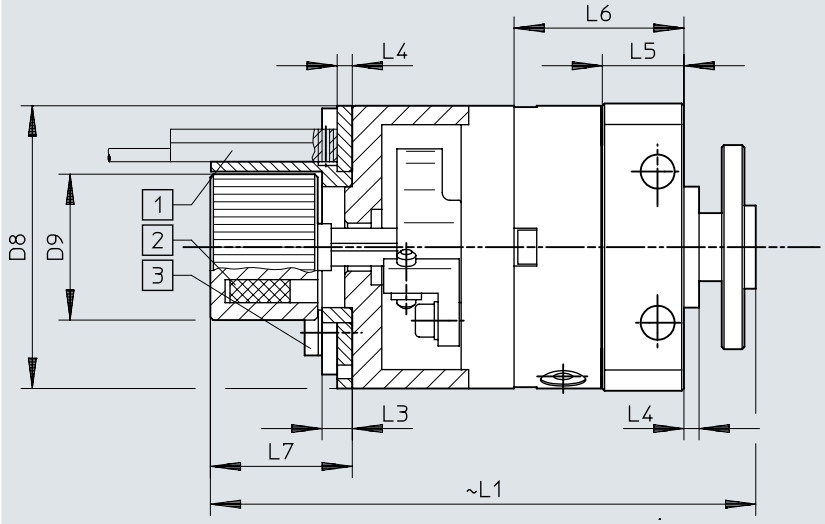

[1] Prekidač blizine nije uključen. Obratite pozornost na prostor za ugradnju blizinskog prekidača i provođenje kabela
[2] Položaj magneta
[3] Maks. moment zatezanja vijaka za držač senzora

	D8 ⌀	D9 ⌀	L1		L3	L4	L5	L6		L7	1)
			DSM-...	DSM-T-...				DSM-...	DSM-T-...		[Nm]
DSM-6	29,4	17,3	65	77,5	4	2	9,8	21	33,5	19,5	0,19
DSM-8	37,4	19,3	73,5	88	4	2	11,3	23	37,5	19,5	0,32
DSM-10	46,4	22,3	83	100,6	4	2	14,3	28,4	46	19,5	0,44

1) Moment zatezanja

Dimenzije

Dimenzije – DSM-12 ... 63 – s priključnim vratilom Preuzmite CAD podatke www.festo.com

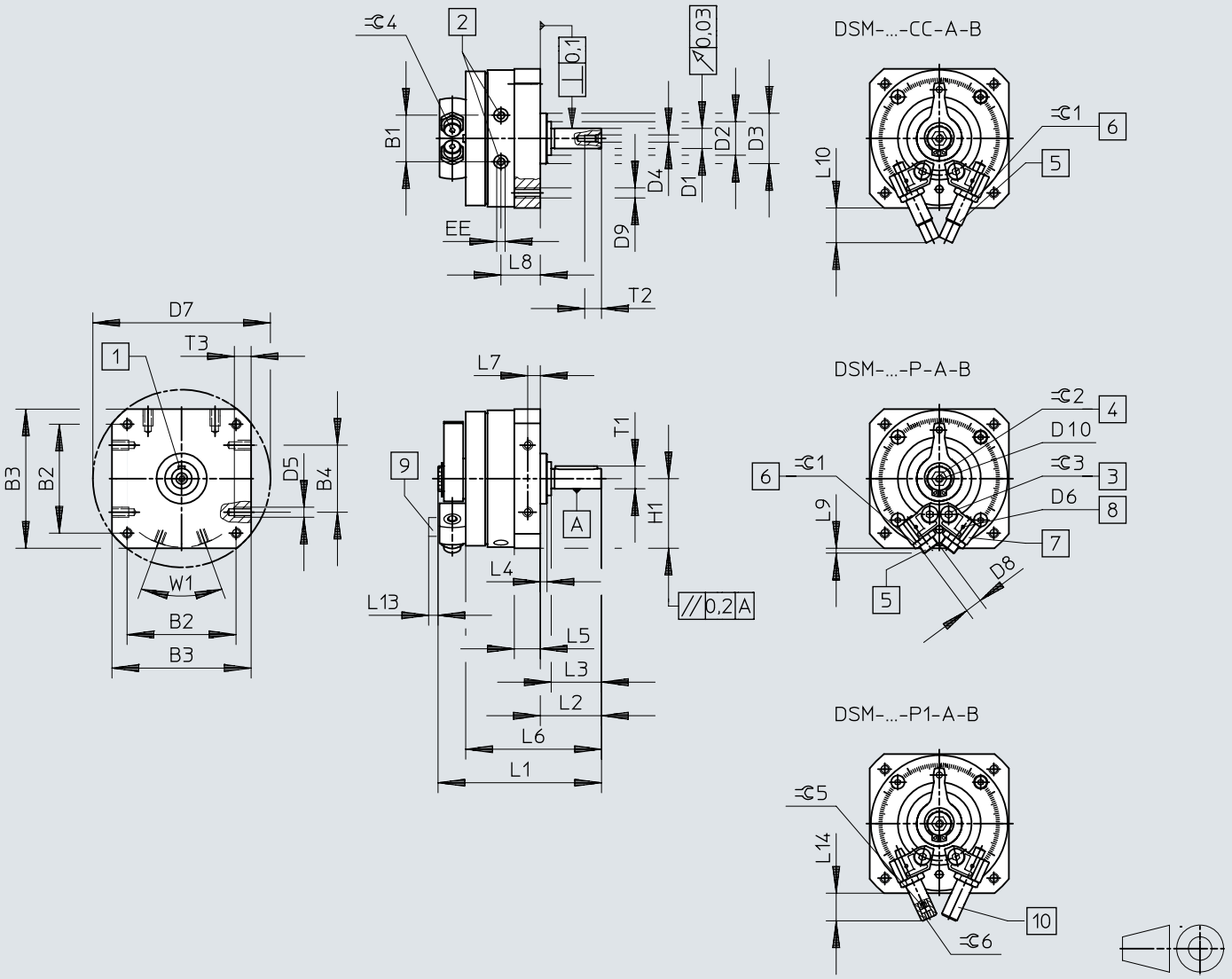

[1] Položaj prilagodnog pera pri 0°
[2] Priključci za komprimirani zrak
[3] Vijak za zaključavanje za stezanje graničnika
[4] Ručno nadjačavanje (šestokutni ključ). Položaj šesterokutnog ključa nije definiran.
[5] Ugađanje krajnjeg položaja
[6] Zaporna matica za ugađanje krajnjeg položaja
[7] Kontinuirano podesivi graničnici
[8] Navoj za pričvršćivanje za nosač senzora
[9] Nosač senzora
[10] Ugađanje krajnjeg položaja

Dimenzije

	B1 ±0,5	B2	B3	B4	D1 ⌀ g7	D2 ⌀	D3 ⌀ f8	D4	D5	D6
DSM-B-12	19,8	48±0,3	59±0,3	30±0,2	8	15±0,2	24	M3	M4	M2
DSM-B-16	23,5	57±0,3	70±0,3	40±0,2	10	18-0,3	28	M3	M5	M2
DSM-B-25	28	65±0,3	83±0,3	40±0,2	12	20-0,3	30	M4	M6	M2
DSM-B-32	35,5	85±0,3	105±0,3	60±0,3	16	27-0,4	42	M5	M8	M2
DSM-B-40	43,8	105±0,3	130±0,5	80±0,3	20	36-0,4	52	M6	M10	M2
DSM-B-63	50,3	125±0,5	152+0,2	80±0,3	25	40±0,3	70	M10	M10	M3

	D7 ⌀	D8	D9	D10	EE	H1 ±0,2	L1	L2 +0,6 −0,7	L3
DSM-B-12	78±0,3	M8x1	M4	M4	M5	29,5	68,3±0,3	24,5	20±0,2
DSM-B-16	91±0,3	M10x1	M5	M5	M5	35	82,7±1	28	23±0,2
DSM-B-25	106±0,3	M10x1	M6	M5	M5	41,5	97,5±0,5	36,5	30±0,2
DSM-B-32	135±0,3	M12x1	M8	M5	G1/8	52,5	127,1±0,5	51	40±0,2
DSM-B-40	168±0,5	M16x1	M10	M6	G1/8	65	155,5±0,6	62	50±0,3
DSM-B-63	200±0,5	M22x1,5	M12	M6	G1/4	76	197+0,4/−0,55	75,5	60±0,3

	L4 ±0,4	L5	L6	L7	L8	L9	L10	L13	L14 max.
DSM-B-12	3	10,3+0,2/−0,3	55,5±0,8	5±0,1	16,5	3	22,7	6,5	21,2
DSM-B-16	2,6	13+0,2/−0,4	67,1±0,9	6,5±0,2	20,2	7,2	26,1	6,5	22
DSM-B-25	4	15,2+0,2/−0,4	81±1	7,5±0,2	23,5	2,9	20,7	6,5	17
DSM-B-32	8	19,2+0,2/−0,4	107±1,1	9,5±0,2	30,5	3,8	29,1	6,5	23
DSM-B-40	8	23,7+0,2/−0,4	131±1,2	12±0,2	36	3,4	43,5	6,5	36,5
DSM-B-63	10,5	28,5+0,3/−0,5	159,5±1,2	14±0,2	45	10	72,5	4,5	–

	T1 max.	T2 +2	T3 +0,2	⌯ 1	⌯ 2	⌯ 3	⌯ 4	⌯ 5	⌯ 6	1)
DSM-B-12	8,8	9	8	10	6	2,5	2,5	2,5	2,5	A2x2x16
DSM-B-16	11,2	9	8	13	8	3	3	3	5	A3x3x18
DSM-B-25	13,5	10	10	13	8	4	3	3	6	A4x4x25
DSM-B-32	18	12,5	12	15	10	5	4	4	8	A5x5x36
DSM-B-40	22,5	16	15	19	10	6	5	5	10	A6x6x45
DSM-B-63	28	22	16	27	10	8	5	–	–	A8x7x50

1) Prilagodno pero prema DIN 6885 uključeno u opseg isporuke

Dimenzije

Dimenzije – DSM-12 ... 63 – s osovinom s prirubnicom

Preuzmite CAD podatke www.festo.com

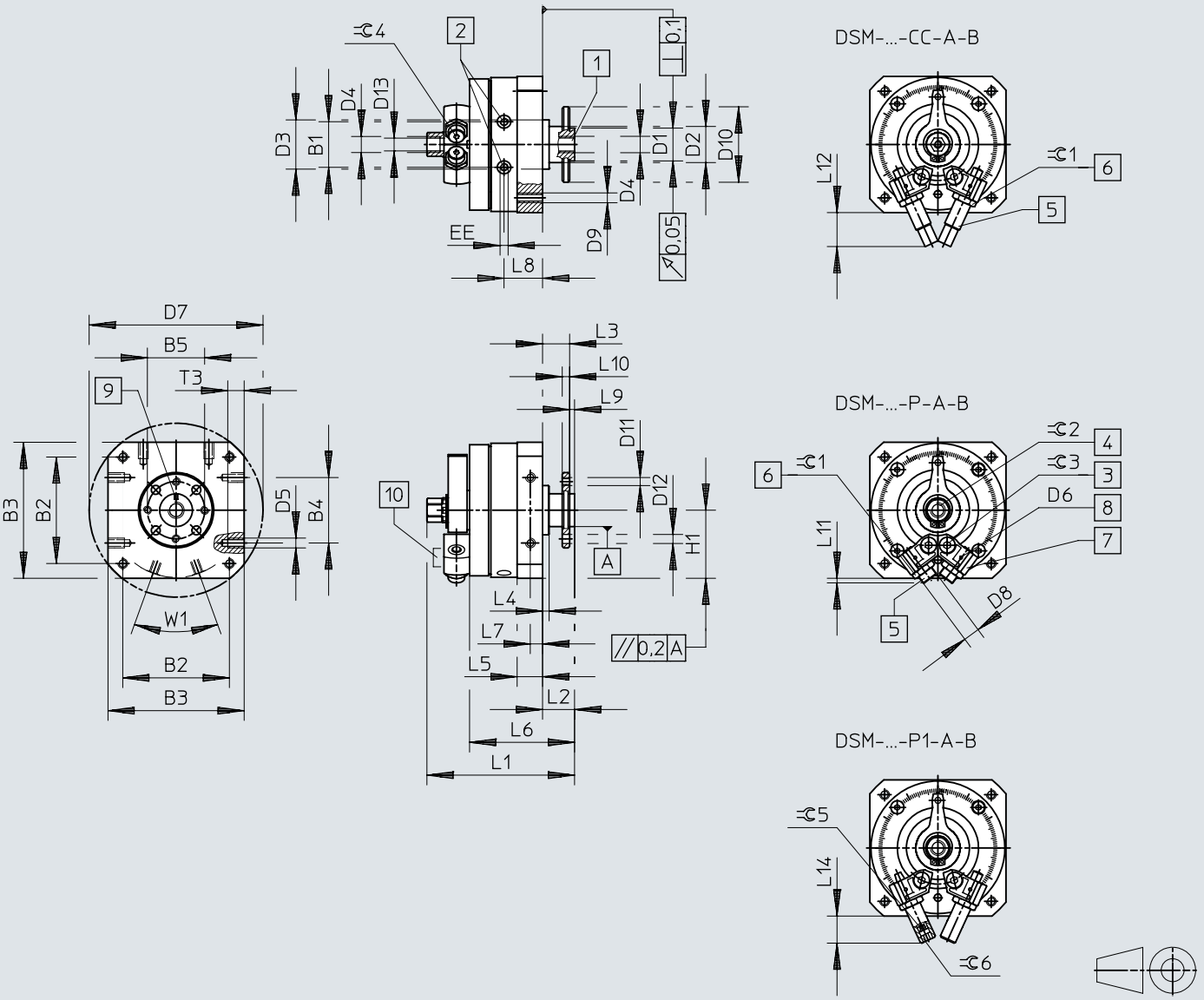

[1] Šuplja osovina s prirubnicom u cijelosti
[2] Priključci za komprimirani zrak
[3] Vijak za zaključavanje za stezanje graničnika
[4] Ručno nadjačavanje (vanjski šesterokut). Položaj vanjskog šesterokuta nije definiran.
[5] Ugađanje krajnjeg položaja
[6] Zaporna matica za ugađanje krajnjeg položaja
[7] Kontinuirano podesivi graničnici
[8] Navoj za pričvršćivanje za nosač senzora
[9] Položaj oznake odgovara položaju graničnika
[10] Nosač senzora

Dimenzije

	B1 ±0,5	B2	B3	B4	B5	D1 ⌀ f8	D2 ⌀	D3 ⌀ f8	D4	D5
DSM-B-12	19,8	48±0,3	59±0,3	30±0,2	25	14	15±0,2	24	M5	M4
DSM-B-16	23,5	57±0,3	70±0,3	40±0,2	28	16	$18_{-0,3}$	28	M5	M5
DSM-B-25	28	65±0,3	83±0,3	40±0,2	35	20	$20_{-0,3}$	30	G1/8	M6
DSM-B-32	35,5	85±0,3	105±0,3	60±0,3	45	28	$27_{-0,4}$	42	G1/8	M8
DSM-B-40	43,8	105±0,3	130±0,5	80±0,3	54	36	$36_{-0,4}$	52	G1/4	M10
DSM-B-63	50,3	125±0,5	152+0,2	80±0,3	64	38	40±0,3	70	G1/4	M10

	D6	D7 ⌀	D8	D9	D10 ⌀	D11	D12 H13	D13	EE	H1 ±0,2
DSM-B-12	M2	78±0,3	M8x1	M4	33	M3	3,4	4,2	M5	29,5
DSM-B-16	M2	91±0,3	M10x1	M5	38	M4	4,5	4,2	M5	35
DSM-B-25	M2	106±0,3	M10x1	M6	46	M5	5,5	8,6	M5	41,5
DSM-B-32	M2	135±0,3	M12x1	M8	60	M6	6,5	8,6	G1/8	52,5
DSM-B-40	M2	168±0,5	M16x1	M10	70	M8	9	11,5	G1/8	65
DSM-B-63	M3	200±0,5	M22x1,5	M12	88	M8	12	11,5	G1/4	76

	L1	L2 +0,5 −0,85	L3 +0,5 −0,62	L4 ±0,4	L5	L6 ±1	L7	L8	L9 −0,2	L10
DSM-B-12	67,3+0,4/−0,65	13	11	3	10,3+0,2/−0,3	44	5±0,1	16,5	2	3±0,1
DSM-B-16	79+0,4/−0,65	15	13	2,6	13+0,2/−0,4	54,1	6,5±0,2	20,2	2	4±0,1
DSM-B-25	90+0,4/−0,65	19,5	16,5	4	15,2+0,2/−0,4	64	7,5±0,2	23,5	3	4,5±0,1
DSM-B-32	115,8+0,4/−0,65	27	23	8	19,2+0,2/−0,4	83	9,5±0,2	30,5	4	6±0,1
DSM-B-40	143,8+0,4/−0,7	33	28	8	23,7+0,2/−0,4	102	12±0,2	36	5	7,5±0,1
DSM-B-63	177,4+0,2/−0,55	37,5	31,5	10,5	28,5+0,3/−0,5	121,5	14±0,2	45	6	9±0,2

	L11	L12	L14 max.	T3 +0,2	⌯ 1	⌯ 2	⌯ 3	⌯ 4	⌯ 5	⌯ 6
DSM-B-12	3	22,7	21,2	8	10	8	2,5	2,5	2,5	2,5
DSM-B-16	7,2	26,1	22	8	13	11	3	3	3	5
DSM-B-25	2,9	20,7	17	10	13	13	4	3	3	6
DSM-B-32	3,8	29,1	23	12	15	13	5	4	4	8
DSM-B-40	3,4	43,5	36,5	15	19	19	6	5	5	10
DSM-B-63	10	72,5	–	16	27	22	8	5	–	–

Dimenzije

Dimenzije – DSM-T-12... 63 s priključnim vratilom i tandem krilom

Preuzmite CAD podatke www.festo.com

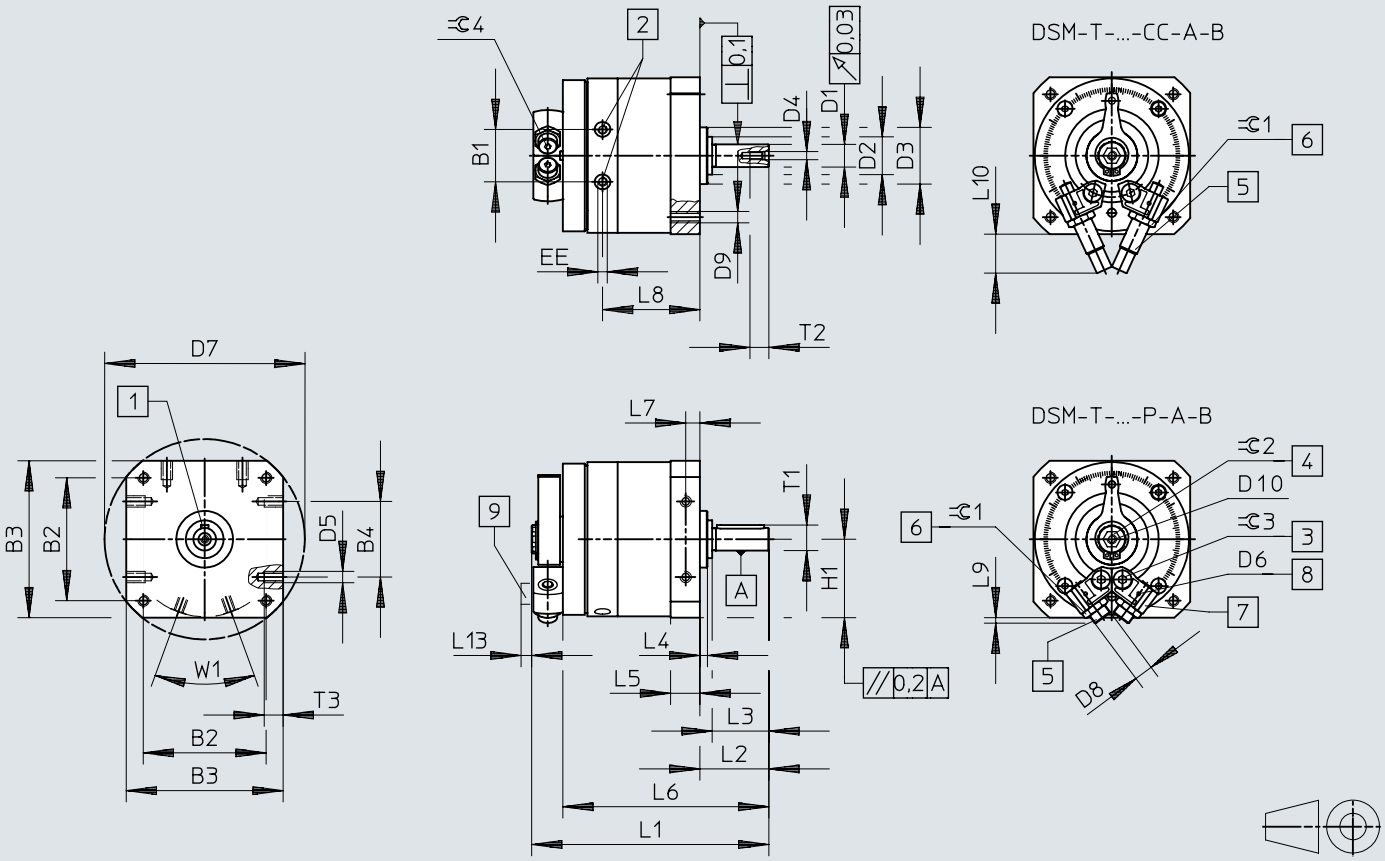

[1] Položaj prilagodnog pera pri 0°
[2] Priključci za komprimirani zrak
[3] Vijak za zaključavanje za stezanje graničnika
[4] Ručno nadjačavanje (šestokutni ključ). Položaj šesterokutnog ključa nije definiran.
[5] Ugađanje krajnjeg položaja
[6] Zaporna matica za ugađanje krajnjeg položaja
[7] Kontinuirano podesivi graničnici
[8] Navoj za pričvršćivanje za nosač senzora
[9] Nosač senzora

Dimenzije

	B1 ±0,5	B2	B3	B4	D1 ⌀ g7	D2 ⌀	D3 ⌀ f8	D4	D5
DSM-B-12	19,8	48±0,3	59±0,3	30±0,2	8	15±0,2	24	M3	M4
DSM-B-16	23,5	57±0,3	70±0,3	40±0,2	10	18-0,3	28	M3	M5
DSM-B-25	28	65±0,3	83±0,3	40±0,2	12	20-0,3	30	M4	M6
DSM-B-32	35,5	85±0,3	105±0,3	60±0,3	16	27-0,4	42	M5	M8
DSM-B-40	43,8	105±0,3	130±0,5	80±0,3	20	36-0,4	52	M6	M10
DSM-B-63	50,3	125±0,5	152+0,2	80±0,3	25	40±0,3	70	M10	M10

	D6	D7 ⌀	D8	D9	D10	EE	H1 ±0,2	L1	L2 +0,6 −0,7
DSM-B-12	M2	78±0,3	M8x1	M4	M4	M5	29,5	87,3±0,3	24,5
DSM-B-16	M2	91±0,3	M10x1	M5	M5	M5	35	106,6±1	28
DSM-B-25	M2	106±0,3	M10x1	M6	M5	M5	41,5	125,5±0,5	36,5
DSM-B-32	M2	135±0,3	M12x1	M8	M5	G1/8	52,5	164±0,5	51
DSM-B-40	M2	168±0,5	M16x1	M10	M6	G1/8	65	200,5±0,6	62
DSM-B-63	M3	200±0,5	M22x1,5	M12	M6	G1/4	76	254,4+0,4/−0,55	75,5

	L3	L4 ±0,4	L5	L6	L7	L8	L9	L10	L13
DSM-B-12	20±0,2	3	10,3+0,2/−0,3	74,5±0,8	5±0,1	35,5	3	22,7	6,5
DSM-B-16	23±0,2	2,6	13+0,2/−0,4	91±0,9	6,5±0,2	44,1	7,2	26,1	6,5
DSM-B-25	30±0,2	4	15,2+0,2/−0,4	109±1	7,5±0,2	51,5	2,9	20,7	6,5
DSM-B-32	40±0,2	8	19,2+0,2/−0,4	144±1,1	9,5±0,2	67,4	3,8	29,1	6,5
DSM-B-40	50±0,3	8	23,7+0,2/−0,4	176±1,2	12±0,2	81	3,4	43,5	6,5
DSM-B-63	60±0,3	10,5	28,5+0,3/−0,5	216,5±1,2	14±0,2	99	10	72,5	4,5

	T1 max.	T2 +2	T3 +0,2	⌯ 1	⌯ 2	⌯ 3	⌯ 4	1)
DSM-B-12	8,8	9	8	10	6	2,5	2,5	A2x2x16
DSM-B-16	11,2	9	8	13	8	3	3	A3x3x18
DSM-B-25	13,5	10	10	13	8	4	3	A4x4x25
DSM-B-32	18	12,5	12	15	10	5	4	A5x5x36
DSM-B-40	22,5	16	15	19	10	6	5	A6x6x45
DSM-B-63	28	22	16	27	10	8	5	A8x7x50

1) Ključ je uključen u isporuku.

Dimenzije

Dimenzije – DSM-T-12... 63 s prirubnicom i tandem krilom Preuzmite CAD podatke www.festo.com

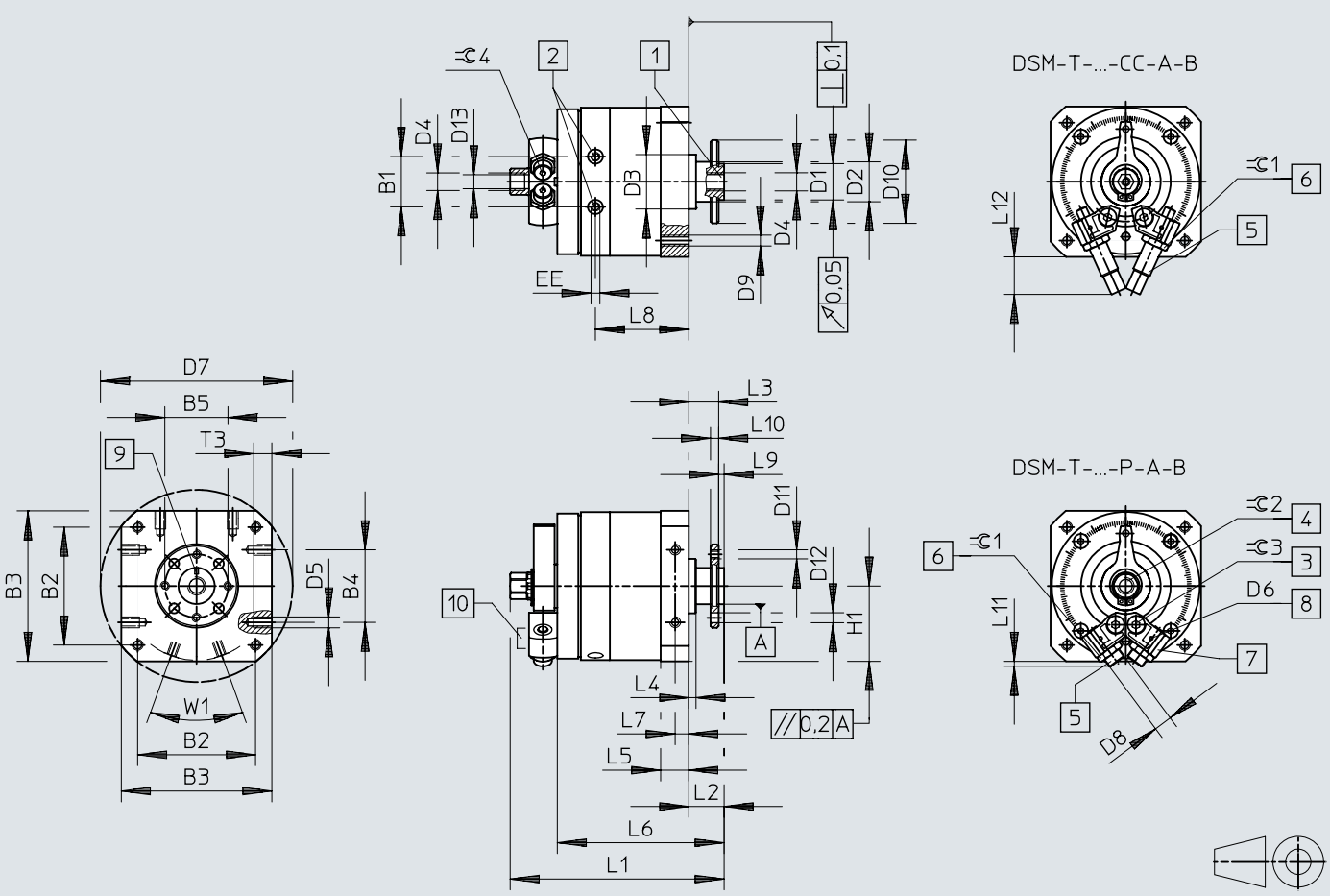

[1] Šuplja osovina s prirubnicom u cijelosti
[2] Priključci za komprimirani zrak
[3] Vijak za zaključavanje za stezanje graničnika
[4] Ručno nadjačavanje (vanjski šesterokut). Položaj vanjskog šesterokuta nije definiran.
[5] Ugađanje krajnjeg položaja
[6] Zaporna matica za ugađanje krajnjeg položaja
[7] Kontinuirano podesivi graničnici
[8] Navoj za pričvršćivanje za nosač senzora
[9] Položaj oznake odgovara položaju graničnika
[10] Nosač senzora

Dimenzije

	B1 ±0,5	B2	B3	B4	B5	D1 ⌀ f8	D2 ⌀	D3 ⌀ f8	D4
DSM-B-12	19,8	48±0,3	59±0,3	30±0,2	25	14	15±0,2	24	M5
DSM-B-16	23,5	57±0,3	70±0,3	40±0,2	28	16	18–0,3	28	M5
DSM-B-25	28	65±0,3	83±0,3	40±0,2	35	20	20–0,3	30	G1/8
DSM-B-32	35,5	85±0,3	105±0,3	60±0,3	45	28	27–0,4	42	G1/8
DSM-B-40	43,8	105±0,3	130±0,5	80±0,3	54	36	36–0,4	52	G1/4
DSM-B-63	50,3	125±0,5	152+0,2	80±0,3	64	38	40±0,3	70	G1/4

	D5	D6	D7 ⌀	D8	D9	D10 ⌀	D11	D12 H13	D13
DSM-B-12	M4	M2	78±0,3	M8x1	M4	33	M3	3,4	4,2
DSM-B-16	M5	M2	91±0,3	M10x1	M5	38	M4	4,5	4,2
DSM-B-25	M6	M2	106±0,3	M10x1	M6	46	M5	5,5	8,6
DSM-B-32	M8	M2	135±0,3	M12x1	M8	60	M6	6,5	8,6
DSM-B-40	M10	M2	168±0,5	M16x1	M10	70	M8	9	11,5
DSM-B-63	M10	M3	200±0,5	M22x1,5	M12	88	M8	12	11,5

	EE	H1 ±0,2	L1	L2 +0,5 –0,85	L3 +0,5 –0,62	L4 ±0,4	L5	L6 ±1	L7
DSM-B-12	M5	29,5	86,3+0,4/–0,65	13	11	3	10,3+0,2/–0,3	63	5±0,1
DSM-B-16	M5	35	103+0,4/–0,65	15	13	2,6	13+0,2/–0,4	78	6,5±0,2
DSM-B-25	M5	41,5	118+0,4/–0,65	19,5	16,5	4	15,2+0,2/–0,4	92	7,5±0,2
DSM-B-32	G1/8	52,5	152,8+0,4/–0,65	27	23	8	19,2+0,2/–0,4	120	9,5±0,2
DSM-B-40	G1/8	65	188,8+0,4/–0,7	33	28	8	23,7+0,2/–0,4	147	12±0,2
DSM-B-63	G1/4	76	234,4+0,2/–0,55	37,5	31,5	10,5	28,5+0,3/–0,5	178,5	14±0,2

	L8	L9 –0,2	L10	L11	L12	T3 +0,2	⌯ 1	⌯ 2	⌯ 3	⌯ 4
DSM-B-12	35,5	2	3±0,1	3	22,7	8	10	8	2,5	2,5
DSM-B-16	44,1	2	4±0,1	7,2	26,1	8	13	11	3	3
DSM-B-25	51,5	3	4,5±0,1	2,9	20,7	10	13	13	4	3
DSM-B-32	67,4	4	6±0,1	3,8	29,1	12	15	13	5	4
DSM-B-40	81	5	7,5±0,1	3,4	43,5	15	19	19	6	5
DSM-B-63	99	6	9±0,2	10	72,5	16	27	22	8	5

Dimenzije

Dimenzije – DSM-12 ... 63-HD – za velike momente opterećenja

Preuzmite CAD podatke www.festo.com

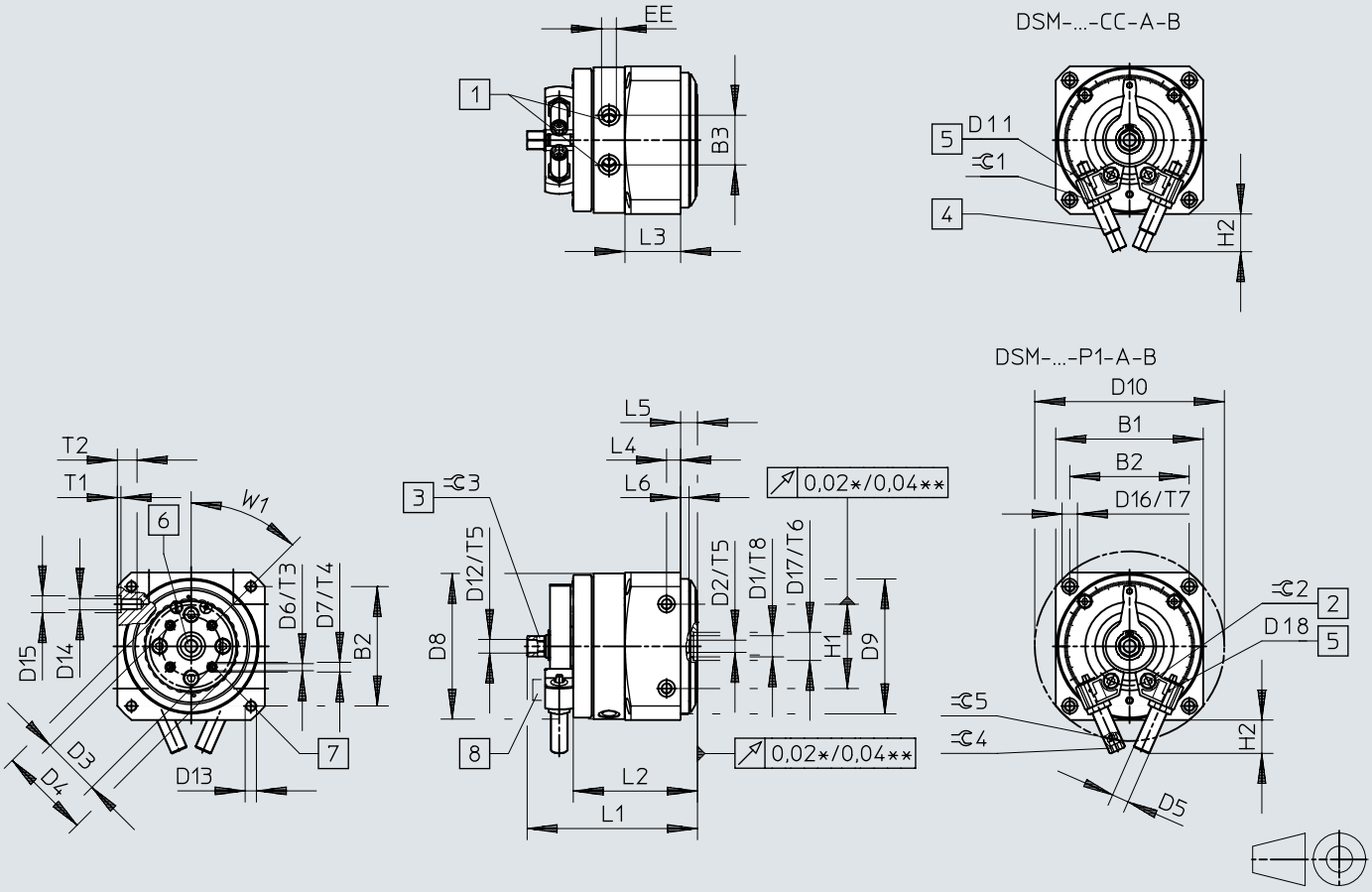

[1] Priključci za komprimirani zrak
[2] Vijak za zaključavanje za stezanje graničnika
[3] Ručno nadjačavanje (vanjski šesterokut). Položaj vanjskog šesterokuta nije definiran.
[4] Ugađanje krajnjeg položaja
[5] Zaporna matica za ugađanje krajnjeg položaja
[6] Navoj za pričvršćivanje za nosač senzora
[7] Kontinuirano podesivi graničnici
[8] Šuplja osovina s prirubnicom u cijelosti
[9] Otvor s navojem za uzemljenje

Dimenzije

	B1 ±0,3	B2 ±0,3	B3 ±0,5	D1[1]	D2[2] ø	D3 ±0,02	D4	D5 DSM-...-P1/DSM-...-CC
DSM-B-12	59	48	19,8	M5	–	22	36	M8x1
DSM-B-16	70	57	23,5	M5	–	28	45	M10x1
DSM-B-25	83	65	28	G1/8	–	30	50	M10x1
DSM-B-32	105	85	35,5	15	G1/8	42	65	M12x1
DSM-B-40	130	105	43,8	20	G1/4	56	90	M16x1
DSM-B-63	152	125	50,3	20	G1/4	70	105	M22x1,5

	D6	D7 H7	D8	D9 f8	D10 ±0,5	D11	D12	D13	D14
DSM-B-12	M3	5	57,5	58	78	M2	M5	M4	M4
DSM-B-16	M4	7	68,5	68	91	M2	M5	M5	M5
DSM-B-25	M5	7	81,5	76	106	M2	G1/8	M6	M6
DSM-B-32	M5	7	103,5	96	135	M2	G1/8	M8	M8
DSM-B-40	M8	12	128	126	168	M2	G1/4	M10	M10
DSM-B-63	M8	12	149	150	200	M3	G1/4	M12	M10

	D15 H7	D16	D17 H8	D18	EE	H1 ±0,03	H2 max. DSM-...-P1	H2 max. DSM-...-CC	L1 +0,4 –0,65	L2 +1
DSM-B-12	7	6	12	3,3	M5	30	21,2	22,7	76,3	53
DSM-B-16	7	8	12	4,2	M5	40	22	26,1	88,5	63,6
DSM-B-25	9	10	15	5,1	M5	40	17	20,7	98,7	72,7
DSM-B-32	12	11	20	6,8	G1/8	60	23	29,1	121	88,5
DSM-B-40	12	15	25	8,5	G1/8	80	36,5	43,5	154	112
DSM-B-63	12	18	25	10,2	G1/4	80	44	72,5	185,5	129,5

	L3	L4 ±0,1	L5 ±0,2	L6 ±0,1	T1 +0,1	T2	T3	T4 +0,1	T5	T6 +0,1
DSM-B-12	22,3	10	10	4	1,5	9	9	1,2	6	2,5
DSM-B-16	27,6	10	10	4	1,5	9	9	1,5	6	2,5
DSM-B-25	33,4	10	10	6	2	12	8	1,5	8	2,5
DSM-B-32	39,6	10	12	6	2,5	14	9,5	1,5	8	2,8
DSM-B-40	52,7	12	14	5,5	2,5	17	15	2,5	12	2,8
DSM-B-63	58	14	16	10	2,5	18	14	2,5	15	2,8

	T7	T8	T9	⌯ 1	⌯ 2	⌯ 3 h13	⌯ 4 DSM-...-P1	⌯ 4 DSM-...-CC	⌯ 5 DSM-...-P1	W1
DSM-B-12	6,3	5,5	12	10	2,5	8	5	2,5	2,5	45°
DSM-B-16	8,5	6	14	13	3	11	6	3	3	45°
DSM-B-25	10	5,3	16	13	4	13	6	3	3	45°
DSM-B-32	9,5	–	20	15	5	13	8	4	4	45°
DSM-B-40	15	–	24	19	6	19	8	5	5	45°
DSM-B-63	18	–	28	27	8	22	10	5	5	45°

1) Navoj za prolaz komprimiranog zraka za veličine 12 ... 25
2) Navoj za prolaz komprimiranog zraka za veličine 32 ... 63

Dimenzije

Dimenzije – Slobodni hod FLSM-6/8

Preuzmite CAD podatke www.festo.com

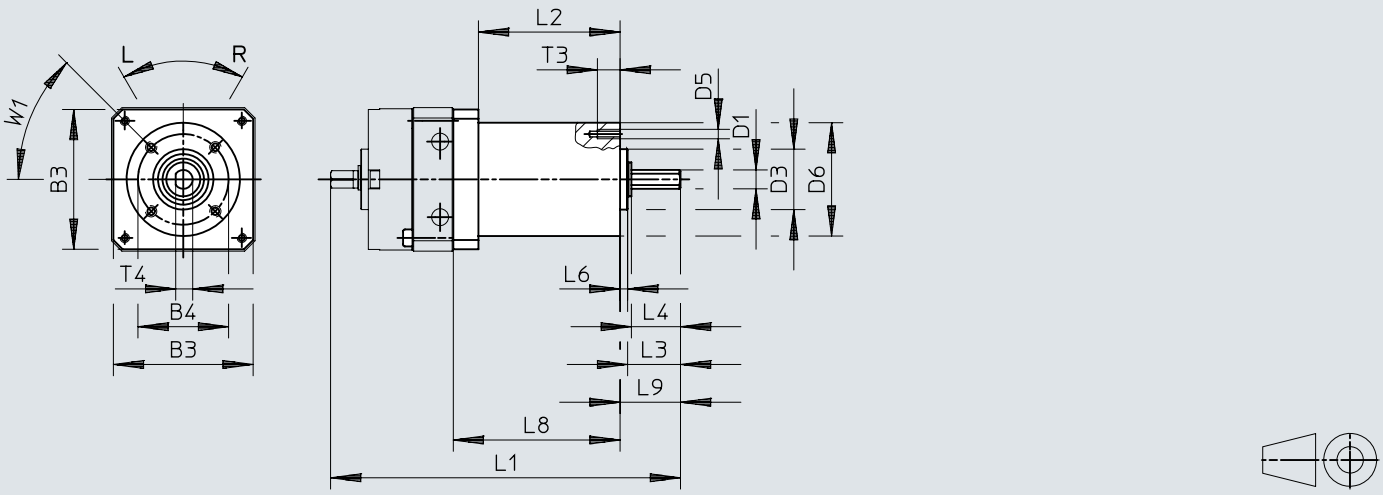

[1] Zatik s navojem M3x5 DIN 916

	B3	B4 ±0,15	D1 ø g7	D3 ø h8	D5	D6 ø ±0,3	L1	L2	L3	L4	L6 ±0,2	L8 ±0,1	L9	T3	T4
FLSM-6	29,5	23	4	14	M3	28	85,8	36 ±0,1	10,8	10	2	43	12,8	5	3,5
FLSM-8	37	24	5	16	M3	30	94,5	37,5 ±0,1	14	13	2	44,5	16	6	4,5

Dimenzije

Dimenzije – Slobodni hod FLSM-10

Preuzmite CAD podatke www.festo.com

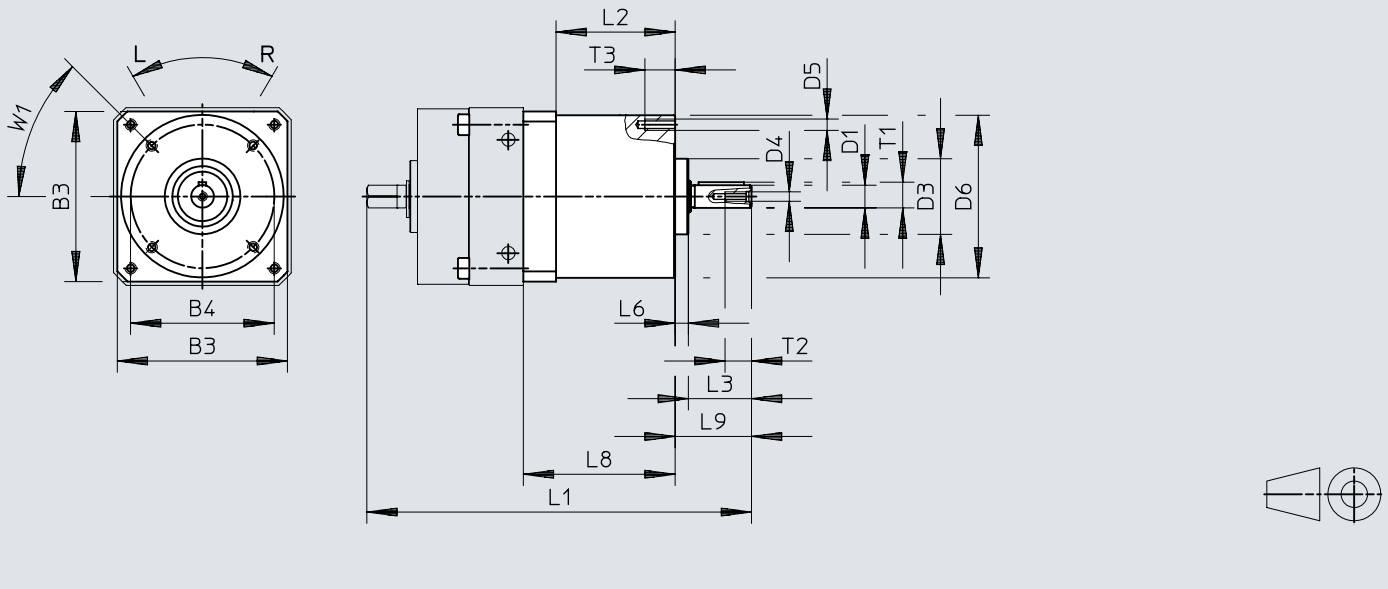

	B3	B4 ±0,15	D1 ø g7	D3 ø h8	D4	D5	D6 ø ±0,3	L1	L2
FLSM-10	45	38	6	20	M2,5	M3	43	101	30 ±0,1

	L3	L6 ±0,2	L8 ±0,1	L9	T1	T2	T3	1)
FLSM-10	16,7	3,5	40	20,2	6,8	7	8	A2x2x12

1) Prilagodno pero prema DIN 6885

Dimenzije

Dimenzije – Slobodni hod FLSM-12 ... 40

Preuzmite CAD podatke www.festo.com

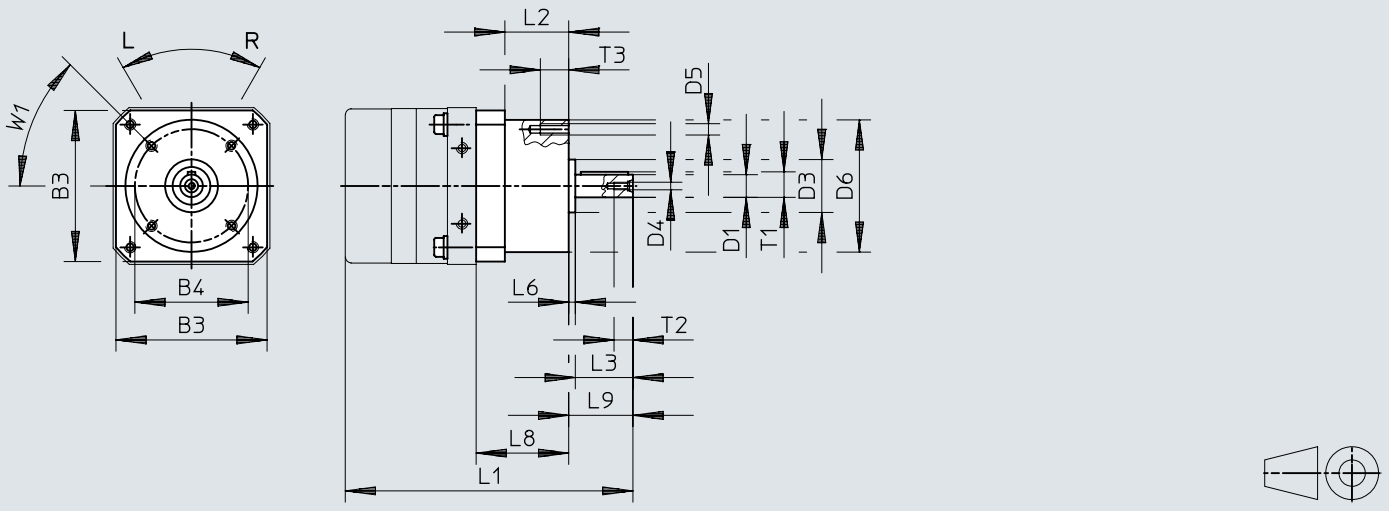

	B3	B4 ±0,15	D1 ø g7	D3 ø h8	D4	D5	D6 ø ±0,3	L1	L2
FLSM-12	55	42	8	25	M3	M3	48,5	125	37 ±0,4
FLSM-16	65	50	10	24	M3	M4	60	137	34 ±0,4
FLSM-25	80	60	12	28	M4	M6	70	152	34 ±0,4
FLSM-32	100	83	16	42	M5	M6	95	197,8	42,8 ±0,4
FLSM-40	120	96	20	52	M6	M8	110	244,5	54 ±0,4

	L3	L6 +0,2	L8 ±0,1	L9	T1	T2	T3	1)
FLSM-12	20	3,5	47,3	24,5	8,8	9	8	A2x2x16
FLSM-16	23	3,5	47	27,4	11,2	9	10	A3x3x18
FLSM-25	30	3,5	49	34	13,5	10	15	A4x4x25
FLSM-32	40	7,2	60,8	48,5	18	12,5	15	A5x5x36
FLSM-40	50	6	77	58	22,5	16	15	A6x6x45

1) Prilagodno pero prema DIN 6885

Dimenzije

Dimenzije – Nasadna prirubnica FWSR-6/8

Preuzmite CAD podatke www.festo.com

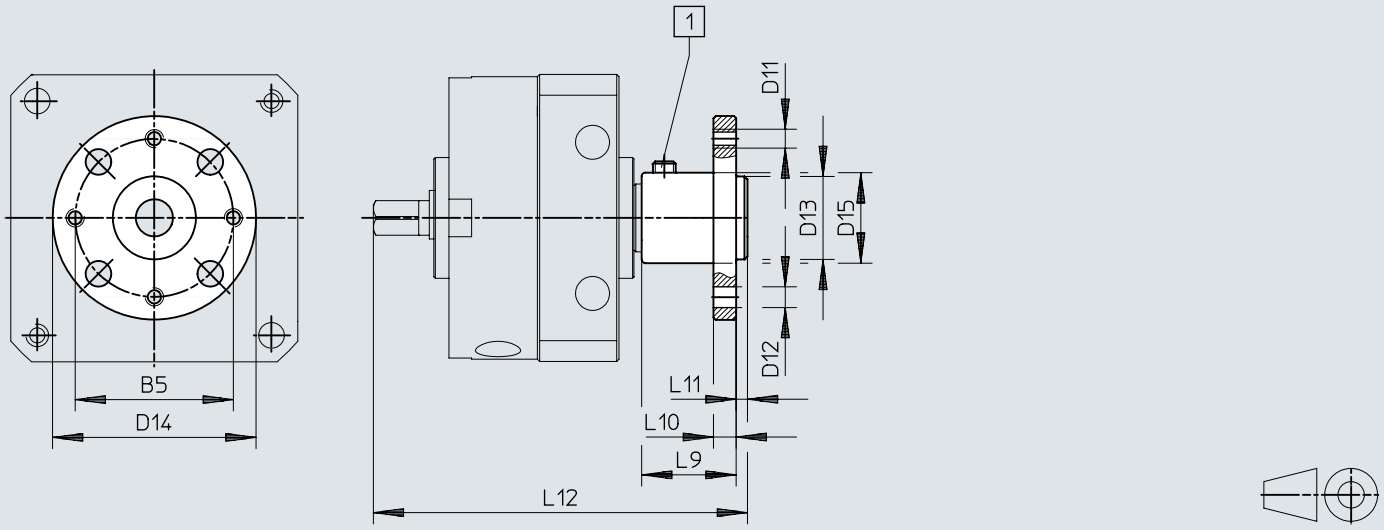

[1] Zatik s navojem M3x5 DIN 916

	B5	D11	D12 ø H13	D13 ø	D14 ø	D15 ø +0,4	L9	L10	L11	L12
FWSR-6	16	M3	3,4	8_{g7}	23	10	10,5	3	1,5	45
FWSR-8	21	M3	3,4	11_{g7}	27	12	12,5	3	1,5	51

Dimenzije

Dimenzije – Nasadna prirubnica FWSR-10

Preuzmite CAD podatke www.festo.com

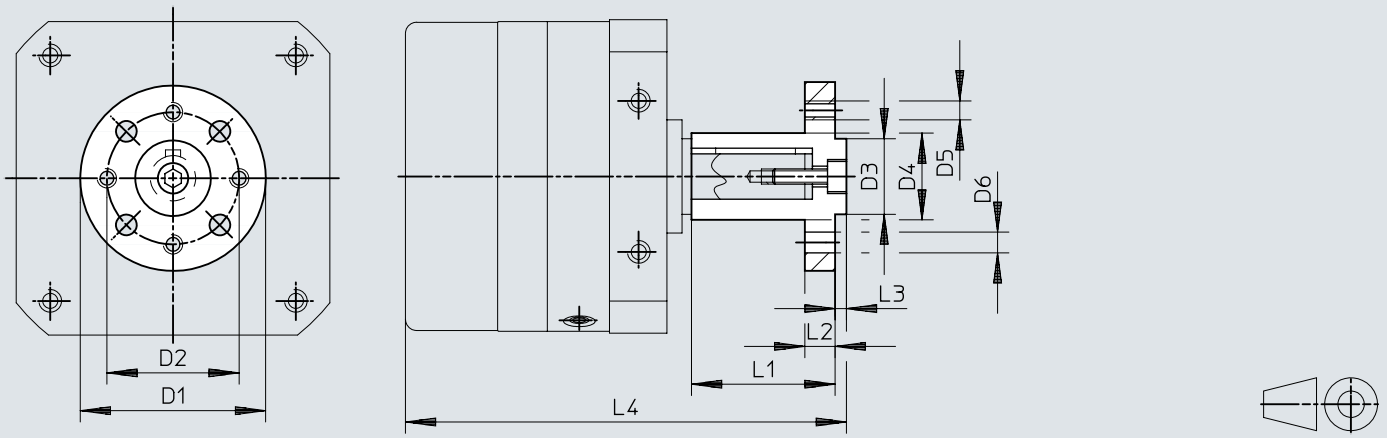

	D1 ø	D2 ø	D3 ø f8	D4 ø	D5	D6 ø H13	L1	L2	L3 –0,2	L4
FWSR-10	30	21	11	$12_{+0,4}$	M3	3,4	22 ±0,2	3	1,6	68,6

Dimenzije

Dimenzije – Prazna čeljust za prihvat FWSR-12 ... 40

Preuzmite CAD podatke www.festo.com

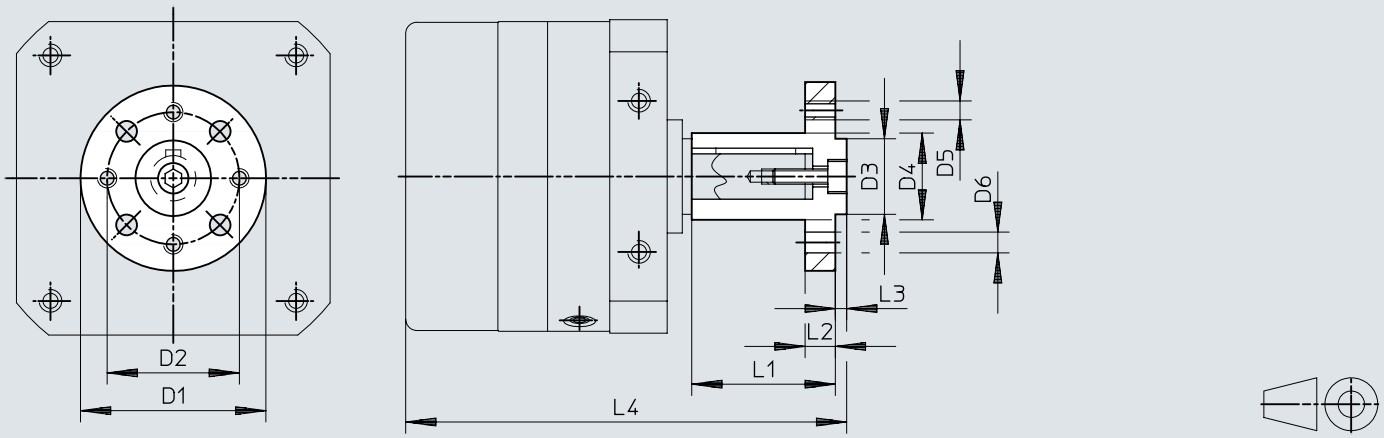

	D1 ø	D2 ø	D3 ø f8	D4 ø	D5	D6 ø H13	L1	L2	L3 –0,2	L4
FWSR-12	35	28	14	$15_{+0,4}$	M3	3,4	25 ±0,2	3	3	85,5
FWSR-16	40	28	16	$17_{+0,4}$	M4	4,5	28 ±0,2	5	3	98,8
FWSR-25	50	35	20	$23_{+0,4}$	M5	5,5	38 ±0,2	8	3	116,5
FWSR-32	60	45	28	$28_{+0,4}$	M6	6,5	48 ±0,2	10	4	151,5
FWSR-40	70	54	36	$38_{+0,5}$	M8	9	60 ±0,3	11	5	186,5

Dimenzije

Dimenzije – Montažna ploča HSM

Preuzmite CAD podatke www.festo.com

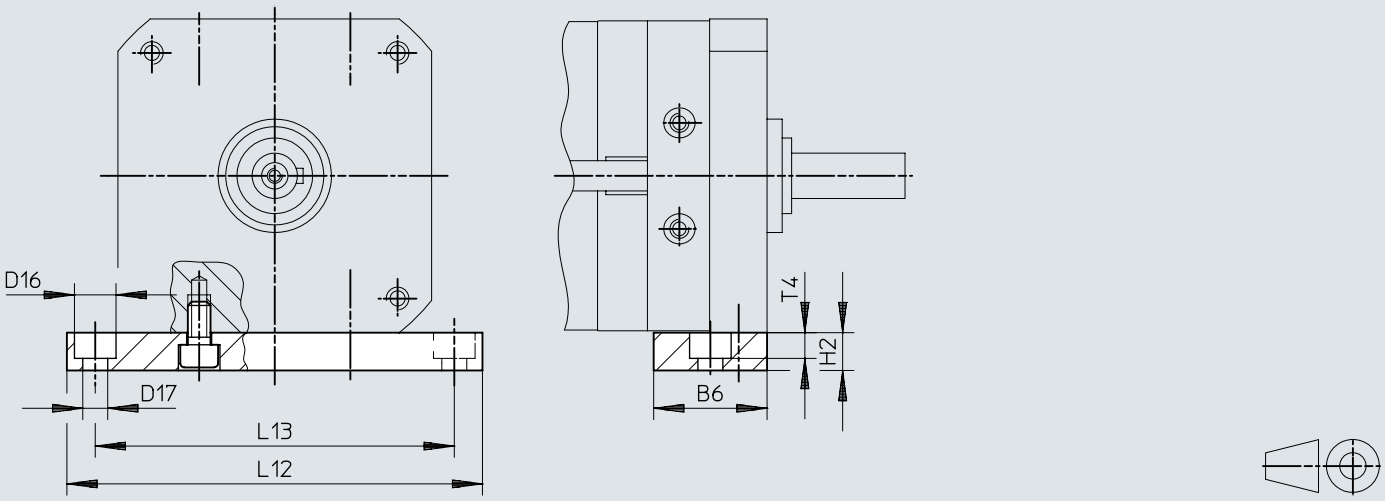

	B6	D16 ø	D17 ø	H2	L12	L13	T4
HSM-12	20	8	4,5	10	84	72	4,6
HSM-16	28	10	5,5	10	98	84	5,7
HSM-25	30	11	6,6	10	110	95	6,8
HSM-32	40	15	9	15	145	125	9
HSM-40	45	18	11	20	180	155	11

Dimenzije

Dimenzije – Poklopac AKM

Preuzmite CAD podatke www.festo.com

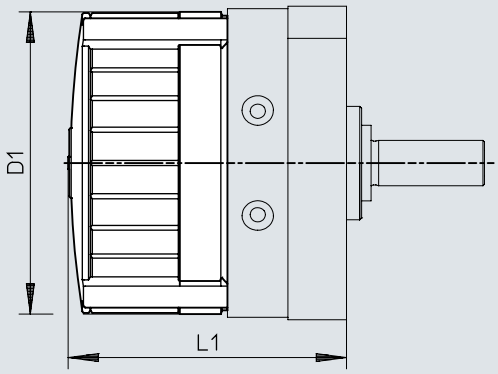

	D1 ⌀	L1		
		DSM-...	DSM-T-...	DSM-...-HD-...
AKM-12	59	56,2±1,2	75,2±1,2	68,2±1,2
AKM-16	70	68±1,2	92±1,2	82,6±1,2
AKM-25	83	73,4±1,2	101,5±1,2	91,6±1,2
AKM-32	105	89,7±1,5	126,7±1,5	110,2±1,5
AKM-40	130	107,1±1,5	152,1±1,5	136,1±1,5

Detalji narudžbe

DSM-6...10 sa zglobnim vratilom

Izvedbena veličina	Nazivni kut zakretanja [°]	Detekcija položaja	Podesiv kut zakretanja	Br. dijela	Tip
6	90 deg	Bez	Fiksni kut zakretanja	173188	DSM-6-90-P
		Za senzor položaja		173195	DSM-6-90-P-A
	180 deg	Bez		173189	DSM-6-180-P
			Podesiv kut zakretanja	175827	DSM-6-180-P-FF
		Za senzor položaja	Fiksni kut zakretanja	173196	DSM-6-180-P-A
			Podesiv kut zakretanja	175830	DSM-6-180-P-A-FF
8	90 deg	Bez	Fiksni kut zakretanja	173190	DSM-8-90-P
		Za senzor položaja		173197	DSM-8-90-P-A
	180 deg	Bez		173191	DSM-8-180-P
			Podesiv kut zakretanja	175828	DSM-8-180-P-FF
		Za senzor položaja	Fiksni kut zakretanja	173198	DSM-8-180-P-A
			Podesiv kut zakretanja	175831	DSM-8-180-P-A-FF
10	90 deg	Bez	Fiksni kut zakretanja	173192	DSM-10-90-P
		Za senzor položaja		173199	DSM-10-90-P-A
	180 deg	Bez		173193	DSM-10-180-P
		Za senzor položaja		173200	DSM-10-180-P-A
	200 deg	Bez	Podesiv kut zakretanja	175829	DSM-10-240-P-FF
		Za senzor položaja		175832	DSM-10-240-P-A-FF
	240 deg	Bez	Fiksni kut zakretanja	173194	DSM-10-240-P
		Za senzor položaja		173201	DSM-10-240-P-A

DSM-6... 10 sa zglobnim vratilom i tandem krilom

Izvedbena veličina	Nazivni kut zakretanja [°]	Detekcija položaja	Podesiv kut zakretanja	Br. dijela	Tip
6	90 deg	Bez	Fiksni kut zakretanja	1564894	DSM-T-6-90-P
	180 deg			1565579	DSM-T-6-180-P
8	90 deg			1563451	DSM-T-8-90-P
	180 deg			1564407	DSM-T-8-180-P
10	90 deg			1559484	DSM-T-10-90-P
	180 deg			1561689	DSM-T-10-180-P
	240 deg			1562093	DSM-T-10-240-P

DSM-6...10 s prirubnicom

Izvedbena veličina	Nazivni kut zakretanja [°]	Detekcija položaja	Podesiv kut zakretanja	Br. dijela	Tip
6	90 deg	Bez	Fiksni kut zakretanja	185928	DSM-6-90-P-FW
		Za senzor položaja		185930	DSM-6-90-P-A-FW
	180 deg	Bez		185929	DSM-6-180-P-FW
			Podesiv kut zakretanja	185932	DSM-6-180-P-FF-FW
		Za senzor položaja	Fiksni kut zakretanja	185931	DSM-6-180-P-A-FW
			Podesiv kut zakretanja	185933	DSM-6-180-P-A-FF-FW
8	90 deg	Bez	Fiksni kut zakretanja	185934	DSM-8-90-P-FW
		Za senzor položaja		185936	DSM-8-90-P-A-FW
	180 deg	Bez		185935	DSM-8-180-P-FW
			Podesiv kut zakretanja	185938	DSM-8-180-P-FF-FW
		Za senzor položaja	Fiksni kut zakretanja	185937	DSM-8-180-P-A-FW
			Podesiv kut zakretanja	185939	DSM-8-180-P-A-FF-FW
10	90 deg	Bez	Fiksni kut zakretanja	185940	DSM-10-90-P-FW
		Za senzor položaja		185943	DSM-10-90-P-A-FW
	180 deg	Bez		185941	DSM-10-180-P-FW
		Za senzor položaja		185944	DSM-10-180-P-A-FW
	200 deg	Bez	Podesiv kut zakretanja	185946	DSM-10-240-P-FF-FW
		Za senzor položaja		185947	DSM-10-240-P-A-FF-FW
	240 deg	Bez	Fiksni kut zakretanja	185942	DSM-10-240-P-FW
		Za senzor položaja		185945	DSM-10-240-P-A-FW

Detalji narudžbe

DSM-6... 10 s prirubnicom i tandem krilom

Izvedbena veličina	Nazivni kut zakretanja [°]	Detekcija položaja	Podesiv kut zakretanja	Br. dijela	Tip
6	90 deg	Bez	Fiksni kut zakretanja	**1565425**	**DSM-T-6-90-P-FW**
				1564894	**DSM-T-6-90-P**
	180 deg			**1565579**	**DSM-T-6-180-P**
				1565483	**DSM-T-6-180-P-FW**
8	90 deg			**1564334**	**DSM-T-8-90-P-FW**
				1563451	**DSM-T-8-90-P**
	180 deg			**1564669**	**DSM-T-8-180-P-FW**
				1564407	**DSM-T-8-180-P**
10	90 deg			**1559484**	**DSM-T-10-90-P**
				1560818	**DSM-T-10-90-P-FW**
	180 deg			**1561556**	**DSM-T-10-180-P-FW**
	240 deg			**1562318**	**DSM-T-10-240-P-FW**
				1562093	**DSM-T-10-240-P**

DSM-12... 63 s kardanskim vratilom

Izvedbena veličina	Nazivni kut zakretanja [°]	Prigušenje	Br. dijela	Tip
12	246 deg	Elastični prigušni elementi, obostrano, podesivi	**566203**	**DSM-12-270-P1-A-B**
		Samopodešavajući amortizeri s obje strane	**547572**	**DSM-12-270-CC-A-B**
	270 deg	Bez	**547591**	**DSM-12-270-A-B**
		Elastični prigušni prsteni/ploče, obostrano	**547570**	**DSM-12-270-P-A-B**
16	246 deg	Elastični prigušni elementi, obostrano, podesivi	**566205**	**DSM-16-270-P1-A-B**
		Samopodešavajući amortizeri s obje strane	**547576**	**DSM-16-270-CC-A-B**
	270 deg	Bez	**547592**	**DSM-16-270-A-B**
		Elastični prigušni prsteni/ploče, obostrano	**547574**	**DSM-16-270-P-A-B**
25	246 deg	Elastični prigušni elementi, obostrano, podesivi	**566207**	**DSM-25-270-P1-A-B**
		Samopodešavajući amortizeri s obje strane	**547580**	**DSM-25-270-CC-A-B**
	270 deg	Bez	**547593**	**DSM-25-270-A-B**
		Elastični prigušni prsteni/ploče, obostrano	**547578**	**DSM-25-270-P-A-B**
32	246 deg	Elastični prigušni elementi, obostrano, podesivi	**566209**	**DSM-32-270-P1-A-B**
		Samopodešavajući amortizeri s obje strane	**547584**	**DSM-32-270-CC-A-B**
	270 deg	Bez	**547594**	**DSM-32-270-A-B**
		Elastični prigušni prsteni/ploče, obostrano	**547582**	**DSM-32-270-P-A-B**
40	240 deg	Elastični prigušni elementi, obostrano, podesivi	**566211**	**DSM-40-270-P1-A-B**
		Samopodešavajući amortizeri s obje strane	**547588**	**DSM-40-270-CC-A-B**
	270 deg	Bez	**547595**	**DSM-40-270-A-B**
		Elastični prigušni prsteni/ploče, obostrano	**547586**	**DSM-40-270-P-A-B**
63	240 deg	Elastični prigušni elementi, obostrano, podesivi	**566213**	**DSM-63-270-P1-A-B**
		Samopodešavajući amortizeri s obje strane	**552081**	**DSM-63-270-CC-A-B**
	270 deg	Bez	**552083**	**DSM-63-270-A-B**
		Elastični prigušni prsteni/ploče, obostrano	**552079**	**DSM-63-270-P-A-B**

Detalji narudžbe

DSM-12 i ta... 63 s kardanskim vratilom i tandem krilom

Izvedbena veličina	Nazivni kut zakretanja [°]	Prigušenje	Br. dijela	Tip
12	246 deg	Samopodešavajući amortizeri s obje strane	**1145088**	**DSM-T-12-270-CC-A-B**
	270 deg	Bez	**1145122**	**DSM-T-12-270-A-B**
		Elastični prigušni prsteni/ploče, obostrano	**1145086**	**DSM-T-12-270-P-A-B**
16	246 deg	Samopodešavajući amortizeri s obje strane	**1145094**	**DSM-T-16-270-CC-A-B**
	270 deg	Bez	**1145123**	**DSM-T-16-270-A-B**
		Elastični prigušni prsteni/ploče, obostrano	**1145092**	**DSM-T-16-270-P-A-B**
25	246 deg	Samopodešavajući amortizeri s obje strane	**1145100**	**DSM-T-25-270-CC-A-B**
	270 deg	Bez	**1145124**	**DSM-T-25-270-A-B**
		Elastični prigušni prsteni/ploče, obostrano	**1145098**	**DSM-T-25-270-P-A-B**
32	246 deg	Samopodešavajući amortizeri s obje strane	**1145106**	**DSM-T-32-270-CC-A-B**
	270 deg	Bez	**1145125**	**DSM-T-32-270-A-B**
		Elastični prigušni prsteni/ploče, obostrano	**1145104**	**DSM-T-32-270-P-A-B**
40	240 deg	Samopodešavajući amortizeri s obje strane	**1145112**	**DSM-T-40-270-CC-A-B**
	270 deg	Bez	**1145126**	**DSM-T-40-270-A-B**
		Elastični prigušni prsteni/ploče, obostrano	**1145110**	**DSM-T-40-270-P-A-B**
63	240 deg	Samopodešavajući amortizeri s obje strane	**1145118**	**DSM-T-63-270-CC-A-B**
	270 deg	Bez	**1145127**	**DSM-T-63-270-A-B**
		Elastični prigušni prsteni/ploče, obostrano	**1145116**	**DSM-T-63-270-P-A-B**

DSM-12... 63 s prirubnicom

Izvedbena veličina	Nazivni kut zakretanja [°]	Prigušenje	Br. dijela	Tip
12	246 deg	Elastični prigušni elementi, obostrano, podesivi	**566204**	**DSM-12-270-P1-FW-A-B**
		Samopodešavajući amortizeri s obje strane	**547573**	**DSM-12-270-CC-FW-A-B**
	270 deg	Bez	**547596**	**DSM-12-270-FW-A-B**
		Elastični prigušni prsteni/ploče, obostrano	**547571**	**DSM-12-270-P-FW-A-B**
16	246 deg	Elastični prigušni elementi, obostrano, podesivi	**566206**	**DSM-16-270-P1-FW-A-B**
		Samopodešavajući amortizeri s obje strane	**547577**	**DSM-16-270-CC-FW-A-B**
	270 deg	Bez	**547597**	**DSM-16-270-FW-A-B**
		Elastični prigušni prsteni/ploče, obostrano	**547575**	**DSM-16-270-P-FW-A-B**
25	246 deg	Elastični prigušni elementi, obostrano, podesivi	**566208**	**DSM-25-270-P1-FW-A-B**
		Samopodešavajući amortizeri s obje strane	**547581**	**DSM-25-270-CC-FW-A-B**
	270 deg	Bez	**547598**	**DSM-25-270-FW-A-B**
		Elastični prigušni prsteni/ploče, obostrano	**547579**	**DSM-25-270-P-FW-A-B**
32	246 deg	Elastični prigušni elementi, obostrano, podesivi	**566210**	**DSM-32-270-P1-FW-A-B**
		Samopodešavajući amortizeri s obje strane	**547585**	**DSM-32-270-CC-FW-A-B**
	270 deg	Bez	**547599**	**DSM-32-270-FW-A-B**
		Elastični prigušni prsteni/ploče, obostrano	**547583**	**DSM-32-270-P-FW-A-B**

Detalji narudžbe

DSM-12... 63 s prirubnicom

Izvedbena veličina	Nazivni kut zakretanja [°]	Prigušenje	Br. dijela	Tip
40	240 deg	Elastični prigušni elementi, obostrano, podesivi	**566212**	**DSM-40-270-P1-FW-A-B**
		Samopodešavajući amortizeri s obje strane	**547589**	**DSM-40-270-CC-FW-A-B**
	270 deg	Bez	**547600**	**DSM-40-270-FW-A-B**
		Elastični prigušni prsteni/ploče, obostrano	**547587**	**DSM-40-270-P-FW-A-B**
63	240 deg	Elastični prigušni elementi, obostrano, podesivi	**566214**	**DSM-63-270-P1-FW-A-B**
		Samopodešavajući amortizeri s obje strane	**552082**	**DSM-63-270-CC-FW-A-B**
	270 deg	Bez	**552084**	**DSM-63-270-FW-A-B**
		Elastični prigušni prsteni/ploče, obostrano	**552080**	**DSM-63-270-P-FW-A-B**

DSM-12... 63 s prirubnicom i tandem krilom

Izvedbena veličina	Nazivni kut zakretanja [°]	Prigušenje	Br. dijela	Tip
12	246 deg	Samopodešavajući amortizeri s obje strane	**1145089**	**DSM-T-12-270-CC-FW-A-B**
	270 deg	Bez	**1145128**	**DSM-T-12-270-FW-A-B**
		Elastični prigušni prsteni/ploče, obostrano	**1145087**	**DSM-T-12-270-P-FW-A-B**
16	246 deg	Samopodešavajući amortizeri s obje strane	**1145095**	**DSM-T-16-270-CC-FW-A-B**
	270 deg	Bez	**1145129**	**DSM-T-16-270-FW-A-B**
		Elastični prigušni prsteni/ploče, obostrano	**1145093**	**DSM-T-16-270-P-FW-A-B**
25	246 deg	Samopodešavajući amortizeri s obje strane	**1145101**	**DSM-T-25-270-CC-FW-A-B**
	270 deg	Bez	**1145130**	**DSM-T-25-270-FW-A-B**
		Elastični prigušni prsteni/ploče, obostrano	**1145099**	**DSM-T-25-270-P-FW-A-B**
32	246 deg	Samopodešavajući amortizeri s obje strane	**1145107**	**DSM-T-32-270-CC-FW-A-B**
	270 deg	Bez	**1145131**	**DSM-T-32-270-FW-A-B**
		Elastični prigušni prsteni/ploče, obostrano	**1145105**	**DSM-T-32-270-P-FW-A-B**
40	240 deg	Samopodešavajući amortizeri s obje strane	**1145113**	**DSM-T-40-270-CC-FW-A-B**
	270 deg	Bez	**1145132**	**DSM-T-40-270-FW-A-B**
		Elastični prigušni prsteni/ploče, obostrano	**1145111**	**DSM-T-40-270-P-FW-A-B**
63	240 deg	Samopodešavajući amortizeri s obje strane	**1145119**	**DSM-T-63-270-CC-FW-A-B**
	270 deg	Bez	**1145133**	**DSM-T-63-270-FW-A-B**
		Elastični prigušni prsteni/ploče, obostrano	**1145117**	**DSM-T-63-270-P-FW-A-B**

DSM-12 ... 63 za velike momente opterećenja

Izvedbena veličina	Nazivni kut zakretanja [°]	Prigušenje	Br. dijela	Tip
12	246 deg	Elastični prigušni elementi, obostrano, podesivi	**1369116**	**DSM-12-270-P1-HD-A-B**
		Samopodešavajući amortizeri s obje strane	**1369122**	**DSM-12-270-CC-HD-A-B**
	270 deg	Bez	**1369110**	**DSM-12-270-HD-A-B**
16	246 deg	Elastični prigušni elementi, obostrano, podesivi	**1369117**	**DSM-16-270-P1-HD-A-B**
		Samopodešavajući amortizeri s obje strane	**1369123**	**DSM-16-270-CC-HD-A-B**
	270 deg	Bez	**1369111**	**DSM-16-270-HD-A-B**

Detalji narudžbe

DSM-12 ... 63 za velike momente opterećenja				
Izvedbena veličina	Nazivni kut zakretanja [°]	Prigušenje	Br. dijela	Tip
25	246 deg	Elastični prigušni elementi, obostrano, podesivi	**1369118**	**DSM-25-270-P1-HD-A-B**
		Samopodešavajući amortizeri s obje strane	**1369124**	**DSM-25-270-CC-HD-A-B**
	270 deg	Bez	**1369112**	**DSM-25-270-HD-A-B**
32	246 deg	Elastični prigušni elementi, obostrano, podesivi	**1369119**	**DSM-32-270-P1-HD-A-B**
		Samopodešavajući amortizeri s obje strane	**1369125**	**DSM-32-270-CC-HD-A-B**
	270 deg	Bez	**1369113**	**DSM-32-270-HD-A-B**
40	240 deg	Elastični prigušni elementi, obostrano, podesivi	**1369120**	**DSM-40-270-P1-HD-A-B**
		Samopodešavajući amortizeri s obje strane	**1369126**	**DSM-40-270-CC-HD-A-B**
	270 deg	Bez	**1369114**	**DSM-40-270-HD-A-B**
63	240 deg	Elastični prigušni elementi, obostrano, podesivi	**1369121**	**DSM-63-270-P1-HD-A-B**
		Samopodešavajući amortizeri s obje strane	**1369127**	**DSM-63-270-CC-HD-A-B**
	270 deg	Bez	**1369115**	**DSM-63-270-HD-A-B**

Pregled perifernih uređaja

Pregled perifernih uređaja za DSM-6... 10

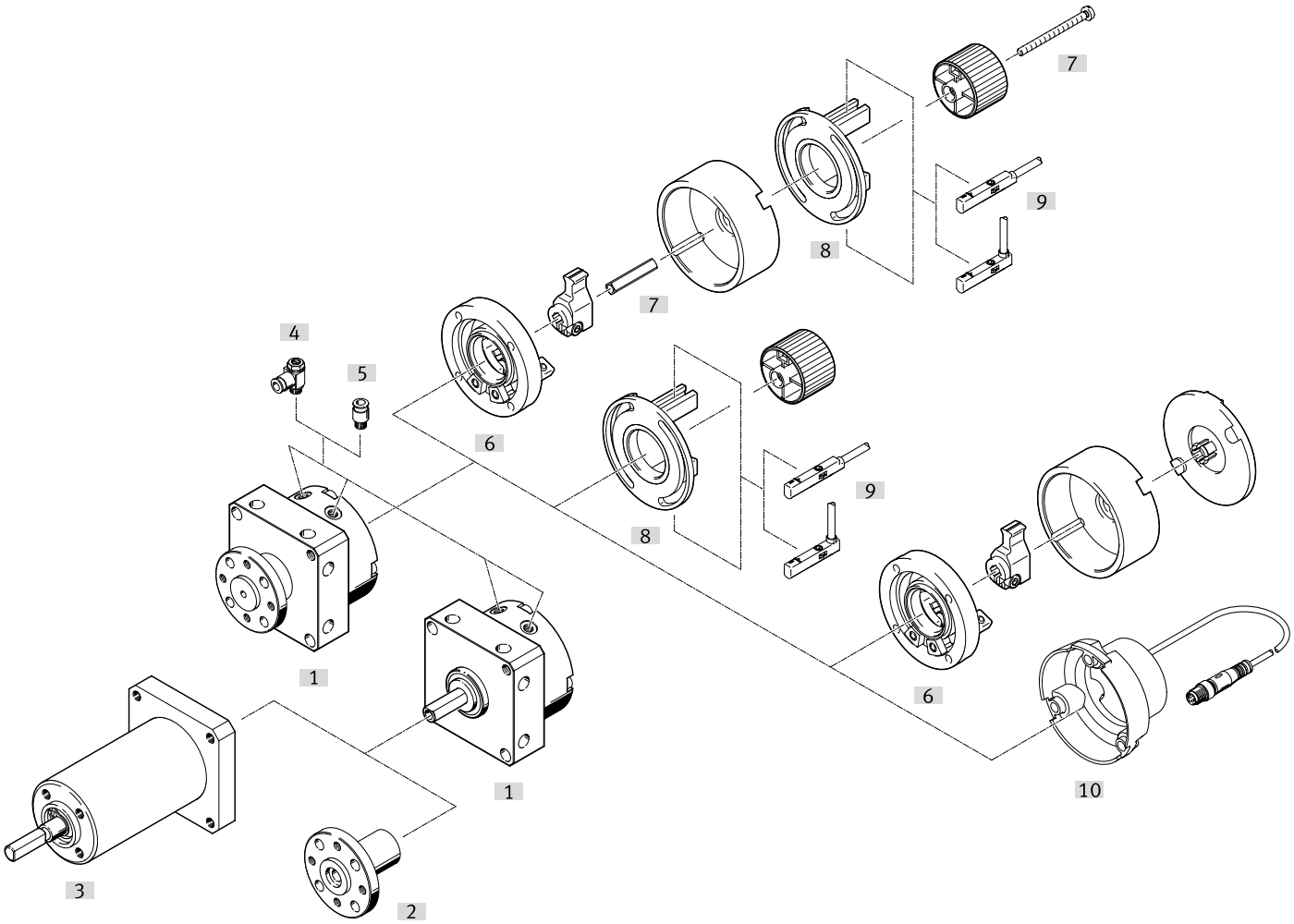

oprema			→ Stranica / Internet
	Vrsta/šifra narudžbe	opis	
[1]	Zakretni pogon DSM	Pneumatski okretni pogon	dsm
[2]	Nasadna prirubnica FWSR	Za naknadnu ugradnju za zakretni pogon DSM sa zakretnim vratilom	66
[3]	Slobodni hod FLSM	• Za sinkronizirano rotacijsko kretanje u jednom smjeru • Samo u kombinaciji s DSM zakretnim pogonom sa zakretnom osovinom	66
[4]	Jednosmjerni ventil za kontrolu protoka GRLA	Za kontrolu brzine	grla
[5]	Utični vijčani spoj QS	Za spajanje crijeva za komprimirani zrak s vanjskom tolerancijom	qs
[6]	Komplet graničnika KSM	• Za podešavanje kuta zakretanja • Može se naknadno ugraditi za rotacijski pogon DSM-...-P(-A)/DSM-...-P(-A)-FW • Za DSM-T-..., komplet za zaustavljanje mora se naručiti zasebno kao pribor • Može se kombinirati s kompletom za montažu WSM • U kombinaciji s kompletom za montažu WSM, potrebno je naručiti i adapterski komplet DADP-AK	67
[7]	Adapterski komplet DADP-AK	Za pričvršćivanje WSM kompleta za montažu na KSM graničnik	67
[8]	Komplet za montažu WSM-...-SME-10	• Za ispitivanje zakretnog kuta • Za pričvršćivanje prekidača blizine SME/SMT-10 • Može se naknadno ugraditi za rotacijski pogon DSM-...-P(-FF)/DSM-...-P(-FF)-FW • Za DSM-T-... montažni komplet se mora naručiti kao pribor • Može se kombinirati s kompletom graničnika KSM • Adapterski komplet DADP-AK također se mora naručiti u kombinaciji s kompletom graničnika KSM	68
[9]	Prekidač blizine SME-10/SMT-10	Blizinska sklopka za provjeru krajnjeg položaja	70

Pregled perifernih uređaja

oprema			→ Stranica / Internet
	Vrsta/šifra narudžbe	opis	
[10]	Senzor položaja SRBS	• Za ispitivanje zakretnog kuta • Nije potrebno podešavanje blizinskih prekidača • Krajnji položaji kuta zakretanja bilježe se učenjem pritiskom na gumb • Može se montirati samo izravno na zakretni pogon bez dodatnog pribora • Mora se naručiti zasebno kao pribor	68
[11]	Senzor udaljenosti SOIA	Za praćenje stanja prigušnih elemenata.	68

Pregled perifernih uređaja

Pregled perifernih uređaja za DSM-12... 63

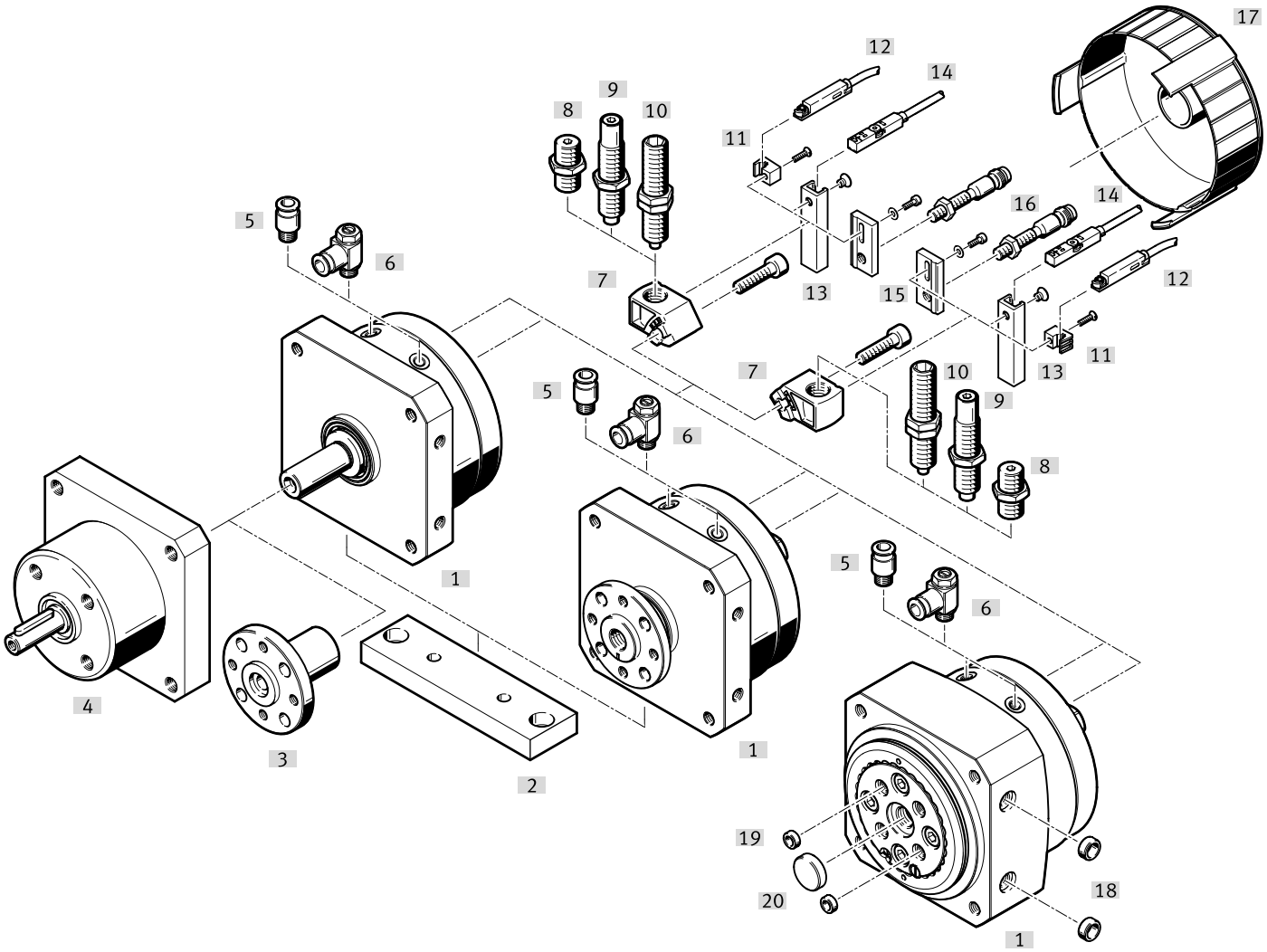

oprema			→ Stranica / Internet
	Vrsta/šifra narudžbe	opis	
[1]	Zakretni pogon DSM	Pneumatski okretni pogon	⊘ dsm
[2]	Montažna ploča HSM	Za montažu na stopalo ili prirubnicu	66
[3]	Nasadna prirubnica FWSR	Za naknadnu ugradnju za zakretni pogon DSM sa zakretnim vratilom	66
[4]	Slobodni hod FLSM	• Za sinkronizirano rotacijsko kretanje u jednom smjeru • Samo u kombinaciji s DSM zakretnim pogonom sa zakretnom osovinom	65
[5]	Utični vijčani spoj QS	Za spajanje crijeva za komprimirani zrak s vanjskom tolerancijom	⊘ qs
[6]	Jednosmjerni ventili za kontrolu protoka GRLA	Za kontrolu brzine	⊘ grla
[7]	Držač prigušivača DSM-...-B	• Za pričvršćivanje elastičnih elemenata za prigušivanje ili amortizera • Uključeno u isporuku za rotacijski aktuator DSM-...-P/P1/CC	67
[8]	Komplet prigušivača DSM-...-P	• Elastični prigušni elementi s fiksnim graničnikom • uključeno u opseg isporuke za zakretni pogon DSM-...-P	67
[9]	Amortizer DYEF	• Podesivi, elastični elementi za prigušivanje s fiksnim graničnikom • uključeno u opseg isporuke za zakretni pogon DSM-...-P1	67
[10]	Amortizer DYSC	• Samopodešavajući amortizeri s fiksnim graničnikom • uključeno u opseg isporuke za zakretni pogon DSM-...-CC	67
[11]	Nosač senzora SL-DSM-B	Za pričvršćivanje prekidača blizine SME/SMT-10	69
[12]	Prekidač za blizinu SME-/SMT-10	Za upit o krajnjim položajima	69
[13]	Nosač senzora SL-DSM-63-B	Za pričvršćivanje prekidača blizine SME/SMT-8	69
[14]	Prekidač blizine SME-/SMT-8	Za upit o krajnjim položajima	70
[15]	Nosač senzora SL-DSM-S	Za montažu induktivnih senzora blizine SIEN	69
[16]	Prekidač blizine SIEN	Induktivni prekidač blizine za očitavanje krajnjih položaja	70

Pregled perifernih uređaja

oprema			→ Stranica / Internet
	Vrsta/šifra narudžbe	opis	
[17]	Poklopac AKM	• Smanjuje rizik od ozljeda u području zakretanja poluge za zaustavljanje • Ne može se koristiti u kombinaciji s induktivnim blizinskim prekidačem SIEN	66
[18]	Centrirna čahura ZBH	Za centriranje pogona	71
[19]	Centrirna čahura ZBH	Za centriranje nastavaka na okretnom stolu	71
[20]	Centrirna čahura ZBH	Za centriranje nastavaka na okretnom stolu	71
[21]	Senzor udaljenosti SOIA	Za praćenje stanja prigušnih elemenata.	68

oprema

Slobodni hod FLSM

1

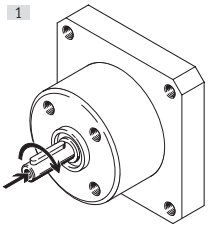

2

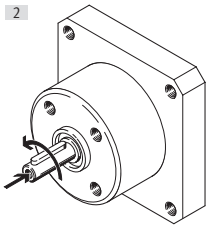

Kretanje zakretnog pogona DSR, koji djeluje u dva moguća smjera zakretanja, izvodi se slobodnim hodom samo u jednom smjeru. Suprotni smjer je blokiran. Minimalni promjenjivi kut rotacije je 3°. Međutim, točnost prebacivanja ovisi o brzini i opterećenju.

Slobodni hod FLSM

	Izvedbena veličina	Smjer rotacije	Teoretski zakretni moment pri 0,6 MPa (6 bara, 87 psi)	Materijal za kućište	Težina proizvoda	Br. dijela	Tip
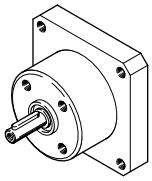	6	U smjeru kazaljke na satu	0,15 Nm	Kovana aluminijska legura	100 g	**188522**	**FLSM-6-R**
		Rotacija u smjeru suprotnom od kazaljke na satu				**188523**	**FLSM-6-L**
	8	U smjeru kazaljke na satu	0,35 Nm		125 g	**188524**	**FLSM-8-R**
		Rotacija u smjeru suprotnom od kazaljke na satu				**188525**	**FLSM-8-L**
	10	U smjeru kazaljke na satu	0,85 Nm		160 g	**188526**	**FLSM-10-R**
		Rotacija u smjeru suprotnom od kazaljke na satu				**188527**	**FLSM-10-L**
	12	U smjeru kazaljke na satu	1,2 Nm		300 g	**164234**	**FLSM-12-R**
		Rotacija u smjeru suprotnom od kazaljke na satu				**164229**	**FLSM-12-L**
	16	U smjeru kazaljke na satu	2,52 Nm		450 g	**164235**	**FLSM-16-R**
		Rotacija u smjeru suprotnom od kazaljke na satu				**164230**	**FLSM-16-L**
	25	U smjeru kazaljke na satu	4,98 Nm		650 g	**164236**	**FLSM-25-R**

oprema

Slobodni hod FLSM

	Izvedbena veličina	Smjer rotacije	Teoretski zakretni moment pri 0,6 MPa (6 bara, 87 psi)	Materijal za kućište	Težina proizvoda	Br. dijela	Tip
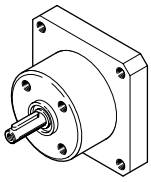	25	Rotacija u smjeru suprotnom od kazaljke na satu	4,98 Nm	Kovana aluminijska legura	650 g	**164231**	**FLSM-25-L**
	32	U smjeru kazaljke na satu	9,96 Nm		1.500 g	**164237**	**FLSM-32-R**
		Rotacija u smjeru suprotnom od kazaljke na satu				**164232**	**FLSM-32-L**
	40	U smjeru kazaljke na satu	19,98 Nm		2.350 g	**164238**	**FLSM-40-R**
		Rotacija u smjeru suprotnom od kazaljke na satu				**164233**	**FLSM-40-L**

Nasadna prirubnica FWSR

	Izvedbena veličina	Težina proizvoda	Materijal za kućište	Br. dijela	Tip
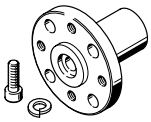	6	5 g	Kovana aluminijska legura	**185948**	**FWSR-6**
	8	7 g		**185949**	**FWSR-8**
	10	10 g		**32798**	**FWSR-10**
	12	19 g		**14659**	**FWSR-12**
	16	30 g		**13239**	**FWSR-16**
	25	70 g		**13240**	**FWSR-25**
	32	120 g		**13241**	**FWSR-32**
	40	240 g		**14656**	**FWSR-40**

Montažna ploča HSM

	Izvedbena veličina	Težina proizvoda	Br. dijela	Tip
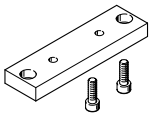	12	48 g	**165571**	**HSM-12**
	16	80 g	**165572**	**HSM-16**
	25	94 g	**165573**	**HSM-25**
	32	246 g	**165574**	**HSM-32**
	40	459 g	**165575**	**HSM-40**

Poklopac AKM

	Opis [1]	Poklopac materijala	Težina proizvoda	Br. dijela	Tip
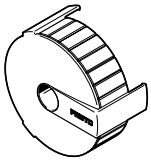	za veličine 12	PA ojačan	12 g	**549194**	**AKM-12**
	za izvedbenu veličinu 16		16 g	**549195**	**AKM-16**
	za izvedbenu veličinu 25		22 g	**549196**	**AKM-25**
	za izvedbenu veličinu 32		36 g	**549197**	**AKM-32**
	za veličine 40		62 g	**549198**	**AKM-40**

1) Ne može se koristiti u kombinaciji s induktivnim prekidačem blizine SIEN.

oprema

Komplet amortizera DSM-...-P

	Opis	Težina proizvoda	Br. dijela	Tip
	za veličine 12	10 g	550657	DSM-12-P-B
	za veličinu 16, 25	25 g	550658	DSM-16/25-P-B
	za izvedbenu veličinu 32	50 g	550659	DSM-32-P-B
	za veličine 40	115 g	550660	DSM-40-P-B
	za izvedbenu veličinu 63	180 g	552086	DSM-63-P-B

Amortizer DYEF

Veza dyef

	Opis	Težina proizvoda	Br. dijela	Tip
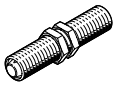	za veličine 12	11,9 g	548373	DYEF-M8-Y1F
	za veličinu 16, 25	19,7 g	548374	DYEF-M10-Y1F
	za izvedbenu veličinu 32	39,6 g	548375	DYEF-M12-Y1F
	za veličine 40	104 g	548377	DYEF-M16-Y1F
	za izvedbenu veličinu 63	200 g	1113706	DYEF-M22-Y1F

Amortizer DYSC

Veza dysc

	Opis	Težina proizvoda	Br. dijela	Tip
	za veličinu 12	9 g	548011	DYSC-5-5-Y1F
	za veličinu 16, 25	17 g	548012	DYSC-7-5-Y1F
	za izvedbenu veličinu 32	36 g	548013	DYSC-8-8-Y1F
	za izvedbenu veličinu 40	81 g	548014	DYSC-12-12-Y1F
	za veličinu 63	210 g	553593	DYSC-16-18-Y1F

Nosač amortizera DSM-...-B

	Opis	Materijal se zaustavlja	Težina proizvoda	Br. dijela	Tip
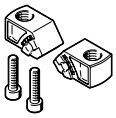	za veličine 12	visokolegirani nehrđajući čelik	25 g	547900	DSM-12-B
	za veličine 16		35 g	547901	DSM-16-B
	za veličine 25		57 g	547902	DSM-25-B
	za izvedbenu veličinu 32		125 g	547903	DSM-32-B
	za veličinu 40		185 g	547904	DSM-40-B
	za izvedbenu veličinu 63		680 g	552085	DSM-63-B

Komplet graničnika KSM

	Izvedbena veličina	Zakretni kut	Težina proizvoda	Br. dijela	Tip
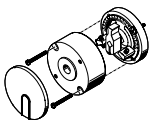	6	180 deg	30 g	175833	KSM-6
	8		70 g	175834	KSM-8
	10	200 deg	100 g	175835	KSM-10

Adapter kit DADP

	Izvedbena veličina	Težina proizvoda	Br. dijela	Tip
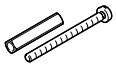	6	2 g	3617044	DADP-AK-Q1-6
	8	3 g	3617045	DADP-AK-Q1-8
	10	4 g	3617046	DADP-AK-Q1-10

oprema

Komplet za montažu WSM

	Izvedbena veličina	Težina proizvoda	Br. dijela	Tip
	6	12 g	**173205**	**WSM-6-SME-10**
	8	13 g	**173206**	**WSM-8-SME-10**
	10	16 g	**173207**	**WSM-10-SME-10**

Praćenje sa senzorom udaljenosti SOIA

Za praćenje primjene i stanja prigušnih elemenata. Omogućuje prediktivno održavanje i povećava pouzdanost i točnost.

Mogu se pratiti sljedeći parametri:
- Brzina udara
- Krajnja pozicija
- Apsorpcija energije
- Preostala energija
- Rezerva prigušenja

SOIA induktivni senzor udaljenosti — Veza soia

	Vrsta instalacije	Raspon mjerenja udaljenosti	Uklopni izlaz	Električni priključak	Br. dijela	Tip
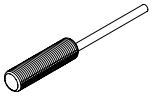	ispiranje	0 ... 2 mm	PNP / NPN preklopni, Push-Pull	Otvoreni kraj	**8161194**	**SOIA-M8PB-PNLK-LE**
	nije u ravnini	0 ... 4 mm			**8161196**	**SOIA-M8PNB-PNLK-LE**

Senzor položaja SRBS

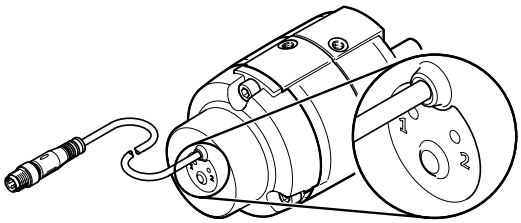

Senzor položaja koristi se za ispitivanje krajnjih položaja rotacijskih aktuatora DSM-a.
Upit se provodi magnetski i beskontaktno. Izlaz su 2 uklopne točke.
- Brza instalacija bez ručnog pretraživanja preklopne točke
- Jednostavno i sigurno upravljanje putem jednog gumba
- Potreban je samo jedan priključni kabel
- Dugi vijek trajanja zahvaljujući robusnom i beskontaktnom detektiranju položaja

Senzor položaja SRBS — Veza srbs

	Opis	Područje detekcije	Preklopna točka ponovljivosti	Uklopni izlaz	Funkcija sklopnog elementa	Težina proizvoda	Br. dijela	Tip
	za izvedbenu veličinu 6	270 deg	<= 1°	2 x PNP ili 2 x NPN preklopna	NC / NO preklopni	25 g	**2619969**	**SRBS-Q12-6-E270-EP-1-S-M8**
	za izvedbenu veličinu 8					30 g	**2619972**	**SRBS-Q12-8-E270-EP-1-S-M8**
	za veličinu 10					35 g	**2412001**	**SRBS-Q1-10-E270-EP-1-S-M8**

oprema

Držač senzora SL-DSM za prekidače blizine SME-/SMT-10

	Opis [1]	Težina proizvoda	Br. dijela	Tip
	za veličinu 12 ... 40	2 g	**550661**	**SL-DSM-B**

1) Jedinica pakiranja: 2 komada

Držač senzora SL-DSM za prekidače blizine SME-/SMT-8

	Opis [1]	Težina proizvoda	Br. dijela	Tip
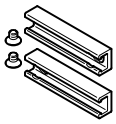	za izvedbenu veličinu 63	10 g	**552088**	**SL-DSM-63-B**

1) Jedinica pakiranja: 2 komada

Držač senzoraSL-DSM za induktivne senzore blizine SIEN

	Opis [1]	Težina proizvoda	Br. dijela	Tip
	za veličinu 12 ... 40	4 g	**1130882**	**SL-DSM-S-M5-B**
			1132360	**SL-DSM-S-M8-B**

1) Jedinica pakiranja: 2 komada

SME senzor blizine za okrugli utor, magnetorezistivan – za sve veličine osimDSM-16 Veza sme

	Vrsta montaže [1]	Funkcija sklopnog elementa	Električni priključak	Duljina kabela	Br. dijela	Tip
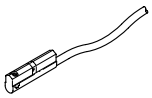	pričvršćeno vijkom, Može se umetnuti u utor odozgo	Uklopni kontakt	Otvoreni kraj	2,5 m	**551373**	**SMT-10M-PS-24V-E-2,5-L-OE**
			Utikač M8, A-kodiran	0,3 m	**551375**	**SMT-10M-PS-24V-E-0,3-L-M8D**

1) Za DRVS-6 ... 8: S kompletom za montažu WSM-...-SME-10
Za DRVS-12 ... 40: S nosačem senzora SL-DSM-B

Prekidač blizine SME za okrugli utor, magnetski Reed za DSM-6 ... 40 Veza sme

	Vrsta montaže [1]	Funkcija sklopnog elementa	Električni priključak	Duljina kabela	Br. dijela	Tip
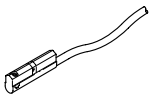	Učvršćen u okrugli utor, može se umetnuti uzdužno u utor	Uklopni kontakt	Otvoreni kraj	0,3 m	**173212**	**SME-10-SL-LED-24**
				2,5 m	**173210**	**SME-10-KL-LED-24**

1) Za DRVS-6 ... 8: S kompletom za montažu WSM-...-SME-10
Za DRVS-12 ... 40: S nosačem senzora SL-DSM-B

oprema

Prekidač blizine SME za okrugli utor, magnetski Reed za DSM-12 ... 40 — Veza sme

	Vrsta montaže [1]	Uklopni izlaz	Električni priključak	Duljina kabela	Br. dijela	Tip
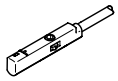	pričvršćeno vijkom, Može se umetnuti u utor odozgo	3-žični uklopni kontakt	Otvoreni kraj	2,5 m	**551365**	**SME-10M-DS-24V-E-2,5-L-OE**
			Utikač M8, A-kodiran	0,3 m	**551367**	**SME-10M-DS-24V-E-0,3-L-M8D**

1) S nosačem senzora SL-DSM-B

Blizinski prekidač SMT za T-utor, magnetnootporni – za DSM-63 — Veza smt

	Vrsta montaže [1]	Funkcija sklopnog elementa	Električni priključak	Duljina kabela	Br. dijela	Tip
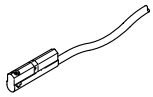	pričvršćeno vijkom, Može se umetnuti u utor odozgo	Uklopni kontakt	Otvoreni kraj	2,5 m	**574338**	**SMT-8M-A-NS-24V-E-2,5-OE**
					574335	**SMT-8M-A-PS-24V-E-2,5-OE**
			Utikač M8, A-kodiran	0,3 m	**574334**	**SMT-8M-A-PS-24V-E-0,3-M8D**
					574339	**SMT-8M-A-NS-24V-E-0,3-M8D**

1) Za DRVS-6 ... 8: S kompletom za montažu WSM-...-SME-10
Za DRVS-12 ... 40: S nosačem senzora SL-DSM-B

Prekidač blizine SME za okrugli žlijeb, magnetski reed – za DSM-63 — Veza sme

	Vrsta montaže [1]	Uklopni izlaz	Električni priključak	Duljina kabela	Br. dijela	Tip
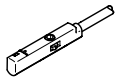	pričvršćeno vijkom, Može se umetnuti u utor odozgo	3-žični uklopni kontakt	Otvoreni kraj	2,5 m	**543862**	**SME-8M-DS-24V-K-2,5-OE**
				5 m	**543863**	**SME-8M-DS-24V-K-5,0-OE**
			Utikač M8, A-kodiran	0,3 m	**543861**	**SME-8M-DS-24V-K-0,3-M8D**
		2-žični normalno otvoreni	Otvoreni kraj	2,5 m	**543872**	**SME-8M-ZS-24V-K-2,5-OE**

1) S nosačem senzora SL-DSM-B

Prekidač blizine SIEN, induktivni, s kabelom – za DSM-12... 40 — Veza sien

	Vrsta montaže [1]	Uklopni izlaz	Električni priključak	Duljina kabela	Br. dijela	Tip
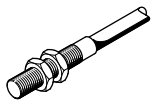	sa sigurnosnom maticom	PNP	Otvoreni kraj	2,5 m	**150386**	**SIEN-M8B-PS-K-L**
					150370	**SIEN-M5B-PS-K-L**

1) S nosačem senzora SL-DSM-S

Prekidač blizine SIEN, induktivni, s utikačem – za DSM-12... 40 — Veza sien

	Vrsta montaže [1]	Uklopni izlaz	Električni priključak	Br. dijela	Tip
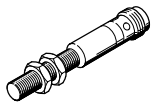	sa sigurnosnom maticom	PNP	Utikač M8, A-kodiran	**150387**	**SIEN-M8B-PS-S-L**
				150371	**SIEN-M5B-PS-S-L**

1) S nosačem senzora SL-DSM-S

oprema

Spojni kabeli NEBA, ravni

	Električni priključak 1, tehnika spajanja	Električni priključak 2, tehnika spajanja	Električni priključak 2, broj pinova / žica	Duljina kabela	Br. dijela	Tip
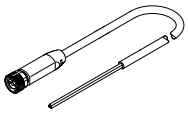	M8x1 A-kodirano prema EN 61076-2-104	otvoreni kraj	3	2,5 m	**8078223**	**NEBA-M8G3-U-2.5-N-LE3**
				5 m	**8078224**	**NEBA-M8G3-U-5-N-LE3**

Spojni kabeli NEBA, kutni

	Električni priključak 1, tehnika spajanja	Električni priključak 2, tehnika spajanja	Električni priključak 2, broj pinova / žica	Duljina kabela	Br. dijela	Tip
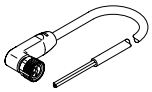	M8x1 A-kodirano prema EN 61076-2-104	otvoreni kraj	3	2,5 m	**8078230**	**NEBA-M8W3-U-2.5-N-LE3**
				5 m	**8078231**	**NEBA-M8W3-U-5-N-LE3**

Centrirajući rukavac ZBH-5

	Opis	Materijal rukava	Veličina spremnika	Težina proizvoda	Br. dijela	Tip
	za veličinu 12	Čelik	10	1 g	**8146543**	**ZBH-5-B**

Centrirajući rukavac ZBH-7

	Opis	Materijal rukava	Veličina spremnika	Težina proizvoda	Br. dijela	Tip
	za izvedbenu veličinu 12 ... 32	Čelik	10	1 g	**8146544**	**ZBH-7-B**

Centrirajući rukavac ZBH-9

	Opis	Materijal rukava	Veličina spremnika	Težina proizvoda	Br. dijela	Tip
	za veličine 25	Čelik	10	2 g	**8137184**	**ZBH-9-B**

Centrirajući rukavac ZBH-12

	Opis	Materijal rukava	Veličina spremnika	Težina proizvoda	Br. dijela	Tip
	za veličinu 12, 16, 32, 40, 63	Čelik	10	1 g	**8137185**	**ZBH-12-B**

Centrirajući rukavac ZBH-15

	Opis	Materijal rukava	Veličina spremnika	Težina proizvoda	Br. dijela	Tip
	za veličine 25	visokolegirani nehrđajući čelik	10	3 g	**191409**	**ZBH-15**

oprema

Centrirajući rukavac ZBH-25					
	Opis	Materijal rukava	Veličina spremnika	Br. dijela	Tip
	za veličinu 40, 63	visokolegirani nehrđajući čelik	10	**8023856**	**ZBH-25**