Fordító hajtómű DSM

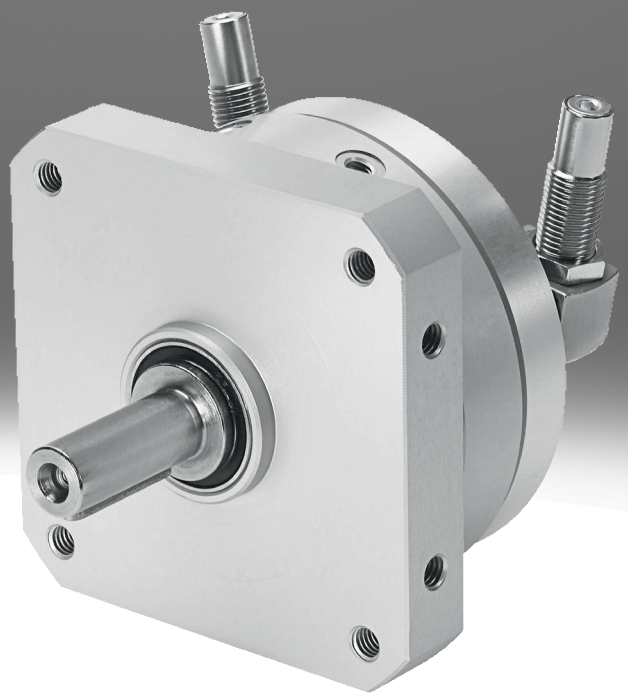

Jellemzők

Áttekintés

- Kettős működésű fordító hajtómű szárnylapát modullal
- Az elfordulási szög a teljes forgatási tartományban fokozatmentesen állítható
- Nagy pontosság a rögzített fém ütközőknek köszönhetően
- Hosszú élettartamú szárnylapát modul és a tömítő rendszer a poliuretánnak köszönhetően
- A véghelyzetek egyszerű finombeállítása a csillapító elemeken keresztül lehetséges
- Az ütköző elem és a fordító hajtómű közötti mechanikus kapcsolat megakadályozza, hogy az ütközőrendszer terhelések alatt elmozduljon.
- Az ATEX-irányelv szerint kiválasztott típusok. Kérjük, lépjen kapcsolatba helyi Festo kapcsolattartójával.

Diagramok

Hivatkozás dsm

Az ebben a dokumentumban szereplő diagramok online is elérhetők. A hálózaton pontos értékek jeleníthetők meg.

Típus

[_]	Alapkivitel

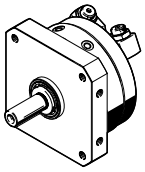

Kettős működésű fordító hajtómű szárnylapát modullal
Nyomatékok akár 40 Nm-ig

[T]	Tandem szárny

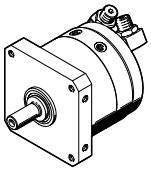

A többfogú tengelyen elhelyezett két forgó lapát elrendezése akár 80 Nm nyomatékot is lehetővé tesz.
Funkcionalitása megegyezik a tandem forgószárny nélküli DSM-ével:
- Fokozatmentesen állítható elfordulási szög
- Azonos interfészek
- Azonos tartozékok

Csillapítás

A csillapító tartók segítségével a DSM-...-P/-P1/-CC típusoknál az elfordulási szög beállítható.

[_]	Nélkül

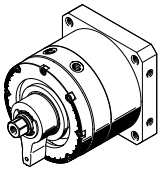

[P]	Elasztikus csillapítógyűrűk/-lapok mindkét oldalon

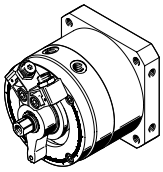

[P1]	Elasztikus csillapítóelemek, mindkét oldalon, beállítható

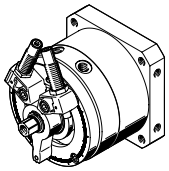

[CC]	Lökéscsillapító, kétoldalt, önbeállító

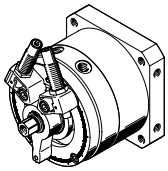

Beállítható elfordulási szög

[FF]	Beállítható elfordulási szög

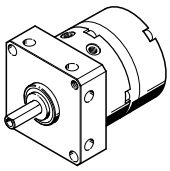

Jellemzők

Tengely

[_]	Tengelycsonk

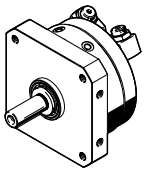

- DSM-6/8 esetén: Tengelycsonk lapos kialakítással
- DSM-10-től: Tengelycsonk csúszóékkal

[HD]	Karimás tengely nagy terhelési nyomatékokhoz

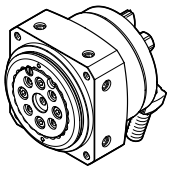

12 ... 63 mérethez
A holtjátékmentes, előfeszített, kiváló minőségű csapágyelemek nagyon nagy terhelési nyomatékot és nagyon pontos csapágyazást tesznek lehetővé nagy futási pontossággal.
A funkcionalitás megfelel a DSM-B weboldalnak, nehéz tároló nélkül:
- Fokozatmentesen állítható elfordulási szög
- Azonos rögzítőfelületek
- Azonos tartozékok
- 2 választható csillapítási típus: P1 és CC csillapítás

[FW]	Karimás csap

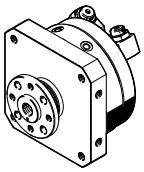

Pozíciófelismerés

[A]	Közelítéskapcsolókhoz

A lengőszárny helyzetének érzékeléséhez

Típuskód

001	Sorozat	
DSM	Fordító hajtómű	

002	Típus	
	Alapkivitel	
T	Tandem szárny	

003	Méret [mm]	
6	6	
8	8	
10	10	
12	12	
16	16	
25	25	
32	32	
40	40	
63	63	

004	Névleges elfordulási szög [°]	
90	90	
180	180	
200	200	
240	240	
246	246	
270	270	

005	Csillapítás	
	Nélkül	
P	Elasztikus csillapítógyűrűk/-lapok mindkét oldalon	
P1	Elasztikus csillapítóelemek, mindkét oldalon, beállítható	
CC	Lökéscsillapító, kétoldalt, önbeállító	

006	Beállítható elfordulási szög	
	Fix forgatási szög	
FF	Beállítható elfordulási szög	

007	Tengely	
	Tengelycsonk	
FW	Karimás csap	
HD	Karimás tengely nagy terhelési nyomatékokhoz	

008	Pozíciófelismerés	
	Nélkül	
A	Közelítéskapcsolókhoz	

009	Változat	
	Nélkül	
B	B sor	

Adatlap

Általános műszaki adatok a DSM-6... 10 esetén							
Méret	6			8		10	
Típus	Alapkivitel [_]		Tandem szárny [T]	Alapkivitel [_]	Tandem szárny [T]	Alapkivitel [_]	Tandem szárny [T]
Csillapítás	Elasztikus csillapítógyűrűk/-lapok mindkét oldalon [P]						
Beállítható elfordulási szög	Fix forgatási szög [_]	Beállítható elfordulási szög [FF]	Fix forgatási szög [_]	Beállítható elfordulási szög [FF]	Fix forgatási szög [_]	Beállítható elfordulási szög [FF]	Fix forgatási szög [_]
Pneumatikus csatlakozó	M3						
Szerkezeti felépítés	Szárnylapát modul						
Rögzítés módja	belső menettel						
Beépítési helyzet	tetszés szerint						
Elfordítási szög	0 deg, 90 deg, 180 deg	0 deg, 180 deg	0 deg, 90 deg, 180 deg	0 deg, 180 deg	0 deg, 90 deg, 180 deg	0 deg, 90 deg, 180 deg, 240 deg	0 deg, 200 deg	0 deg, 90 deg, 180 deg, 240 deg
Csillapítási szög	0,5 deg	0 deg	0,5 deg	0 deg	0,5 deg		0 deg	0,5 deg
Ismétlési pontosság	1 deg						
Max. elfordulási frekvencia 0,6 MPa (6 bar, 87 psi) esetén[1]	3 Hz					2 Hz, 3 Hz	2 Hz	2 Hz, 3 Hz

1) Ha az elfordulási szög 240°: 2 Hz

Általános műszaki adatok a DSM-6... 10 esetén			
Méret	6	8	10
Típus	Tandem szárny [T]		
Csillapítás	Elasztikus csillapítógyűrűk/-lapok mindkét oldalon [P]		
Beállítható elfordulási szög	Fix forgatási szög [_]		
Pneumatikus csatlakozó	M3		
Szerkezeti felépítés	Szárnylapát modul		
Rögzítés módja	belső menettel		
Beépítési helyzet	tetszés szerint		
Elfordítási szög	0 deg, 90 deg, 180 deg		0 deg, 90 deg, 180 deg, 240 deg
Csillapítási szög	0,5 deg		
Ismétlési pontosság	1 deg		
Max. elfordulási frekvencia 0,6 MPa (6 bar, 87 psi) esetén[1]	3 Hz		2 Hz, 3 Hz

1) Ha az elfordulási szög 240°: 2 Hz

A DSM-12 általános műszaki adatai											
Méret	12										
Típus	Alapkivitel [_]										
Csillapítás	Nélkül [_]			Elasztikus csillapítógyűrűk/-lapok mindkét oldalon [P]		Elasztikus csillapítóelemek, mindkét oldalon, beállítható [P1]			Lökéscsillapító, kétoldalt, önbeállító [CC]		
Tengely	Tengelycsonk [_]	Karimás csap [FW]	Karimás tengely nagy terhelési nyomatékokhoz [HD]	Tengelycsonk [_]	Karimás csap [FW]	Tengelycsonk [_]	Karimás csap [FW]	Karimás tengely nagy terhelési nyomatékokhoz [HD]	Tengelycsonk [_]	Karimás csap [FW]	Karimás tengely nagy terhelési nyomatékokhoz [HD]
Pneumatikus csatlakozó	M5										
Szerkezeti felépítés	Szárnylapát modul										
Rögzítés módja	belső menettel										
Beépítési helyzet	tetszés szerint										
Elfordítási szög[1]	0 deg, 270 deg					0 deg, 246 deg					
Csillapítási szög	–			1,8 deg		10 deg			15 deg		
Ismétlési pontosság	–			1 deg		0,1 deg					
Max. elfordulási frekvencia 0,6 MPa (6 bar, 87 psi) esetén	2 Hz		1,5 Hz	2 Hz				1,5 Hz			1 Hz

1) DSM-12 esetén: Korlátozott elfordulási szög (max. 262°) az SL-DSM-S-... érzékelőtartóval

Adatlap

A DSM-12 általános műszaki adatai						
Méret	12					
Típus	Tandem szárny [T]					
Csillapítás	Nélkül [_]		Elasztikus csillapítógyűrűk/-lapok mindkét oldalon [P]		Lökéscsillapító, kétoldalt, önbeállító [CC]	
Tengely	Tengelycsonk [_]	Karimás csap [FW]	Tengelycsonk [_]	Karimás csap [FW]	Tengelycsonk [_]	Karimás csap [FW]
Pneumatikus csatlakozó	M5					
Szerkezeti felépítés	Szárnylapát modul					
Rögzítés módja	belső menettel					
Beépítési helyzet	tetszés szerint					
Elfordítási szög[1)]	0 deg, 270 deg				0 deg, 246 deg	
Csillapítási szög	–		1,8 deg		15 deg	
Ismétlési pontosság	–		1 deg		0,1 deg	
Max. elfordulási frekvencia 0,6 MPa (6 bar, 87 psi) esetén	2 Hz				1,5 Hz	

1) DSM-12 esetén: Korlátozott elfordulási szög (max. 262°) az SL-DSM-S-... érzékelőtartóval

A DSM-16 általános műszaki adatai											
Méret	16										
Típus	Alapkivitel [_]										
Csillapítás	Nélkül [_]			Elasztikus csillapítógyűrűk/-lapok mindkét oldalon [P]		Elasztikus csillapítóelemek, mindkét oldalon, beállítható [P1]			Lökéscsillapító, kétoldalt, önbeállító [CC]		
Tengely	Tengelycsonk [_]	Karimás csap [FW]	Karimás tengely nagy terhelési nyomatékokhoz [HD]	Tengelycsonk [_]	Karimás csap [FW]	Tengelycsonk [_]	Karimás csap [FW]	Karimás tengely nagy terhelési nyomatékokhoz [HD]	Tengelycsonk [_]	Karimás csap [FW]	Karimás tengely nagy terhelési nyomatékokhoz [HD]
Pneumatikus csatlakozó	M5										
Szerkezeti felépítés	Szárnylapát modul										
Rögzítés módja	belső menettel										
Beépítési helyzet	tetszés szerint										
Elfordítási szög	0 deg, 270 deg					0 deg, 246 deg					
Csillapítási szög	–			1,4 deg		9 deg			12 deg		
Ismétlési pontosság	–			1 deg		0,1 deg					
Max. elfordulási frekvencia 0,6 MPa (6 bar, 87 psi) esetén	2 Hz		1,5 Hz	2 Hz				1,5 Hz	1 Hz		

A DSM-16 általános műszaki adatai						
Méret	16					
Típus	Tandem szárny [T]					
Csillapítás	Nélkül [_]		Elasztikus csillapítógyűrűk/-lapok mindkét oldalon [P]		Lökéscsillapító, kétoldalt, önbeállító [CC]	
Tengely	Tengelycsonk [_]	Karimás csap [FW]	Tengelycsonk [_]	Karimás csap [FW]	Tengelycsonk [_]	Karimás csap [FW]
Pneumatikus csatlakozó	M5					
Szerkezeti felépítés	Szárnylapát modul					
Rögzítés módja	belső menettel					
Beépítési helyzet	tetszés szerint					
Elfordítási szög	0 deg, 270 deg				0 deg, 246 deg	
Csillapítási szög	–		1,4 deg		12 deg	
Ismétlési pontosság	–		1 deg		0,1 deg	
Max. elfordulási frekvencia 0,6 MPa (6 bar, 87 psi) esetén	2 Hz				1 Hz	

Adatlap

A DSM-25 általános műszaki adatai											
Méret	25										
Típus	Alapkivitel [_]										
Csillapítás	Nélkül [_]			Elasztikus csillapítógyűrűk/-lapok mindkét oldalon [P]		Elasztikus csillapítóelemek, mindkét oldalon, beállítható [P1]			Lökéscsillapító, kétoldalt, önbeállító [CC]		
Tengely	Tengelycsonk [_]	Karimás csap [FW]	Karimás tengely nagy terhelési nyomatékokhoz [HD]	Tengelycsonk [_]	Karimás csap [FW]	Tengelycsonk [_]	Karimás csap [FW]	Karimás tengely nagy terhelési nyomatékokhoz [HD]	Tengelycsonk [_]	Karimás csap [FW]	Karimás tengely nagy terhelési nyomatékokhoz [HD]
Pneumatikus csatlakozó	M5										
Szerkezeti felépítés	Szárnylapát modul										
Rögzítés módja	belső menettel										
Beépítési helyzet	tetszés szerint										
Elfordítási szög	0 deg, 270 deg					0 deg, 246 deg					
Csillapítási szög	–			1,2 deg		7,5 deg			10 deg		
Ismétlési pontosság	–			1 deg		0,1 deg					
Max. elfordulási frekvencia 0,6 MPa (6 bar, 87 psi) esetén	2 Hz		1,5 Hz	2 Hz				1,5 Hz	1 Hz		

A DSM-25 általános műszaki adatai						
Méret	25					
Típus	Tandem szárny [T]					
Csillapítás	Nélkül [_]		Elasztikus csillapítógyűrűk/-lapok mindkét oldalon [P]		Lökéscsillapító, kétoldalt, önbeállító [CC]	
Tengely	Tengelycsonk [_]	Karimás csap [FW]	Tengelycsonk [_]	Karimás csap [FW]	Tengelycsonk [_]	Karimás csap [FW]
Pneumatikus csatlakozó	M5					
Szerkezeti felépítés	Szárnylapát modul					
Rögzítés módja	belső menettel					
Beépítési helyzet	tetszés szerint					
Elfordítási szög	0 deg, 270 deg				0 deg, 246 deg	
Csillapítási szög	–		1,2 deg		10 deg	
Ismétlési pontosság	–		1 deg		0,1 deg	
Max. elfordulási frekvencia 0,6 MPa (6 bar, 87 psi) esetén	2 Hz				1 Hz	

A DSM-32 általános műszaki adatai											
Méret	32										
Típus	Alapkivitel [_]										
Csillapítás	Nélkül [_]			Elasztikus csillapítógyűrűk/-lapok mindkét oldalon [P]		Elasztikus csillapítóelemek, mindkét oldalon, beállítható [P1]			Lökéscsillapító, kétoldalt, önbeállító [CC]		
Tengely	Tengelycsonk [_]	Karimás csap [FW]	Karimás tengely nagy terhelési nyomatékokhoz [HD]	Tengelycsonk [_]	Karimás csap [FW]	Tengelycsonk [_]	Karimás csap [FW]	Karimás tengely nagy terhelési nyomatékokhoz [HD]	Tengelycsonk [_]	Karimás csap [FW]	Karimás tengely nagy terhelési nyomatékokhoz [HD]
Pneumatikus csatlakozó	G1/8										
Szerkezeti felépítés	Szárnylapát modul										
Rögzítés módja	belső menettel										
Beépítési helyzet	tetszés szerint										
Elfordítási szög	0 deg, 270 deg					0 deg, 246 deg					
Csillapítási szög	–			1,4 deg		6,5 deg			12 deg		
Ismétlési pontosság	–			1 deg		0,1 deg					
Max. elfordulási frekvencia 0,6 MPa (6 bar, 87 psi) esetén	2 Hz		1,5 Hz	2 Hz				1,5 Hz	0,7 Hz		0,5 Hz

Adatlap

A DSM-32 általános műszaki adatai						
Méret	32					
Típus	Tandem szárny [T]					
Csillapítás	Nélkül [_]		Elasztikus csillapítógyűrűk/-lapok mindkét oldalon [P]		Lökéscsillapító, kétoldalt, önbeállító [CC]	
Tengely	Tengelycsonk [_]	Karimás csap [FW]	Tengelycsonk [_]	Karimás csap [FW]	Tengelycsonk [_]	Karimás csap [FW]
Pneumatikus csatlakozó	G1/8					
Szerkezeti felépítés	Szárnylapát modul					
Rögzítés módja	belső menettel					
Beépítési helyzet	tetszés szerint					
Elfordítási szög	0 deg, 270 deg				0 deg, 246 deg	
Csillapítási szög	–		1,4 deg		12 deg	
Ismétlési pontosság	–		1 deg		0,1 deg	
Max. elfordulási frekvencia 0,6 MPa (6 bar, 87 psi) esetén	2 Hz				0,7 Hz	

A DSM-40 általános műszaki adatai											
Méret	40										
Típus	Alapkivitel [_]										
Csillapítás	Nélkül [_]			Elasztikus csillapítógyűrűk/-lapok mindkét oldalon [P]		Elasztikus csillapítóelemek, mindkét oldalon, beállítható [P1]			Lökéscsillapító, kétoldalt, önbeállító [CC]		
Tengely	Tengely-csonk [_]	Karimás csap [FW]	Karimás tengely nagy terhelési nyomatékokhoz [HD]	Tengely-csonk [_]	Karimás csap [FW]	Tengely-csonk [_]	Karimás csap [FW]	Karimás tengely nagy terhelési nyomatékokhoz [HD]	Tengely-csonk [_]	Karimás csap [FW]	Karimás tengely nagy terhelési nyomatékokhoz [HD]
Pneumatikus csatlakozó	G1/8										
Szerkezeti felépítés	Szárnylapát modul										
Rögzítés módja	belső menettel										
Beépítési helyzet	tetszés szerint										
Elfordítási szög	0 deg, 270 deg					0 deg, 240 deg					
Csillapítási szög	–			2 deg		6,5 deg			16 deg		
Ismétlési pontosság	–			1 deg		0,1 deg					
Max. elfordulási frekvencia 0,6 MPa (6 bar, 87 psi) esetén	2 Hz		1,5 Hz	2 Hz				1,5 Hz	0,7 Hz		0,5 Hz

A DSM-40 általános műszaki adatai						
Méret	40					
Típus	Tandem szárny [T]					
Csillapítás	Nélkül [_]		Elasztikus csillapítógyűrűk/-lapok mindkét oldalon [P]		Lökéscsillapító, kétoldalt, önbeállító [CC]	
Tengely	Tengelycsonk [_]	Karimás csap [FW]	Tengelycsonk [_]	Karimás csap [FW]	Tengelycsonk [_]	Karimás csap [FW]
Pneumatikus csatlakozó	G1/8					
Szerkezeti felépítés	Szárnylapát modul					
Rögzítés módja	belső menettel					
Beépítési helyzet	tetszés szerint					
Elfordítási szög	0 deg, 270 deg				0 deg, 240 deg	
Csillapítási szög	–		2 deg		16 deg	
Ismétlési pontosság	–		1 deg		0,1 deg	
Max. elfordulási frekvencia 0,6 MPa (6 bar, 87 psi) esetén	2 Hz				0,7 Hz	

Adatlap

A DSM-63 általános műszaki adatai											
Méret	63										
Típus	Alapkivitel [_]										
Csillapítás	Nélkül [_]			Elasztikus csillapítógyűrűk/-lapok mindkét oldalon [P]		Elasztikus csillapítóelemek, mindkét oldalon, beállítható [P1]			Lökéscsillapító, kétoldalt, önbeállító [CC]		
Tengely	Tengelycsonk [_]	Karimás csap [FW]	Karimás tengely nagy terhelési nyomatékokhoz [HD]	Tengelycsonk [_]	Karimás csap [FW]	Tengelycsonk [_]	Karimás csap [FW]	Karimás tengely nagy terhelési nyomatékokhoz [HD]	Tengelycsonk [_]	Karimás csap [FW]	Karimás tengely nagy terhelési nyomatékokhoz [HD]
Pneumatikus csatlakozó	G1/4										
Szerkezeti felépítés	Szárnylapát modul										
Rögzítés módja	belső menettel										
Beépítési helyzet	tetszés szerint										
Elfordítási szög	0 deg, 270 deg					0 deg, 240 deg					
Csillapítási szög	–			2 deg		6 deg			17,5 deg		
Ismétlési pontosság	–			1 deg		0,1 deg					
Max. elfordulási frekvencia 0,6 MPa (6 bar, 87 psi) esetén	1,6 Hz		1 Hz	1,6 Hz				1 Hz	0,6 Hz		0,5 Hz

A DSM-63 általános műszaki adatai						
Méret	63					
Típus	Tandem szárny [T]					
Csillapítás	Nélkül [_]		Elasztikus csillapítógyűrűk/-lapok mindkét oldalon [P]		Lökéscsillapító, kétoldalt, önbeállító [CC]	
Tengely	Tengelycsonk [_]	Karimás csap [FW]	Tengelycsonk [_]	Karimás csap [FW]	Tengelycsonk [_]	Karimás csap [FW]
Pneumatikus csatlakozó	G1/4					
Szerkezeti felépítés	Szárnylapát modul					
Rögzítés módja	belső menettel					
Beépítési helyzet	tetszés szerint					
Elfordítási szög	0 ... 270 deg				0 ... 240 deg	
Csillapítási szög	–		2 deg		17,5 deg	
Ismétlési pontosság	–		1 deg		0,1 deg	
Max. elfordulási frekvencia 0,6 MPa (6 bar, 87 psi) esetén	1,6 Hz				0,6 Hz	

Üzemeltetési és környezeti feltételek a DSM-6 ... 10 esetén												
Méret	6				8				10			
Típus	Alapkivitel [_]		Tandem szárny [T]		Alapkivitel [_]		Tandem szárny [T]		Alapkivitel [_]		Tandem szárny [T]	
Tengely	Tengelycsonk [_]	Karimás csap [FW]	Tengelycsonk [_]	Karimás csap [FW]	Tengelycsonk [_]	Karimás csap [FW]	Tengelycsonk [_]	Karimás csap [FW]	Tengelycsonk [_]	Karimás csap [FW]	Tengelycsonk [_]	Karimás csap [FW]
Üzemi közeg	Sűrített levegő ISO 8573-1:2010 [7:4:4] szerint											
Tudnivaló az üzemi/vezérlőközegről	Olajozott üzem lehetséges (további üzemeltetéshez szükséges)											
Üzemi nyomás	50,75 ... 116 psi		58 ... 116 psi		50,75 ... 116 psi		58 ... 116 psi		36,25 ... 116 psi		50,75 ... 116 psi	
Üzemi nyomás	3,5 ... 8 bar		4 ... 8 bar		3,5 ... 8 bar		4 ... 8 bar		2,5 ... 8 bar		3,5 ... 8 bar	
Környezeti hőmérséklet	0 ... 60°C											

Adatlap

Üzemeltetési és környezeti feltételek DSM-12/-16 esetén

Méret	12				16			
Típus	Alapkivitel [_]			Tandem szárny [T]	Alapkivitel [_]			Tandem szárny [T]
Tengely	Tengelycsonk [_]	Karimás csap [FW]	Karimás tengely nagy terhelési nyomatékokhoz [HD]	Tengelycsonk [_]		Karimás csap [FW]	Karimás tengely nagy terhelési nyomatékokhoz [HD]	Tengelycsonk [_]
Üzemi közeg	Sűrített levegő ISO 8573-1:2010 [7:-:-] szerint							
Tudnivaló az üzemi/vezérlőközegről	Olajozott üzem lehetséges (további üzemeltetéshez szükséges)							
Üzemi nyomás	29 ... 145 psi		43,5 ... 145 psi	36,25 ... 145 psi	26,1 ... 145 psi		43,5 ... 145 psi	36,25 ... 145 psi
Üzemi nyomás	2 ... 10 bar		3 ... 10 bar	2,5 ... 10 bar	1,8 ... 10 bar		3 ... 10 bar	2,5 ... 10 bar
Környezeti hőmérséklet	-10 ... 60°C							

Üzemeltetési és környezeti feltételek DSM-25/-32 esetén

Méret	25					32				
Típus	Alapkivitel [_]			Tandem szárny [T]		Alapkivitel [_]			Tandem szárny [T]	
Tengely	Tengelycsonk [_]	Karimás csap [FW]	Karimás tengely nagy terhelési nyomatékokhoz [HD]	Tengelycsonk [_]	Karimás csap [FW]	Tengelycsonk [_]	Karimás csap [FW]	Karimás tengely nagy terhelési nyomatékokhoz [HD]	Tengelycsonk [_]	Karimás csap [FW]
Üzemi közeg	Sűrített levegő ISO 8573-1:2010 [7:-:-] szerint									
Tudnivaló az üzemi/vezérlőközegről	Olajozott üzem lehetséges (további üzemeltetéshez szükséges)									
Üzemi nyomás	21,75 ... 145 psi		29 ... 145 psi			21,75 ... 145 psi		29 ... 145 psi		
Üzemi nyomás	1,5 ... 10 bar		2 ... 10 bar			1,5 ... 10 bar		2 ... 10 bar		
Környezeti hőmérséklet	-10 ... 60°C									

Üzemeltetési és környezeti feltételek DSM-40/-63 esetén

Méret	40					63				
Típus	Alapkivitel [_]			Tandem szárny [T]		Alapkivitel [_]			Tandem szárny [T]	
Tengely	Tengelycsonk [_]	Karimás csap [FW]	Karimás tengely nagy terhelési nyomatékokhoz [HD]	Tengelycsonk [_]	Karimás csap [FW]	Tengelycsonk [_]	Karimás csap [FW]	Karimás tengely nagy terhelési nyomatékokhoz [HD]	Tengelycsonk [_]	Karimás csap [FW]
Üzemi közeg	Sűrített levegő ISO 8573-1:2010 [7:-:-] szerint									
Tudnivaló az üzemi/vezérlőközegről	Olajozott üzem lehetséges (további üzemeltetéshez szükséges)									
Üzemi nyomás	21,75 ... 145 psi		29 ... 145 psi			21,75 ... 145 psi		29 ... 145 psi		
Üzemi nyomás	1,5 ... 10 bar		2 ... 10 bar			1,5 ... 10 bar		2 ... 10 bar		
Környezeti hőmérséklet	-10 ... 60°C									

Erők és nyomatékok

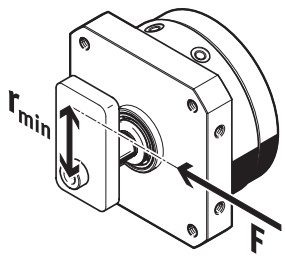

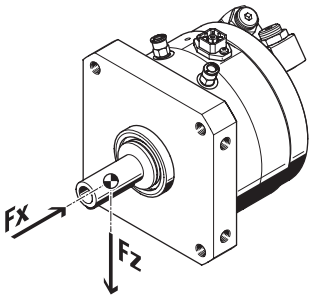

Ha a DSM-...-A-B fordító hajtóműveket ütközőrendszer nélkül használják, vagy a tehetetlenségi tömegnyomatékot túllépik, akkor külső ütközőket kell használni. A kimeneti tengelyhez tartozó minimális sugarat (rmin) be kell tartani. Az ütközési erő nem haladhatja meg a maximális erőt.

Adatlap

Erők és nyomatékok a DSM-6... 10 esetén

Méret	6				8				10			
Típus	Alapkivitel [_]		Tandem szárny [T]		Alapkivitel [_]		Tandem szárny [T]		Alapkivitel [_]		Tandem szárny [T]	
Tengely	Tengely-csonk [_]	Karimás csap [FW]	Tengely-csonk [_]	Karimás csap [FW]	Tengely-csonk [_]	Karimás csap [FW]	Tengely-csonk [_]	Karimás csap [FW]	Tengely-csonk [_]	Karimás csap [FW]	Tengely-csonk [_]	Karimás csap [FW]
Elméleti nyomaték 0,6 MPa-nál (6 bar, 87 psi)	0,15 Nm		0,3 Nm		0,35 Nm		0,7 Nm		0,85 Nm		1,7 Nm	
Megengedett ütközési sugár	≥10 mm								≥13 mm			
Max. ütközőerő	15 N				30 N				60 N			
Max. radiális erő[1)]	15 N				20 N				30 N			
Max. axiális erő[2)]	10 N											

1) Az erők referenciapontja a forgástengely és a hajtott tengely középpontja.
2) Az erők referenciapontja a forgástengely és a hajtott tengely középpontja.

Erők és nyomatékok DSM-12/-16 esetén

Méret	12						16					
Típus	Alapkivitel [_]					Tandem szárny [T]	Alapkivitel [_]					Tandem szárny [T]
Tengely	Tengelycsonk [_]		Karimás csap [FW]		Karimás tengely nagy terhelési nyomatékokhoz [HD]	Tengelycsonk [_]		Karimás csap [FW]		Karimás tengely nagy terhelési nyomatékokhoz [HD]		Tengelycsonk [_]
Elméleti nyomaték 0,6 MPa-nál (6 bar, 87 psi)	1,25 Nm					2,5 Nm						5 Nm
Megengedett ütközési sugár	≥15 mm						≥17 mm					
Max. ütközőerő	90 N						160 N					
Max. radiális erő[1)]	45 N				200 N	45 N	75 N			300 N		75 N
Max. axiális erő[2)]	18 N				180 N	18 N	30 N			290 N		30 N

1) Az erők referenciapontja a forgástengely és a hajtott tengely középpontja.
2) Az erők referenciapontja a forgástengely és a hajtott tengely középpontja.

Erők és nyomatékok DSM-25/-32 esetén

Méret	25					32				
Típus	Alapkivitel [_]			Tandem szárny [T]		Alapkivitel [_]			Tandem szárny [T]	
Tengely	Tengelycsonk [_]	Karimás csap [FW]	Karimás tengely nagy terhelési nyomatékokhoz [HD]	Tengelycsonk [_]	Karimás csap [FW]	Tengelycsonk [_]	Karimás csap [FW]	Karimás tengely nagy terhelési nyomatékokhoz [HD]	Tengelycsonk [_]	Karimás csap [FW]
Elméleti nyomaték 0,6 MPa-nál (6 bar, 87 psi)	5 Nm			10 Nm					20 Nm	
Megengedett ütközési sugár	≥21 mm					≥28 mm				
Max. ütközőerő	320 N					480 N				
Max. radiális erő[1)]	120 N		450 N	120 N		200 N		550 N	200 N	
Max. axiális erő[2)]	50 N		350 N	50 N		75 N		450 N	75 N	

1) Az erők referenciapontja a forgástengely és a hajtott tengely középpontja.
2) Az erők referenciapontja a forgástengely és a hajtott tengely középpontja.

Adatlap

Erők és nyomatékok DSM-40/-63 esetén

Méret	40					63				
Típus	Alapkivitel [_]			Tandem szárny [T]		Alapkivitel [_]			Tandem szárny [T]	
Tengely	Tengelycsonk [_]	Karimás csap [FW]	Karimás tengely nagy terhelési nyomatékokhoz [HD]	Tengelycsonk [_]	Karimás csap [FW]	Tengelycsonk [_]	Karimás csap [FW]	Karimás tengely nagy terhelési nyomatékokhoz [HD]	Tengelycsonk [_]	Karimás csap [FW]
Elméleti nyomaték 0,6 MPa-nál (6 bar, 87 psi)	20 Nm			40 Nm					80 Nm	
Megengedett ütközési sugár	≥40 mm					≥50 mm				
Max. ütközőerő	650 N					1 050 N				
Max. radiális erő[1)]	350 N		1 200 N	350 N		500 N		1 600 N	500 N	
Max. axiális erő[2)]	120 N		950 N	120 N		500 N		1 300 N	500 N	

1) Az erők referenciapontja a forgástengely és a hajtott tengely középpontja.
2) Az erők referenciapontja a forgástengely és a hajtott tengely középpontja.

Tehetetlenségi nyomatékok a DSM-6 ... 10 esetében

Méret	6	8	10
Csillapítás	Elasztikus csillapítógyűrűk/-lapok mindkét oldalon [P]		
Megengedett tehetetlenségi nyomaték	0,00065 kgm²	0,0013 kgm²	0,0026 kgm²

Az DSM-12/-16 tehetetlenségi nyomatéka

Méret	12			16	
Csillapítás	Nélkül [_]	Elasztikus csillapítógyűrűk/-lapok mindkét oldalon [P]	Lökéscsillapító, kétoldalt, önbeállító [CC]	Nélkül [_]	Elasztikus csillapítógyűrűk/-lapok mindkét oldalon [P]
Megengedett tehetetlenségi nyomaték	–	0,005 kgm²	0,008 kgm²	–	0,01 kgm²

Az DSM-25/-32 tehetetlenségi nyomatéka

Méret	25				32			
Csillapítás	Nélkül [_]	Elasztikus csillapítógyűrűk/-lapok mindkét oldalon [P]	Elasztikus csillapítóelemek, mindkét oldalon, beállítható [P1]	Lökéscsillapító, kétoldalt, önbeállító [CC]	Nélkül [_]	Elasztikus csillapítógyűrűk/-lapok mindkét oldalon [P]	Elasztikus csillapítóelemek, mindkét oldalon, beállítható [P1]	Lökéscsillapító, kétoldalt, önbeállító [CC]
Megengedett tehetetlenségi nyomaték	–	0,015 kgm²	0,045 kgm²	0,03 kgm²	–	0,025 kgm²	0,075 kgm²	0,05 kgm²

Az DSM-40/-63 tehetetlenségi nyomatéka

Méret	40				63			
Csillapítás	Nélkül [_]	Elasztikus csillapítógyűrűk/-lapok mindkét oldalon [P]	Elasztikus csillapítóelemek, mindkét oldalon, beállítható [P1]	Lökéscsillapító, kétoldalt, önbeállító [CC]	Nélkül [_]	Elasztikus csillapítógyűrűk/-lapok mindkét oldalon [P]	Elasztikus csillapítóelemek, mindkét oldalon, beállítható [P1]	Lökéscsillapító, kétoldalt, önbeállító [CC]
Megengedett tehetetlenségi nyomaték	–	0,035 kgm²	0,105 kgm²	0,11 kgm²	–	0,15 kgm²	0,45 kgm²	0,5 kgm²

Súlyok a DSM-6 esetén

Méret	6									
Típus	Alapkivitel [_]								Tandem szárny [T]	
Tengely	Tengelycsonk [_]				Karimás csap [FW]				Tengelycsonk [_]	Karimás csap [FW]
Beállítható elfordulási szög	Fix forgatási szög [_]		Beállítható elfordulási szög [FF]		Fix forgatási szög [_]		Beállítható elfordulási szög [FF]		Fix forgatási szög [_]	
Pozíciófelismerés	Nélkül [_]	Közelítéskapcsolókhoz [A]	Nélkül [_]	Közelítéskapcsolókhoz [A]	Nélkül [_]	Közelítéskapcsolókhoz [A]	Nélkül [_]	Közelítéskapcsolókhoz [A]	Nélkül [_]	
Terméksúly	45 g	50 g	70 g	85 g	51 g	56 g	76 g	91 g	60 g	65 g

Adatlap

Súlyok a DSM-8 esetén										
Méret	8									
Típus	Alapkivitel [_]								Tandem szárny [T]	
Tengely	Tengelycsonk [_]				Karimás csap [FW]				Tengelycsonk [_]	Karimás csap [FW]
Beállítható elfordulási szög	Fix forgatási szög [_]		Beállítható elfordulási szög [FF]		Fix forgatási szög [_]		Beállítható elfordulási szög [FF]		Fix forgatási szög [_]	
Pozíciófelismerés	Nélkül [_]	Közelítéskapcsolókhoz [A]	Nélkül [_]	Közelítéskapcsolókhoz [A]	Nélkül [_]	Közelítéskapcsolókhoz [A]	Nélkül [_]	Közelítéskapcsolókhoz [A]	Nélkül [_]	
Terméksúly	78 g	85 g	140 g	155 g	85 g	92 g	147 g	162 g	110 g	117 g

Súlyok a DSM-10 esetén										
Méret	10									
Típus	Alapkivitel [_]								Tandem szárny [T]	
Tengely	Tengelycsonk [_]				Karimás csap [FW]				Tengelycsonk [_]	Karimás csap [FW]
Beállítható elfordulási szög	Fix forgatási szög [_]		Beállítható elfordulási szög [FF]		Fix forgatási szög [_]		Beállítható elfordulási szög [FF]		Fix forgatási szög [_]	
Pozíciófelismerés	Nélkül [_]	Közelítéskapcsolókhoz [A]	Nélkül [_]	Közelítéskapcsolókhoz [A]	Nélkül [_]	Közelítéskapcsolókhoz [A]	Nélkül [_]	Közelítéskapcsolókhoz [A]	Nélkül [_]	
Terméksúly	140 g	149 g	240 g	255 g	150 g	159 g	250 g	265 g	200 g	210 g

Súlyok a DSM-12 esetén											
Méret	12										
Tengely	Tengelycsonk [_]				Karimás csap [FW]				Karimás tengely nagy terhelési nyomatékokhoz [HD]		
Csillapítás	Nélkül [_]	Elasztikus csillapítógyűrűk/-lapok mindkét oldalon [P]	Elasztikus csillapítóelemek, mindkét oldalon, beállítható [P1]	Lökéscsillapító, kétoldalt, önbeállító [CC]	Nélkül [_]	Elasztikus csillapítógyűrűk/-lapok mindkét oldalon [P]	Elasztikus csillapítóelemek, mindkét oldalon, beállítható [P1]	Lökéscsillapító, kétoldalt, önbeállító [CC]	Nélkül [_]	Elasztikus csillapítóelemek, mindkét oldalon, beállítható [P1]	Lökéscsillapító, kétoldalt, önbeállító [CC]
Terméksúly	240 g	275 g	285 g		260 g	293 g	303 g	300 g	375 g	420 g	

Súlyok a DSM-12 típushoz, tandem szárnnyal						
Méret	12					
Tengely	Tengelycsonk [_]			Karimás csap [FW]		
Csillapítás	Nélkül [_]	Elasztikus csillapítógyűrűk/-lapok mindkét oldalon [P]	Lökéscsillapító, kétoldalt, önbeállító [CC]	Nélkül [_]	Elasztikus csillapítógyűrűk/-lapok mindkét oldalon [P]	Lökéscsillapító, kétoldalt, önbeállító [CC]
Terméksúly	330 g	365 g	375 g	350 g	383 g	390 g

Súlyok a DSM-16 esetén											
Méret	16										
Tengely	Tengelycsonk [_]				Karimás csap [FW]				Karimás tengely nagy terhelési nyomatékokhoz [HD]		
Csillapítás	Nélkül [_]	Elasztikus csillapítógyűrűk/-lapok mindkét oldalon [P]	Elasztikus csillapítóelemek, mindkét oldalon, beállítható [P1]	Lökéscsillapító, kétoldalt, önbeállító [CC]	Nélkül [_]	Elasztikus csillapítógyűrűk/-lapok mindkét oldalon [P]	Elasztikus csillapítóelemek, mindkét oldalon, beállítható [P1]	Lökéscsillapító, kétoldalt, önbeállító [CC]	Nélkül [_]	Elasztikus csillapítóelemek, mindkét oldalon, beállítható [P1]	Lökéscsillapító, kétoldalt, önbeállító [CC]
Terméksúly	410 g	470 g	475 g	480 g	450 g	510 g	515 g	520 g	625 g	700 g	705 g

Adatlap

Súlyok a DSM-16 típushoz, tandem szárnnyal						
Méret	16					
Tengely	Tengelycsonk [_]			Karimás csap [FW]		
Csillapítás	Nélkül [_]	Elasztikus csillapítógyűrűk/-lapok mindkét oldalon [P]	Lökéscsillapító, kétoldalt, önbeállító [CC]	Nélkül [_]	Elasztikus csillapítógyűrűk/-lapok mindkét oldalon [P]	Lökéscsillapító, kétoldalt, önbeállító [CC]
Terméksúly	590 g	650 g	660 g	630 g	690 g	700 g

Súlyok a DSM-25 esetén											
Méret	25										
Tengely	Tengelycsonk [_]				Karimás csap [FW]				Karimás tengely nagy terhelési nyomatékokhoz [HD]		
Csillapítás	Nélkül [_]	Elasztikus csillapítógyűrűk/-lapok mindkét oldalon [P]	Elasztikus csillapítóelemek, mindkét oldalon, beállítható [P1]	Lökéscsillapító, kétoldalt, önbeállító [CC]	Nélkül [_]	Elasztikus csillapítógyűrűk/-lapok mindkét oldalon [P]	Elasztikus csillapítóelemek, mindkét oldalon, beállítható [P1]	Lökéscsillapító, kétoldalt, önbeállító [CC]	Nélkül [_]	Elasztikus csillapítóelemek, mindkét oldalon, beállítható [P1]	Lökéscsillapító, kétoldalt, önbeállító [CC]
Terméksúly	620 g	700 g	715 g	710 g	645 g	725 g	740 g	735 g	950 g	1 015 g	1 010 g

Súlyok a DSM-25 típushoz, tandem szárnnyal						
Méret	25					
Tengely	Tengelycsonk [_]			Karimás csap [FW]		
Csillapítás	Nélkül [_]	Elasztikus csillapítógyűrűk/-lapok mindkét oldalon [P]	Lökéscsillapító, kétoldalt, önbeállító [CC]	Nélkül [_]	Elasztikus csillapítógyűrűk/-lapok mindkét oldalon [P]	Lökéscsillapító, kétoldalt, önbeállító [CC]
Terméksúly	890 g	970 g	980 g	915 g	995 g	1 005 g

Súlyok a DSM-32 esetén											
Méret	32										
Tengely	Tengelycsonk [_]				Karimás csap [FW]				Karimás tengely nagy terhelési nyomatékokhoz [HD]		
Csillapítás	Nélkül [_]	Elasztikus csillapítógyűrűk/-lapok mindkét oldalon [P]	Elasztikus csillapítóelemek, mindkét oldalon, beállítható [P1]	Lökéscsillapító, kétoldalt, önbeállító [CC]	Nélkül [_]	Elasztikus csillapítógyűrűk/-lapok mindkét oldalon [P]	Elasztikus csillapítóelemek, mindkét oldalon, beállítható [P1]	Lökéscsillapító, kétoldalt, önbeállító [CC]	Nélkül [_]	Elasztikus csillapítóelemek, mindkét oldalon, beállítható [P1]	Lökéscsillapító, kétoldalt, önbeállító [CC]
Terméksúly	1 250 g	1 425 g	1 475 g	1 460 g	1 325 g	1 500 g	1 550 g		1 810 g	2 035 g	2 020 g

Súlyok a DSM-32 típushoz, tandem szárnnyal						
Méret	32					
Tengely	Tengelycsonk [_]			Karimás csap [FW]		
Csillapítás	Nélkül [_]	Elasztikus csillapítógyűrűk/-lapok mindkét oldalon [P]	Lökéscsillapító, kétoldalt, önbeállító [CC]	Nélkül [_]	Elasztikus csillapítógyűrűk/-lapok mindkét oldalon [P]	Lökéscsillapító, kétoldalt, önbeállító [CC]
Terméksúly	1 865 g	2 040 g	2 075 g	1 940 g	2 115 g	2 165 g

Súlyok a DSM-40 esetén											
Méret	40										
Tengely	Tengelycsonk [_]				Karimás csap [FW]				Karimás tengely nagy terhelési nyomatékokhoz [HD]		
Csillapítás	Nélkül [_]	Elasztikus csillapítógyűrűk/-lapok mindkét oldalon [P]	Elasztikus csillapítóelemek, mindkét oldalon, beállítható [P1]	Lökéscsillapító, kétoldalt, önbeállító [CC]	Nélkül [_]	Elasztikus csillapítógyűrűk/-lapok mindkét oldalon [P]	Elasztikus csillapítóelemek, mindkét oldalon, beállítható [P1]	Lökéscsillapító, kétoldalt, önbeállító [CC]	Nélkül [_]	Elasztikus csillapítóelemek, mindkét oldalon, beállítható [P1]	Lökéscsillapító, kétoldalt, önbeállító [CC]
Terméksúly	2 400 g	2 700 g	2 870 g	2 800 g	2 535 g	2 835 g	3 005 g	2 935 g	3 712 g	4 100 g	4 030 g

Adatlap

Súlyok a DSM-40 típushoz, tandem szárnnyal

Méret	40					
Tengely	Tengelycsonk [_]			Karimás csap [FW]		
Csillapítás	Nélkül [_]	Elasztikus csillapítógyűrűk/-lapok mindkét oldalon [P]	Lökéscsillapító, kétoldalt, önbeállító [CC]	Nélkül [_]	Elasztikus csillapítógyűrűk/-lapok mindkét oldalon [P]	Lökéscsillapító, kétoldalt, önbeállító [CC]
Terméksúly	3 570 g	3 870 g	3 970 g	3 705 g	4 005 g	4 105 g

Súlyok a DSM-63 esetén

Méret	63										
Tengely	Tengelycsonk [_]				Karimás csap [FW]				Karimás tengely nagy terhelési nyomatékokhoz [HD]		
Csillapítás	Nélkül [_]	Elasztikus csillapítógyűrűk/-lapok mindkét oldalon [P]	Elasztikus csillapítóelemek, mindkét oldalon, beállítható [P1]	Lökéscsillapító, kétoldalt, önbeállító [CC]	Nélkül [_]	Elasztikus csillapítógyűrűk/-lapok mindkét oldalon [P]	Elasztikus csillapítóelemek, mindkét oldalon, beállítható [P1]	Lökéscsillapító, kétoldalt, önbeállító [CC]	Nélkül [_]	Elasztikus csillapítóelemek, mindkét oldalon, beállítható [P1]	Lökéscsillapító, kétoldalt, önbeállító [CC]
Terméksúly	4 220 g	4 900 g	5 090 g	5 150 g	4 475 g	5 150 g	5 340 g	5 400 g	5 730 g	6 600 g	6 660 g

Súlyok a DSM-63 típushoz, tandem szárnnyal

Méret	63					
Tengely	Tengelycsonk [_]			Karimás csap [FW]		
Csillapítás	Nélkül [_]	Elasztikus csillapítógyűrűk/-lapok mindkét oldalon [P]	Lökéscsillapító, kétoldalt, önbeállító [CC]	Nélkül [_]	Elasztikus csillapítógyűrűk/-lapok mindkét oldalon [P]	Lökéscsillapító, kétoldalt, önbeállító [CC]
Terméksúly	6 050 g	6 730 g	6 980 g	6 305 g	6 980 g	7 230 g

Alapanyagok

Sorozat	Fordító hajtómű [DSM]								
Méret	6	8	10	12	16	25	32	40	63
Ház alapanyaga	Alumínium, eloxált			Eloxált alumínium					
Hajtótengely alapanyaga	erősen ötvözött acél, rozsdamentes			Acél, nikkelezett					
Tömítések alapanyaga	TPE-U(PU)								
Alapanyaggal kapcsolatos megjegyzések	RoHS-kompatibilis								
LABS konformitás	VDMA24364-B2-L, VDMA24364-B1/B2-L								

Tengelyirányú és sugárirányú kifutás DSM-...-HD esetén

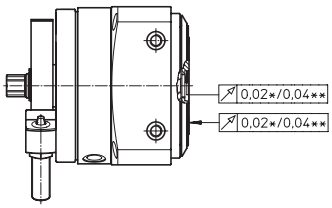

Cselekvési terv:
A forgótányér felületén, a tányér szélénél mérve, új állapotban.

Kifutás:
A forgótányér központosításakor mért érték, új állapotban.

Tengelyirányú kifutás / sugárirányú kifutás:
DSM-12/-16/-25: ≤ 0,02 mm
DSM-32/-40/-63: ≤ 0,04 mm

* DSM-12-...-25
** DSM-32-...-63

Adatlap

A J tömeg tehetetlenségi nyomaték a t forgatási idő függvényében a következő esetekben: DSM-6

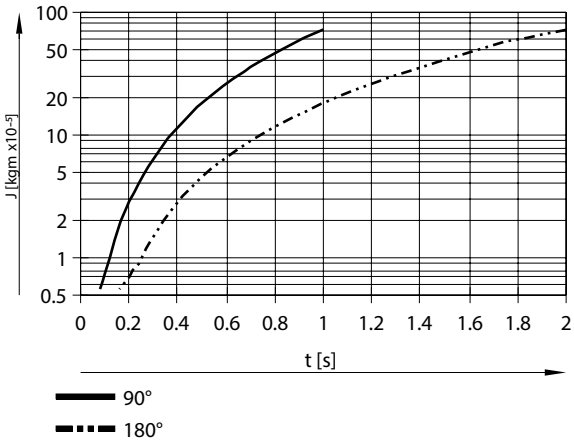

A J tömeg tehetetlenségi nyomaték a t forgatási idő függvényében a következő esetekben: DSM-8

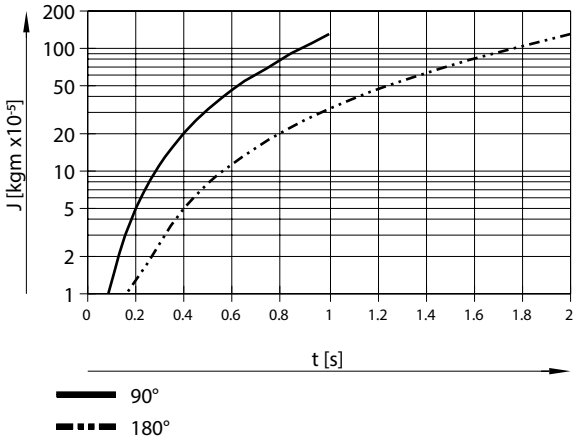

A J tömeg tehetetlenségi nyomaték a t forgatási idő függvényében a következő esetekben: DSM-10

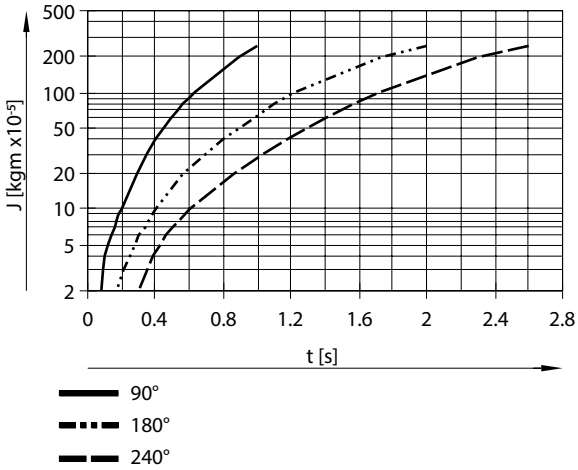

Adatlap

A J tömegtehetetlenségi nyomaték a t forgatási idő függvényében P csillapítással a következő esetekben: DSM-12

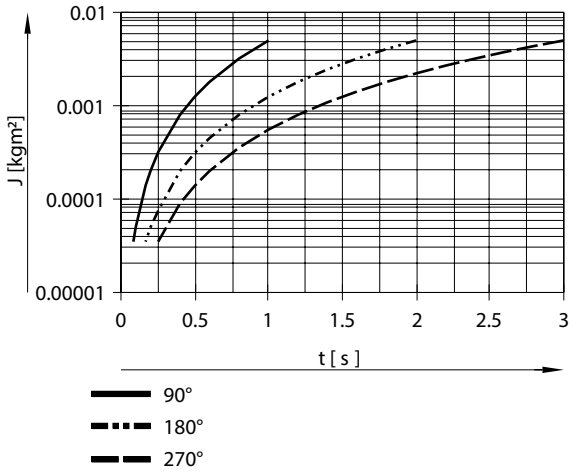

A J tömegtehetetlenségi nyomaték a t forgatási idő függvényében P csillapítással a következő esetekben: DSM-16

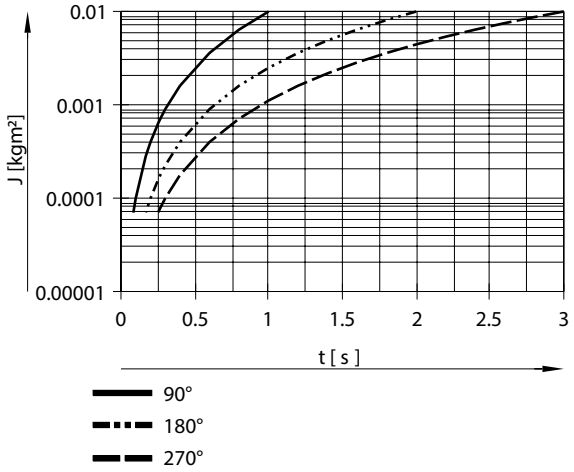

A J tömegtehetetlenségi nyomaték a t forgatási idő függvényében P csillapítással a következő esetekben: DSM-25

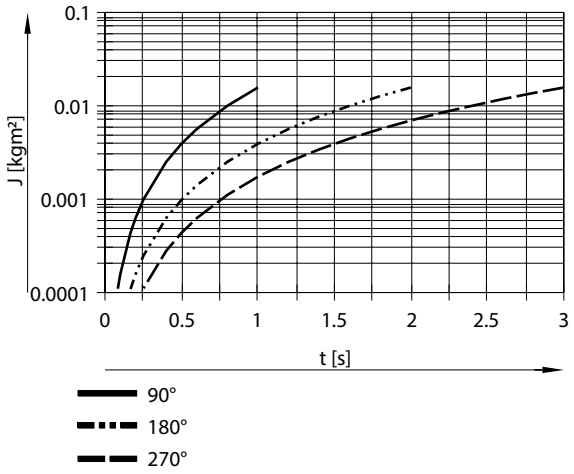

Adatlap

A J tömegtehetetlenségi nyomaték a t forgatási idő függvényében P csillapítással a következő esetekben: DSM-32

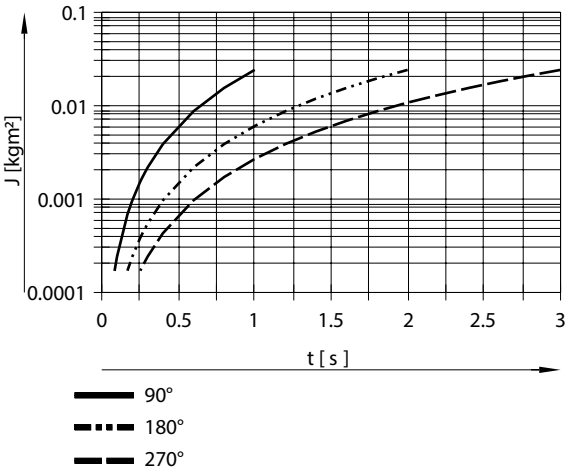

A J tömegtehetetlenségi nyomaték a t forgatási idő függvényében P csillapítással a következő esetekben: DSM-40

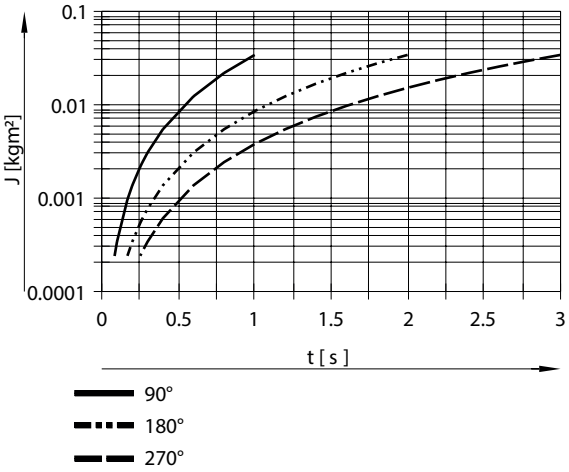

A J tömegtehetetlenségi nyomaték a t forgatási idő függvényében P csillapítással a következő esetekben: DSM-63

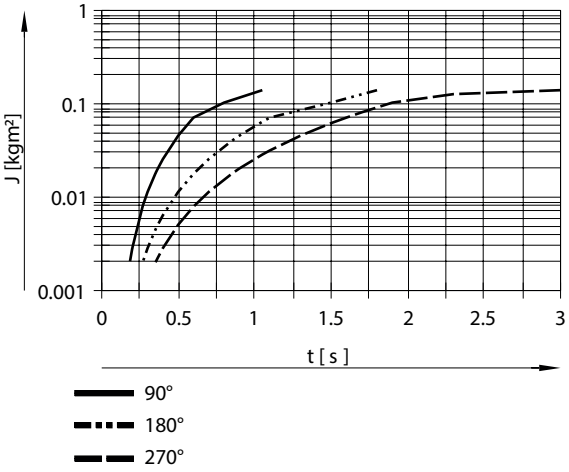

Adatlap

A J tömegtehetetlenségi nyomaték a t forgatási idő függvényében P1 csillapítással a következő esetekben: DSM-12

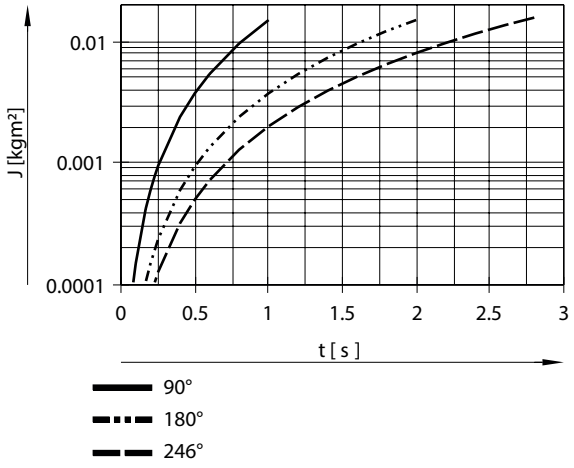

A J tömegtehetetlenségi nyomaték a t forgatási idő függvényében P1 csillapítással a következő esetekben: DSM-16

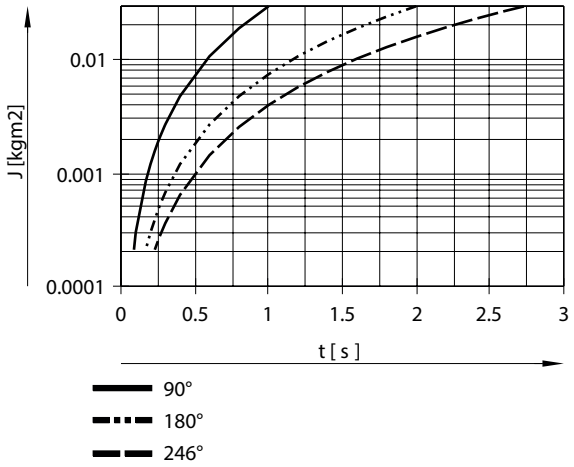

A J tömegtehetetlenségi nyomaték a t forgatási idő függvényében P1 csillapítással a következő esetekben: DSM-25

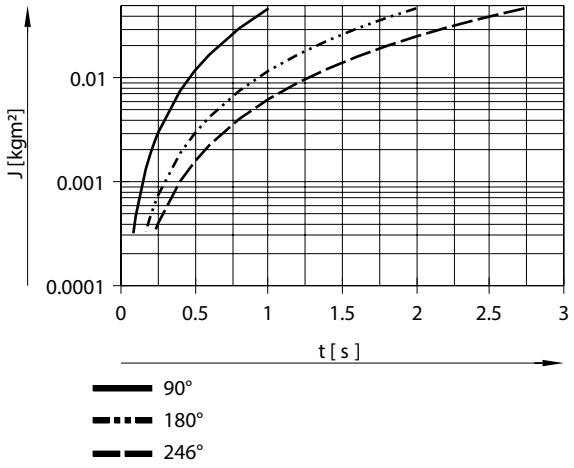

Adatlap

A J tömegtehetetlenségi nyomaték a t forgatási idő függvényében P1 csillapítással a következő esetekben: DSM-32

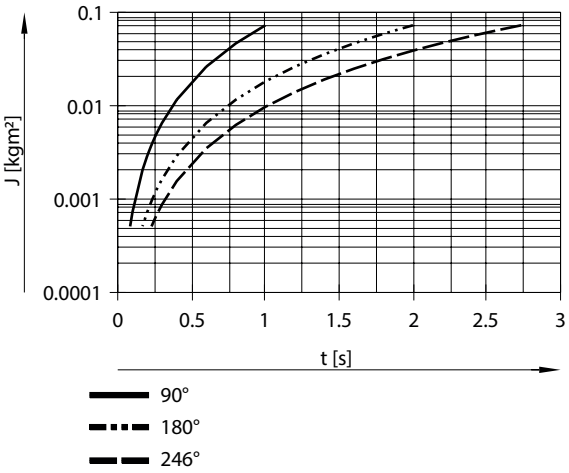

A J tömegtehetetlenségi nyomaték a t forgatási idő függvényében P1 csillapítással a következő esetekben: DSM-40

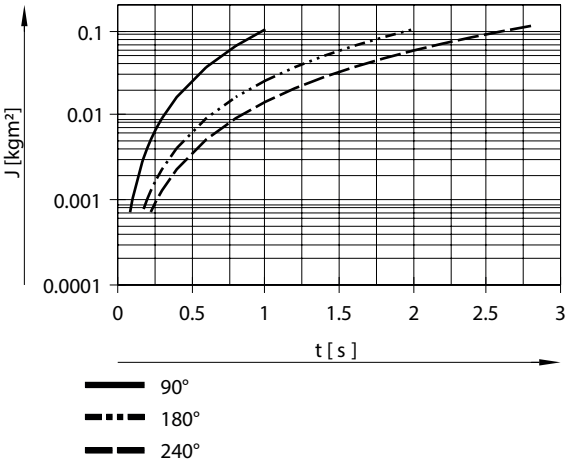

A J tömegtehetetlenségi nyomaték a t forgatási idő függvényében P1 csillapítással a következő esetekben: DSM-63

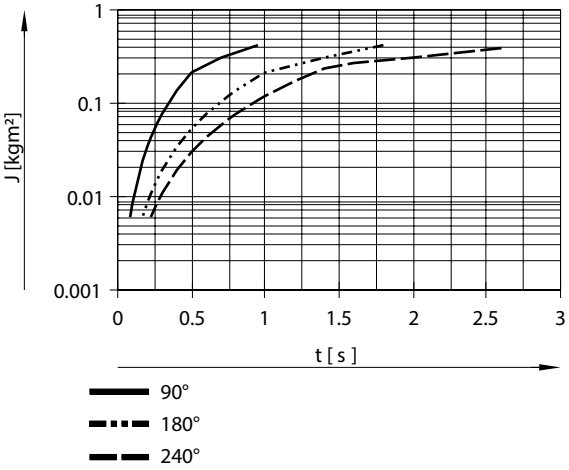

Adatlap

A J tömegtehetetlenségi nyomaték a t forgatási idő függvényében CC csillapítással a következő esetekben: DSM-12

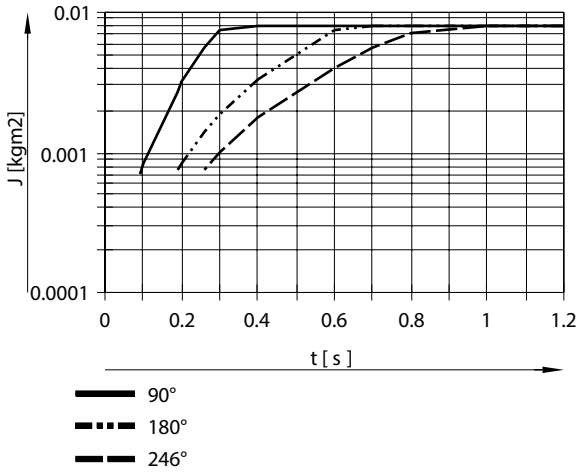

A J tömegtehetetlenségi nyomaték a t forgatási idő függvényében CC csillapítással a következő esetekben: DSM-16

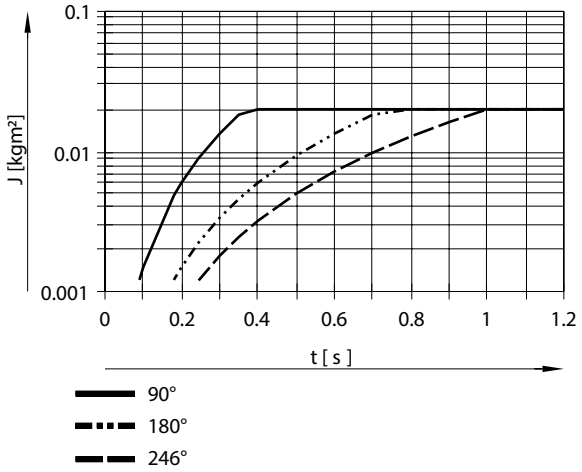

A J tömegtehetetlenségi nyomaték a t forgatási idő függvényében CC csillapítással a következő esetekben: DSM-25

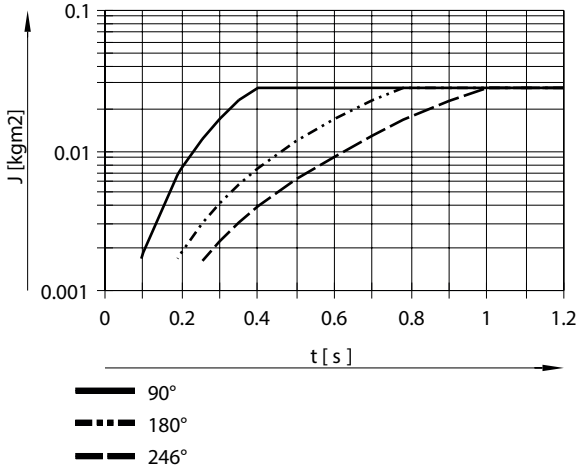

Adatlap

A J tömegtehetetlenségi nyomaték a t forgatási idő függvényében CC csillapítással a következő esetekben: DSM-32

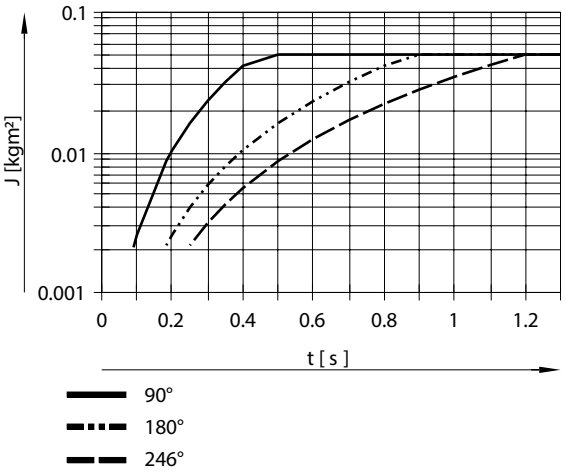

A J tömegtehetetlenségi nyomaték a t forgatási idő függvényében CC csillapítással a következő esetekben: DSM-40

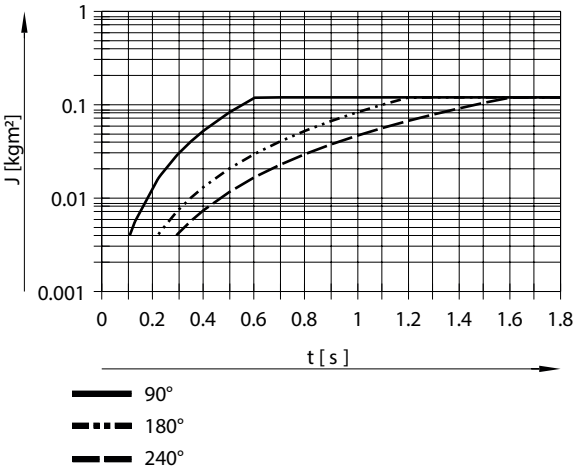

A J tömegtehetetlenségi nyomaték a t forgatási idő függvényében CC csillapítással a következő esetekben: DSM-63

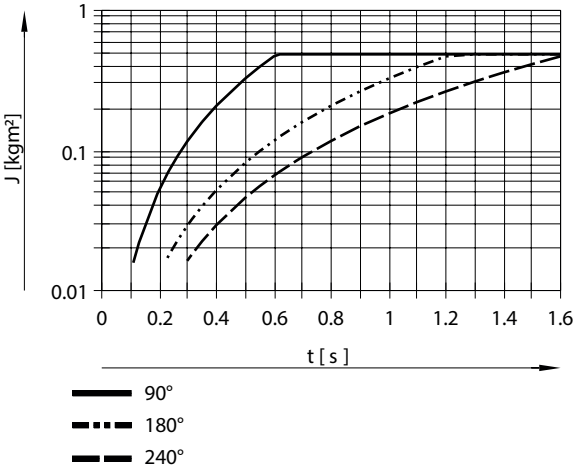

Adatlap

A lökéscsillapító csillapítási ideje

A DSM-...-CC diagramjain látható az a mozgási idő, amíg az ütközőkar el nem éri a lökéscsillapítót. A teljes elfordulási idő kiszámításához a lökéscsillapító csillapítási idejét is hozzá kell adni.

A lökéscsillapító csillapítási ideje
12/16/25-ös méretnél: 0,1 s
32-es méretnél: 0,25 s
40-es méretnél: 0,3 s
63-as méretnél: 0,4 s

Fx megengedett tengelyirányú erő

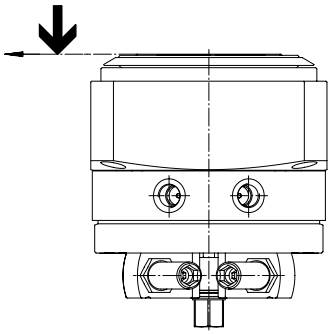

Az Fx megengedett axiális erő az l távolság függvényében a DSM-12...25-HD esetében.

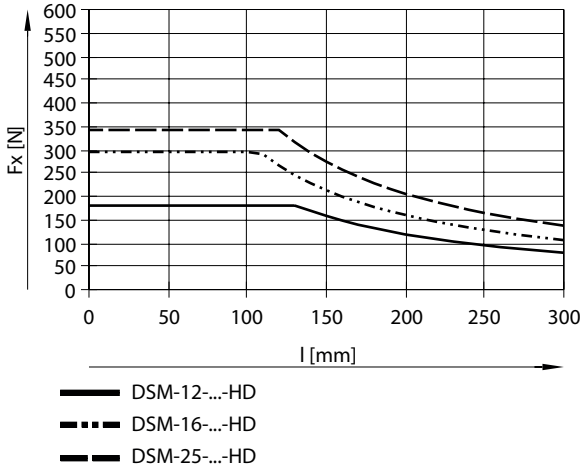

Adatlap

Az Fx megengedett axiális erő az l távolság függvényében a DSM-32...63-HD esetében.

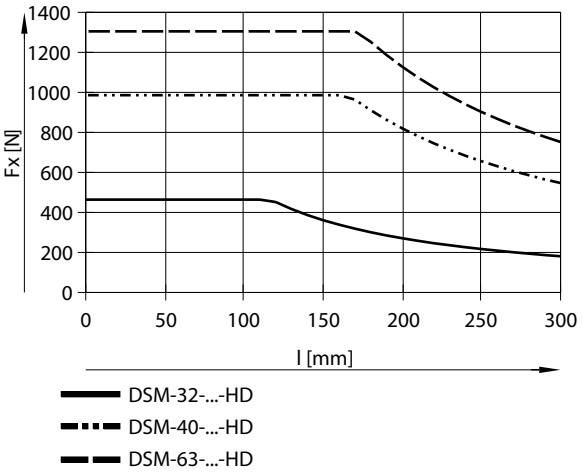

Fz megengedett radiális erő

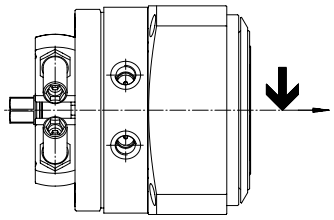

Az Fz megengedett radiális erő az l távolság függvényében a DSM-12...25-HD esetében.

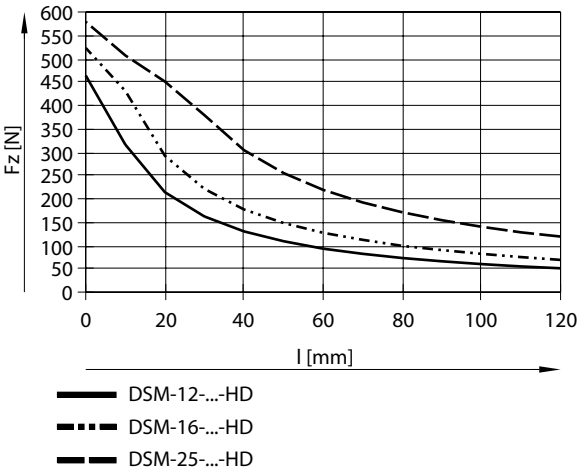

Adatlap

Az Fz megengedett radiális erő az l távolság függvényében a DSM-32...63-HD esetében.

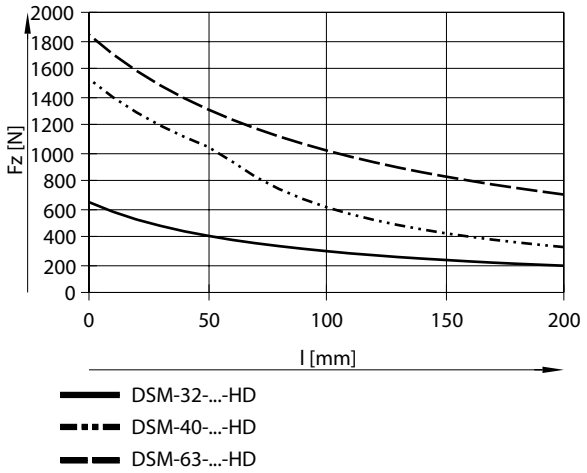

Méretek

Méretek – DSM-6 ... 10 PTO tengellyel CAD-fájlok letöltése www.festo.com

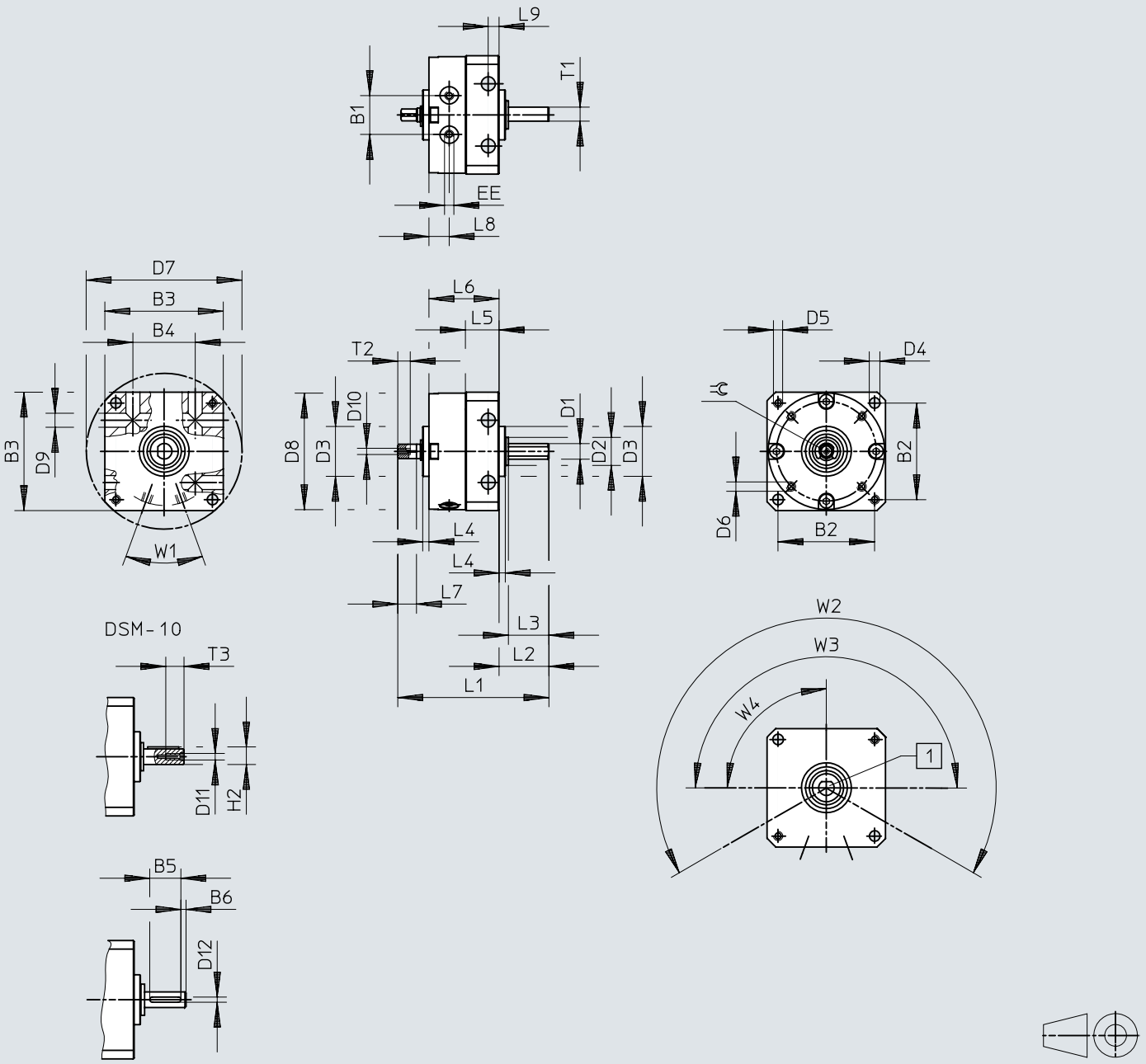

[1] Tengelycsonk

[2] A sűrített levegő csatlakozók az ábra alján találhatók.

Méretek

	B1	B2	B3	B4	B5	B6	D1 ⌀ g7	D2 ⌀	D3 ⌀ f8	D4 ⌀ H12	D5	D6	D7 ⌀ H12	D8 ⌀	D9 ⌀ H12	D10	D11	D12 h9
DSM-6	10	25	30	17	–	–	4	8	14	3,2	M3	M2	40	29,4	3,5	M2	–	–
DSM-8	12,8	31	38	20	–	–	5	9	16	3,2	M3	M2,5	50	37,4	3,5	M2	–	–
DSM-10	15,9	38	47	26	12	2	6	12	19	4,3	M4	M3	62	46,4	4,5	M2,5	M2,5	2

	EE	H2 max	L1	L2	L3	L4	L5	L6	L7	L8	L9	T1	T2 h12	T3	⊂	1)	W1	W2	W3	W4
DSM-6	M3	–	43	13	10	2	9,8	21	5	6	3	3,5	4	–	3	0/+5°	40°	240°	180°	90°
DSM-8	M3	–	50	16	13	2	11,3	23	6	6,5	3	4,5	4,3	–	3,5	0/+5°				
DSM-10	M3	6,8	61	19,6	16	2	14,3	28,4	8	7,5	4	–	5	4,5	4,5	0/+5°				

1) Elfordulási szög tolerancia

Méretek

Méretek – DSM-T-6 ... 10 - PTO-tengellyel és tandem szárnnyal CAD-fájlok letöltése www.festo.com

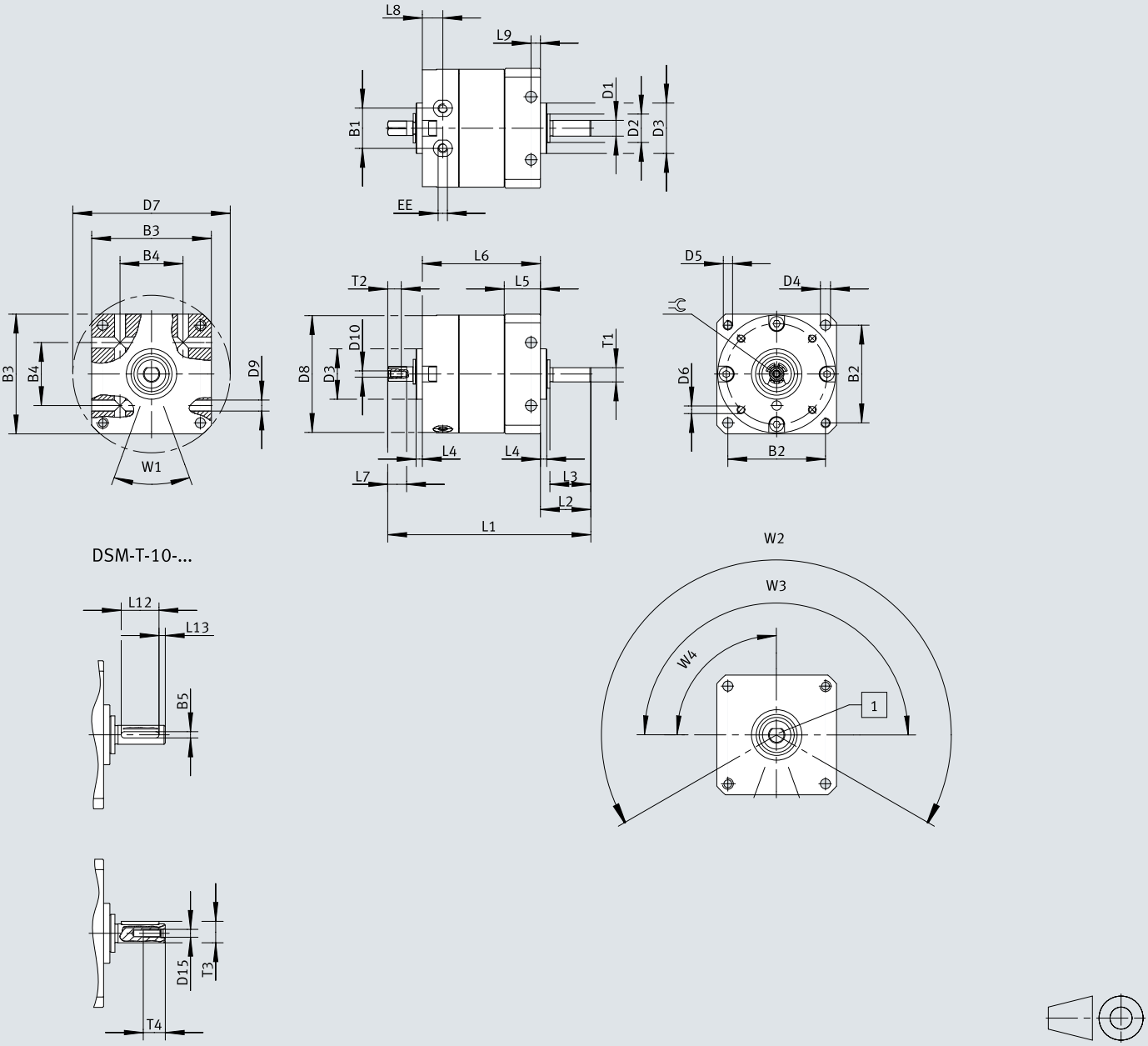

[1] Tengelycsonk

[2] A sűrített levegő csatlakozók az ábra alján találhatók.

Méretek

	B1	B2	B3	B4	B5	D1 ⌀ g7	D2 ⌀	D3 ⌀ f8	D4 ⌀ H12	D5	D6	D7 ⌀ H12	D8 ⌀	D9 ⌀ H12	D10	D15	EE
DSM-T-6	10	25	30	17	–	4	8	14	3,2	M3	M2	40	29,4	3,5	M2	–	M3
DSM-T-8	12,8	31	38	20	–	5	9	16	3,2	M3	M2,5	50	37,4	3,5	M2	–	M3
DSM-T-10	15,9	38	47	26	2	6	12	19	4,3	M4	M3	62	46,4	4,5	M2,5	M2,5	M3

	L1	L2	L3	L4	L5	L6	L7	L8	L9	L12	L13	T1	T2 h12	T3	T4	=⊂	1)	W1	W2	W3	W4
DSM-T-6	55,5	13	10	2	9,8	33,5	5	6	3	–	–	3,5	4	–	–	3	0/+5°	40°	240°	180°	90°
DSM-T-8	64,5	16	13	2	11,3	37,5	6	6,5	3	–	–	4,5	4,3	–	–	3,5	0/+5°				
DSM-T-10	79	19,6	16	2	14,3	46	8	7,5	4	12	2	–	5	6,8	7	4,5	0/+5°				

1) Elfordulási szög tolerancia

Méretek

Méretek – DSM-6 ... 10 - PTO-tengellyel, tandem szárnnyal és pozícióérzéke-léssel

CAD-fájlok letöltése www.festo.com

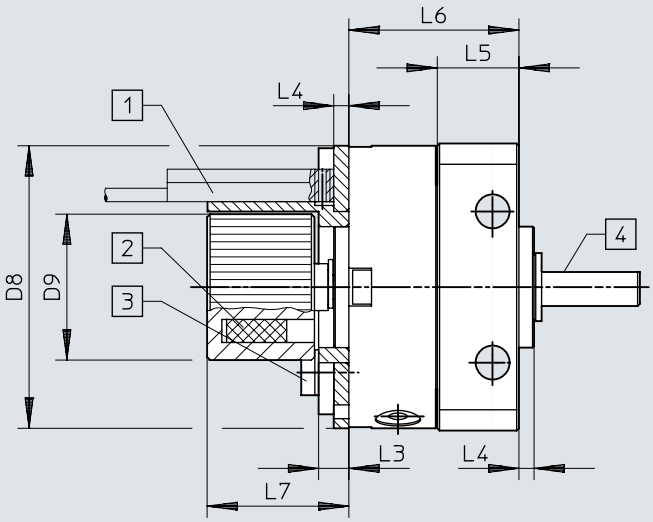

[1] A közelítéskapcsoló nem tartozik a szállítási terjedelemhez. Vegye figyelembe a közelítéskapcsoló beépítési helyét és a kábel vezetését
[2] A mágnes helyzete
[3] Az érzékelőtartó csavarjainak maximális meghúzási nyomatéka
[4] A tengelyen lévő lapos vagy csúszóék a szárnylapát modul irányába mutat

	D8 ø	D9 ø	L3	L4	L5	L6		L7	1)
						DSM-...	DSM-T-...		[Nm]
DSM-6	29,4	17,3	4	2	9,8	21	33,5	19,5	0,19
DSM-8	37,4	19,3	4	2	11,3	23	37,5	19,5	0,32
DSM-10	46,4	22,3	4	2	14,3	28	45,6	19,5	0,44

1) Meghúzási nyomaték

Méretek

Méretek – DSM-6 ... 10 - PTO tengellyel, tandem szárnnyal és állítható elfordulási szöggel

CAD-fájlok letöltése www.festo.com

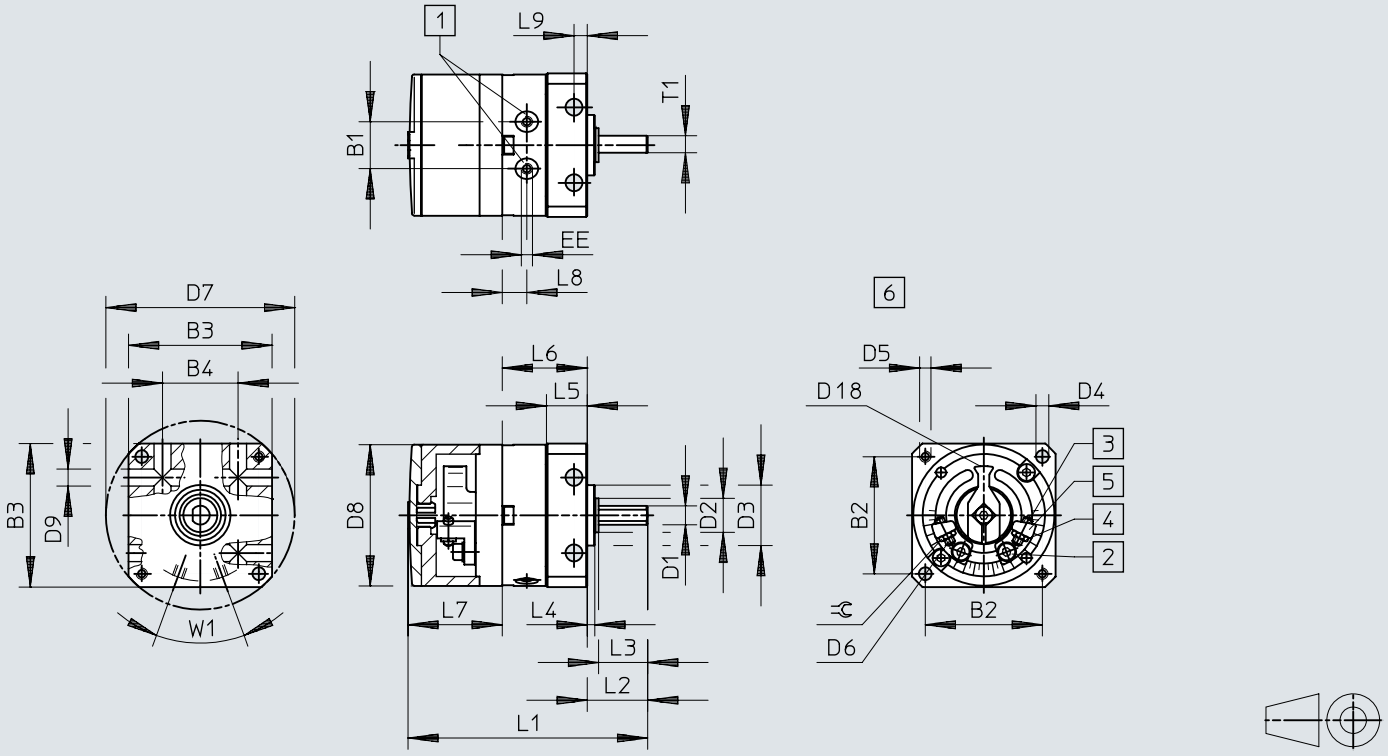

[1] Sűrítettlevegő-csatlakozások
[2] Rögzítőcsavar az ütköző rögzítéséhez
[3] Véghelyzetbeállítás
[4] Ellenanya a véghelyzet beállításához
[5] Fokozatmentesen állítható ütközők
[6] blende és burkolat nélkül

	B1	B2	B3	B4	D1 ø g7	D2 ø	D3 ø f8	D4 ø H12	D5	D6	D7 ø H12	D8 ø	D9 ø H12	D18 ø	EE
DSM-6	10	25	30	17	4	8	14	3,2	M3	M2	40	29,4	3,5	22	M3
DSM-8	12,8	31	38	20	5	9	16	3,2	M3	M2,5	50	37,4	3,5	26	M3
DSM-10	15,9	38	47	26	6	12	19	4,3	M4	M3	62	46,4	4,5	35,8	M3

	L1		L2	L3	L4	L5	L6		L7	L8	L9	T1	⊰	1)	2)
	DSM-...	DSM-T-...					DSM-...	DSM-T-...							
DSM-6	52	64,5	13	10	2	9,8	21	33,5	17,8	6	3	3,5	4	180°+5°	+1°/–5°
DSM-8	64	78,5	16	13	2	11,3	23	37,5	24,9	6,5	3	4,5	5	180°+5°	+1°/–5°
DSM-10	76	93,6	19,6	16	2	14,3	28,4	46	28,2	7,5	4	–	5,5	200°+5°	+1°/–5°

1) Max. elfordítási szög
2) Finombeállítás oldalanként

Méretek

Méretek – DSM-6... 10 - PTO tengellyel, tandem szárnnyal, állítható elfordulási szöggel és pozícióérzékeléssel

CAD-fájlok letöltése www.festo.com

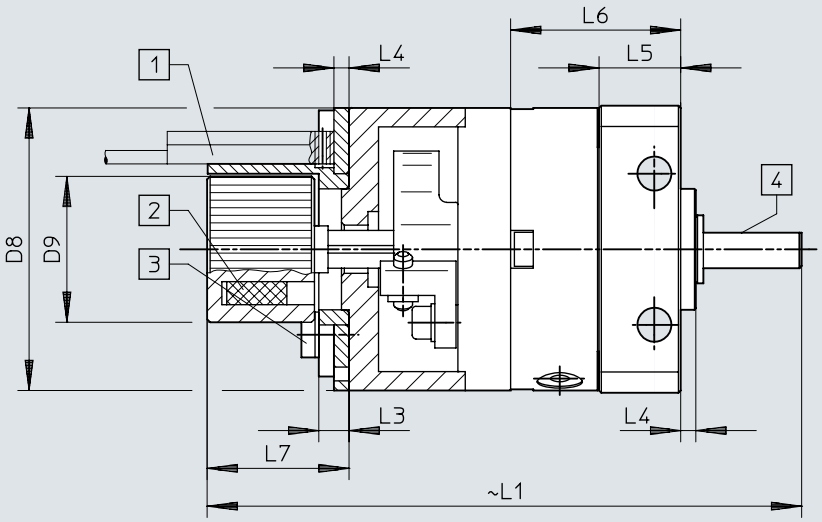

[1] Az érzékelő nem tartozik a szállítási terjedelemhez. Vegye figyelembe a közelítéskapcsoló beépítési helyét és a kábel vezetését
[2] A mágnes helyzete
[3] Az érzékelőtartó csavarjainak maximális meghúzási nyomatéka
[4] A tengelyen lévő lapos vagy csúszóék a szárnylapát modul irányába mutat

	D8 ⌀	D9	L1		L3	L4	L5	L6		L7	1)
			DSM-...	DSM-T-...				DSM-...	DSM-T-...		[Nm]
DSM-6	29,4	17,3	68,5	81	4	2	9,8	21	33,5	19,5	0,19
DSM-8	37,4	19,3	80	94,5	4	2	11,3	23	37,5	19,5	0,32
DSM-10	46,4	22,3	91,5	109,1	4	2	14,3	28,4	46	19,5	0,44

1) Meghúzási nyomaték

Méretek

Méretek – DSM-6 ... 10 PTO - karimás csappal

CAD-fájlok letöltése www.festo.com

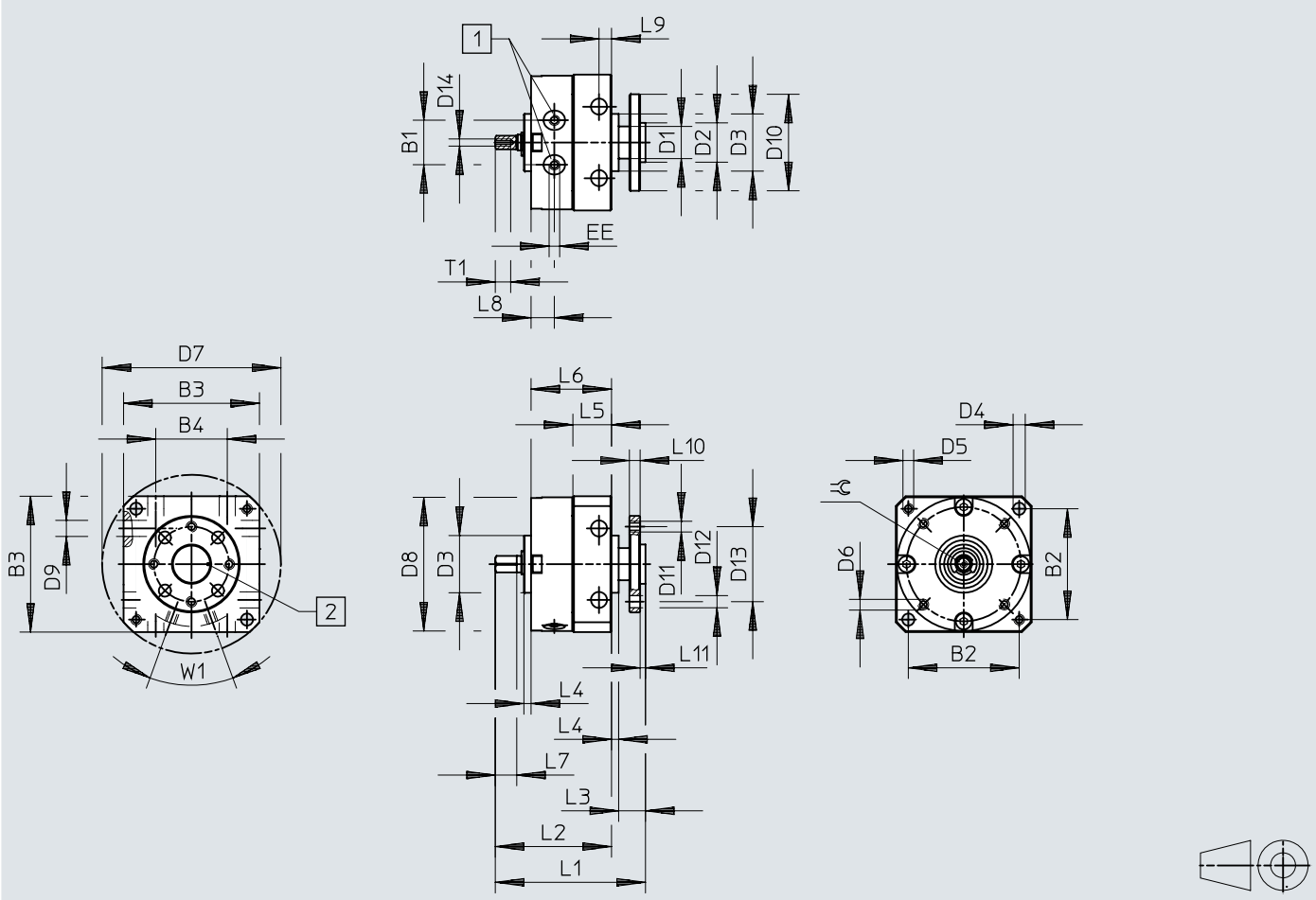

[1] Sűrítettlevegő-csatlakozások

[2] A jelölés megfelel a szárnylapát helyzetének

	B1	B2	B3	B4	D1 ø	D2 ø g7	D3 ø f8	D4 ø	D5	D6	D7 ø H12	D8 ø	D9 ø H12	D10 ø	D11	D12 ø H13
DSM-6	10	25	30	17	8	8	14	3,2	M3	M2	40	29,4	3,5	23	M3	3,4
DSM-8	12,8	31	38	20	9	11	16	3,2	M3	M2,5	50	37,4	3,5	27	M3	3,4
DSM-10	15,9	38	47	26	10	11	19	4,3	M4	M3	62	46,4	4,5	30	M3	3,4

	D13 ø	D14	EE	L1	L2	L3	L4	L5	L6	L7	L8	L9	L10	L11	T1	⌯	1)
DSM-6	16	M2	M3	39,5	30	7,5	2	9,8	21	5	6	3	3	1,5	4	3	0/+5°
DSM-8	21	M2	M3	43,5	34	7,5	2	11,3	23	6	6,5	3	3	1,5	4,3	3,5	0/+5°
DSM-10	21	M2,5	M3	53	41,4	9,6	2	14,3	28,4	8	7,5	4	3	1,6	5	4,5	0/+5°

1) Elfordulási szög tolerancia

Méretek

Méretek – DSM-T-6 ... 10 - karimás csappal és tandem szárnnyal

CAD-fájlok letöltése www.festo.com

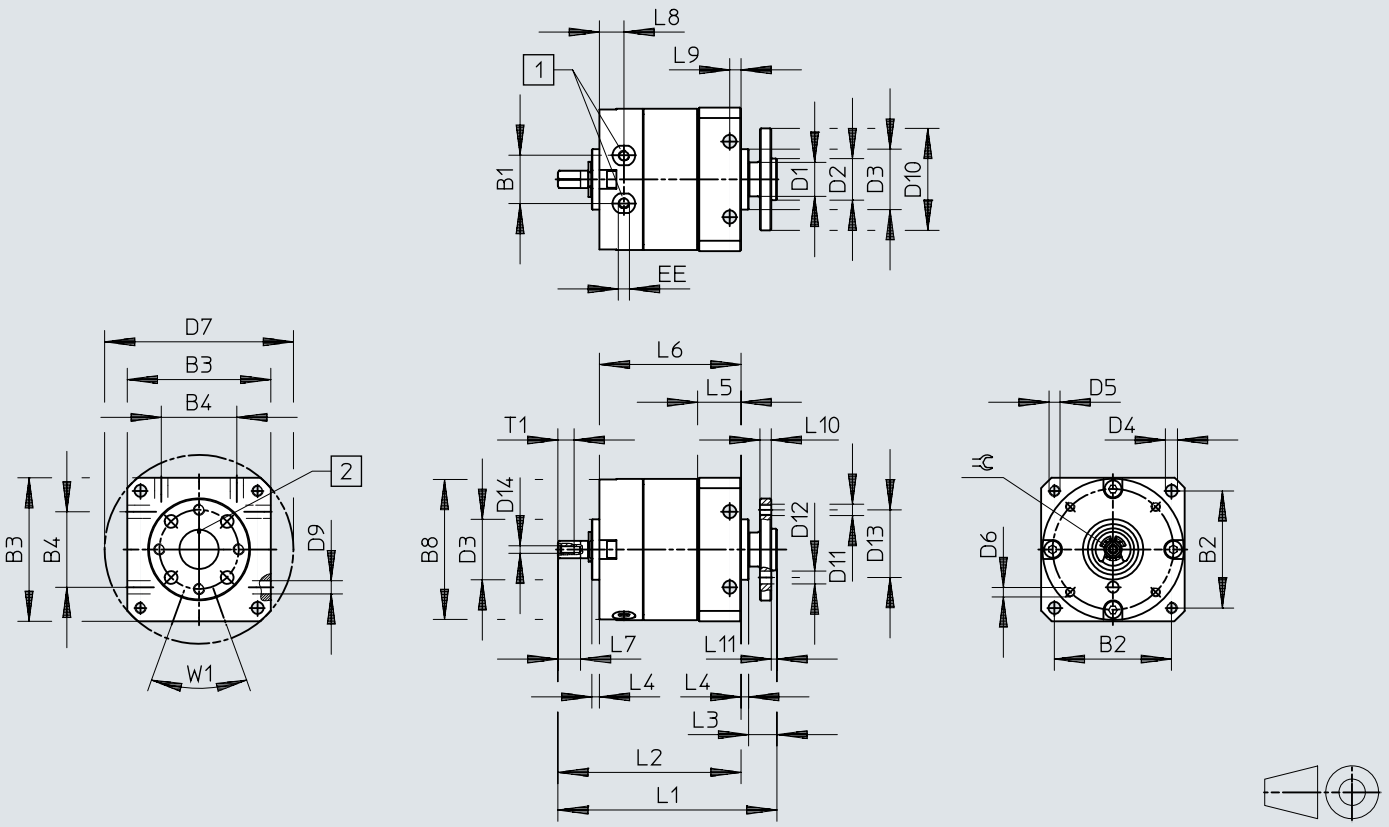

[1] Sűrítettlevegő-csatlakozások

[2] A jelölés megfelel a szárnylapát helyzetének

	B1	B2	B3	B4	D1 ø	D2 ø g7	D3 ø f8	D4 ø	D5	D6	D7 ø H12	D8 ø	D9 ø H12	D10 ø	D11	D12 ø H13
DSM-6	10	25	30	17	8	8	14	3,2	M3	M2	40	29,4	3,5	23	M3	3,4
DSM-8	12,8	31	38	20	9	11	16	3,2	M3	M2,5	50	37,4	3,5	27	M3	3,4
DSM-10	15,9	38	47	26	10	11	19	4,3	M4	M3	62	46,4	4,5	30	M3	3,4

	D13 ø	D14	EE	L1	L2	L3	L4	L5	L6	L7	L8	L9	L10	L11	T1	⊂	1)
DSM-6	M2	M3	52	42,5	7,5	2	9,8	33,5	5	6	3	3	1,5	4	3	3	0/+5°
DSM-8	M2	M3	58	48,5	7,5	2	11,3	37,5	6	6,5	3	3	1,5	4,3	3,5	3,5	0/+5°
DSM-10	M2,5	M3	71	59,4	9,6	2	14,3	46	8	7,5	4	3	1,6	5	4,5	4,5	0/+5°

1) Elfordulási szög tolerancia

Méretek

Méretek – DSM-6 ... 10 - karimás csappal, tandem szárnnyal és pozícióérzé-keléssel

CAD-fájlok letöltése www.festo.com

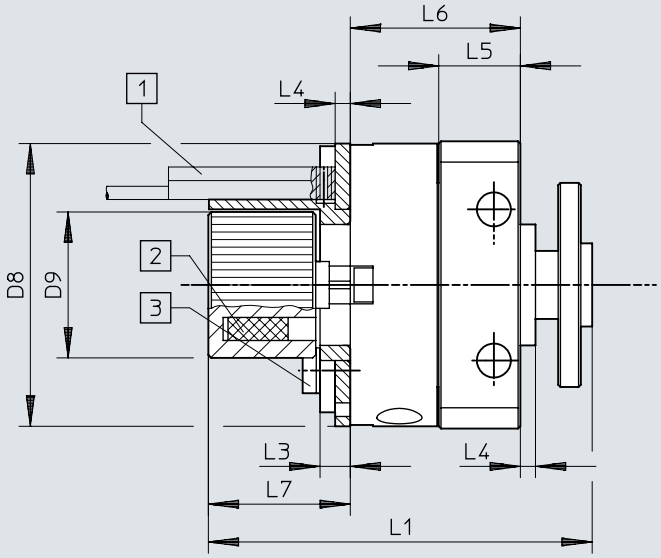

[1] A közelítéskapcsoló nem tartozik a szállítási terjedelemhez. Vegye figyelembe a közelítéskapcsoló beépítési helyét és a kábel vezetését
[2] A mágnes helyzete
[3] Az érzékelőtartó csavarjainak maximális meghúzási nyomatéka

	D8 ⌀	D9 ⌀	L1		L3	L4	L5	L6		L7	1)
			DSM-...	DSM-T-...				DSM-...	DSM-T-...		[Nm]
DSM-6	29,4	17,3	50	62,5	4	2	9,8	21	33,5	19,5	0,19
DSM-8	37,4	19,3	52	66,5	4	2	11,3	23	37,5	19,5	0,32
DSM-10	46,4	22,3	59,5	77,1	4	2	14,3	28,4	46	19,5	0,44

1) Meghúzási nyomaték

Méretek

Méretek – DSM-6 ... 10 - karimás csappal, tandem szárnnyal és állítható elfordulási szöggel

CAD-fájlok letöltése www.festo.com

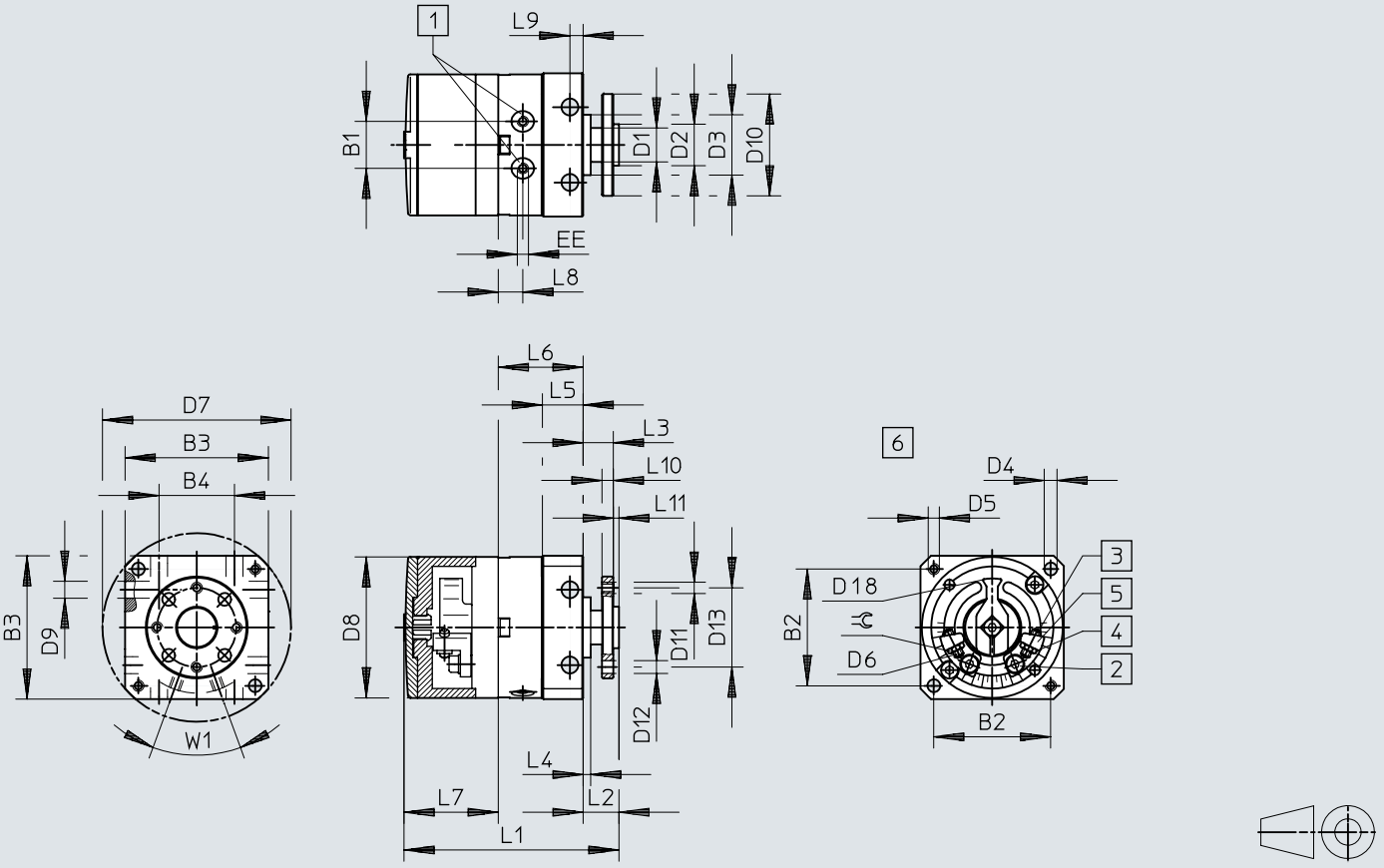

[1] Sűrítettlevegő-csatlakozások
[2] Rögzítőcsavar az ütköző rögzítéséhez
[3] Véghelyzetbeállítás
[4] Ellenanya a véghelyzet beállításához
[5] Fokozatmentesen állítható ütközők
[6] blende és burkolat nélkül

	B1	B2	B3	B4	D1 ø	D2 ø g7	D3 ø f8	D4 ø H12	D5	D6	D7 ø H12	D8 ø	D9 ø H12	D10 ø	D11	D12 ø H13	D13 ø	D18 ø
DSM-6	10	25	30	17	8	8	14	3,2	M3	M2	40	29,4	3,5	23	M3	3,4	16	22
DSM-8	12,8	31	38	20	9	11	16	3,2	M3	M2,5	50	37,4	3,5	27	M3	3,4	21	26
DSM-10	15,9	38	47	26	10	11	19	4,3	M4	M3	62	46,4	4,5	30	M3	3,4	21	35,8

	EE	L1		L2	L3	L4	L5	L6		L7	L8	L9	L10	L11	∢	1)	2)
		DSM-...	DSM-T-...					DSM-...	DSM-T-...								
DSM-6	M3	48	60,5	9,5	8	2	9,8	21	33,5	17,8	6	3	3	1,5	4	180° +5°	+1°/–5°
DSM-8	M3	58	72,5	9,5	8	2	11,3	23	37,5	24,9	6,5	3	3	1,5	5	180° +5°	+1°/–5°
DSM-10	M3	68	85,6	11,6	10	2	14,3	28,4	46	28,2	7,5	4	3	1,6	5,5	200° +5°	+1°/–5°

1) Max. elfordítási szög
2) Finombeállítás oldalanként

Méretek

Méretek – DSM-6... 10 - Karimás csap, tandem szárnnyal, állítható elfordulási szöggel és pozícióérzékeléssel

CAD-fájlok letöltése www.festo.com

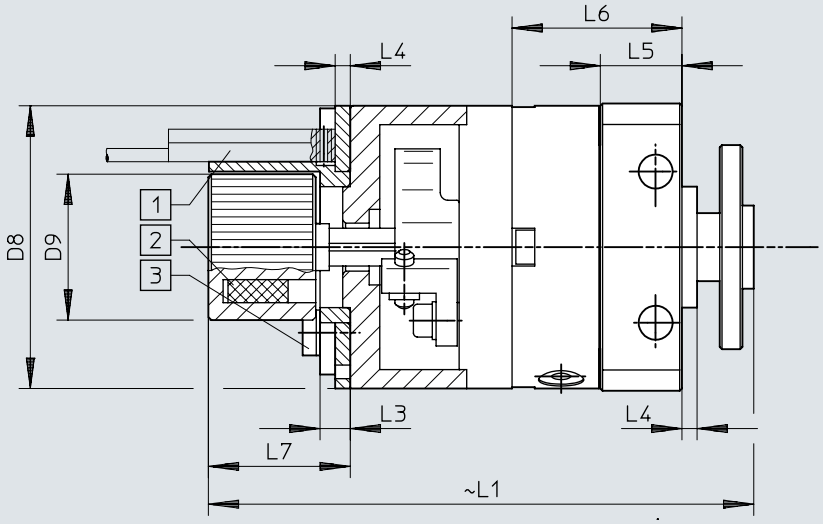

[1] A közelítéskapcsoló nem tartozik a szállítási terjedelemhez. Vegye figyelembe a közelítéskapcsoló beépítési helyét és a kábel vezetését
[2] A mágnes helyzete
[3] Az érzékelőtartó csavarjainak maximális meghúzási nyomatéka

	D8 ⌀	D9 ⌀	L1		L3	L4	L5	L6		L7	1)
			DSM-...	DSM-T-...				DSM-...	DSM-T-...		[Nm]
DSM-6	29,4	17,3	65	77,5	4	2	9,8	21	33,5	19,5	0,19
DSM-8	37,4	19,3	73,5	88	4	2	11,3	23	37,5	19,5	0,32
DSM-10	46,4	22,3	83	100,6	4	2	14,3	28,4	46	19,5	0,44

1) Meghúzási nyomaték

Méretek

Méretek – DSM-12 ... 63 PTO tengellyel

CAD-fájlok letöltése www.festo.com

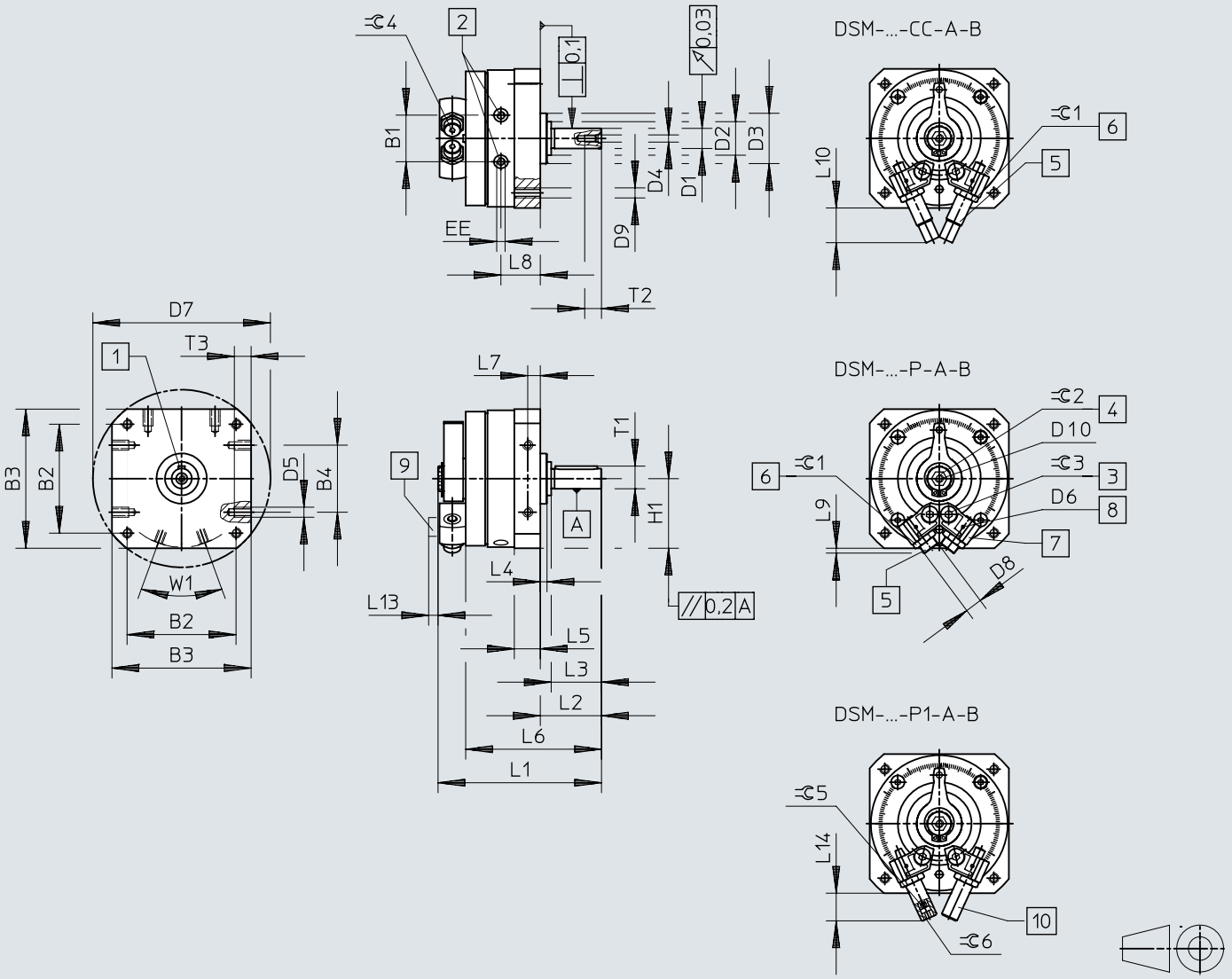

[1] A csúszóék helyzete 0°-nál
[2] Sűrítettlevegő-csatlakozások
[3] Rögzítőcsavar az ütköző rögzítéséhez
[4] Kézi működtetés (belső hatlapfej). A belső hatlapfej pozíciója nincs meghatározva.
[5] Véghelyzetbeállítás
[6] Ellenanya a véghelyzet beállításához
[7] Fokozatmentesen állítható ütközők
[8] Rögzítőmenet érzékelőtartóhoz
[9] Érzékelőtartó
[10] Véghelyzetbeállítás

Méretek

	B1 ±0,5	B2	B3	B4	D1 ⌀ g7	D2 ⌀	D3 ⌀ f8	D4	D5	D6
DSM-B-12	19,8	48±0,3	59±0,3	30±0,2	8	15±0,2	24	M3	M4	M2
DSM-B-16	23,5	57±0,3	70±0,3	40±0,2	10	18-0,3	28	M3	M5	M2
DSM-B-25	28	65±0,3	83±0,3	40±0,2	12	20-0,3	30	M4	M6	M2
DSM-B-32	35,5	85±0,3	105±0,3	60±0,3	16	27-0,4	42	M5	M8	M2
DSM-B-40	43,8	105±0,3	130±0,5	80±0,3	20	36-0,4	52	M6	M10	M2
DSM-B-63	50,3	125±0,5	152+0,2	80±0,3	25	40±0,3	70	M10	M10	M3

	D7 ⌀	D8	D9	D10	EE	H1 ±0,2	L1	L2 +0,6 −0,7	L3
DSM-B-12	78±0,3	M8x1	M4	M4	M5	29,5	68,3±0,3	24,5	20±0,2
DSM-B-16	91±0,3	M10x1	M5	M5	M5	35	82,7±1	28	23±0,2
DSM-B-25	106±0,3	M10x1	M6	M5	M5	41,5	97,5±0,5	36,5	30±0,2
DSM-B-32	135±0,3	M12x1	M8	M5	G1/8	52,5	127,1±0,5	51	40±0,2
DSM-B-40	168±0,5	M16x1	M10	M6	G1/8	65	155,5±0,6	62	50±0,3
DSM-B-63	200±0,5	M22x1,5	M12	M6	G1/4	76	197+0,4/−0,55	75,5	60±0,3

	L4 ±0,4	L5	L6	L7	L8	L9	L10	L13	L14 max.
DSM-B-12	3	10,3+0,2/−0,3	55,5±0,8	5±0,1	16,5	3	22,7	6,5	21,2
DSM-B-16	2,6	13+0,2/−0,4	67,1±0,9	6,5±0,2	20,2	7,2	26,1	6,5	22
DSM-B-25	4	15,2+0,2/−0,4	81±1	7,5±0,2	23,5	2,9	20,7	6,5	17
DSM-B-32	8	19,2+0,2/−0,4	107±1,1	9,5±0,2	30,5	3,8	29,1	6,5	23
DSM-B-40	8	23,7+0,2/−0,4	131±1,2	12±0,2	36	3,4	43,5	6,5	36,5
DSM-B-63	10,5	28,5+0,3/−0,5	159,5±1,2	14±0,2	45	10	72,5	4,5	–

	T1 max.	T2 +2	T3 +0,2	⌯ 1	⌯ 2	⌯ 3	⌯ 4	⌯ 5	⌯ 6	1)
DSM-B-12	8,8	9	8	10	6	2,5	2,5	2,5	2,5	A2x2x16
DSM-B-16	11,2	9	8	13	8	3	3	3	5	A3x3x18
DSM-B-25	13,5	10	10	13	8	4	3	3	6	A4x4x25
DSM-B-32	18	12,5	12	15	10	5	4	4	8	A5x5x36
DSM-B-40	22,5	16	15	19	10	6	5	5	10	A6x6x45
DSM-B-63	28	22	16	27	10	8	5	–	–	A8x7x50

1) A DIN 6885 szerinti csúszóéket a szállítási terjedelem tartalmazza

Méretek

Méretek – DSM-12 ... 63 PTO - karimás csappal

CAD-fájlok letöltése www.festo.com

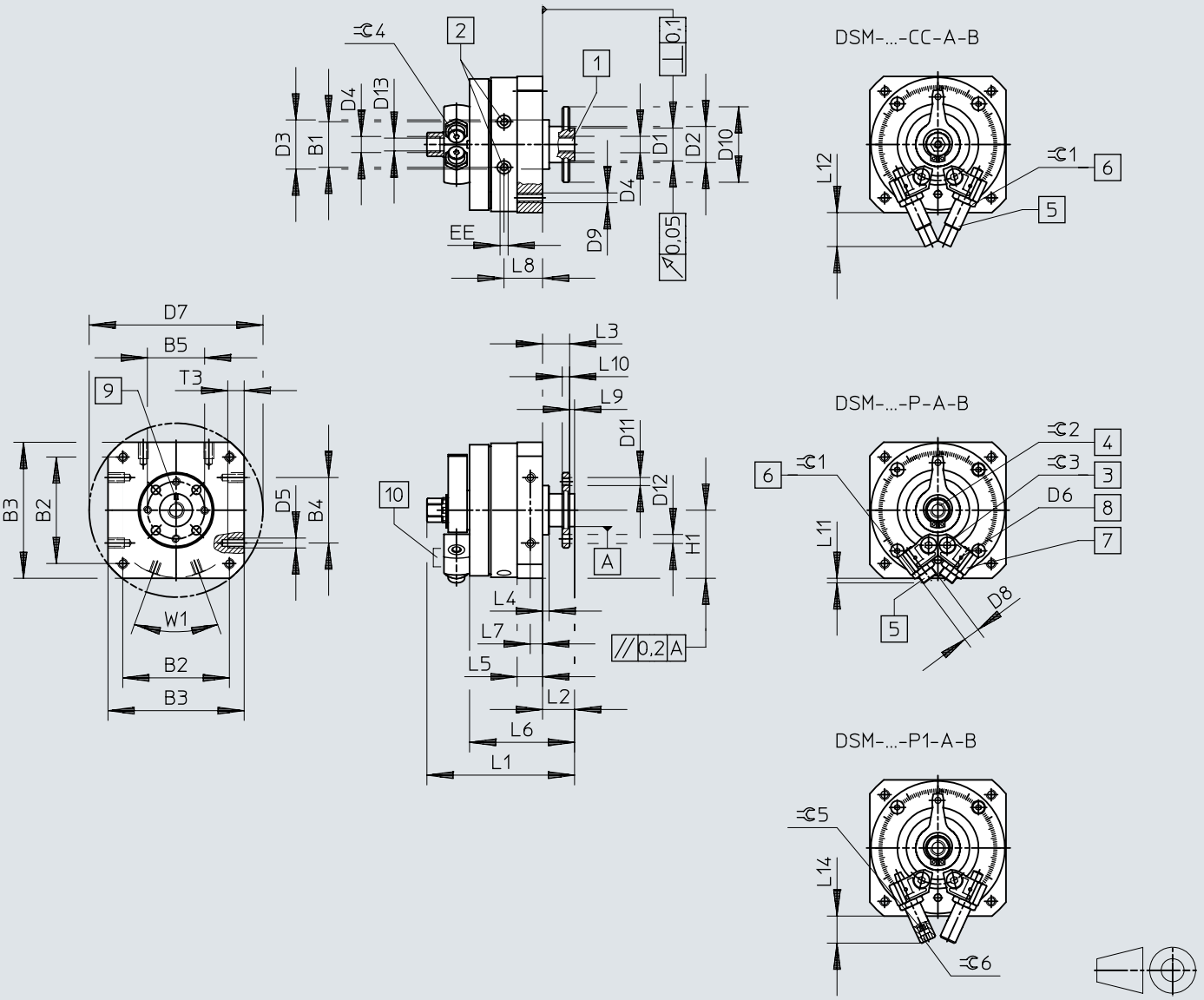

[1] Karimás csap átmenő furattal
[2] Sűrítettlevegő-csatlakozások
[3] Rögzítőcsavar az ütköző rögzítéséhez
[4] Kézi működtetés (külső hatlapfej). A külső hatlapfej pozíciója nincs meghatározva.
[5] Véghelyzetbeállítás
[6] Ellenanya a véghelyzet beállításához
[7] Fokozatmentesen állítható ütközők
[8] Rögzítőmenet érzékelőtartóhoz
[9] A jelölés helyzete megfelel az ütköző helyzetének
[10] Érzékelőtartó

Méretek

	B1 ±0,5	B2	B3	B4	B5	D1 ⌀ f8	D2 ⌀	D3 ⌀ f8	D4	D5
DSM-B-12	19,8	48±0,3	59±0,3	30±0,2	25	14	15±0,2	24	M5	M4
DSM-B-16	23,5	57±0,3	70±0,3	40±0,2	28	16	$18_{-0,3}$	28	M5	M5
DSM-B-25	28	65±0,3	83±0,3	40±0,2	35	20	$20_{-0,3}$	30	G1/8	M6
DSM-B-32	35,5	85±0,3	105±0,3	60±0,3	45	28	$27_{-0,4}$	42	G1/8	M8
DSM-B-40	43,8	105±0,3	130±0,5	80±0,3	54	36	$36_{-0,4}$	52	G1/4	M10
DSM-B-63	50,3	125±0,5	152+0,2	80±0,3	64	38	40±0,3	70	G1/4	M10

	D6	D7 ⌀	D8	D9	D10 ⌀	D11	D12 H13	D13	EE	H1 ±0,2
DSM-B-12	M2	78±0,3	M8x1	M4	33	M3	3,4	4,2	M5	29,5
DSM-B-16	M2	91±0,3	M10x1	M5	38	M4	4,5	4,2	M5	35
DSM-B-25	M2	106±0,3	M10x1	M6	46	M5	5,5	8,6	M5	41,5
DSM-B-32	M2	135±0,3	M12x1	M8	60	M6	6,5	8,6	G1/8	52,5
DSM-B-40	M2	168±0,5	M16x1	M10	70	M8	9	11,5	G1/8	65
DSM-B-63	M3	200±0,5	M22x1,5	M12	88	M8	12	11,5	G1/4	76

	L1	L2 +0,5 −0,85	L3 +0,5 −0,62	L4 ±0,4	L5	L6 ±1	L7	L8	L9 −0,2	L10
DSM-B-12	67,3+0,4/−0,65	13	11	3	10,3+0,2/−0,3	44	5±0,1	16,5	2	3±0,1
DSM-B-16	79+0,4/−0,65	15	13	2,6	13+0,2/−0,4	54,1	6,5±0,2	20,2	2	4±0,1
DSM-B-25	90+0,4/−0,65	19,5	16,5	4	15,2+0,2/−0,4	64	7,5±0,2	23,5	3	4,5±0,1
DSM-B-32	115,8+0,4/−0,65	27	23	8	19,2+0,2/−0,4	83	9,5±0,2	30,5	4	6±0,1
DSM-B-40	143,8+0,4/−0,7	33	28	8	23,7+0,2/−0,4	102	12±0,2	36	5	7,5±0,1
DSM-B-63	177,4+0,2/−0,55	37,5	31,5	10,5	28,5+0,3/−0,5	121,5	14±0,2	45	6	9±0,2

	L11	L12	L14 max.	T3 +0,2	⌯ 1	⌯ 2	⌯ 3	⌯ 4	⌯ 5	⌯ 6
DSM-B-12	3	22,7	21,2	8	10	8	2,5	2,5	2,5	2,5
DSM-B-16	7,2	26,1	22	8	13	11	3	3	3	5
DSM-B-25	2,9	20,7	17	10	13	13	4	3	3	6
DSM-B-32	3,8	29,1	23	12	15	13	5	4	4	8
DSM-B-40	3,4	43,5	36,5	15	19	19	6	5	5	10
DSM-B-63	10	72,5	–	16	27	22	8	5	–	–

Méretek

Méretek – DSM-T-12 ... 63 - PTO-tengellyel és tandem szárnnyal

CAD-fájlok letöltése www.festo.com

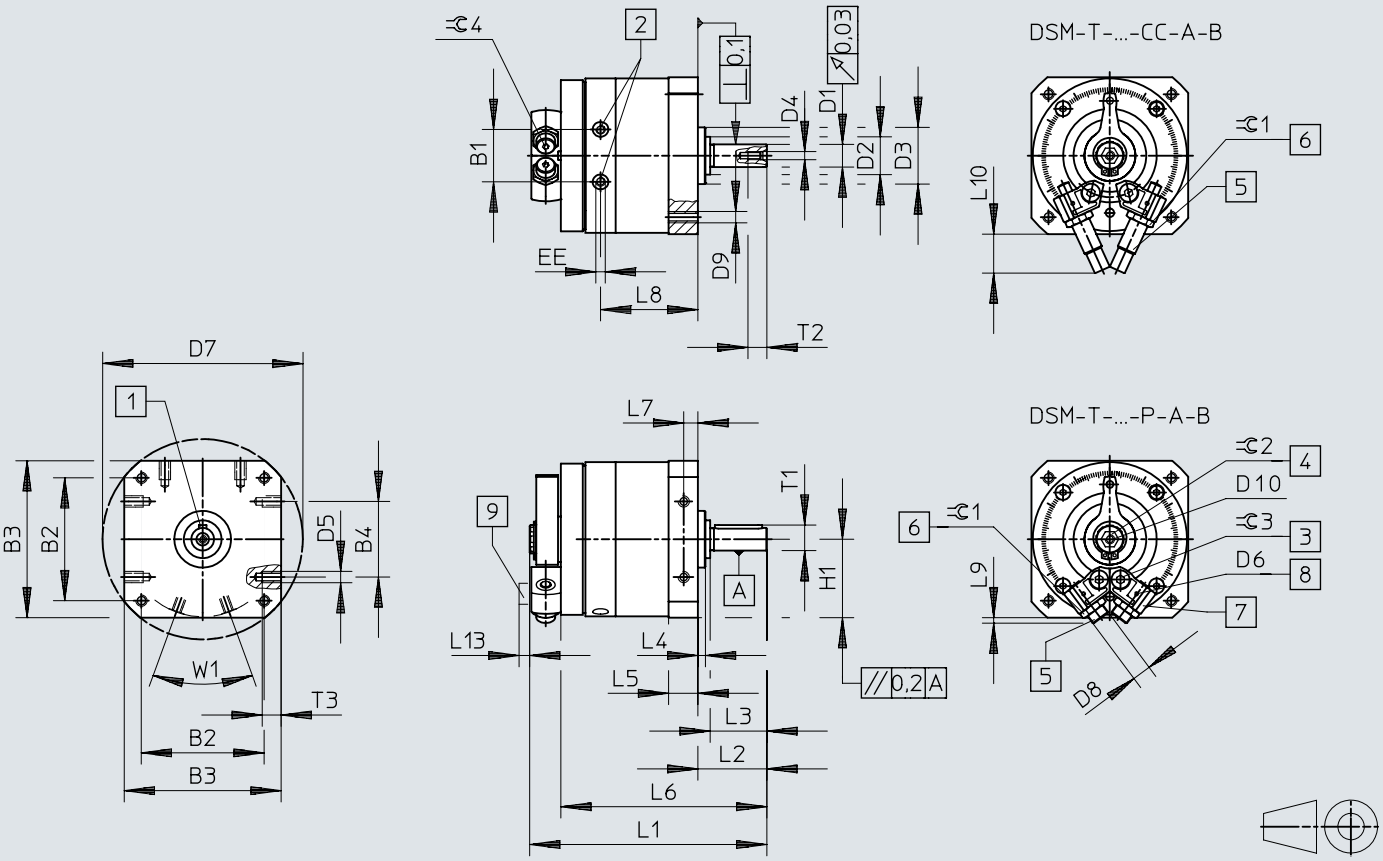

[1] A csúszóék helyzete 0°-nál
[2] Sűrítettlevegő-csatlakozások
[3] Rögzítőcsavar az ütköző rögzítéséhez
[4] Kézi működtetés (belső hatlapfej). A belső hatlapfej pozíciója nincs meghatározva.
[5] Véghelyzetbeállítás
[6] Ellenanya a véghelyzet beállításához
[7] Fokozatmentesen állítható ütközők
[8] Rögzítőmenet érzékelőtartóhoz
[9] Érzékelőtartó

Méretek

	B1 ±0,5	B2	B3	B4	D1 ⌀ g7	D2 ⌀	D3 ⌀ f8	D4	D5
DSM-B-12	19,8	48±0,3	59±0,3	30±0,2	8	15±0,2	24	M3	M4
DSM-B-16	23,5	57±0,3	70±0,3	40±0,2	10	18-0,3	28	M3	M5
DSM-B-25	28	65±0,3	83±0,3	40±0,2	12	20-0,3	30	M4	M6
DSM-B-32	35,5	85±0,3	105±0,3	60±0,3	16	27-0,4	42	M5	M8
DSM-B-40	43,8	105±0,3	130±0,5	80±0,3	20	36-0,4	52	M6	M10
DSM-B-63	50,3	125±0,5	152+0,2	80±0,3	25	40±0,3	70	M10	M10

	D6	D7 ⌀	D8	D9	D10	EE	H1 ±0,2	L1	L2 +0,6 −0,7
DSM-B-12	M2	78±0,3	M8x1	M4	M4	M5	29,5	87,3±0,3	24,5
DSM-B-16	M2	91±0,3	M10x1	M5	M5	M5	35	106,6±1	28
DSM-B-25	M2	106±0,3	M10x1	M6	M5	M5	41,5	125,5±0,5	36,5
DSM-B-32	M2	135±0,3	M12x1	M8	M5	G1/8	52,5	164±0,5	51
DSM-B-40	M2	168±0,5	M16x1	M10	M6	G1/8	65	200,5±0,6	62
DSM-B-63	M3	200±0,5	M22x1,5	M12	M6	G1/4	76	254,4+0,4/−0,55	75,5

	L3	L4 ±0,4	L5	L6	L7	L8	L9	L10	L13
DSM-B-12	20±0,2	3	10,3+0,2/−0,3	74,5±0,8	5±0,1	35,5	3	22,7	6,5
DSM-B-16	23±0,2	2,6	13+0,2/−0,4	91±0,9	6,5±0,2	44,1	7,2	26,1	6,5
DSM-B-25	30±0,2	4	15,2+0,2/−0,4	109±1	7,5±0,2	51,5	2,9	20,7	6,5
DSM-B-32	40±0,2	8	19,2+0,2/−0,4	144±1,1	9,5±0,2	67,4	3,8	29,1	6,5
DSM-B-40	50±0,3	8	23,7+0,2/−0,4	176±1,2	12±0,2	81	3,4	43,5	6,5
DSM-B-63	60±0,3	10,5	28,5+0,3/−0,5	216,5±1,2	14±0,2	99	10	72,5	4,5

	T1 max.	T2 +2	T3 +0,2	⊂ 1	⊂ 2	⊂ 3	⊂ 4	1)
DSM-B-12	8,8	9	8	10	6	2,5	2,5	A2x2x16
DSM-B-16	11,2	9	8	13	8	3	3	A3x3x18
DSM-B-25	13,5	10	10	13	8	4	3	A4x4x25
DSM-B-32	18	12,5	12	15	10	5	4	A5x5x36
DSM-B-40	22,5	16	15	19	10	6	5	A6x6x45
DSM-B-63	28	22	16	27	10	8	5	A8x7x50

1) A csúszóék a szállítási terjedelem részét képezi.

Méretek

Méretek – DSM-T-12 ... 63 - karimás csappal és tandem szárnnyal

CAD-fájlok letöltése www.festo.com

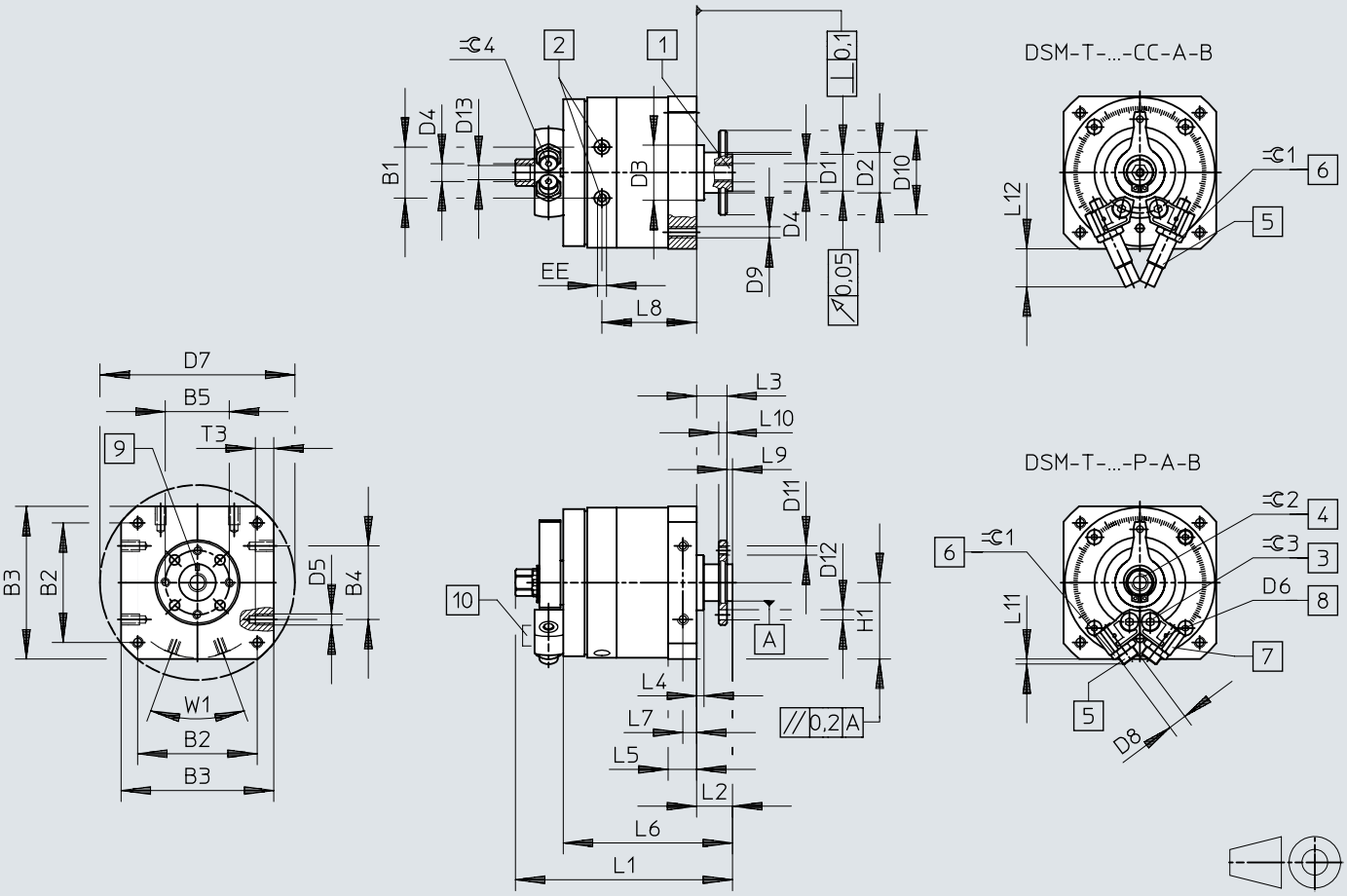

[1] Karimás csap átmenő furattal
[2] Sűrítettlevegő-csatlakozások
[3] Rögzítőcsavar az ütköző rögzítéséhez
[4] Kézi működtetés (külső hatlapfej). A külső hatlapfej pozíciója nincs meghatározva.
[5] Véghelyzetbeállítás
[6] Ellenanya a véghelyzet beállításához
[7] Fokozatmentesen állítható ütközők
[8] Rögzítőmenet érzékelőtartóhoz
[9] A jelölés helyzete megfelel az ütköző helyzetének
[10] Érzékelőtartó

Méretek

	B1 ±0,5	B2	B3	B4	B5	D1 ⌀ f8	D2 ⌀	D3 ⌀ f8	D4
DSM-B-12	19,8	48±0,3	59±0,3	30±0,2	25	14	15±0,2	24	M5
DSM-B-16	23,5	57±0,3	70±0,3	40±0,2	28	16	18–0,3	28	M5
DSM-B-25	28	65±0,3	83±0,3	40±0,2	35	20	20–0,3	30	G1/8
DSM-B-32	35,5	85±0,3	105±0,3	60±0,3	45	28	27–0,4	42	G1/8
DSM-B-40	43,8	105±0,3	130±0,5	80±0,3	54	36	36–0,4	52	G1/4
DSM-B-63	50,3	125±0,5	152+0,2	80±0,3	64	38	40±0,3	70	G1/4

	D5	D6	D7 ⌀	D8	D9	D10 ⌀	D11	D12 H13	D13
DSM-B-12	M4	M2	78±0,3	M8x1	M4	33	M3	3,4	4,2
DSM-B-16	M5	M2	91±0,3	M10x1	M5	38	M4	4,5	4,2
DSM-B-25	M6	M2	106±0,3	M10x1	M6	46	M5	5,5	8,6
DSM-B-32	M8	M2	135±0,3	M12x1	M8	60	M6	6,5	8,6
DSM-B-40	M10	M2	168±0,5	M16x1	M10	70	M8	9	11,5
DSM-B-63	M10	M3	200±0,5	M22x1,5	M12	88	M8	12	11,5

	EE	H1 ±0,2	L1	L2 +0,5 –0,85	L3 +0,5 –0,62	L4 ±0,4	L5	L6 ±1	L7
DSM-B-12	M5	29,5	86,3+0,4/–0,65	13	11	3	10,3+0,2/–0,3	63	5±0,1
DSM-B-16	M5	35	103+0,4/–0,65	15	13	2,6	13+0,2/–0,4	78	6,5±0,2
DSM-B-25	M5	41,5	118+0,4/–0,65	19,5	16,5	4	15,2+0,2/–0,4	92	7,5±0,2
DSM-B-32	G1/8	52,5	152,8+0,4/–0,65	27	23	8	19,2+0,2/–0,4	120	9,5±0,2
DSM-B-40	G1/8	65	188,8+0,4/–0,7	33	28	8	23,7+0,2/–0,4	147	12±0,2
DSM-B-63	G1/4	76	234,4+0,2/–0,55	37,5	31,5	10,5	28,5+0,3/–0,5	178,5	14±0,2

	L8	L9 –0,2	L10	L11	L12	T3 +0,2	⌯ 1	⌯ 2	⌯ 3	⌯ 4
DSM-B-12	35,5	2	3±0,1	3	22,7	8	10	8	2,5	2,5
DSM-B-16	44,1	2	4±0,1	7,2	26,1	8	13	11	3	3
DSM-B-25	51,5	3	4,5±0,1	2,9	20,7	10	13	13	4	3
DSM-B-32	67,4	4	6±0,1	3,8	29,1	12	15	13	5	4
DSM-B-40	81	5	7,5±0,1	3,4	43,5	15	19	19	6	5
DSM-B-63	99	6	9±0,2	10	72,5	16	27	22	8	5

Méretek

Méretek – DSM-12 ... 63-HD - nagy terhelőnyomatékhoz

CAD-fájlok letöltése www.festo.com

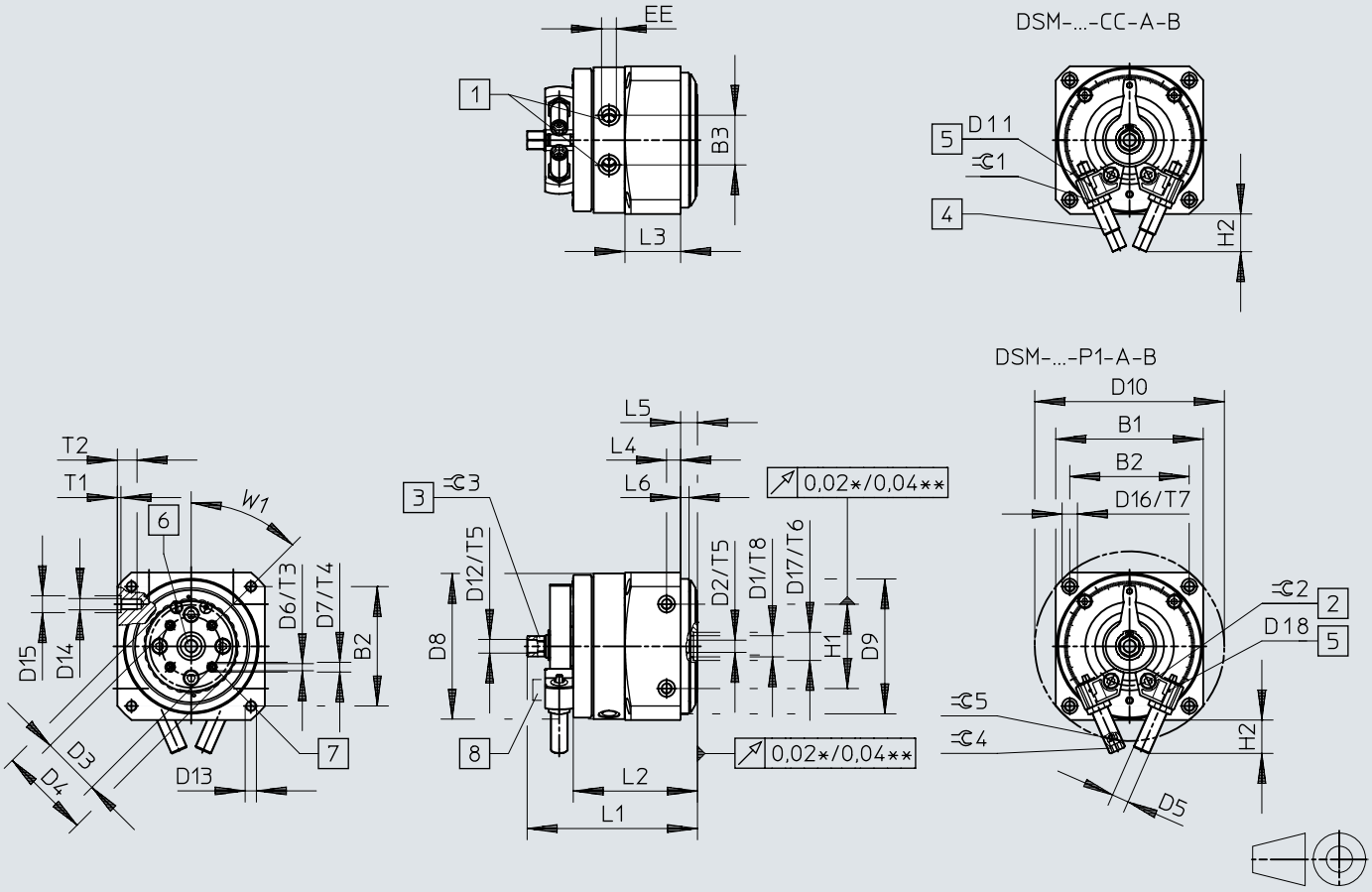

[1] Sűrítettlevegő-csatlakozások
[2] Rögzítőcsavar az ütköző rögzítéséhez
[3] Kézi működtetés (külső hatlapfej). A külső hatlapfej pozíciója nincs meghatározva.
[4] Véghelyzetbeállítás
[5] Ellenanya a véghelyzet beállításához
[6] Rögzítőmenet érzékelőtartóhoz
[7] Fokozatmentesen állítható ütközők
[8] Karimás csap átmenő furattal
[9] Menetes furat a földeléshez

Méretek

	B1 ±0,3	B2 ±0,3	B3 ±0,5	D1[1]	D2[2] ø	D3 ±0,02	D4	D5 DSM-...-P1/DSM-...-CC
DSM-B-12	59	48	19,8	M5	–	22	36	M8x1
DSM-B-16	70	57	23,5	M5	–	28	45	M10x1
DSM-B-25	83	65	28	G1/8	–	30	50	M10x1
DSM-B-32	105	85	35,5	15	G1/8	42	65	M12x1
DSM-B-40	130	105	43,8	20	G1/4	56	90	M16x1
DSM-B-63	152	125	50,3	20	G1/4	70	105	M22x1,5

	D6	D7 H7	D8	D9 f8	D10 ±0,5	D11	D12	D13	D14
DSM-B-12	M3	5	57,5	58	78	M2	M5	M4	M4
DSM-B-16	M4	7	68,5	68	91	M2	M5	M5	M5
DSM-B-25	M5	7	81,5	76	106	M2	G1/8	M6	M6
DSM-B-32	M5	7	103,5	96	135	M2	G1/8	M8	M8
DSM-B-40	M8	12	128	126	168	M2	G1/4	M10	M10
DSM-B-63	M8	12	149	150	200	M3	G1/4	M12	M10

	D15 H7	D16	D17 H8	D18	EE	H1 ±0,03	H2 max. DSM-...-P1	H2 max. DSM-...-CC	L1 +0,4 –0,65	L2 +1
DSM-B-12	7	6	12	3,3	M5	30	21,2	22,7	76,3	53
DSM-B-16	7	8	12	4,2	M5	40	22	26,1	88,5	63,6
DSM-B-25	9	10	15	5,1	M5	40	17	20,7	98,7	72,7
DSM-B-32	12	11	20	6,8	G1/8	60	23	29,1	121	88,5
DSM-B-40	12	15	25	8,5	G1/8	80	36,5	43,5	154	112
DSM-B-63	12	18	25	10,2	G1/4	80	44	72,5	185,5	129,5

	L3	L4 ±0,1	L5 ±0,2	L6 ±0,1	T1 +0,1	T2	T3	T4 +0,1	T5	T6 +0,1
DSM-B-12	22,3	10	10	4	1,5	9	9	1,2	6	2,5
DSM-B-16	27,6	10	10	4	1,5	9	9	1,5	6	2,5
DSM-B-25	33,4	10	10	6	2	12	8	1,5	8	2,5
DSM-B-32	39,6	10	12	6	2,5	14	9,5	1,5	8	2,8
DSM-B-40	52,7	12	14	5,5	2,5	17	15	2,5	12	2,8
DSM-B-63	58	14	16	10	2,5	18	14	2,5	15	2,8

	T7	T8	T9	⌯ 1	⌯ 2	⌯ 3 h13	⌯ 4 DSM-...-P1	⌯ 4 DSM-...-CC	⌯ 5 DSM-...-P1	W1
DSM-B-12	6,3	5,5	12	10	2,5	8	5	2,5	2,5	45°
DSM-B-16	8,5	6	14	13	3	11	6	3	3	45°
DSM-B-25	10	5,3	16	13	4	13	6	3	3	45°
DSM-B-32	9,5	–	20	15	5	13	8	4	4	45°
DSM-B-40	15	–	24	19	6	19	8	5	5	45°
DSM-B-63	18	–	28	27	8	22	10	5	5	45°

1) Menet a sűrített levegő átvezetéséhez, 12 ... 25 méret esetében
2) Menet a sűrített levegő átvezetéséhez, 32 ... 63 méret esetében

Méretek

Méretek – FLSM-6/8 szabadonfutó CAD-fájlok letöltése www.festo.com

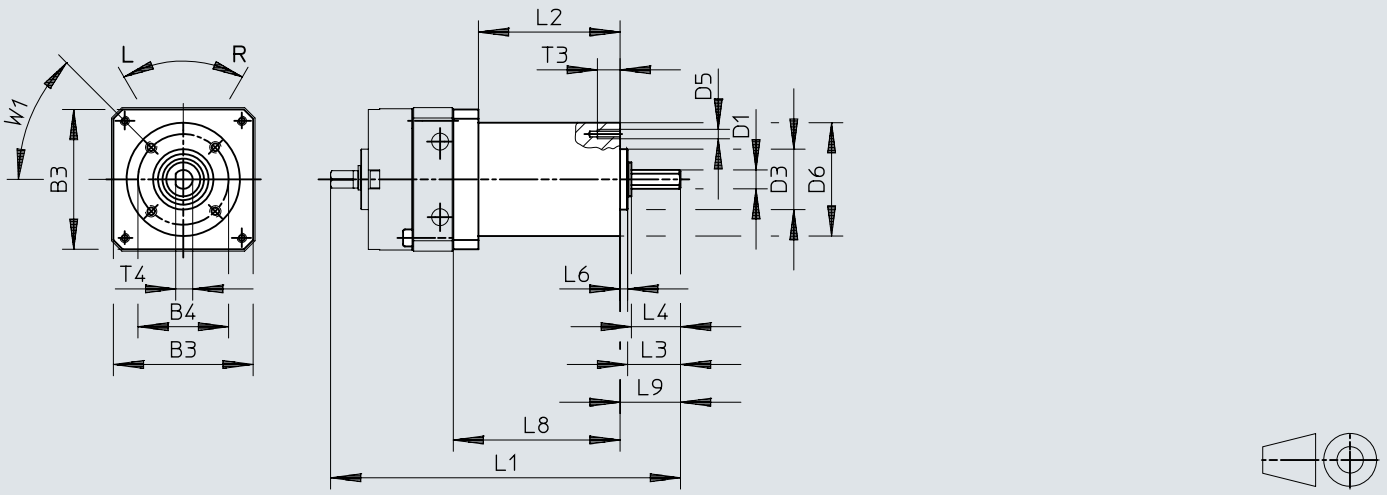

[1] Menetes csap M3x5 DIN 916

	B3	B4 ±0,15	D1 ø g7	D3 ø h8	D5	D6 ø ±0,3	L1	L2	L3	L4	L6 ±0,2	L8 ±0,1	L9	T3	T4
FLSM-6	29,5	23	4	14	M3	28	85,8	36 ±0,1	10,8	10	2	43	12,8	5	3,5
FLSM-8	37	24	5	16	M3	30	94,5	37,5 ±0,1	14	13	2	44,5	16	6	4,5

Méretek

Méretek – FLSM-10 szabadonfutó

CAD-fájlok letöltése www.festo.com

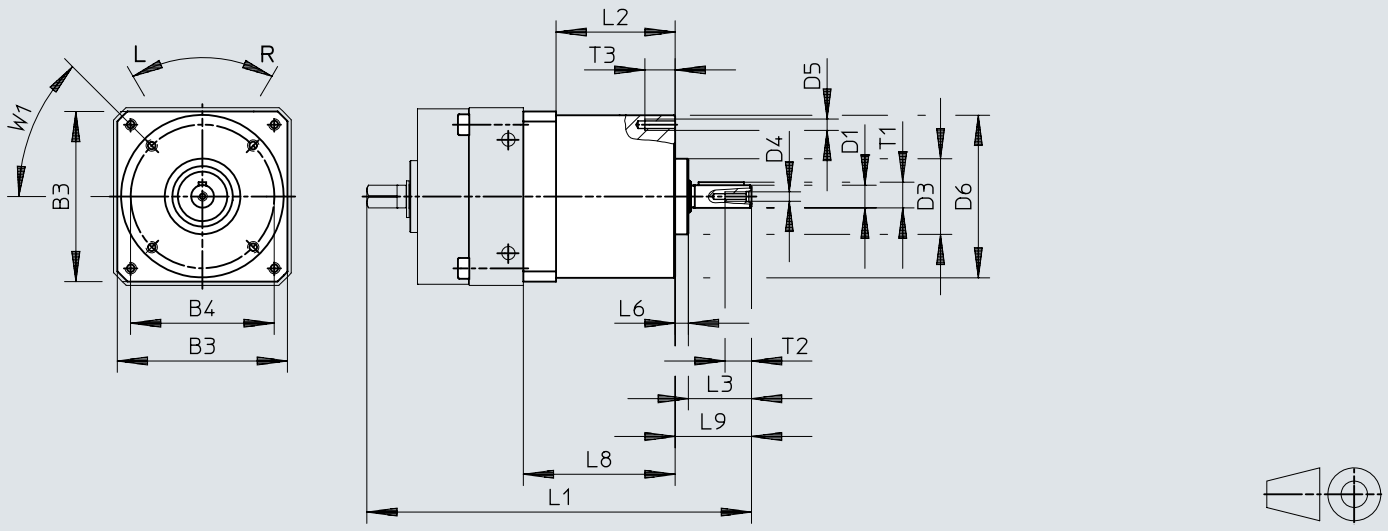

	B3	B4 ±0,15	D1 ø g7	D3 ø h8	D4	D5	D6 ø ±0,3	L1	L2
FLSM-10	45	38	6	20	M2,5	M3	43	101	30 ±0,1

	L3	L6 ±0,2	L8 ±0,1	L9	T1	T2	T3	1)
FLSM-10	16,7	3,5	40	20,2	6,8	7	8	A2x2x12

1) DIN 6885 szerinti csúszóék

Méretek

Méretek – FLSM-12 ... 40 szabadon futó

CAD-fájlok letöltése www.festo.com

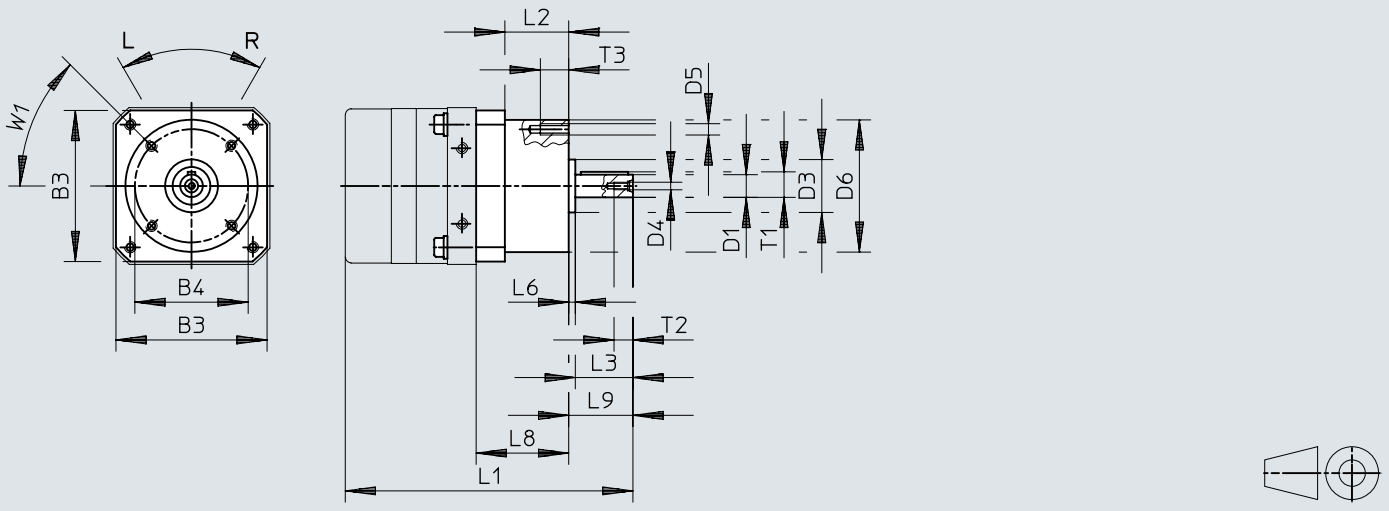

	B3	B4 ±0,15	D1 ø g7	D3 ø h8	D4	D5	D6 ø ±0,3	L1	L2
FLSM-12	55	42	8	25	M3	M3	48,5	125	37 ±0,4
FLSM-16	65	50	10	24	M3	M4	60	137	34 ±0,4
FLSM-25	80	60	12	28	M4	M6	70	152	34 ±0,4
FLSM-32	100	83	16	42	M5	M6	95	197,8	42,8 ±0,4
FLSM-40	120	96	20	52	M6	M8	110	244,5	54 ±0,4

	L3	L6 +0,2	L8 ±0,1	L9	T1	T2	T3	1)
FLSM-12	20	3,5	47,3	24,5	8,8	9	8	A2x2x16
FLSM-16	23	3,5	47	27,4	11,2	9	10	A3x3x18
FLSM-25	30	3,5	49	34	13,5	10	15	A4x4x25
FLSM-32	40	7,2	60,8	48,5	18	12,5	15	A5x5x36
FLSM-40	50	6	77	58	22,5	16	15	A6x6x45

1) DIN 6885 szerinti csúszóék

Méretek

Méretek – FWSR-6/8 karima feltét

CAD-fájlok letöltése www.festo.com

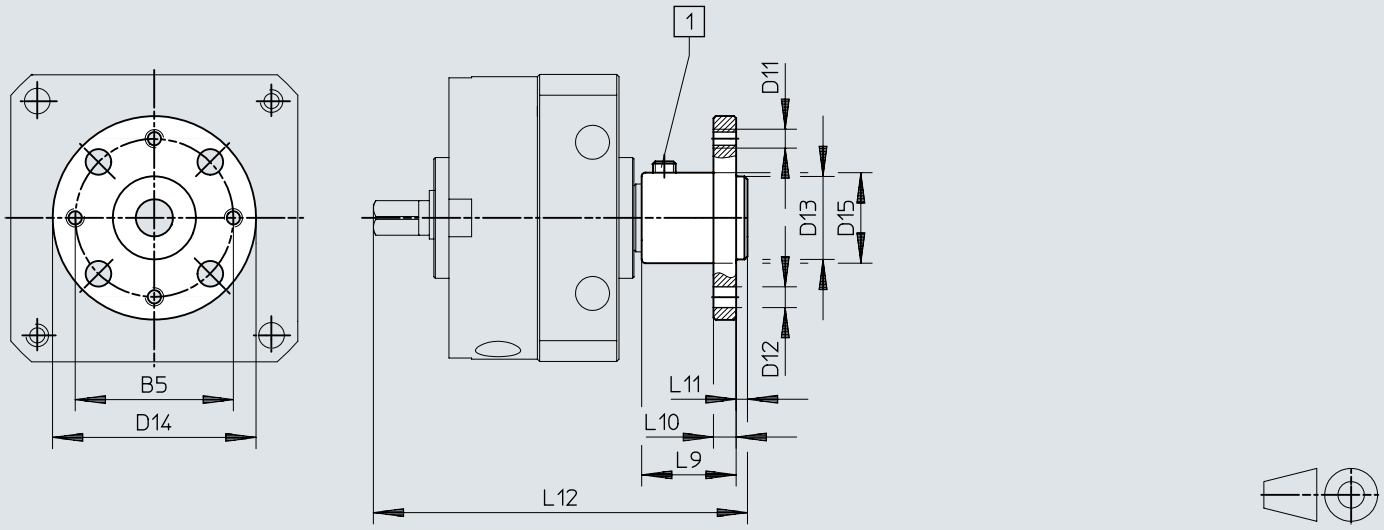

[1] Menetes csap M3x5 DIN 916

	B5	D11	D12 ø H13	D13 ø	D14 ø	D15 ø +0,4	L9	L10	L11	L12
FWSR-6	16	M3	3,4	8_{g7}	23	10	10,5	3	1,5	45
FWSR-8	21	M3	3,4	11_{g7}	27	12	12,5	3	1,5	51

Méretek

Méretek – FWSR-10 karima feltét

CAD-fájlok letöltése www.festo.com

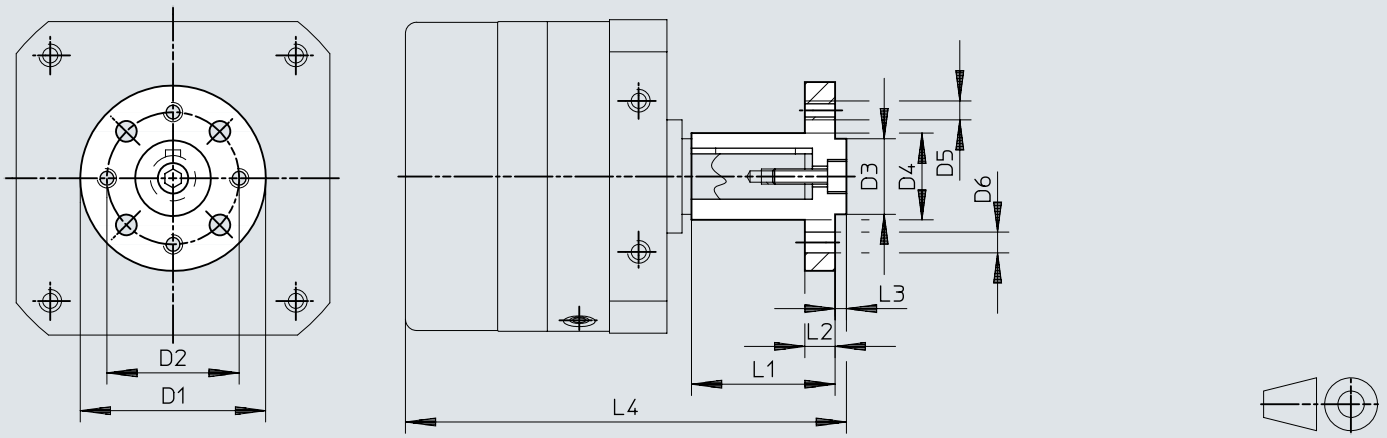

	D1 ø	D2 ø	D3 ø f8	D4 ø	D5	D6 ø H13	L1	L2	L3 –0,2	L4
FWSR-10	30	21	11	$12_{+0,4}$	M3	3,4	22 ±0,2	3	1,6	68,6

Méretek

Méretek – FWSR-12 ... 40 karima feltét

CAD-fájlok letöltése www.festo.com

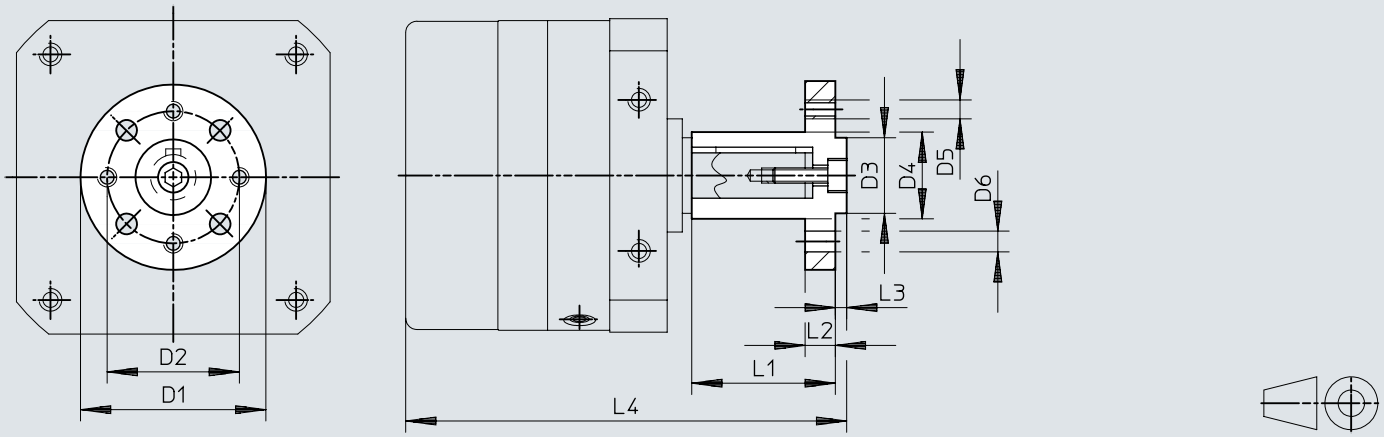

	D1 ø	D2 ø	D3 ø f8	D4 ø	D5	D6 ø H13	L1	L2	L3 –0,2	L4
FWSR-12	35	28	14	$15_{+0,4}$	M3	3,4	25 ±0,2	3	3	85,5
FWSR-16	40	28	16	$17_{+0,4}$	M4	4,5	28 ±0,2	5	3	98,8
FWSR-25	50	35	20	$23_{+0,4}$	M5	5,5	38 ±0,2	8	3	116,5
FWSR-32	60	45	28	$28_{+0,4}$	M6	6,5	48 ±0,2	10	4	151,5
FWSR-40	70	54	36	$38_{+0,5}$	M8	9	60 ±0,3	11	5	186,5

Méretek

Méretek – HSM szerelőlap

CAD-fájlok letöltése www.festo.com

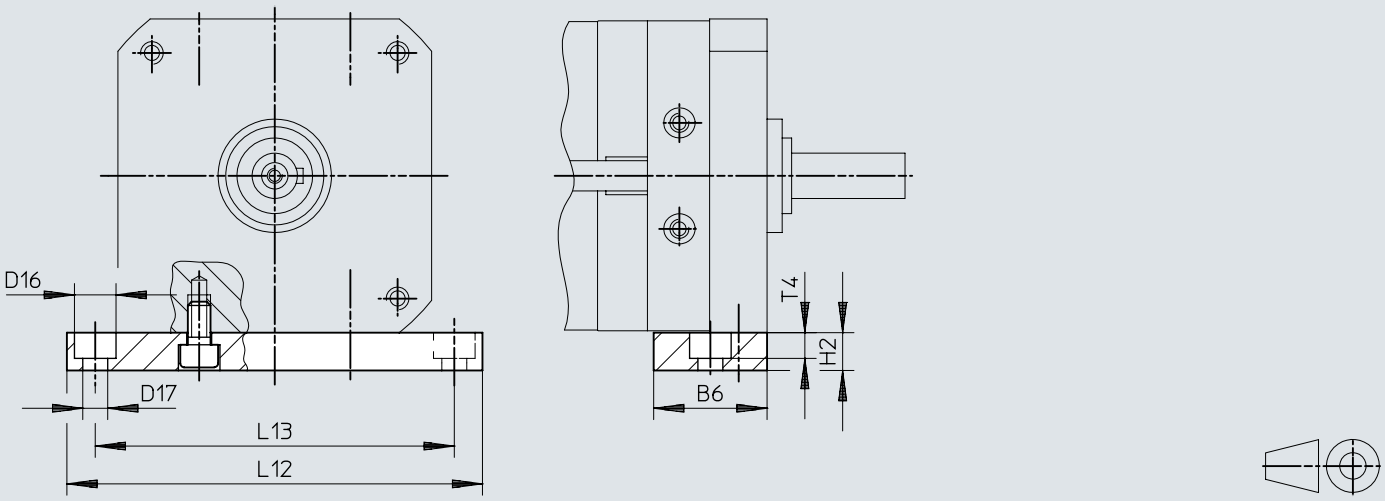

	B6	D16 ø	D17 ø	H2	L12	L13	T4
HSM-12	20	8	4,5	10	84	72	4,6
HSM-16	28	10	5,5	10	98	84	5,7
HSM-25	30	11	6,6	10	110	95	6,8
HSM-32	40	15	9	15	145	125	9
HSM-40	45	18	11	20	180	155	11

Méretek

Méretek – AKM fedősapka

CAD-fájlok letöltése www.festo.com

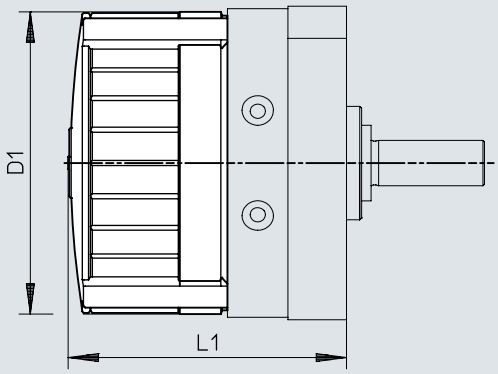

	D1 Ø	L1		
		DSM-...	DSM-T-...	DSM-...-HD-...
AKM-12	59	56,2±1,2	75,2±1,2	68,2±1,2
AKM-16	70	68±1,2	92±1,2	82,6±1,2
AKM-25	83	73,4±1,2	101,5±1,2	91,6±1,2
AKM-32	105	89,7±1,5	126,7±1,5	110,2±1,5
AKM-40	130	107,1±1,5	152,1±1,5	136,1±1,5

Rendelési adatok

DSM-6 ...10 PTO tengellyel

Méret	Névleges elfordulási szög [°]	Pozíciófelismerés	Beállítható elfordulási szög	Cikksz.	Típus
6	90 deg	Nélkül	Fix forgatási szög	173188	DSM-6-90-P
		Közelítéskapcsolókhoz		173195	DSM-6-90-P-A
	180 deg	Nélkül		173189	DSM-6-180-P
			Beállítható elfordulási szög	175827	DSM-6-180-P-FF
		Közelítéskapcsolókhoz	Fix forgatási szög	173196	DSM-6-180-P-A
			Beállítható elfordulási szög	175830	DSM-6-180-P-A-FF
8	90 deg	Nélkül	Fix forgatási szög	173190	DSM-8-90-P
		Közelítéskapcsolókhoz		173197	DSM-8-90-P-A
	180 deg	Nélkül		173191	DSM-8-180-P
			Beállítható elfordulási szög	175828	DSM-8-180-P-FF
		Közelítéskapcsolókhoz	Fix forgatási szög	173198	DSM-8-180-P-A
			Beállítható elfordulási szög	175831	DSM-8-180-P-A-FF
10	90 deg	Nélkül	Fix forgatási szög	173192	DSM-10-90-P
		Közelítéskapcsolókhoz		173199	DSM-10-90-P-A
	180 deg	Nélkül		173193	DSM-10-180-P
		Közelítéskapcsolókhoz		173200	DSM-10-180-P-A
	200 deg	Nélkül	Beállítható elfordulási szög	175829	DSM-10-240-P-FF
		Közelítéskapcsolókhoz		175832	DSM-10-240-P-A-FF
	240 deg	Nélkül	Fix forgatási szög	173194	DSM-10-240-P
		Közelítéskapcsolókhoz		173201	DSM-10-240-P-A

DSM-6 ... 10 tengelycsonkkal és tandem szárnnyal

Méret	Névleges elfordulási szög [°]	Pozíciófelismerés	Beállítható elfordulási szög	Cikksz.	Típus
6	90 deg	Nélkül	Fix forgatási szög	1564894	DSM-T-6-90-P
	180 deg			1565579	DSM-T-6-180-P
8	90 deg			1563451	DSM-T-8-90-P
	180 deg			1564407	DSM-T-8-180-P
10	90 deg			1559484	DSM-T-10-90-P
	180 deg			1561689	DSM-T-10-180-P
	240 deg			1562093	DSM-T-10-240-P

DSM-6 ...10 karimás csappal

Méret	Névleges elfordulási szög [°]	Pozíciófelismerés	Beállítható elfordulási szög	Cikksz.	Típus
6	90 deg	Nélkül	Fix forgatási szög	185928	DSM-6-90-P-FW
		Közelítéskapcsolókhoz		185930	DSM-6-90-P-A-FW
	180 deg	Nélkül		185929	DSM-6-180-P-FW
			Beállítható elfordulási szög	185932	DSM-6-180-P-FF-FW
		Közelítéskapcsolókhoz	Fix forgatási szög	185931	DSM-6-180-P-A-FW
			Beállítható elfordulási szög	185933	DSM-6-180-P-A-FF-FW
8	90 deg	Nélkül	Fix forgatási szög	185934	DSM-8-90-P-FW
		Közelítéskapcsolókhoz		185936	DSM-8-90-P-A-FW
	180 deg	Nélkül		185935	DSM-8-180-P-FW
			Beállítható elfordulási szög	185938	DSM-8-180-P-FF-FW
		Közelítéskapcsolókhoz	Fix forgatási szög	185937	DSM-8-180-P-A-FW
			Beállítható elfordulási szög	185939	DSM-8-180-P-A-FF-FW
10	90 deg	Nélkül	Fix forgatási szög	185940	DSM-10-90-P-FW
		Közelítéskapcsolókhoz		185943	DSM-10-90-P-A-FW
	180 deg	Nélkül		185941	DSM-10-180-P-FW
		Közelítéskapcsolókhoz		185944	DSM-10-180-P-A-FW
	200 deg	Nélkül	Beállítható elfordulási szög	185946	DSM-10-240-P-FF-FW
		Közelítéskapcsolókhoz		185947	DSM-10-240-P-A-FF-FW
	240 deg	Nélkül	Fix forgatási szög	185942	DSM-10-240-P-FW
		Közelítéskapcsolókhoz		185945	DSM-10-240-P-A-FW

Rendelési adatok

DSM-6 ... 10 karimás csappal és tandem szárnnyal

Méret	Névleges elfordulási szög [°]	Pozíciófelismerés	Beállítható elfordulási szög	Cikksz.	Típus
6	90 deg	Nélkül	Fix forgatási szög	**1565425**	**DSM-T-6-90-P-FW**
				1564894	**DSM-T-6-90-P**
	180 deg			**1565579**	**DSM-T-6-180-P**
				1565483	**DSM-T-6-180-P-FW**
8	90 deg			**1564334**	**DSM-T-8-90-P-FW**
				1563451	**DSM-T-8-90-P**
	180 deg			**1564669**	**DSM-T-8-180-P-FW**
				1564407	**DSM-T-8-180-P**
10	90 deg			**1559484**	**DSM-T-10-90-P**
				1560818	**DSM-T-10-90-P-FW**
	180 deg			**1561556**	**DSM-T-10-180-P-FW**
	240 deg			**1562318**	**DSM-T-10-240-P-FW**
				1562093	**DSM-T-10-240-P**

DSM-12 ... 63 tengelycsonkkal

Méret	Névleges elfordulási szög [°]	Csillapítás	Cikksz.	Típus
12	246 deg	Elasztikus csillapítóelemek, mindkét oldalon, beállítható	**566203**	**DSM-12-270-P1-A-B**
		Lökéscsillapító, kétoldalt, önbeállító	**547572**	**DSM-12-270-CC-A-B**
	270 deg	Nélkül	**547591**	**DSM-12-270-A-B**
		Elasztikus csillapítógyűrűk/-lapok mindkét oldalon	**547570**	**DSM-12-270-P-A-B**
16	246 deg	Elasztikus csillapítóelemek, mindkét oldalon, beállítható	**566205**	**DSM-16-270-P1-A-B**
		Lökéscsillapító, kétoldalt, önbeállító	**547576**	**DSM-16-270-CC-A-B**
	270 deg	Nélkül	**547592**	**DSM-16-270-A-B**
		Elasztikus csillapítógyűrűk/-lapok mindkét oldalon	**547574**	**DSM-16-270-P-A-B**
25	246 deg	Elasztikus csillapítóelemek, mindkét oldalon, beállítható	**566207**	**DSM-25-270-P1-A-B**
		Lökéscsillapító, kétoldalt, önbeállító	**547580**	**DSM-25-270-CC-A-B**
	270 deg	Nélkül	**547593**	**DSM-25-270-A-B**
		Elasztikus csillapítógyűrűk/-lapok mindkét oldalon	**547578**	**DSM-25-270-P-A-B**
32	246 deg	Elasztikus csillapítóelemek, mindkét oldalon, beállítható	**566209**	**DSM-32-270-P1-A-B**
		Lökéscsillapító, kétoldalt, önbeállító	**547584**	**DSM-32-270-CC-A-B**
	270 deg	Nélkül	**547594**	**DSM-32-270-A-B**
		Elasztikus csillapítógyűrűk/-lapok mindkét oldalon	**547582**	**DSM-32-270-P-A-B**
40	240 deg	Elasztikus csillapítóelemek, mindkét oldalon, beállítható	**566211**	**DSM-40-270-P1-A-B**
		Lökéscsillapító, kétoldalt, önbeállító	**547588**	**DSM-40-270-CC-A-B**
	270 deg	Nélkül	**547595**	**DSM-40-270-A-B**
		Elasztikus csillapítógyűrűk/-lapok mindkét oldalon	**547586**	**DSM-40-270-P-A-B**
63	240 deg	Elasztikus csillapítóelemek, mindkét oldalon, beállítható	**566213**	**DSM-63-270-P1-A-B**
		Lökéscsillapító, kétoldalt, önbeállító	**552081**	**DSM-63-270-CC-A-B**
	270 deg	Nélkül	**552083**	**DSM-63-270-A-B**
		Elasztikus csillapítógyűrűk/-lapok mindkét oldalon	**552079**	**DSM-63-270-P-A-B**

Rendelési adatok

DSM-12 ... 63 tengelycsonkkal és tandem szárnnyal

Méret	Névleges elfordulási szög [°]	Csillapítás	Cikksz.	Típus
12	246 deg	Lökéscsillapító, kétoldalt, önbeállító	**1145088**	**DSM-T-12-270-CC-A-B**
	270 deg	Nélkül	**1145122**	**DSM-T-12-270-A-B**
		Elasztikus csillapítógyűrűk/-lapok mindkét oldalon	**1145086**	**DSM-T-12-270-P-A-B**
16	246 deg	Lökéscsillapító, kétoldalt, önbeállító	**1145094**	**DSM-T-16-270-CC-A-B**
	270 deg	Nélkül	**1145123**	**DSM-T-16-270-A-B**
		Elasztikus csillapítógyűrűk/-lapok mindkét oldalon	**1145092**	**DSM-T-16-270-P-A-B**
25	246 deg	Lökéscsillapító, kétoldalt, önbeállító	**1145100**	**DSM-T-25-270-CC-A-B**
	270 deg	Nélkül	**1145124**	**DSM-T-25-270-A-B**
		Elasztikus csillapítógyűrűk/-lapok mindkét oldalon	**1145098**	**DSM-T-25-270-P-A-B**
32	246 deg	Lökéscsillapító, kétoldalt, önbeállító	**1145106**	**DSM-T-32-270-CC-A-B**
	270 deg	Nélkül	**1145125**	**DSM-T-32-270-A-B**
		Elasztikus csillapítógyűrűk/-lapok mindkét oldalon	**1145104**	**DSM-T-32-270-P-A-B**
40	240 deg	Lökéscsillapító, kétoldalt, önbeállító	**1145112**	**DSM-T-40-270-CC-A-B**
	270 deg	Nélkül	**1145126**	**DSM-T-40-270-A-B**
		Elasztikus csillapítógyűrűk/-lapok mindkét oldalon	**1145110**	**DSM-T-40-270-P-A-B**
63	240 deg	Lökéscsillapító, kétoldalt, önbeállító	**1145118**	**DSM-T-63-270-CC-A-B**
	270 deg	Nélkül	**1145127**	**DSM-T-63-270-A-B**
		Elasztikus csillapítógyűrűk/-lapok mindkét oldalon	**1145116**	**DSM-T-63-270-P-A-B**

DSM-12 ... 63 karimás csappal

Méret	Névleges elfordulási szög [°]	Csillapítás	Cikksz.	Típus
12	246 deg	Elasztikus csillapítóelemek, mindkét oldalon, beállítható	**566204**	**DSM-12-270-P1-FW-A-B**
		Lökéscsillapító, kétoldalt, önbeállító	**547573**	**DSM-12-270-CC-FW-A-B**
	270 deg	Nélkül	**547596**	**DSM-12-270-FW-A-B**
		Elasztikus csillapítógyűrűk/-lapok mindkét oldalon	**547571**	**DSM-12-270-P-FW-A-B**
16	246 deg	Elasztikus csillapítóelemek, mindkét oldalon, beállítható	**566206**	**DSM-16-270-P1-FW-A-B**
		Lökéscsillapító, kétoldalt, önbeállító	**547577**	**DSM-16-270-CC-FW-A-B**
	270 deg	Nélkül	**547597**	**DSM-16-270-FW-A-B**
		Elasztikus csillapítógyűrűk/-lapok mindkét oldalon	**547575**	**DSM-16-270-P-FW-A-B**
25	246 deg	Elasztikus csillapítóelemek, mindkét oldalon, beállítható	**566208**	**DSM-25-270-P1-FW-A-B**
		Lökéscsillapító, kétoldalt, önbeállító	**547581**	**DSM-25-270-CC-FW-A-B**
	270 deg	Nélkül	**547598**	**DSM-25-270-FW-A-B**
		Elasztikus csillapítógyűrűk/-lapok mindkét oldalon	**547579**	**DSM-25-270-P-FW-A-B**
32	246 deg	Elasztikus csillapítóelemek, mindkét oldalon, beállítható	**566210**	**DSM-32-270-P1-FW-A-B**
		Lökéscsillapító, kétoldalt, önbeállító	**547585**	**DSM-32-270-CC-FW-A-B**
	270 deg	Nélkül	**547599**	**DSM-32-270-FW-A-B**
		Elasztikus csillapítógyűrűk/-lapok mindkét oldalon	**547583**	**DSM-32-270-P-FW-A-B**
40	240 deg	Elasztikus csillapítóelemek, mindkét oldalon, beállítható	**566212**	**DSM-40-270-P1-FW-A-B**
		Lökéscsillapító, kétoldalt, önbeállító	**547589**	**DSM-40-270-CC-FW-A-B**
	270 deg	Nélkül	**547600**	**DSM-40-270-FW-A-B**
		Elasztikus csillapítógyűrűk/-lapok mindkét oldalon	**547587**	**DSM-40-270-P-FW-A-B**
63	240 deg	Elasztikus csillapítóelemek, mindkét oldalon, beállítható	**566214**	**DSM-63-270-P1-FW-A-B**
		Lökéscsillapító, kétoldalt, önbeállító	**552082**	**DSM-63-270-CC-FW-A-B**
	270 deg	Nélkül	**552084**	**DSM-63-270-FW-A-B**

Rendelési adatok

DSM-12 ... 63 karimás csappal				
Méret	Névleges elfordulási szög [°]	Csillapítás	Cikksz.	Típus
63	270 deg	Elasztikus csillapítógyűrűk/-lapok mindkét oldalon	**552080**	**DSM-63-270-P-FW-A-B**

DSM-12... 63 karimás csappal és tandem szárnnyal				
Méret	Névleges elfordulási szög [°]	Csillapítás	Cikksz.	Típus
12	246 deg	Lökéscsillapító, kétoldalt, önbeállító	**1145089**	**DSM-T-12-270-CC-FW-A-B**
	270 deg	Nélkül	**1145128**	**DSM-T-12-270-FW-A-B**
		Elasztikus csillapítógyűrűk/-lapok mindkét oldalon	**1145087**	**DSM-T-12-270-P-FW-A-B**
16	246 deg	Lökéscsillapító, kétoldalt, önbeállító	**1145095**	**DSM-T-16-270-CC-FW-A-B**
	270 deg	Nélkül	**1145129**	**DSM-T-16-270-FW-A-B**
		Elasztikus csillapítógyűrűk/-lapok mindkét oldalon	**1145093**	**DSM-T-16-270-P-FW-A-B**
25	246 deg	Lökéscsillapító, kétoldalt, önbeállító	**1145101**	**DSM-T-25-270-CC-FW-A-B**
	270 deg	Nélkül	**1145130**	**DSM-T-25-270-FW-A-B**
		Elasztikus csillapítógyűrűk/-lapok mindkét oldalon	**1145099**	**DSM-T-25-270-P-FW-A-B**
32	246 deg	Lökéscsillapító, kétoldalt, önbeállító	**1145107**	**DSM-T-32-270-CC-FW-A-B**
	270 deg	Nélkül	**1145131**	**DSM-T-32-270-FW-A-B**
		Elasztikus csillapítógyűrűk/-lapok mindkét oldalon	**1145105**	**DSM-T-32-270-P-FW-A-B**
40	240 deg	Lökéscsillapító, kétoldalt, önbeállító	**1145113**	**DSM-T-40-270-CC-FW-A-B**
	270 deg	Nélkül	**1145132**	**DSM-T-40-270-FW-A-B**
		Elasztikus csillapítógyűrűk/-lapok mindkét oldalon	**1145111**	**DSM-T-40-270-P-FW-A-B**
63	240 deg	Lökéscsillapító, kétoldalt, önbeállító	**1145119**	**DSM-T-63-270-CC-FW-A-B**
	270 deg	Nélkül	**1145133**	**DSM-T-63-270-FW-A-B**
		Elasztikus csillapítógyűrűk/-lapok mindkét oldalon	**1145117**	**DSM-T-63-270-P-FW-A-B**

DSM-12 ... 63 nagy terhelőnyomatékhoz				
Méret	Névleges elfordulási szög [°]	Csillapítás	Cikksz.	Típus
12	246 deg	Elasztikus csillapítóelemek, mindkét oldalon, beállítható	**1369116**	**DSM-12-270-P1-HD-A-B**
		Lökéscsillapító, kétoldalt, önbeállító	**1369122**	**DSM-12-270-CC-HD-A-B**
	270 deg	Nélkül	**1369110**	**DSM-12-270-HD-A-B**
16	246 deg	Elasztikus csillapítóelemek, mindkét oldalon, beállítható	**1369117**	**DSM-16-270-P1-HD-A-B**
		Lökéscsillapító, kétoldalt, önbeállító	**1369123**	**DSM-16-270-CC-HD-A-B**
	270 deg	Nélkül	**1369111**	**DSM-16-270-HD-A-B**
25	246 deg	Elasztikus csillapítóelemek, mindkét oldalon, beállítható	**1369118**	**DSM-25-270-P1-HD-A-B**
		Lökéscsillapító, kétoldalt, önbeállító	**1369124**	**DSM-25-270-CC-HD-A-B**
	270 deg	Nélkül	**1369112**	**DSM-25-270-HD-A-B**
32	246 deg	Elasztikus csillapítóelemek, mindkét oldalon, beállítható	**1369119**	**DSM-32-270-P1-HD-A-B**
		Lökéscsillapító, kétoldalt, önbeállító	**1369125**	**DSM-32-270-CC-HD-A-B**
	270 deg	Nélkül	**1369113**	**DSM-32-270-HD-A-B**
40	240 deg	Elasztikus csillapítóelemek, mindkét oldalon, beállítható	**1369120**	**DSM-40-270-P1-HD-A-B**
		Lökéscsillapító, kétoldalt, önbeállító	**1369126**	**DSM-40-270-CC-HD-A-B**
	270 deg	Nélkül	**1369114**	**DSM-40-270-HD-A-B**
63	240 deg	Elasztikus csillapítóelemek, mindkét oldalon, beállítható	**1369121**	**DSM-63-270-P1-HD-A-B**
		Lökéscsillapító, kétoldalt, önbeállító	**1369127**	**DSM-63-270-CC-HD-A-B**
	270 deg	Nélkül	**1369115**	**DSM-63-270-HD-A-B**

Perifériák áttekintése

Perifériák áttekintése, DSM-6 ... 10 esetén

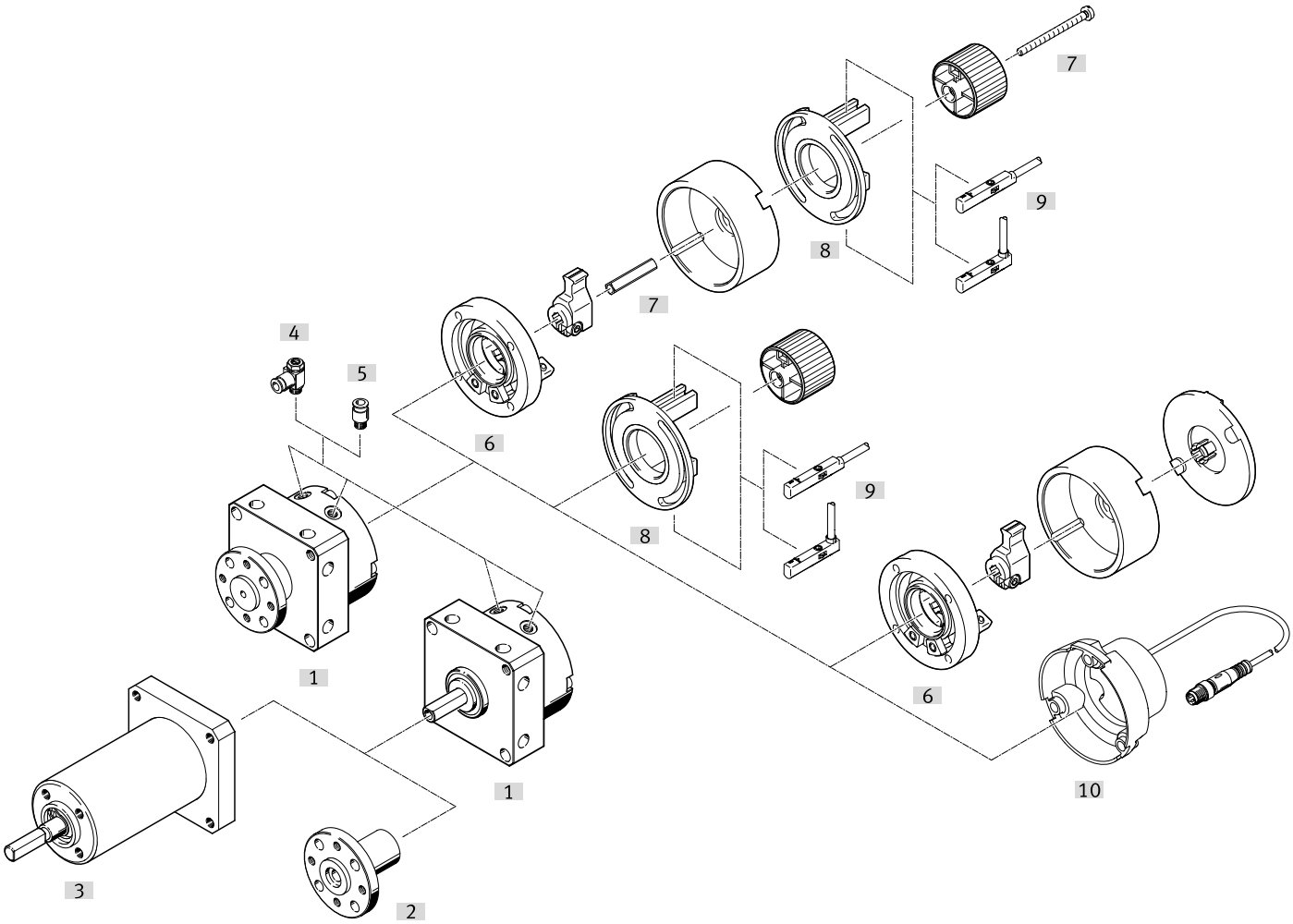

Tartozék			→ Oldal/Internet
	Típus/rendelési kód	Leírás	
[1]	DSM fordító hajtómű	Pneumatikus fordító hajtómű	℘ dsm
[2]	FWSR karima feltét	Forgattyús tengely utólagos felszereléséhez a DSM fordító hajtóműre	64
[3]	FLSM szabadonfutó	• Egyirányú szinkronizált forgó mozgáshoz • Csak a DSM forgattyús tengellyel ellátott fordító hajtóművel együtt.	63
[4]	GRLA fojtó-visszacsapó szelep	Sebességszabályozáshoz	℘ grla
[5]	QS dugaszolható csavarzat	Külső átmérőre kalibrált sűrített levegős tömlők csatlakoztatásához	℘ qs
[6]	KSM ütköző készlet	• Az elfordulási szög beállításához • Utólagosan felszerelhető a DSM-...-P(-A)/DSM-...-P(-A)-FW fordító hajtóművekre • Az DSM-T-... esetében az ütköző készletet külön kell megrendelni tartozékként • Kombinálható a WSM felfogó készlettel • A WSM felfogó készlettel együtt a DADP-AK adapter készletet is meg kell rendelni	65
[7]	DADP-AK adapter készlet	A WSM felfogó készlet KSM ütköző készlethez történő rögzítéséhez	65
[8]	WSM-...-SME-10 felfogó készlet	• Az elfordulási szög érzékeléséhez • Az SME-/SMT-10 közelítéskapcsolók rögzítéséhez; • Utólagosan felszerelhető a DSM-...-P(-FF)/DSM-...-P(-FF)-FW fordító hajtóművekre • Az DSM-T-... esetében a felfogó készletet külön kell megrendelni tartozékként • Kombinálható a KSM ütköző készlettel • A KSM ütköző készlettel együtt a DADP-AK adapter készletet is meg kell rendelni	65
[9]	SME-10/SMT-10 közelítéskapcsoló	Közelítéskapcsoló a végállás lekérdezéséhez	67
[10]	SRBS pozícióérzékelő	• Az elfordulási szög érzékeléséhez • Nincs szükség a közelítéskapcsolók beállítására • A fordulási szög véghelyzeteit a tanítás egy gombnyomással rögzíti. • Csak közvetlenül, további tartozékok nélkül szerelhető fel a fordító hajtóműre • Külön kell megrendelni tartozékként	66
[11]	SOIA távolság érzékelő	A csillapítók állapotának figyelemmel kísérésére	66

Perifériák áttekintése

Perifériák áttekintése, DSM-12 ... 63 esetén

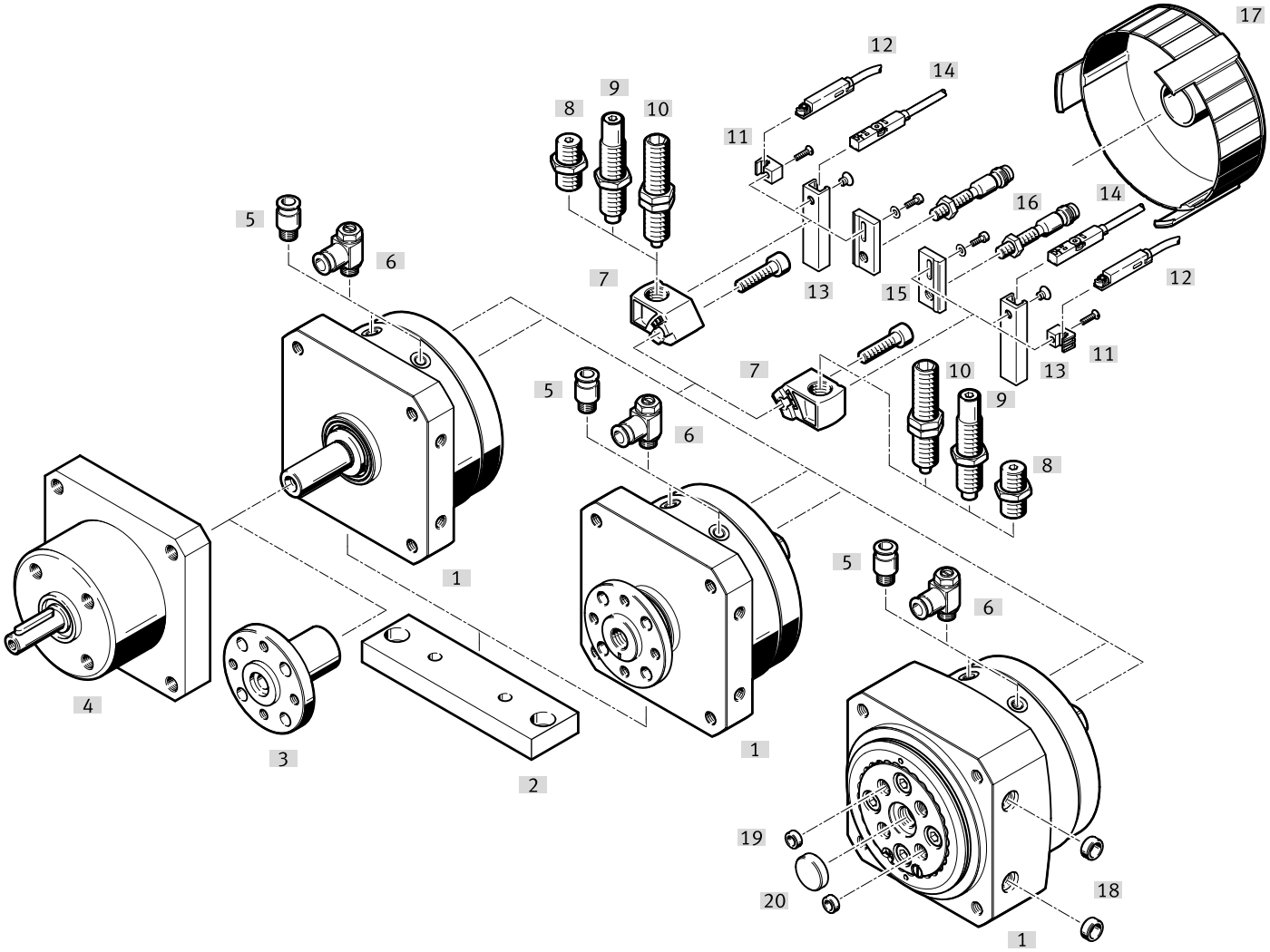

Tartozék			→ Oldal/Internet
	Típus/rendelési kód	Leírás	
[1]	DSM fordító hajtómű	Pneumatikus fordító hajtómű	🔗 dsm
[2]	HSM szerelőlap	Láb- vagy karimás felfogáshoz	64
[3]	FWSR karima feltét	Forgattyús tengely utólagos felszereléséhez a DSM fordító hajtóműre	64
[4]	FLSM szabadonfutó	• Egyirányú szinkronizált forgó mozgáshoz • Csak a DSM forgattyús tengellyel ellátott fordító hajtóművel együtt.	63
[5]	QS dugaszolható csavarzat	Külső átmérőre kalibrált sűrített levegős tömlők csatlakoztatásához	🔗 qs
[6]	GRLA visszacsapó szelep	Sebességszabályozáshoz	🔗 grla
[7]	DSM-...-B csillapító tartó	• Rugalmas csillapító elemek vagy lökéscsillapítók rögzítéséhez • A DSM-...-P/P1/CC fordító hajtómű esetén benne van a csomagban	65
[8]	DSM-...-P csillapító készlet	• Rugalmas csillapító elemek fix ütközővel • A DSM-...-P fordító hajtómű esetében a szállítási terjedelem része	64
[9]	DYEF lökéscsillapító	• Állítható, rugalmas csillapítóelemek fix ütközővel • A DSM-...-P1 fordító hajtómű esetében a szállítási terjedelem része	65
[10]	DYSC lökéscsillapító	• Önbeálló lökéscsillapítók fix ütközővel • A DSM-...-CC fordító hajtómű esetében a szállítási terjedelem része	65
[11]	SL-DSM-B érzékelőtartó	Az SME/SMT-10 közelítéskapcsoló felfogásához	66
[12]	SME-/SMT-10 közelítéskapcsoló	A végpozíciók lekérdezése	67
[13]	SL-DSM-63-B érzékelőtartó	Az SME/SMT-8 közelítéskapcsoló felfogásához	67
[14]	SME-/SMT-8 közelítéskapcsoló	A végpozíciók lekérdezése	68
[15]	SL-DSM-S érzékelőtartó	A SIEN induktív közelítéskapcsolók felszereléséhez	67
[16]	SIEN közelítéskapcsoló	Induktív közelítéskapcsoló a véghelyzet érzékelésére	68
[17]	AKM fedősapka	• Csökkenti a sérülésveszélyt a megállító kar elfordulási tartományában • Nem használható a SIEN induktív közelítéskapcsolóval	64

Perifériák áttekintése

Tartozék			→ Oldal/Internet
	Típus/rendelési kód	Leírás	
[18]	ZBH központosító hüvely	A hajtómű centrírozásához	69
[19]	ZBH központosító hüvely	A forgótányéron lévő alkatrészek centrírozásához	69
[20]	ZBH központosító hüvely	A forgótányéron lévő alkatrészek centrírozásához	69
[21]	SOIA távolság érzékelő	A csillapítók állapotának figyelemmel kísérésére	66

Tartozék

FLSM szabadonfutó

1

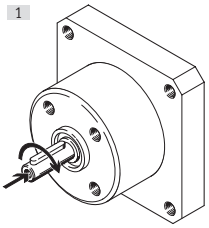

2

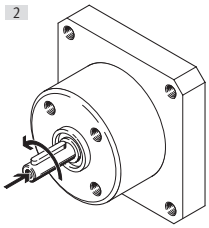

A DSM fordító hajtómű két lehetséges elfordulási irányban működő mozgását a szabadonfutó csak az egyik irányban hajtja végre. Az ellenirány mindig zárva van. A legkisebb kapcsolható forgatási szög minden esetben 3°. A kapcsolási pontosság azonban a sebességtől és a terheléstől függ.

FLSM szabadonfutó

	Méret	Forgásirány	Elméleti nyomaték 0,6 MPa-nál (6 bar, 87 psi)	Ház alapanyaga	Terméksúly	Cikksz.	Típus
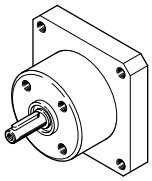	6	Óramutató járásával megegyező	0,15 Nm	Kovácsolt alumínium ötvözet	100 g	**188522**	**FLSM-6-R**
		Az óramutató járásával ellentétes forgás				**188523**	**FLSM-6-L**
	8	Óramutató járásával megegyező	0,35 Nm		125 g	**188524**	**FLSM-8-R**
		Az óramutató járásával ellentétes forgás				**188525**	**FLSM-8-L**
	10	Óramutató járásával megegyező	0,85 Nm		160 g	**188526**	**FLSM-10-R**
		Az óramutató járásával ellentétes forgás				**188527**	**FLSM-10-L**
	12	Óramutató járásával megegyező	1,2 Nm		300 g	**164234**	**FLSM-12-R**
		Az óramutató járásával ellentétes forgás				**164229**	**FLSM-12-L**
	16	Óramutató járásával megegyező	2,52 Nm		450 g	**164235**	**FLSM-16-R**
		Az óramutató járásával ellentétes forgás				**164230**	**FLSM-16-L**
	25	Óramutató járásával megegyező	4,98 Nm		650 g	**164236**	**FLSM-25-R**
		Az óramutató járásával ellentétes forgás				**164231**	**FLSM-25-L**
	32	Óramutató járásával megegyező	9,96 Nm		1 500 g	**164237**	**FLSM-32-R**

Tartozék

FLSM szabadonfutó

	Méret	Forgásirány	Elméleti nyomaték 0,6 MPa-nál (6 bar, 87 psi)	Ház alapanyaga	Terméksúly	Cikksz.	Típus
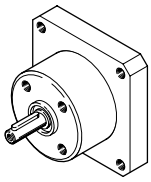	32	Az óramutató járásával ellentétes forgás	9,96 Nm	Kovácsolt alumínium ötvözet	1 500 g	**164232**	**FLSM-32-L**
	40	Óramutató járásával megegyező	19,98 Nm		2 350 g	**164238**	**FLSM-40-R**
		Az óramutató járásával ellentétes forgás				**164233**	**FLSM-40-L**

FWSR karima feltét

	Méret	Terméksúly	Ház alapanyaga	Cikksz.	Típus
	6	5 g	Kovácsolt alumínium ötvözet	**185948**	**FWSR-6**
	8	7 g		**185949**	**FWSR-8**
	10	10 g		**32798**	**FWSR-10**
	12	19 g		**14659**	**FWSR-12**
	16	30 g		**13239**	**FWSR-16**
	25	70 g		**13240**	**FWSR-25**
	32	120 g		**13241**	**FWSR-32**
	40	240 g		**14656**	**FWSR-40**

HSM szerelőlap

	Méret	Terméksúly	Cikksz.	Típus
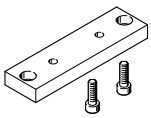	12	48 g	**165571**	**HSM-12**
	16	80 g	**165572**	**HSM-16**
	25	94 g	**165573**	**HSM-25**
	32	246 g	**165574**	**HSM-32**
	40	459 g	**165575**	**HSM-40**

AKM fedősapka

	Leírás [1]	Fedősapka alapanyaga	Terméksúly	Cikksz.	Típus
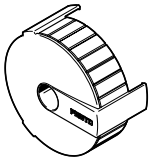	12-es mérethez	PA-erősítéssel	12 g	**549194**	**AKM-12**
	16-os mérethez		16 g	**549195**	**AKM-16**
	25-ös mérethez		22 g	**549196**	**AKM-25**
	32-es mérethez		36 g	**549197**	**AKM-32**
	40-es mérethez		62 g	**549198**	**AKM-40**

1) Nem használható a SIEN induktív közelítéskapcsolóval együtt.

DSM-...-P csillapító készlet

	Leírás	Terméksúly	Cikksz.	Típus
	12-es mérethez	10 g	**550657**	**DSM-12-P-B**
	16, 25 mérethez	25 g	**550658**	**DSM-16/25-P-B**
	32-es mérethez	50 g	**550659**	**DSM-32-P-B**
	40-es mérethez	115 g	**550660**	**DSM-40-P-B**
	63-as mérethez	180 g	**552086**	**DSM-63-P-B**

Tartozék

DYEF lökéscsillapító — Hivatkozás dyef

	Leírás	Terméksúly	Cikksz.	Típus
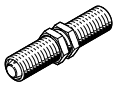	12-es mérethez	11,9 g	548373	DYEF-M8-Y1F
	16, 25 mérethez	19,7 g	548374	DYEF-M10-Y1F
	32-es mérethez	39,6 g	548375	DYEF-M12-Y1F
	40-es mérethez	104 g	548377	DYEF-M16-Y1F
	63-as mérethez	200 g	1113706	DYEF-M22-Y1F

DYSC lökéscsillapító — Hivatkozás dysc

	Leírás	Terméksúly	Cikksz.	Típus
	a 12. méret esetén	9 g	548011	DYSC-5-5-Y1F
	16., 25. mérethez	17 g	548012	DYSC-7-5-Y1F
	32-es méret esetén	36 g	548013	DYSC-8-8-Y1F
	40-es méret esetén	81 g	548014	DYSC-12-12-Y1F
	a 63. méret esetén	210 g	553593	DYSC-16-18-Y1F

DSM-...-B csillapító tartó

	Leírás	Ütköző alapanyaga	Terméksúly	Cikksz.	Típus
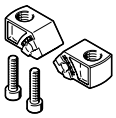	12-es mérethez	erősen ötvözött acél, rozsdamentes	25 g	547900	DSM-12-B
	16-os mérethez		35 g	547901	DSM-16-B
	25-ös mérethez		57 g	547902	DSM-25-B
	32-es mérethez		125 g	547903	DSM-32-B
	40-es mérethez		185 g	547904	DSM-40-B
	63-as mérethez		680 g	552085	DSM-63-B

KSM ütköző készlet

	Méret	Elfordítási szög	Terméksúly	Cikksz.	Típus
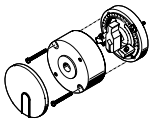	6	180 deg	30 g	175833	KSM-6
	8		70 g	175834	KSM-8
	10	200 deg	100 g	175835	KSM-10

DADP adapter készlet

	Méret	Terméksúly	Cikksz.	Típus
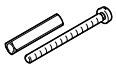	6	2 g	3617044	DADP-AK-Q1-6
	8	3 g	3617045	DADP-AK-Q1-8
	10	4 g	3617046	DADP-AK-Q1-10

WSM felfogó készlet

	Méret	Terméksúly	Cikksz.	Típus
	6	12 g	173205	WSM-6-SME-10
	8	13 g	173206	WSM-8-SME-10
	10	16 g	173207	WSM-10-SME-10

Tartozék

SOIA távolság érzékelővel történő felügyelet

A csillapítók alkalmazásának és állapotának figyelemmel kísérésére. Lehetővé teszi a megelőző karbantartást, növeli a megbízhatóságot és a pontosságot.

A következő paraméterek figyelhetők meg:
- Ütközési sebesség
- Végpozíció
- Energiaelnyelés
- Maradék energia
- Csillapítási tartalék

SOIA távolság érzékelő, induktív — Hivatkozás soia

	Beépítés módja	Távolságmérés tartománya	Kapcsolókimenet	Elektromos csatlakozó	Cikksz.	Típus
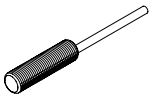	tömör	0 ... 2 mm	Kapcsolható PNP/NPN, Push-pull	Nyitott vég	**8161194**	**SOIA-M8PB-PNLK-LE**
	nem kötött	0 ... 4 mm			**8161196**	**SOIA-M8PNB-PNLK-LE**

SRBS pozícióérzékelő

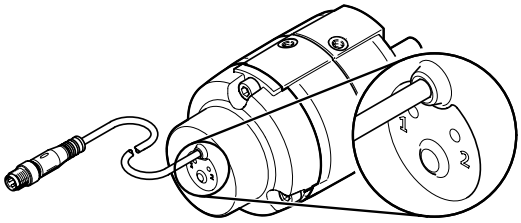

A pozícióérzékelőt a DSM fordító hajtómű véghelyzetének érzékelésére használják.
Az érzékelés mágneses és érintésmentes. A kimenet 2 kapcsolási pontos.
- Gyors telepítés manuális kapcsolási pont keresése nélkül
- Egyszerű és biztonságos működtetés egy nyomógomb segítségével
- Csak egy csatlakozó kábel szükséges
- Hosszú élettartam a robusztus és érintésmentes helyzetérzékelésnek köszönhetően

SRBS pozícióérzékelő — Hivatkozás srbs

	Leírás	Mérési tartomány	Kapcsolási pont ismételhetősége	Kapcsolókimenet	Kapcsolóelem-funkció	Termésúly	Cikksz.	Típus
	6-os mérethez	270 deg	<= 1 °	2 x PNP vagy 2 x NPN átkapcsolható	Nyitó/záró átkapcsolható	25 g	**2619969**	**SRBS-Q12-6-E270-EP-1-S-M8**
	8-as mérethez					30 g	**2619972**	**SRBS-Q12-8-E270-EP-1-S-M8**
	10-es mérethez					35 g	**2412001**	**SRBS-Q1-10-E270-EP-1-S-M8**

SL-DSM érzékelőtartó az SME-/SMT-10 közelítéskapcsolóhoz

	Leírás [1]	Terméksúly	Cikksz.	Típus
	12 ... 40 mérethez	2 g	**550661**	**SL-DSM-B**

1) Csomagolási egység: 2 db

Tartozék

SL-DSM érzékelőtartó az SME-/SMT-8 közelítéskapcsolóhoz

	Leírás [1]	Terméksúly	Cikksz.	Típus
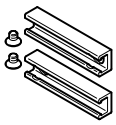	63-as mérethez	10 g	**552088**	**SL-DSM-63-B**

1) Csomagolási egység: 2 db

SL-DSM érzékelőtartó SIEN induktív közelítéskapcsolókhoz

	Leírás [1]	Terméksúly	Cikksz.	Típus
	12 ... 40 mérethez	4 g	**1130882**	**SL-DSM-S-M5-B**
			1132360	**SL-DSM-S-M8-B**

1) Csomagolási egység: 2 db

SME közelítéskapcsoló kerek horonyhoz, magnetorezisztív – minden mérethez, kivéve DSM-16 **Hivatkozás** sme

	Rögzítés módja [1]	Kapcsolóelem-funkció	Elektromos csatlakozó	Kábelhossz	Cikksz.	Típus
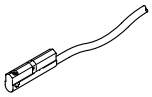	becsavarozva, felülről helyezhető a horonyba	Záró	Nyitott vég	2,5 m	**551373**	**SMT-10M-PS-24V-E-2,5-L-OE**
			M8 dugasz, A kódolású	0,3 m	**551375**	**SMT-10M-PS-24V-E-0,3-L-M8D**

1) DRVS-6 ... 8: WSM-...-SME-10 felfogó készlettel
DRVS-12 ... 40: SL-DSM-B érzékelőtartóval

SME közelítéskapcsoló kerek horonyhoz, mágneses Reed, a DSM-6 ... 40 egységhez **Hivatkozás** sme

	Rögzítés módja [1]	Kapcsolóelem-funkció	Elektromos csatlakozó	Kábelhossz	Cikksz.	Típus
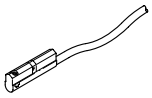	kerek horonyba szorított, hosszirányban betolható a horonyba	Záró	Nyitott vég	0,3 m	**173212**	**SME-10-SL-LED-24**
				2,5 m	**173210**	**SME-10-KL-LED-24**

1) DRVS-6 ... 8: WSM-...-SME-10 felfogó készlettel
DRVS-12 ... 40: SL-DSM-B érzékelőtartóval

SME közelítéskapcsoló kerek horonyhoz, mágneses Reed, a DSM-12 ... 40 egységhez **Hivatkozás** sme

	Rögzítés módja [1]	Kapcsolókimenet	Elektromos csatlakozó	Kábelhossz	Cikksz.	Típus
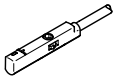	becsavarozva, felülről helyezhető a horonyba	3 vezetékes záró	Nyitott vég	2,5 m	**551365**	**SME-10M-DS-24V-E-2,5-L-OE**
			M8 dugasz, A kódolású	0,3 m	**551367**	**SME-10M-DS-24V-E-0,3-L-M8D**

1) SL-DSM-B érzékelőtartóval

Tartozék

SMT közelítéskapcsoló T-horonyhoz, magnetorezisztív - a DSM-63 egységhez — Hivatkozás smt

	Rögzítés módja [1]	Kapcsolóelem-funkció	Elektromos csatlakozó	Kábelhossz	Cikksz.	Típus
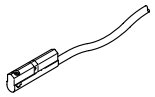	becsavarozva, felülről helyezhető a horonyba	Záró	Nyitott vég	2,5 m	574338	SMT-8M-A-NS-24V-E-2,5-OE
					574335	SMT-8M-A-PS-24V-E-2,5-OE
			M8 dugasz, A kódolású	0,3 m	574334	SMT-8M-A-PS-24V-E-0,3-M8D
					574339	SMT-8M-A-NS-24V-E-0,3-M8D

1) DRVS-6 ... 8: WSM-...-SME-10 felfogó készlettel
DRVS-12 ... 40: SL-DSM-B érzékelőtartóval

SME közelítéskapcsoló kerek horonyhoz, mágneses reed - a DSM-63 egységhez — Hivatkozás sme

	Rögzítés módja [1]	Kapcsolókimenet	Elektromos csatlakozó	Kábelhossz	Cikksz.	Típus
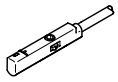	becsavarozva, felülről helyezhető a horonyba	3 vezetékes záró	Nyitott vég	2,5 m	543862	SME-8M-DS-24V-K-2,5-OE
				5 m	543863	SME-8M-DS-24V-K-5,0-OE
			M8 dugasz, A kódolású	0,3 m	543861	SME-8M-DS-24V-K-0,3-M8D
		2-eres, záró	Nyitott vég	2,5 m	543872	SME-8M-ZS-24V-K-2,5-OE

1) SL-DSM-B érzékelőtartóval

SIEN közelítéskapcsoló, kábellel, induktív - a DSM-12 ... 40 egységhez — Hivatkozás sien

	Rögzítés módja [1]	Kapcsolókimenet	Elektromos csatlakozó	Kábelhossz	Cikksz.	Típus
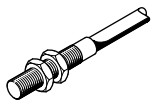	ellenanyával	PNP	Nyitott vég	2,5 m	150386	SIEN-M8B-PS-K-L
					150370	SIEN-M5B-PS-K-L

1) SL-DSM-S érzékelőtartóval

SIEN közelítéskapcsoló, dugasszal, induktív - a DSM-12 ... 40 egységhez — Hivatkozás sien

	Rögzítés módja [1]	Kapcsolókimenet	Elektromos csatlakozó	Cikksz.	Típus
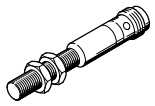	ellenanyával	PNP	M8 dugasz, A kódolású	150387	SIEN-M8B-PS-S-L
				150371	SIEN-M5B-PS-S-L

1) SL-DSM-S érzékelőtartóval

NEBA csatlakozó vezetékek, egyenes

	1. elektromos csatlakozó, csatlakozástechnika	2. elektromos csatlakozó, csatlakozástechnika	2. elektromos csatlakozó, pólusok/erek száma	Kábelhossz	Cikksz.	Típus
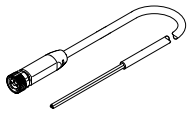	M8x1 A kódolású EN 61076-2-104 szerint	nyitott vég	3	2,5 m	8078223	NEBA-M8G3-U-2.5-N-LE3
				5 m	8078224	NEBA-M8G3-U-5-N-LE3

Tartozék

NEBA csatlakozó vezetékek, döntött

	1. elektromos csatlakozó, csatlakozástechnika	2. elektromos csatlakozó, csatlakozástechnika	2. elektromos csatlakozó, pólusok/erek száma	Kábelhossz	Cikksz.	Típus
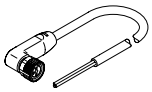	M8x1 A kódolású EN 61076-2-104 szerint	nyitott vég	3	2,5 m	**8078230**	**NEBA-M8W3-U-2.5-N-LE3**
				5 m	**8078231**	**NEBA-M8W3-U-5-N-LE3**

ZBH-5 központosító hüvely

	Leírás	Hüvely alapanyaga	Kötegméret	Terméksúly	Cikksz.	Típus
	12-es mérethez	Acél	10	1 g	**8146543**	**ZBH-5-B**

ZBH-7 központosító hüvely

	Leírás	Hüvely alapanyaga	Kötegméret	Terméksúly	Cikksz.	Típus
	12 ... 32 mérethez	Acél	10	1 g	**8146544**	**ZBH-7-B**

ZBH-9 központosító hüvely

	Leírás	Hüvely alapanyaga	Kötegméret	Terméksúly	Cikksz.	Típus
	25-ös mérethez	Acél	10	2 g	**8137184**	**ZBH-9-B**

ZBH-12 központosító hüvely

	Leírás	Hüvely alapanyaga	Kötegméret	Terméksúly	Cikksz.	Típus
	a 12, 16, 32, 40, 63 mérethez	Acél	10	1 g	**8137185**	**ZBH-12-B**

ZBH-15 központosító hüvely

	Leírás	Hüvely alapanyaga	Kötegméret	Terméksúly	Cikksz.	Típus
	25-ös mérethez	erősen ötvözött acél, rozsdamentes	10	3 g	**191409**	**ZBH-15**

ZBH-25 központosító hüvely

	Leírás	Hüvely alapanyaga	Kötegméret	Cikksz.	Típus
	40-es, 63-as mérethez	erősen ötvözött acél, rozsdamentes	10	**8023856**	**ZBH-25**