Attuatore oscillante DSM

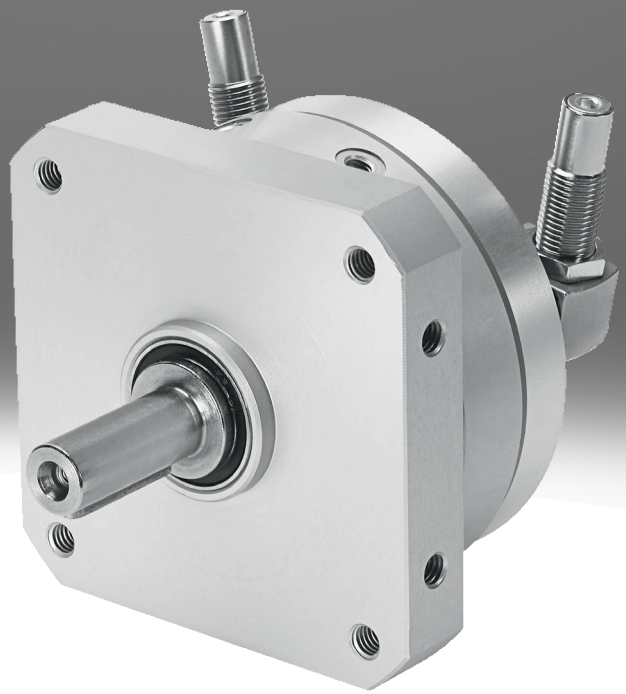

Caratteristiche

In sintesi

- Attuatore oscillante a doppio effetto con palmola oscillante
- L'angolo di rotazione è regolabile in continuo su tutto il campo di rotazione.
- Alta precisione grazie a battute fisse metalliche
- Lunga durata utile della palmola oscillante e del sistema di tenuta grazie al poliuretano
- Semplicità nella regolazione fine delle posizioni di fine corsa tramite gli elementi di smorzamento
- L'innesto meccanico tra l'elemento di arresto e l'attuatore oscillante impedisce lo spostamento del sistema di arresto sotto carico
- Tipi selezionati secondo la direttiva ATEX. Contatta il tuo interlocutore locale di fiducia Festo.

Diagrammi

Link dsm

Gli schemi illustrati in questo documento sono disponibili anche online. È possibile visualizzare valori precisi.

Progettazione

[_]	Standard

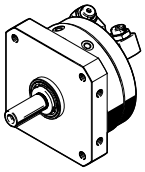

Attuatore oscillante a doppio effetto con palmola oscillante
Momenti torcenti possibili fino a 40 Nm

[T]	Palmola oscillante tandem

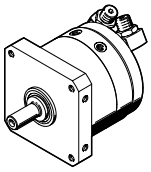

Grazie alla disposizione di due palmole oscillanti sul pignone è possibile ottenere momenti torcenti pari a fino 80 Nm.
La funzionalità corrisponde a quella del DSM senza palmola oscillante in tandem:
- Angolo di rotazione regolabile in modo continuo
- Interfacce identiche
- Accessori identici

Ammortizzazione

Grazie ai supporti di smorzamento, l'angolo di rotazione può essere regolato su DSM-...-P/-P1/-CC.

[_]	Nessuno

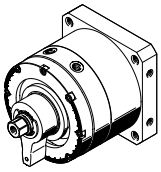

[P]	Piastre/anelli ammortizzazione elastici su entrambi i lati

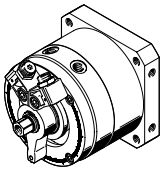

[P1]	Componenti ammortizzanti elastici, su entrambe le estremità, regolabili

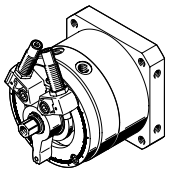

[CC]	Ammortizzatore ad entrambe le estremità, autoregolante

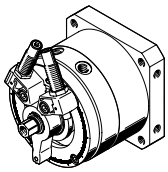

Caratteristiche

Angolo di oscillazione regolabile

[FF]	Angolo di oscillazione regolabile

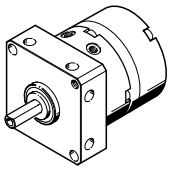

Albero

[_]	Albero portante

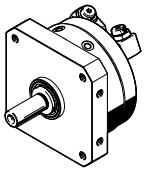

- Per DSM-6/8: Albero di centraggio con sezione piatta
- A partire da DSM-10: Albero cilindrico con chiavetta

[FW]	Albero flangiato

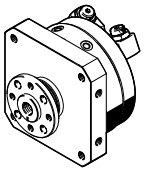

[HD]	Albero flangiato, per coppie elevate

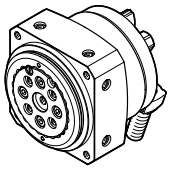

Per taglia 12 ... 63
Cuscinetti di alta qualità, precaricati e senza gioco, consentono momenti di carico molto elevati e un sistema di supporto estremamente preciso con un elevato parallelismo della corsa.
La funzionalità corrisponde a quella del DSM-B senza cuscinetti per carichi pesanti:

- Angolo di rotazione regolabile in modo continuo
- Interfacce di fissaggio identiche
- Accessori identici
- 2 tipi di ammortizzazione selezionabili: Ammortizzazione P1 e CC

Rilevamento di posizione

[A]	Per sensore di finecorsa

Per il rilevamento della posizione della pamola oscillante

Codice tipo

001	Serie	
DSM	Attuatore oscillante	

002	Progettazione	
	Standard	
T	Palmola oscillante tandem	

003	Dimensione [mm]	
6	6	
8	8	
10	10	
12	12	
16	16	
25	25	
32	32	
40	40	
63	63	

004	Angolo di oscillazione nominale [°]	
90	90	
180	180	
200	200	
240	240	
246	246	
270	270	

005	Ammortizzazione	
	Nessuno	
P	Piastre/anelli ammortizzazione elastici su entrambi i lati	
P1	Componenti ammortizzanti elastici, su entrambe le estremità, regolabili	
CC	Ammortizzatore ad entrambe le estremità, autoregolante	

006	Angolo di oscillazione regolabile	
	Angolo di oscillazione fisso	
FF	Angolo di oscillazione regolabile	

007	Albero	
	Albero portante	
FW	Albero flangiato	
HD	Albero flangiato, per coppie elevate	

008	Rilevamento di posizione	
	Nessuno	
A	Per sensore di finecorsa	

009	Variante	
	Nessuno	
B	Serie B	

Foglio dati

Dati tecnici generali per DSM-6... 10							
Dimensione	6			8		10	
Progettazione	Standard [_]		Palmola oscillante tandem [T]	Standard [_]	Palmola oscillante tandem [T]	Standard [_]	Palmola oscillante tandem [T]
Ammortizzazione	Anelli/piastre di ammortizzazione elastica su entrambi i lati [P]						
Angolo di oscillazione regolabile	Angolo di oscillazione fisso [_]	Angolo di oscillazione regolabile [FF]	Angolo di oscillazione fisso [_]	Angolo di oscillazione regolabile [FF]	Angolo di oscillazione fisso [_]	Angolo di oscillazione regolabile [FF]	Angolo di oscillazione fisso [_]
Attacco pneumatico	M3						
Design	Paletta						
Tipo di montaggio	Con filetto femmina						
Posizione di montaggio	Qualsiasi						
Angolo di oscillazione	0 deg, 90 deg, 180 deg	0 deg, 180 deg	0 deg, 90 deg, 180 deg	0 deg, 180 deg	0 deg, 90 deg, 180 deg	0 deg, 90 deg, 180 deg, 240 deg	0 deg, 200 deg	0 deg, 90 deg, 180 deg, 240 deg
Angolo di ammortizzazione	0,5 deg	0 deg	0,5 deg	0 deg	0,5 deg		0 deg	0,5 deg
Precisione di ripetizione	1 deg						
Frequenza di oscillazione massima a 6 bar[1)]	3 Hz					2 Hz, 3 Hz	2 Hz	2 Hz, 3 Hz

1) Con un angolo di rotazione di 240°: 2 Hz

Dati tecnici generali per DSM-6... 10			
Dimensione	6	8	10
Progettazione	Palmola oscillante tandem [T]		
Ammortizzazione	Anelli/piastre di ammortizzazione elastica su entrambi i lati [P]		
Angolo di oscillazione regolabile	Angolo di oscillazione fisso [_]		
Attacco pneumatico	M3		
Design	Paletta		
Tipo di montaggio	Con filetto femmina		
Posizione di montaggio	Qualsiasi		
Angolo di oscillazione	0 deg, 90 deg, 180 deg		0 deg, 90 deg, 180 deg, 240 deg
Angolo di ammortizzazione	0,5 deg		
Precisione di ripetizione	1 deg		
Frequenza di oscillazione massima a 6 bar[1)]	3 Hz		2 Hz, 3 Hz

1) Con un angolo di rotazione di 240°: 2 Hz

Dati tecnici generali per DSM-12											
Dimensione	12										
Progettazione	Standard [_]										
Ammortizzazione	Nessuno [_]			Piastre/anelli ammortizzazione elastici su entrambi i lati [P]		Componenti ammortizzanti elastici, su entrambe le estremità, regolabili [P1]			Ammortizzatore ad entrambe le estremità, autoregolante [CC]		
Albero	Albero portante [_]	Albero flangiato [FW]	Albero flangiato, per coppie elevate [HD]	Albero portante [_]	Albero flangiato [FW]	Albero portante [_]	Albero flangiato [FW]	Albero flangiato, per coppie elevate [HD]	Albero portante [_]	Albero flangiato [FW]	Albero flangiato, per coppie elevate [HD]
Attacco pneumatico	M5										
Design	Paletta										
Tipo di montaggio	Con filetto femmina										
Posizione di montaggio	Qualsiasi										
Angolo di oscillazione[1)]	0 deg, 270 deg					0 deg, 246 deg					
Angolo di ammortizzazione	–			1,8 deg		10 deg			15 deg		
Precisione di ripetizione	–			1 deg		0,1 deg					
Frequenza di oscillazione massima a 6 bar	2 Hz		1,5 Hz	2 Hz				1,5 Hz			1 Hz

1) Per DSM-12: Angolo di rotazione limitato (max 262°) in combinazione con il supporto del sensore SL-DSM-S-...

Foglio dati

Dati tecnici generali per DSM-12						
Dimensione	12					
Progettazione	Palmola oscillante tandem [T]					
Ammortizzazione	Nessuno [_]		Piastre/anelli ammortizzazione elastici su entrambi i lati [P]		Ammortizzatore ad entrambe le estremità, autoregolante [CC]	
Albero	Albero portante [_]	Albero flangiato [FW]	Albero portante [_]	Albero flangiato [FW]	Albero portante [_]	Albero flangiato [FW]
Attacco pneumatico	M5					
Design	Paletta					
Tipo di montaggio	Con filetto femmina					
Posizione di montaggio	Qualsiasi					
Angolo di oscillazione[1)]	0 deg, 270 deg				0 deg, 246 deg	
Angolo di ammortizzazione	–		1,8 deg		15 deg	
Precisione di ripetizione	–		1 deg		0,1 deg	
Frequenza di oscillazione massima a 6 bar	2 Hz				1,5 Hz	

1) Per DSM-12: Angolo di rotazione limitato (max 262°) in combinazione con il supporto del sensore SL-DSM-S-...

Dati tecnici generali per DSM-16											
Dimensione	16										
Progettazione	Standard [_]										
Ammortizzazione	Nessuno [_]			Piastre/anelli ammortizzazione elastici su entrambi i lati [P]		Componenti ammortizzanti elastici, su entrambe le estremità, regolabili [P1]			Ammortizzatore ad entrambe le estremità, autoregolante [CC]		
Albero	Albero portante [_]	Albero flangiato [FW]	Albero flangiato, per coppie elevate [HD]	Albero portante [_]	Albero flangiato [FW]	Albero portante [_]	Albero flangiato [FW]	Albero flangiato, per coppie elevate [HD]	Albero portante [_]	Albero flangiato [FW]	Albero flangiato, per coppie elevate [HD]
Attacco pneumatico	M5										
Design	Paletta										
Tipo di montaggio	Con filetto femmina										
Posizione di montaggio	Qualsiasi										
Angolo di oscillazione	0 deg, 270 deg					0 deg, 246 deg					
Angolo di ammortizzazione	–			1,4 deg		9 deg			12 deg		
Precisione di ripetizione	–			1 deg		0,1 deg					
Frequenza di oscillazione massima a 6 bar	2 Hz		1,5 Hz	2 Hz				1,5 Hz	1 Hz		

Dati tecnici generali per DSM-16						
Dimensione	16					
Progettazione	Palmola oscillante tandem [T]					
Ammortizzazione	Nessuno [_]		Piastre/anelli ammortizzazione elastici su entrambi i lati [P]		Ammortizzatore ad entrambe le estremità, autoregolante [CC]	
Albero	Albero portante [_]	Albero flangiato [FW]	Albero portante [_]	Albero flangiato [FW]	Albero portante [_]	Albero flangiato [FW]
Attacco pneumatico	M5					
Design	Paletta					
Tipo di montaggio	Con filetto femmina					
Posizione di montaggio	Qualsiasi					
Angolo di oscillazione	0 deg, 270 deg				0 deg, 246 deg	
Angolo di ammortizzazione	–		1,4 deg		12 deg	
Precisione di ripetizione	–		1 deg		0,1 deg	
Frequenza di oscillazione massima a 6 bar	2 Hz				1 Hz	

Foglio dati

Dati tecnici generali per DSM-25											
Dimensione	25										
Progettazione	Standard [_]										
Ammortizzazione	Nessuno [_]			Piastre/anelli ammortizzazione elastici su entrambi i lati [P]		Componenti ammortizzanti elastici, su entrambe le estremità, regolabili [P1]			Ammortizzatore ad entrambe le estremità, autoregolante [CC]		
Albero	Albero portante [_]	Albero flangiato [FW]	Albero flangiato, per coppie elevate [HD]	Albero portante [_]	Albero flangiato [FW]	Albero portante [_]	Albero flangiato [FW]	Albero flangiato, per coppie elevate [HD]	Albero portante [_]	Albero flangiato [FW]	Albero flangiato, per coppie elevate [HD]
Attacco pneumatico	M5										
Design	Paletta										
Tipo di montaggio	Con filetto femmina										
Posizione di montaggio	Qualsiasi										
Angolo di oscillazione	0 deg, 270 deg					0 deg, 246 deg					
Angolo di ammortizzazione	–			1,2 deg		7,5 deg			10 deg		
Precisione di ripetizione	–			1 deg		0,1 deg					
Frequenza di oscillazione massima a 6 bar	2 Hz		1,5 Hz	2 Hz				1,5 Hz	1 Hz		

Dati tecnici generali per DSM-25						
Dimensione	25					
Progettazione	Palmola oscillante tandem [T]					
Ammortizzazione	Nessuno [_]		Piastre/anelli ammortizzazione elastici su entrambi i lati [P]		Ammortizzatore ad entrambe le estremità, autoregolante [CC]	
Albero	Albero portante [_]	Albero flangiato [FW]	Albero portante [_]	Albero flangiato [FW]	Albero portante [_]	Albero flangiato [FW]
Attacco pneumatico	M5					
Design	Paletta					
Tipo di montaggio	Con filetto femmina					
Posizione di montaggio	Qualsiasi					
Angolo di oscillazione	0 deg, 270 deg				0 deg, 246 deg	
Angolo di ammortizzazione	–		1,2 deg		10 deg	
Precisione di ripetizione	–		1 deg		0,1 deg	
Frequenza di oscillazione massima a 6 bar	2 Hz				1 Hz	

Dati tecnici generali per DSM-32											
Dimensione	32										
Progettazione	Standard [_]										
Ammortizzazione	Nessuno [_]			Piastre/anelli ammortizzazione elastici su entrambi i lati [P]		Componenti ammortizzanti elastici, su entrambe le estremità, regolabili [P1]			Ammortizzatore ad entrambe le estremità, autoregolante [CC]		
Albero	Albero portante [_]	Albero flangiato [FW]	Albero flangiato, per coppie elevate [HD]	Albero portante [_]	Albero flangiato [FW]	Albero portante [_]	Albero flangiato [FW]	Albero flangiato, per coppie elevate [HD]	Albero portante [_]	Albero flangiato [FW]	Albero flangiato, per coppie elevate [HD]
Attacco pneumatico	G1/8										
Design	Paletta										
Tipo di montaggio	Con filetto femmina										
Posizione di montaggio	Qualsiasi										
Angolo di oscillazione	0 deg, 270 deg					0 deg, 246 deg					
Angolo di ammortizzazione	–			1,4 deg		6,5 deg			12 deg		
Precisione di ripetizione	–			1 deg		0,1 deg					
Frequenza di oscillazione massima a 6 bar	2 Hz		1,5 Hz	2 Hz				1,5 Hz	0,7 Hz		0,5 Hz

Foglio dati

Dati tecnici generali per DSM-32						
Dimensione	32					
Progettazione	Palmola oscillante tandem [T]					
Ammortizzazione	Nessuno [_]		Piastre/anelli ammortizzazione elastici su entrambi i lati [P]		Ammortizzatore ad entrambe le estremità, autoregolante [CC]	
Albero	Albero portante [_]	Albero flangiato [FW]	Albero portante [_]	Albero flangiato [FW]	Albero portante [_]	Albero flangiato [FW]
Attacco pneumatico	G1/8					
Design	Paletta					
Tipo di montaggio	Con filetto femmina					
Posizione di montaggio	Qualsiasi					
Angolo di oscillazione	0 deg, 270 deg				0 deg, 246 deg	
Angolo di ammortizzazione	–		1,4 deg		12 deg	
Precisione di ripetizione	–		1 deg		0,1 deg	
Frequenza di oscillazione massima a 6 bar	2 Hz				0,7 Hz	

Dati tecnici generali per DSM-40											
Dimensione	40										
Progettazione	Standard [_]										
Ammortizzazione	Nessuno [_]			Piastre/anelli ammortizzazione elastici su entrambi i lati [P]		Componenti ammortizzanti elastici, su entrambe le estremità, regolabili [P1]			Ammortizzatore ad entrambe le estremità, autoregolante [CC]		
Albero	Albero portante [_]	Albero flangiato [FW]	Albero flangiato, per coppie elevate [HD]	Albero portante [_]	Albero flangiato [FW]	Albero portante [_]	Albero flangiato [FW]	Albero flangiato, per coppie elevate [HD]	Albero portante [_]	Albero flangiato [FW]	Albero flangiato, per coppie elevate [HD]
Attacco pneumatico	G1/8										
Design	Paletta										
Tipo di montaggio	Con filetto femmina										
Posizione di montaggio	Qualsiasi										
Angolo di oscillazione	0 deg, 270 deg					0 deg, 240 deg					
Angolo di ammortizzazione	–			2 deg		6,5 deg			16 deg		
Precisione di ripetizione	–			1 deg		0,1 deg					
Frequenza di oscillazione massima a 6 bar	2 Hz		1,5 Hz	2 Hz				1,5 Hz	0,7 Hz		0,5 Hz

Dati tecnici generali per DSM-40						
Dimensione	40					
Progettazione	Palmola oscillante tandem [T]					
Ammortizzazione	Nessuno [_]		Piastre/anelli ammortizzazione elastici su entrambi i lati [P]		Ammortizzatore ad entrambe le estremità, autoregolante [CC]	
Albero	Albero portante [_]	Albero flangiato [FW]	Albero portante [_]	Albero flangiato [FW]	Albero portante [_]	Albero flangiato [FW]
Attacco pneumatico	G1/8					
Design	Paletta					
Tipo di montaggio	Con filetto femmina					
Posizione di montaggio	Qualsiasi					
Angolo di oscillazione	0 deg, 270 deg				0 deg, 240 deg	
Angolo di ammortizzazione	–		2 deg		16 deg	
Precisione di ripetizione	–		1 deg		0,1 deg	
Frequenza di oscillazione massima a 6 bar	2 Hz				0,7 Hz	

Foglio dati

Dati tecnici generali per DSM-63											
Dimensione	63										
Progettazione	Standard [_]										
Ammortizzazione	Nessuno [_]			Piastre/anelli ammortizzazione elastici su entrambi i lati [P]		Componenti ammortizzanti elastici, su entrambe le estremità, regolabili [P1]			Ammortizzatore ad entrambe le estremità, autoregolante [CC]		
Albero	Albero portante [_]	Albero flangiato [FW]	Albero flangiato, per coppie elevate [HD]	Albero portante [_]	Albero flangiato [FW]	Albero portante [_]	Albero flangiato [FW]	Albero flangiato, per coppie elevate [HD]	Albero portante [_]	Albero flangiato [FW]	Albero flangiato, per coppie elevate [HD]
Attacco pneumatico	G1/4										
Design	Paletta										
Tipo di montaggio	Con filetto femmina										
Posizione di montaggio	Qualsiasi										
Angolo di oscillazione	0 deg, 270 deg					0 deg, 240 deg					
Angolo di ammortizzazione	–			2 deg		6 deg			17,5 deg		
Precisione di ripetizione	–			1 deg		0,1 deg					
Frequenza di oscillazione massima a 6 bar	1,6 Hz		1 Hz	1,6 Hz				1 Hz	0,6 Hz		0,5 Hz

Dati tecnici generali per DSM-63						
Dimensione	63					
Progettazione	Palmola oscillante tandem [T]					
Ammortizzazione	Nessuno [_]		Piastre/anelli ammortizzazione elastici su entrambi i lati [P]		Ammortizzatore ad entrambe le estremità, autoregolante [CC]	
Albero	Albero portante [_]	Albero flangiato [FW]	Albero portante [_]	Albero flangiato [FW]	Albero portante [_]	Albero flangiato [FW]
Attacco pneumatico	G1/4					
Design	Paletta					
Tipo di montaggio	Con filetto femmina					
Posizione di montaggio	Qualsiasi					
Angolo di oscillazione	0 ... 270 deg				0 ... 240 deg	
Angolo di ammortizzazione	–		2 deg		17,5 deg	
Precisione di ripetizione	–		1 deg		0,1 deg	
Frequenza di oscillazione massima a 6 bar	1,6 Hz				0,6 Hz	

Condizioni di esercizio e ambientali per DSM-6 ... 10												
Dimensione	6				8				10			
Progettazione	Standard [_]		Palmola oscillante tandem [T]		Standard [_]		Palmola oscillante tandem [T]		Standard [_]		Palmola oscillante tandem [T]	
Albero	Albero portante [_]	Albero flangiato [FW]	Albero portante [_]	Albero flangiato [FW]	Albero portante [_]	Albero flangiato [FW]	Albero portante [_]	Albero flangiato [FW]	Albero portante [_]	Albero flangiato [FW]	Albero portante [_]	Albero flangiato [FW]
Fluido di lavoro	Aria compressa a norma ISO 8573-1:2010 [7:4:4]											
Nota sul fluido di esercizio e di controllo	Possibilità di funzionamento lubrificato (in tal caso sarà sempre necessario un funzionamento lubrificato)											
Pressione d'esercizio	50,75 ... 116 psi		58 ... 116 psi		50,75 ... 116 psi		58 ... 116 psi		36,25 ... 116 psi		50,75 ... 116 psi	
Pressione di lavoro	3,5 ... 8 bar		4 ... 8 bar		3,5 ... 8 bar		4 ... 8 bar		2,5 ... 8 bar		3,5 ... 8 bar	
Temperatura ambiente	0 ... 60°C											

Foglio dati

Condizioni operative e ambientali per DSM-12/-16

Dimensione	12				16			
Progettazione	Standard [_]			Palmola oscillante tandem [T]	Standard [_]			Palmola oscillante tandem [T]
Albero	Albero portante [_]	Albero flangiato [FW]	Albero flangiato, per coppie elevate [HD]	Albero portante [_]		Albero flangiato [FW]	Albero flangiato, per coppie elevate [HD]	Albero portante [_]
Fluido di lavoro	Aria compressa a norma ISO 8573-1:2010 [7:-:-]							
Nota sul fluido di esercizio e di controllo	Possibilità di funzionamento lubrificato (in tal caso sarà sempre necessario un funzionamento lubrificato)							
Pressione d'esercizio	29 ... 145 psi		43,5 ... 145 psi	36,25 ... 145 psi	26,1 ... 145 psi		43,5 ... 145 psi	36,25 ... 145 psi
Pressione di lavoro	2 ... 10 bar		3 ... 10 bar	2,5 ... 10 bar	1,8 ... 10 bar		3 ... 10 bar	2,5 ... 10 bar
Temperatura ambiente	-10 ... 60°C							

Condizioni operative e ambientali per DSM-25/-32

Dimensione	25					32				
Progettazione	Standard [_]			Palmola oscillante tandem [T]		Standard [_]			Palmola oscillante tandem [T]	
Albero	Albero portante [_]	Albero flangiato [FW]	Albero flangiato, per coppie elevate [HD]	Albero portante [_]	Albero flangiato [FW]	Albero portante [_]	Albero flangiato [FW]	Albero flangiato, per coppie elevate [HD]	Albero portante [_]	Albero flangiato [FW]
Fluido di lavoro	Aria compressa a norma ISO 8573-1:2010 [7:-:-]									
Nota sul fluido di esercizio e di controllo	Possibilità di funzionamento lubrificato (in tal caso sarà sempre necessario un funzionamento lubrificato)									
Pressione d'esercizio	21,75 ... 145 psi		29 ... 145 psi			21,75 ... 145 psi		29 ... 145 psi		
Pressione di lavoro	1,5 ... 10 bar		2 ... 10 bar			1,5 ... 10 bar		2 ... 10 bar		
Temperatura ambiente	-10 ... 60°C									

Condizioni operative e ambientali per DSM-40/-63

Dimensione	40					63				
Progettazione	Standard [_]			Palmola oscillante tandem [T]		Standard [_]			Palmola oscillante tandem [T]	
Albero	Albero portante [_]	Albero flangiato [FW]	Albero flangiato, per coppie elevate [HD]	Albero portante [_]	Albero flangiato [FW]	Albero portante [_]	Albero flangiato [FW]	Albero flangiato, per coppie elevate [HD]	Albero portante [_]	Albero flangiato [FW]
Fluido di lavoro	Aria compressa a norma ISO 8573-1:2010 [7:-:-]									
Nota sul fluido di esercizio e di controllo	Possibilità di funzionamento lubrificato (in tal caso sarà sempre necessario un funzionamento lubrificato)									
Pressione d'esercizio	21,75 ... 145 psi		29 ... 145 psi			21,75 ... 145 psi		29 ... 145 psi		
Pressione di lavoro	1,5 ... 10 bar		2 ... 10 bar			1,5 ... 10 bar		2 ... 10 bar		
Temperatura ambiente	-10 ... 60°C									

Forze e coppie

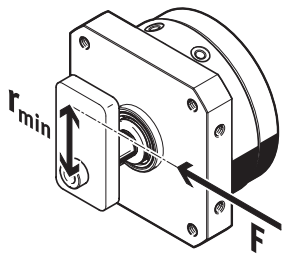

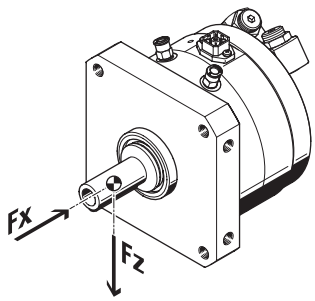

Se gli attuatori angolari DSM-...-A-B vengono utilizzati senza un sistema di arresto o se i momenti di inerzia della massa vengono superati, è necessario utilizzare arresti meccanici esterni. È necessario garantire un raggio minimo rispetto all'albero di uscita (rmin). La forza d'urto non deve superare la forza massima.

Foglio dati

Forze e coppie per DSM-6... 10

Dimensione	6				8				10			
Progettazione	Standard [_]		Palmola oscillante tandem [T]		Standard [_]		Palmola oscillante tandem [T]		Standard [_]		Palmola oscillante tandem [T]	
Albero	Albero portante [_]	Albero flangiato [FW]	Albero portante [_]	Albero flangiato [FW]	Albero portante [_]	Albero flangiato [FW]	Albero portante [_]	Albero flangiato [FW]	Albero portante [_]	Albero flangiato [FW]	Albero portante [_]	Albero flangiato [FW]
Forza teorica a 6 bar	0,15 Nm		0,3 Nm		0,35 Nm		0,7 Nm		0,85 Nm		1,7 Nm	
Raggio di arresto ammesso	≥10 mm								≥13 mm			
Forza massima di arresto	15 N				30 N				60 N			
Max. forza radiale[1)]	15 N				20 N				30 N			
Forza assiale max.[2)]	10 N											

1) Il punto di riferimento per le forze è l'asse rotativo e il centro dell'albero di uscita
2) Il punto di riferimento per le forze è l'asse rotativo e il centro dell'albero di uscita

Forze e coppie per DSM-12/-16

Dimensione	12					16			
Progettazione	Standard [_]			Palmola oscillante tandem [T]		Standard [_]			Palmola oscillante tandem [T]
Albero	Albero portante [_]	Albero flangiato [FW]	Albero flangiato, per coppie elevate [HD]	Albero portante [_]		Albero flangiato [FW]	Albero flangiato, per coppie elevate [HD]		Albero portante [_]
Forza teorica a 6 bar	1,25 Nm			2,5 Nm					5 Nm
Raggio di arresto ammesso	≥15 mm					≥17 mm			
Forza massima di arresto	90 N					160 N			
Max. forza radiale[1)]	45 N		200 N	45 N		75 N		300 N	75 N
Forza assiale max.[2)]	18 N		180 N	18 N		30 N		290 N	30 N

1) Il punto di riferimento per le forze è l'asse rotativo e il centro dell'albero di uscita
2) Il punto di riferimento per le forze è l'asse rotativo e il centro dell'albero di uscita

Forze e coppie per DSM-25/-32

Dimensione	25					32				
Progettazione	Standard [_]			Palmola oscillante tandem [T]		Standard [_]			Palmola oscillante tandem [T]	
Albero	Albero portante [_]	Albero flangiato [FW]	Albero flangiato, per coppie elevate [HD]	Albero portante [_]	Albero flangiato [FW]	Albero portante [_]	Albero flangiato [FW]	Albero flangiato, per coppie elevate [HD]	Albero portante [_]	Albero flangiato [FW]
Forza teorica a 6 bar	5 Nm			10 Nm					20 Nm	
Raggio di arresto ammesso	≥21 mm					≥28 mm				
Forza massima di arresto	320 N					480 N				
Max. forza radiale[1)]	120 N		450 N	120 N		200 N		550 N	200 N	
Forza assiale max.[2)]	50 N		350 N	50 N		75 N		450 N	75 N	

1) Il punto di riferimento per le forze è l'asse rotativo e il centro dell'albero di uscita
2) Il punto di riferimento per le forze è l'asse rotativo e il centro dell'albero di uscita

Forze e coppie per DSM-40/-63

Dimensione	40					63				
Progettazione	Standard [_]			Palmola oscillante tandem [T]		Standard [_]			Palmola oscillante tandem [T]	
Albero	Albero portante [_]	Albero flangiato [FW]	Albero flangiato, per coppie elevate [HD]	Albero portante [_]	Albero flangiato [FW]	Albero portante [_]	Albero flangiato [FW]	Albero flangiato, per coppie elevate [HD]	Albero portante [_]	Albero flangiato [FW]
Forza teorica a 6 bar	20 Nm			40 Nm					80 Nm	
Raggio di arresto ammesso	≥40 mm					≥50 mm				
Forza massima di arresto	650 N					1.050 N				
Max. forza radiale[1)]	350 N		1.200 N	350 N		500 N		1.600 N	500 N	
Forza assiale max.[2)]	120 N		950 N	120 N		500 N		1.300 N	500 N	

1) Il punto di riferimento per le forze è l'asse rotativo e il centro dell'albero di uscita
2) Il punto di riferimento per le forze è l'asse rotativo e il centro dell'albero di uscita

Foglio dati

per DSM-6...10			
Dimensione	6	8	10
Ammortizzazione	Piastre/anelli ammortizzazione elastici su entrambi i lati [P]		
Momento d'inerzia di massa ammissibile	0,00065 kgm²	0,0013 kgm²	0,0026 kgm²

Momento di inerzia di massa per DSM-12/-16					
Dimensione	12			16	
Ammortizzazione	Nessuno [_]	Piastre/anelli ammortizzazione elastici su entrambi i lati [P]	Ammortizzatore ad entrambe le estremità, autoregolante [CC]	Nessuno [_]	Piastre/anelli ammortizzazione elastici su entrambi i lati [P]
Momento d'inerzia di massa ammissibile	–	0,005 kgm²	0,008 kgm²	–	0,01 kgm²

Momento di inerzia di massa per DSM-25/-32								
Dimensione	25				32			
Ammortizzazione	Nessuno [_]	Piastre/anelli ammortizzazione elastici su entrambi i lati [P]	Componenti ammortizzanti elastici, su entrambe le estremità, regolabili [P1]	Ammortizzatore ad entrambe le estremità, autoregolante [CC]	Nessuno [_]	Piastre/anelli ammortizzazione elastici su entrambi i lati [P]	Componenti ammortizzanti elastici, su entrambe le estremità, regolabili [P1]	Ammortizzatore ad entrambe le estremità, autoregolante [CC]
Momento d'inerzia di massa ammissibile	–	0,015 kgm²	0,045 kgm²	0,03 kgm²	–	0,025 kgm²	0,075 kgm²	0,05 kgm²

Momento di inerzia di massa per DSM-40/-63								
Dimensione	40				63			
Ammortizzazione	Nessuno [_]	Piastre/anelli ammortizzazione elastici su entrambi i lati [P]	Componenti ammortizzanti elastici, su entrambe le estremità, regolabili [P1]	Ammortizzatore ad entrambe le estremità, autoregolante [CC]	Nessuno [_]	Piastre/anelli ammortizzazione elastici su entrambi i lati [P]	Componenti ammortizzanti elastici, su entrambe le estremità, regolabili [P1]	Ammortizzatore ad entrambe le estremità, autoregolante [CC]
Momento d'inerzia di massa ammissibile	–	0,035 kgm²	0,105 kgm²	0,11 kgm²	–	0,15 kgm²	0,45 kgm²	0,5 kgm²

Pesi per DSM-6										
Dimensione	6									
Progettazione	Standard [_]								Palmola oscillante tandem [T]	
Albero	Albero portante [_]				Albero flangiato [FW]				Albero portante [_]	Albero flangiato [FW]
Angolo di oscillazione regolabile	Angolo di oscillazione fisso [_]		Angolo di oscillazione regolabile [FF]		Angolo di oscillazione fisso [_]		Angolo di oscillazione regolabile [FF]		Angolo di oscillazione fisso [_]	
Rilevamento di posizione	Nessuno [_]	Per sensore di finecorsa [A]	Nessuno [_]	Per sensore di finecorsa [A]	Nessuno [_]	Per sensore di finecorsa [A]	Nessuno [_]	Per sensore di finecorsa [A]	Nessuno [_]	
Peso prodotto	45 g	50 g	70 g	85 g	51 g	56 g	76 g	91 g	60 g	65 g

Pesi per DSM-8										
Dimensione	8									
Progettazione	Standard [_]								Palmola oscillante tandem [T]	
Albero	Albero portante [_]				Albero flangiato [FW]				Albero portante [_]	Albero flangiato [FW]
Angolo di oscillazione regolabile	Angolo di oscillazione fisso [_]		Angolo di oscillazione regolabile [FF]		Angolo di oscillazione fisso [_]		Angolo di oscillazione regolabile [FF]		Angolo di oscillazione fisso [_]	
Rilevamento di posizione	Nessuno [_]	Per sensore di finecorsa [A]	Nessuno [_]	Per sensore di finecorsa [A]	Nessuno [_]	Per sensore di finecorsa [A]	Nessuno [_]	Per sensore di finecorsa [A]	Nessuno [_]	
Peso prodotto	78 g	85 g	140 g	155 g	85 g	92 g	147 g	162 g	110 g	117 g

Foglio dati

Pesi per DSM-10										
Dimensione	10									
Progettazione	Standard [_]								Palmola oscillante tandem [T]	
Albero	Albero portante [_]				Albero flangiato [FW]				Albero portante [_]	Albero flangiato [FW]
Angolo di oscillazione regolabile	Angolo di oscillazione fisso [_]		Angolo di oscillazione regolabile [FF]		Angolo di oscillazione fisso [_]		Angolo di oscillazione regolabile [FF]		Angolo di oscillazione fisso [_]	
Rilevamento di posizione	Nessuno [_]	Per sensore di finecorsa [A]	Nessuno [_]	Per sensore di finecorsa [A]	Nessuno [_]	Per sensore di finecorsa [A]	Nessuno [_]	Per sensore di finecorsa [A]	Nessuno [_]	
Peso prodotto	140 g	149 g	240 g	255 g	150 g	159 g	250 g	265 g	200 g	210 g

Pesi per DSM-12											
Dimensione	12										
Albero	Albero portante [_]				Albero flangiato [FW]				Albero flangiato, per coppie elevate [HD]		
Ammortizzazione	Nessuno [_]	Piastre/anelli ammortizzazione elastici su entrambi i lati [P]	Componenti ammortizzanti elastici, su entrambe le estremità, regolabili [P1]	Ammortizzatore ad entrambe le estremità, autoregolante [CC]	Nessuno [_]	Piastre/anelli ammortizzazione elastici su entrambi i lati [P]	Componenti ammortizzanti elastici, su entrambe le estremità, regolabili [P1]	Ammortizzatore ad entrambe le estremità, autoregolante [CC]	Nessuno [_]	Componenti ammortizzanti elastici, su entrambe le estremità, regolabili [P1]	Ammortizzatore ad entrambe le estremità, autoregolante [CC]
Peso prodotto	240 g	275 g	285 g		260 g	293 g	303 g	300 g	375 g	420 g	

Pesi per DSM-12 con palmola in tandem						
Dimensione	12					
Albero	Albero portante [_]			Albero flangiato [FW]		
Ammortizzazione	Nessuno [_]	Piastre/anelli ammortizzazione elastici su entrambi i lati [P]	Ammortizzatore ad entrambe le estremità, autoregolante [CC]	Nessuno [_]	Piastre/anelli ammortizzazione elastici su entrambi i lati [P]	Ammortizzatore ad entrambe le estremità, autoregolante [CC]
Peso prodotto	330 g	365 g	375 g	350 g	383 g	390 g

Pesi per DSM-16											
Dimensione	16										
Albero	Albero portante [_]				Albero flangiato [FW]				Albero flangiato, per coppie elevate [HD]		
Ammortizzazione	Nessuno [_]	Piastre/anelli ammortizzazione elastici su entrambi i lati [P]	Componenti ammortizzanti elastici, su entrambe le estremità, regolabili [P1]	Ammortizzatore ad entrambe le estremità, autoregolante [CC]	Nessuno [_]	Piastre/anelli ammortizzazione elastici su entrambi i lati [P]	Componenti ammortizzanti elastici, su entrambe le estremità, regolabili [P1]	Ammortizzatore ad entrambe le estremità, autoregolante [CC]	Nessuno [_]	Componenti ammortizzanti elastici, su entrambe le estremità, regolabili [P1]	Ammortizzatore ad entrambe le estremità, autoregolante [CC]
Peso prodotto	410 g	470 g	475 g	480 g	450 g	510 g	515 g	520 g	625 g	700 g	705 g

Pesi per DSM-16 con palmola in tandem						
Dimensione	16					
Albero	Albero portante [_]			Albero flangiato [FW]		
Ammortizzazione	Nessuno [_]	Piastre/anelli ammortizzazione elastici su entrambi i lati [P]	Ammortizzatore ad entrambe le estremità, autoregolante [CC]	Nessuno [_]	Piastre/anelli ammortizzazione elastici su entrambi i lati [P]	Ammortizzatore ad entrambe le estremità, autoregolante [CC]
Peso prodotto	590 g	650 g	660 g	630 g	690 g	700 g

Foglio dati

Pesi per DSM-25											
Dimensione	25										
Albero	Albero portante [_]				Albero flangiato [FW]				Albero flangiato, per coppie elevate [HD]		
Ammortizzazione	Nessuno [_]	Piastre/ anelli ammortizzazione elastici su entrambi i lati [P]	Componenti ammortizzanti elastici, su entrambe le estremità, regolabili [P1]	Ammortizzatore ad entrambe le estremità, autoregolante [CC]	Nessuno [_]	Piastre/ anelli ammortizzazione elastici su entrambi i lati [P]	Componenti ammortizzanti elastici, su entrambe le estremità, regolabili [P1]	Ammortizzatore ad entrambe le estremità, autoregolante [CC]	Nessuno [_]	Componenti ammortizzanti elastici, su entrambe le estremità, regolabili [P1]	Ammortizzatore ad entrambe le estremità, autoregolante [CC]
Peso prodotto	620 g	700 g	715 g	710 g	645 g	725 g	740 g	735 g	950 g	1.015 g	1.010 g

Pesi per DSM-25 con palmola in tandem						
Dimensione	25					
Albero	Albero portante [_]			Albero flangiato [FW]		
Ammortizzazione	Nessuno [_]	Piastre/anelli ammortizzazione elastici su entrambi i lati [P]	Ammortizzatore ad entrambe le estremità, autoregolante [CC]	Nessuno [_]	Piastre/anelli ammortizzazione elastici su entrambi i lati [P]	Ammortizzatore ad entrambe le estremità, autoregolante [CC]
Peso prodotto	890 g	970 g	980 g	915 g	995 g	1.005 g

Pesi per DSM-32											
Dimensione	32										
Albero	Albero portante [_]				Albero flangiato [FW]				Albero flangiato, per coppie elevate [HD]		
Ammortizzazione	Nessuno [_]	Piastre/ anelli ammortizzazione elastici su entrambi i lati [P]	Componenti ammortizzanti elastici, su entrambe le estremità, regolabili [P1]	Ammortizzatore ad entrambe le estremità, autoregolante [CC]	Nessuno [_]	Piastre/ anelli ammortizzazione elastici su entrambi i lati [P]	Componenti ammortizzanti elastici, su entrambe le estremità, regolabili [P1]	Ammortizzatore ad entrambe le estremità, autoregolante [CC]	Nessuno [_]	Componenti ammortizzanti elastici, su entrambe le estremità, regolabili [P1]	Ammortizzatore ad entrambe le estremità, autoregolante [CC]
Peso prodotto	1.250 g	1.425 g	1.475 g	1.460 g	1.325 g	1.500 g	1.550 g		1.810 g	2.035 g	2.020 g

Pesi per DSM-32 con palmola in tandem						
Dimensione	32					
Albero	Albero portante [_]			Albero flangiato [FW]		
Ammortizzazione	Nessuno [_]	Piastre/anelli ammortizzazione elastici su entrambi i lati [P]	Ammortizzatore ad entrambe le estremità, autoregolante [CC]	Nessuno [_]	Piastre/anelli ammortizzazione elastici su entrambi i lati [P]	Ammortizzatore ad entrambe le estremità, autoregolante [CC]
Peso prodotto	1.865 g	2.040 g	2.075 g	1.940 g	2.115 g	2.165 g

Pesi per DSM-40											
Dimensione	40										
Albero	Albero portante [_]				Albero flangiato [FW]				Albero flangiato, per coppie elevate [HD]		
Ammortizzazione	Nessuno [_]	Piastre/ anelli ammortizzazione elastici su entrambi i lati [P]	Componenti ammortizzanti elastici, su entrambe le estremità, regolabili [P1]	Ammortizzatore ad entrambe le estremità, autoregolante [CC]	Nessuno [_]	Piastre/ anelli ammortizzazione elastici su entrambi i lati [P]	Componenti ammortizzanti elastici, su entrambe le estremità, regolabili [P1]	Ammortizzatore ad entrambe le estremità, autoregolante [CC]	Nessuno [_]	Componenti ammortizzanti elastici, su entrambe le estremità, regolabili [P1]	Ammortizzatore ad entrambe le estremità, autoregolante [CC]
Peso prodotto	2.400 g	2.700 g	2.870 g	2.800 g	2.535 g	2.835 g	3.005 g	2.935 g	3.712 g	4.100 g	4.030 g

Foglio dati

Pesi per DSM-40 con palmola in tandem

Dimensione	40					
Albero	Albero portante [_]			Albero flangiato [FW]		
Ammortizzazione	Nessuno [_]	Piastre/anelli ammortizzazione elastici su entrambi i lati [P]	Ammortizzatore ad entrambe le estremità, autoregolante [CC]	Nessuno [_]	Piastre/anelli ammortizzazione elastici su entrambi i lati [P]	Ammortizzatore ad entrambe le estremità, autoregolante [CC]
Peso prodotto	3.570 g	3.870 g	3.970 g	3.705 g	4.005 g	4.105 g

Pesi per DSM-63

Dimensione	63										
Albero	Albero portante [_]				Albero flangiato [FW]				Albero flangiato, per coppie elevate [HD]		
Ammortizzazione	Nessuno [_]	Piastre/anelli ammortizzazione elastici su entrambi i lati [P]	Componenti ammortizzanti elastici, su entrambe le estremità, regolabili [P1]	Ammortizzatore ad entrambe le estremità, autoregolante [CC]	Nessuno [_]	Piastre/anelli ammortizzazione elastici su entrambi i lati [P]	Componenti ammortizzanti elastici, su entrambe le estremità, regolabili [P1]	Ammortizzatore ad entrambe le estremità, autoregolante [CC]	Nessuno [_]	Componenti ammortizzanti elastici, su entrambe le estremità, regolabili [P1]	Ammortizzatore ad entrambe le estremità, autoregolante [CC]
Peso prodotto	4.220 g	4.900 g	5.090 g	5.150 g	4.475 g	5.150 g	5.340 g	5.400 g	5.730 g	6.600 g	6.660 g

Pesi per DSM-63 con palmola in tandem

Dimensione	63					
Albero	Albero portante [_]			Albero flangiato [FW]		
Ammortizzazione	Nessuno [_]	Piastre/anelli ammortizzazione elastici su entrambi i lati [P]	Ammortizzatore ad entrambe le estremità, autoregolante [CC]	Nessuno [_]	Piastre/anelli ammortizzazione elastici su entrambi i lati [P]	Ammortizzatore ad entrambe le estremità, autoregolante [CC]
Peso prodotto	6.050 g	6.730 g	6.980 g	6.305 g	6.980 g	7.230 g

Materiali

Serie	Attuatore oscillante [DSM]								
Dimensione	6	8	10	12	16	25	32	40	63
Materiale corpo	Alluminio, Anodizzato			Alluminio anodizzato					
Materiale albero motore	Acciaio inossidabile altolegato			Acciaio, Nichelato					
Materiale guarnizioni	TPE-U(PU)								
Nota sui materiali	Conforme alla direttiva EU 2002/95 (RoHS)								
Conformità PWIS	VDMA24364-B2-L, VDMA24364-B1/B2-L								

Gioco assiale e radiale per DSM-...-HD

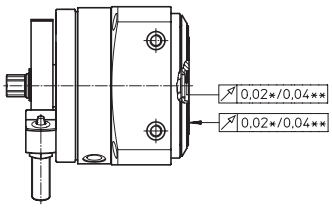

Gioco assiale:
Misurato sulla superficie della tavola rotante, sul bordo del piatto, in condizioni da nuova.

Gioco radiale:
Rispetto al centro di riferimento della tavola rotante, in condizioni da nuova.

Gioco assiale/radiale:
DSM-12/-16/-25: ≤ 0,02 mm
DSM-32/-40/-63: ≤ 0,04 mm

* DSM-12-...-25
** DSM-32-...-63

Foglio dati

Momento d‘inerzia di massa J in funzione del tempo di rotazione t per DSM-6

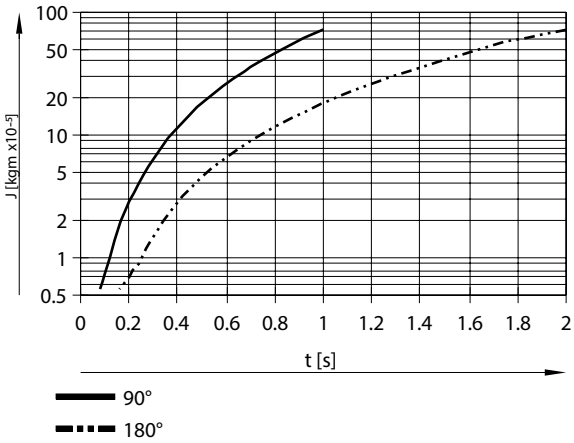

Momento d‘inerzia di massa J in funzione del tempo di rotazione t per DSM-8

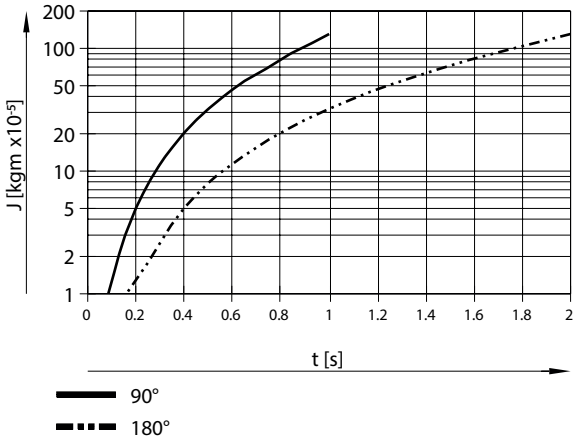

Momento d‘inerzia di massa J in funzione del tempo di rotazione t per DSM-10

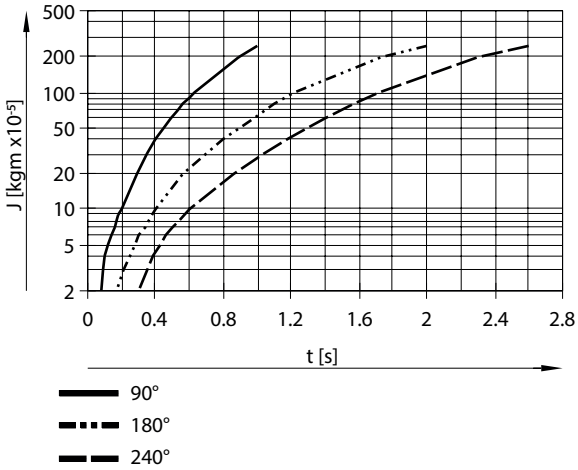

Foglio dati

Momento d'inerzia di massa J in funzione del tempo di rotazione t con ammortizzazione P per DSM-12

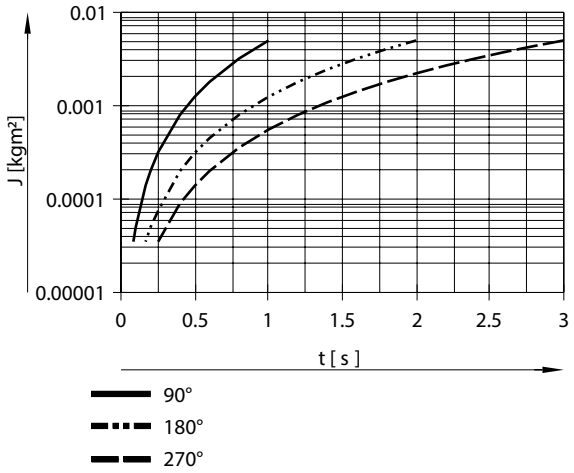

Momento d'inerzia di massa J in funzione del tempo di rotazione t con ammortizzazione P per DSM-16

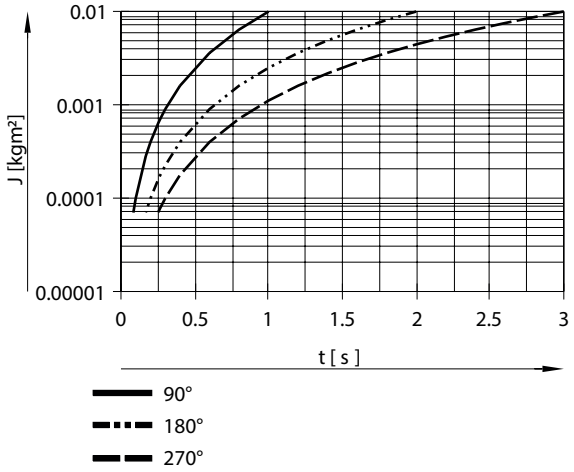

Momento d'inerzia di massa J in funzione del tempo di rotazione t con ammortizzazione P per DSM-25

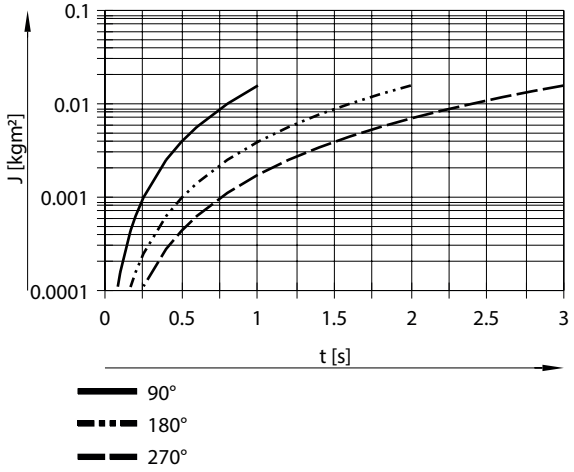

Foglio dati

Momento d‘inerzia di massa J in funzione del tempo di rotazione t con ammortizzazione P per DSM-32

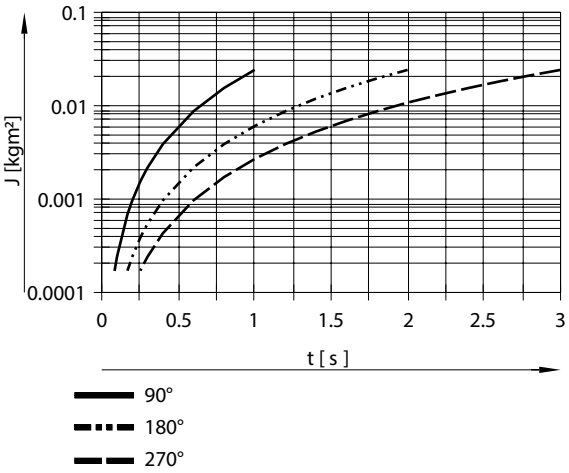

Momento d‘inerzia di massa J in funzione del tempo di rotazione t con ammortizzazione P per DSM-40

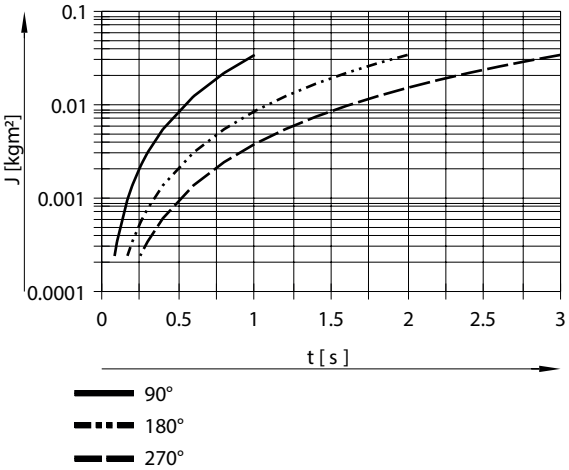

Momento d‘inerzia di massa J in funzione del tempo di rotazione t con ammortizzazione P per DSM-63

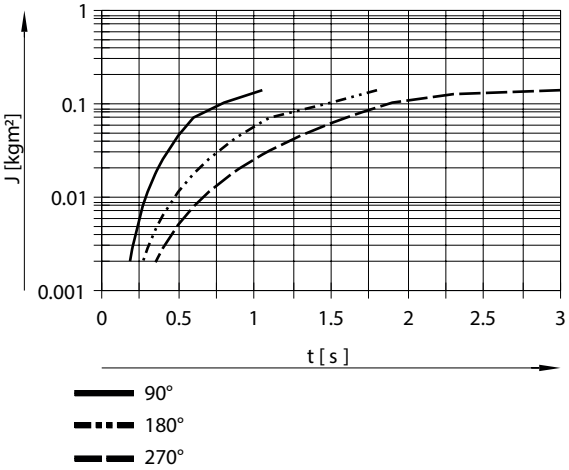

Foglio dati

Momento d‘inerzia di massa J in funzione del tempo di rotazione t con ammortizzazione P1 per DSM-12

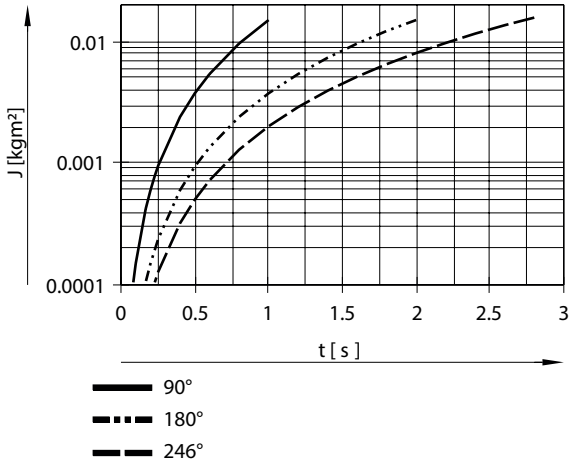

Momento d‘inerzia di massa J in funzione del tempo di rotazione t con ammortizzazione P1 per DSM-16

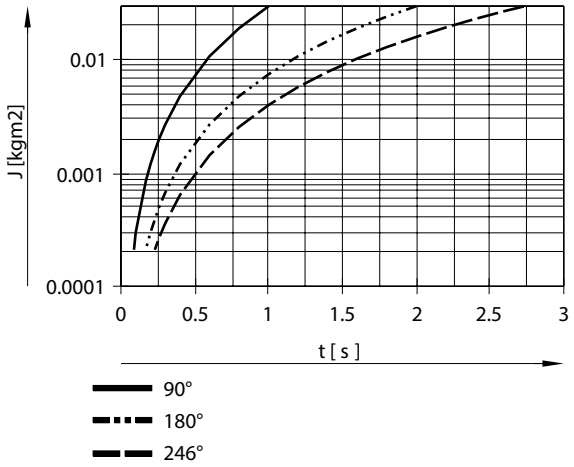

Momento d‘inerzia di massa J in funzione del tempo di rotazione t con ammortizzazione P1 per DSM-25

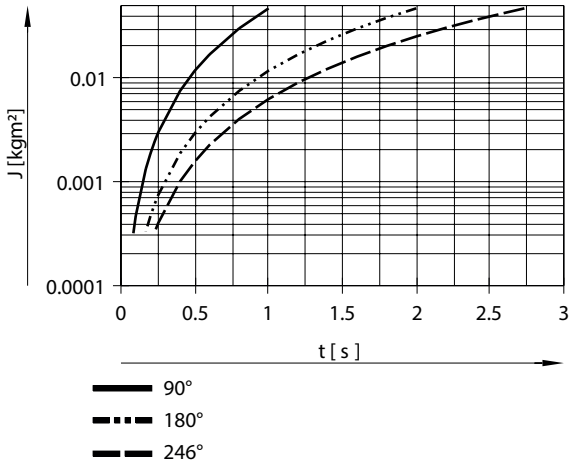

Foglio dati

Momento d‘inerzia di massa J in funzione del tempo di rotazione t con ammortizzazione P1 per DSM-32

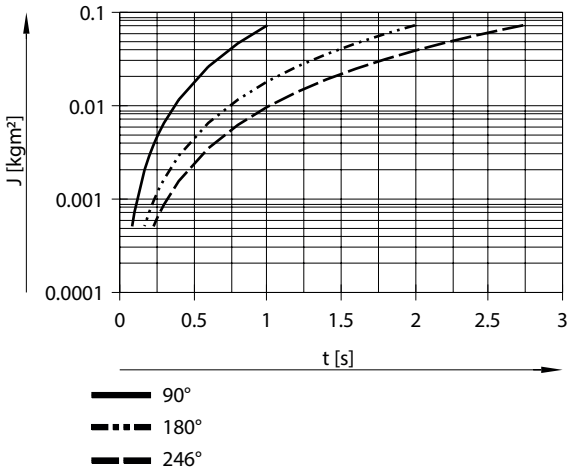

Momento d‘inerzia di massa J in funzione del tempo di rotazione t con ammortizzazione P1 per DSM-40

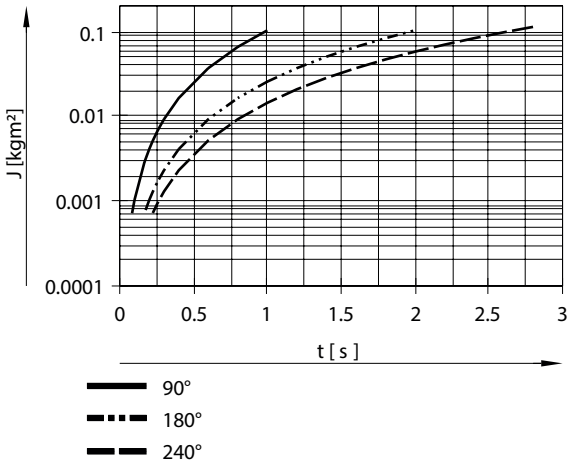

Momento d‘inerzia di massa J in funzione del tempo di rotazione t con ammortizzazione P1 per DSM-63

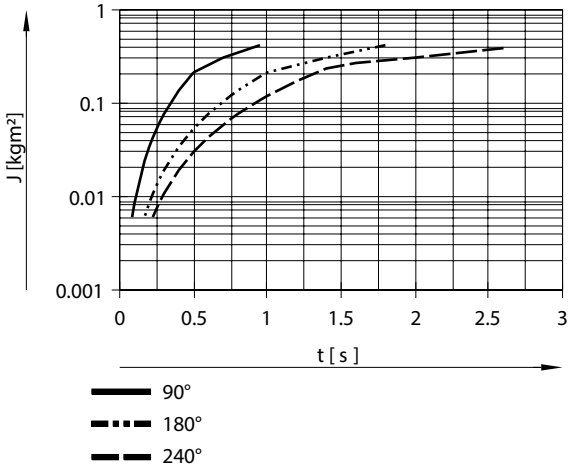

Foglio dati

Momento d‘inerzia di massa J in funzione del tempo di rotazione t con ammortizzazione CC per DSM-12

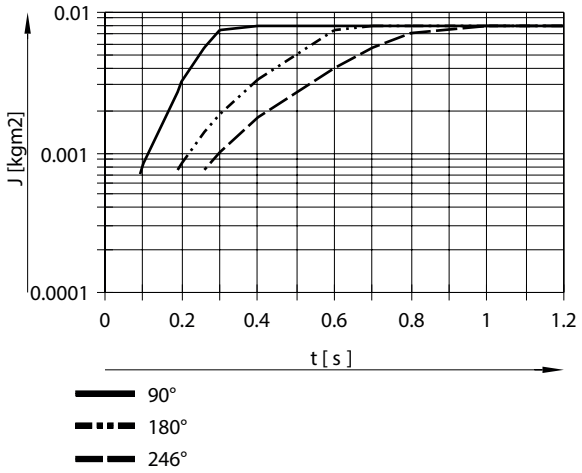

Momento d‘inerzia di massa J in funzione del tempo di rotazione t con ammortizzazione CC per DSM-16

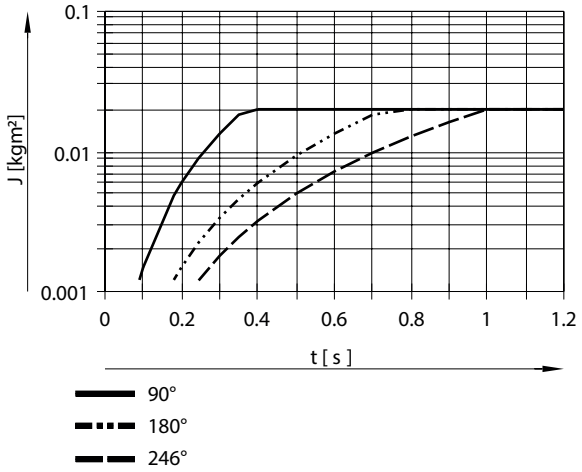

Momento d‘inerzia di massa J in funzione del tempo di rotazione t con ammortizzazione CC per DSM-25

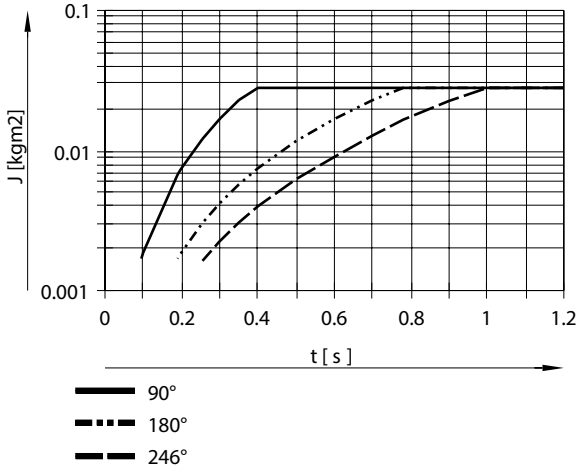

Foglio dati

Momento d'inerzia di massa J in funzione del tempo di rotazione t con ammortizzazione CC per DSM-32

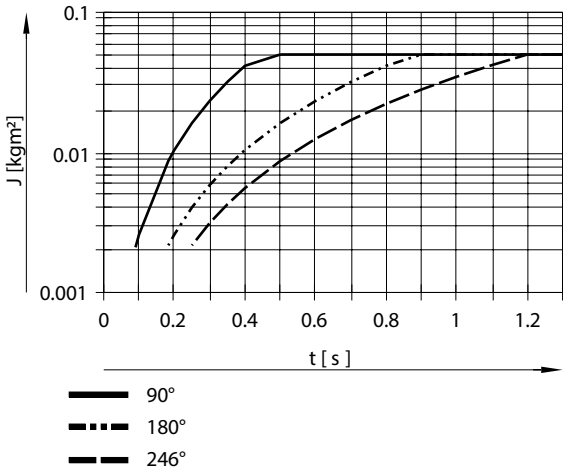

Momento d'inerzia di massa J in funzione del tempo di rotazione t con ammortizzazione CC per DSM-40

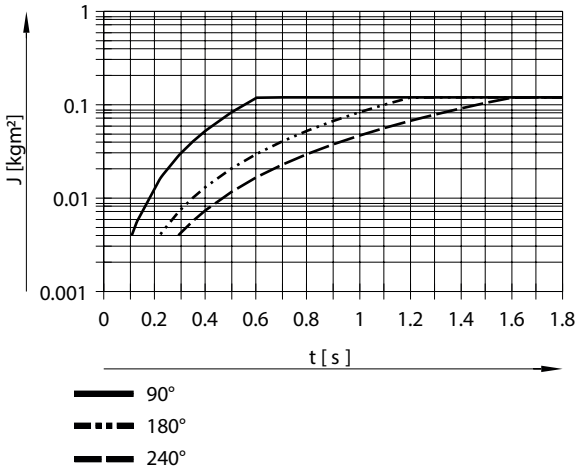

Momento d'inerzia di massa J in funzione del tempo di rotazione t con ammortizzazione CC per DSM-63

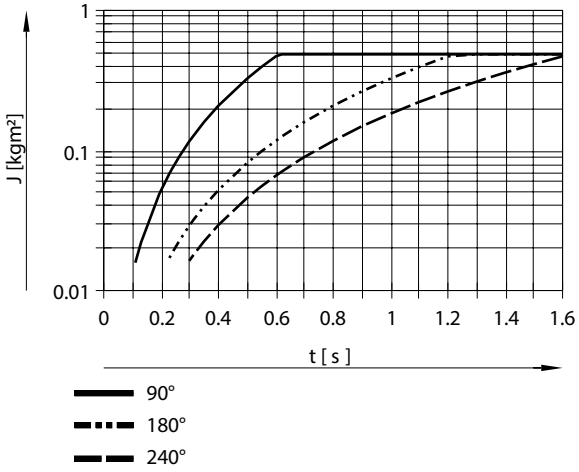

Foglio dati

Tempo di smorzamento dell‘ammortizzatore

Nei diagrammi DSM-...-CC èriportato il tempo di oscillazione fino all’impatto della leva di arresto sull’ammortizzatore. Per ottenere il tempo di oscillazione totale è necessario sommare a questa grandezza il tempo di decelerazione indicato per l’ammortizzatore montato.

Tempo di smorzamento dell‘ammortizzatore
Per la taglia 12/16/25: 0,1 s
Per la taglia 32: 0,25 s
Per la taglia 40: 0,3 s
Per la taglia 63: 0,4 s

Forza assiale ammessa Fx

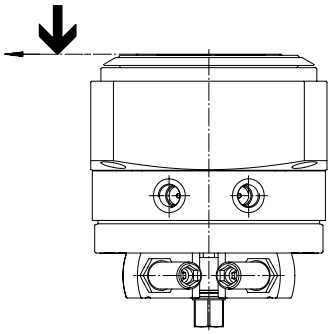

Forza assiale Fx ammessa in funzione della distanza l per DSM-12...25-HD

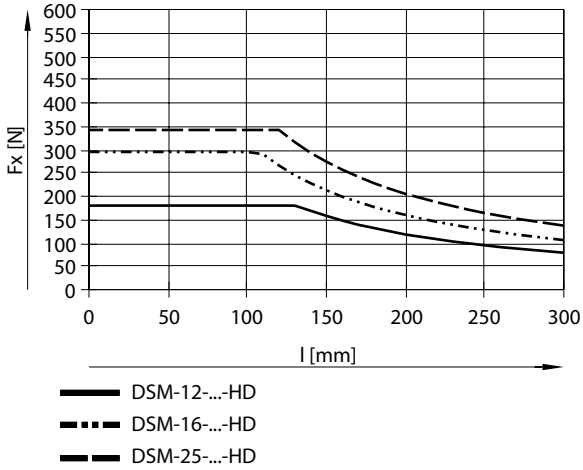

Foglio dati

Forza assiale Fx ammessa in funzione della distanza l per DSM-32...63-HD

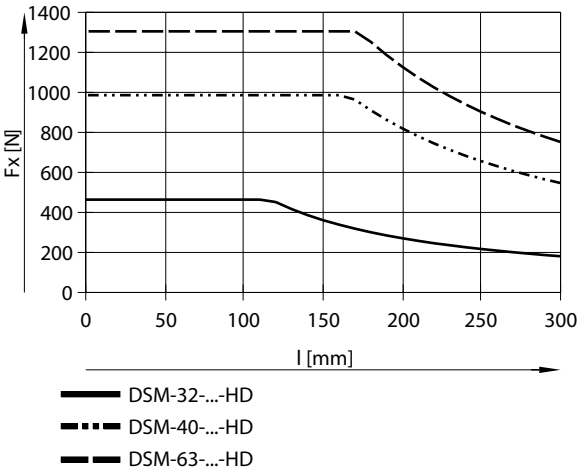

Forza radiale ammissibile Fz

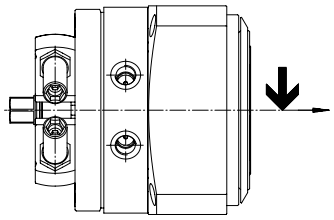

Forza radiale Fz ammessa in funzione della distanza l per DSM-12...25-HD

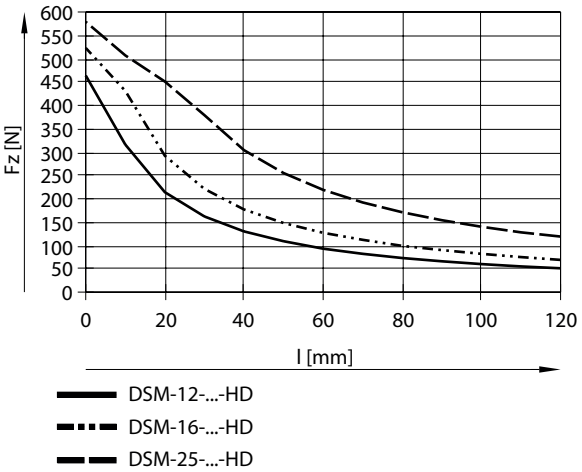

Foglio dati

Forza radiale Fz ammessa in funzione della distanza l per DSM-32...63-HD

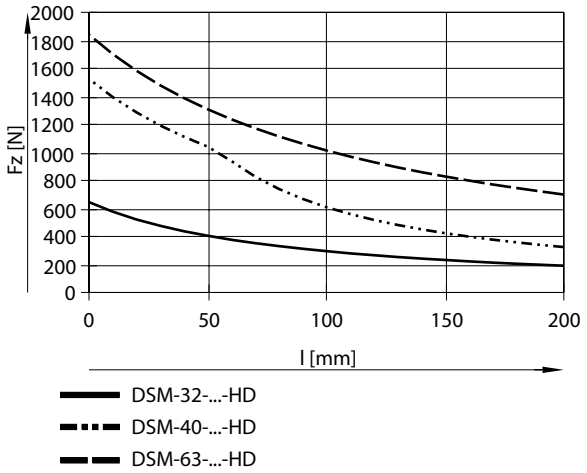

Dimensioni

Dimensioni – DSM-6 ... 10 – con albero cilindrico Download dati CAD www.festo.com

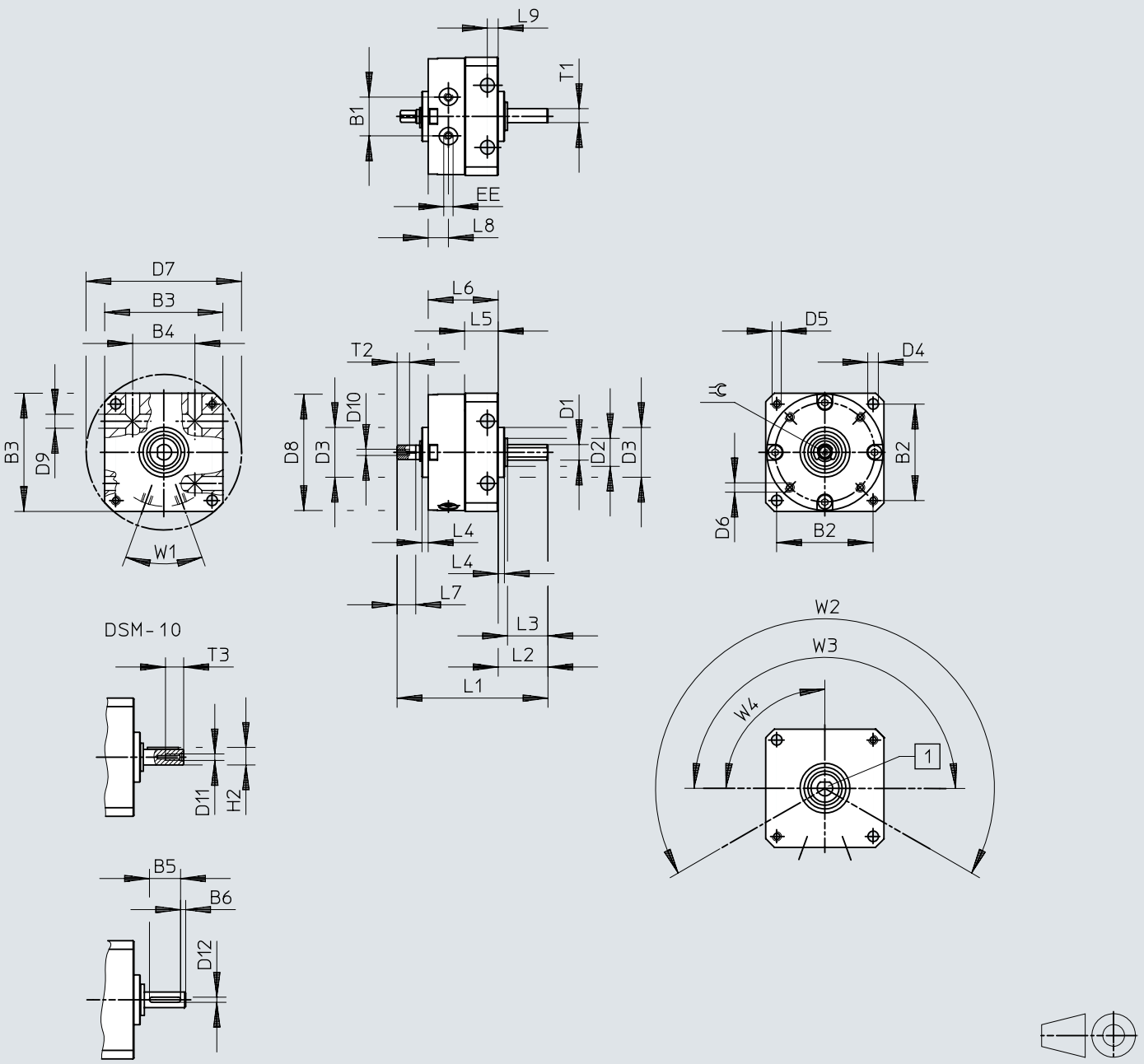

[1] Albero cilindrico

[2] I collegamenti dell'aria compressa si trovano nella parte inferiore di questa illustrazione.

Dimensioni

	B1	B2	B3	B4	B5	B6	D1 ⌀ g7	D2 ⌀	D3 ⌀ f8	D4 ⌀ H12	D5	D6	D7 ⌀ H12	D8 ⌀	D9 ⌀ H12	D10	D11	D12 h9
DSM-6	10	25	30	17	–	–	4	8	14	3,2	M3	M2	40	29,4	3,5	M2	–	–
DSM-8	12,8	31	38	20	–	–	5	9	16	3,2	M3	M2,5	50	37,4	3,5	M2	–	–
DSM-10	15,9	38	47	26	12	2	6	12	19	4,3	M4	M3	62	46,4	4,5	M2,5	M2,5	2

	EE	H2 max	L1	L2	L3	L4	L5	L6	L7	L8	L9	T1	T2 h12	T3	⌯	1)	W1	W2	W3	W4
DSM-6	M3	–	43	13	10	2	9,8	21	5	6	3	3,5	4	–	3	0/+5°	40°	240°	180°	90°
DSM-8	M3	–	50	16	13	2	11,3	23	6	6,5	3	4,5	4,3	–	3,5	0/+5°				
DSM-10	M3	6,8	61	19,6	16	2	14,3	28,4	8	7,5	4	–	5	4,5	4,5	0/+5°				

1) Tolleranza dell'angolo di rotazione

Dimensioni

Dimensioni – DSM-T-6 ... 10 – con albero cilindrico e palmola in tandem Download dati CAD www.festo.com

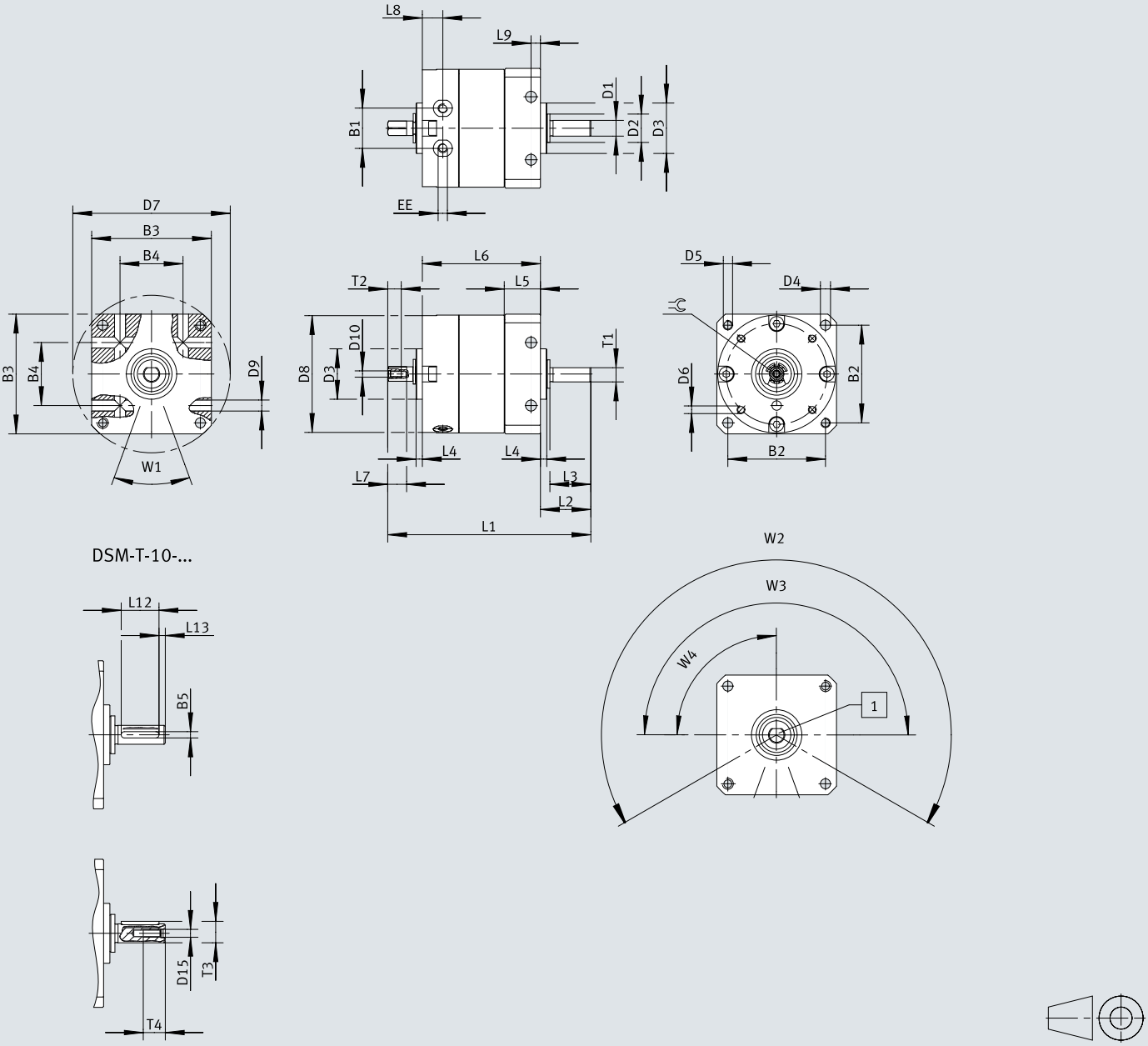

[1] Albero cilindrico

[2] I collegamenti dell'aria compressa si trovano nella parte inferiore di questa illustrazione.

Dimensioni

	B1	B2	B3	B4	B5	D1 ⌀ g7	D2 ⌀	D3 ⌀ f8	D4 ⌀ H12	D5	D6	D7 ⌀ H12	D8 ⌀	D9 ⌀ H12	D10	D15	EE
DSM-T-6	10	25	30	17	–	4	8	14	3,2	M3	M2	40	29,4	3,5	M2	–	M3
DSM-T-8	12,8	31	38	20	–	5	9	16	3,2	M3	M2,5	50	37,4	3,5	M2	–	M3
DSM-T-10	15,9	38	47	26	2	6	12	19	4,3	M4	M3	62	46,4	4,5	M2,5	M2,5	M3

	L1	L2	L3	L4	L5	L6	L7	L8	L9	L12	L13	T1	T2 h12	T3	T4	=⊂	1)	W1	W2	W3	W4
DSM-T-6	55,5	13	10	2	9,8	33,5	5	6	3	–	–	3,5	4	–	–	3	0/+5°	40°	240°	180°	90°
DSM-T-8	64,5	16	13	2	11,3	37,5	6	6,5	3	–	–	4,5	4,3	–	–	3,5	0/+5°				
DSM-T-10	79	19,6	16	2	14,3	46	8	7,5	4	12	2	–	5	6,8	7	4,5	0/+5°				

1) Tolleranza dell'angolo di rotazione

Dimensioni

Dimensioni – DSM-6 ... 10 – con albero cilindrico, palmola in tandem e rilevamento di posizione

Download dati CAD www.festo.com

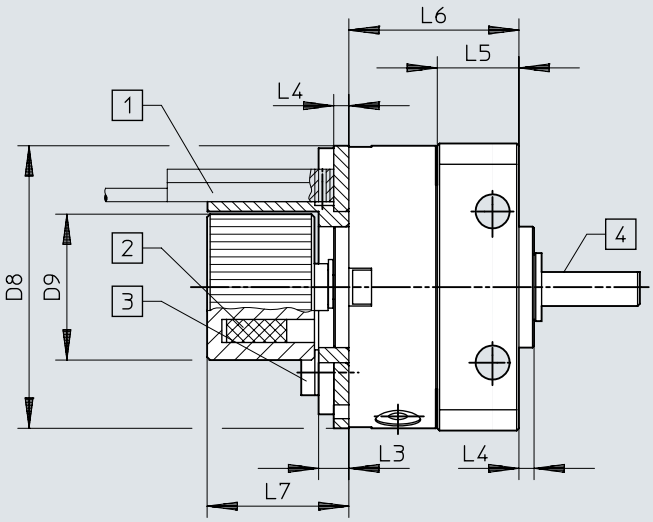

[1] Il sensore di finecorsa non è compreso nella fornitura. Tener conto dello spazio di montaggio del sensore di finecorsa e della canalina
[2] Posizione del magnete
[3] Coppia di serraggio max delle viti per il supporto del sensore
[4] La tacca o la chiavetta sull'albero è orientata in direzione della palmola oscillante

	D8 ø	D9 ø	L3	L4	L5	L6		L7	1)
						DSM-...	DSM-T-...		[Nm]
DSM-6	29,4	17,3	4	2	9,8	21	33,5	19,5	0,19
DSM-8	37,4	19,3	4	2	11,3	23	37,5	19,5	0,32
DSM-10	46,4	22,3	4	2	14,3	28	45,6	19,5	0,44

1) Coppia di serraggio

Dimensioni

Dimensioni – DSM-6 ... 10 – con albero cilindrico, palmola in tandem e angolo di rotazione regolabile

Download dati CAD www.festo.com

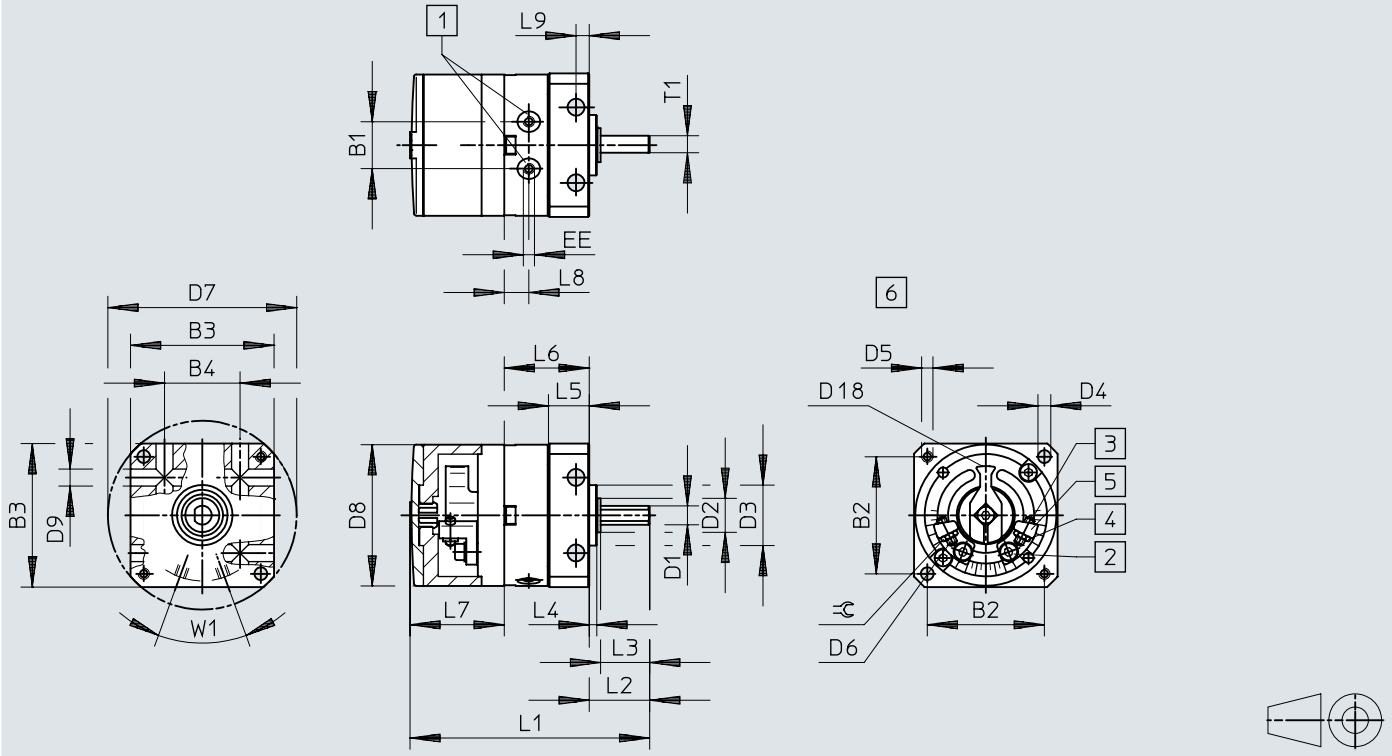

[1] Attacchi di alimentazione dell'aria compressa
[2] Vite di fissaggio per il posizionamento dell'arresto meccanico
[3] Regolazione della posizione di finecorsa
[4] Dado di bloccaggio per la regolazione della posizione a finecorsa
[5] Arresti meccanici regolabili in modo continuo
[6] senza foro e copertura

	B1	B2	B3	B4	D1 ø g7	D2 ø	D3 ø f8	D4 ø H12	D5	D6	D7 ø H12	D8 ø	D9 ø H12	D18 ø	EE
DSM-6	10	25	30	17	4	8	14	3,2	M3	M2	40	29,4	3,5	22	M3
DSM-8	12,8	31	38	20	5	9	16	3,2	M3	M2,5	50	37,4	3,5	26	M3
DSM-10	15,9	38	47	26	6	12	19	4,3	M4	M3	62	46,4	4,5	35,8	M3

	L1		L2	L3	L4	L5	L6		L7	L8	L9	T1	⇌	1)	2)
	DSM-...	DSM-T-...					DSM-...	DSM-T-...							
DSM-6	52	64,5	13	10	2	9,8	21	33,5	17,8	6	3	3,5	4	180°+5°	+1°/–5°
DSM-8	64	78,5	16	13	2	11,3	23	37,5	24,9	6,5	3	4,5	5	180°+5°	+1°/–5°
DSM-10	76	93,6	19,6	16	2	14,3	28,4	46	28,2	7,5	4	–	5,5	200°+5°	+1°/–5°

1) Angolo di rotazione massimo
2) Regolazione di precisione per lato

Dimensioni

Dimensioni – DSM-6... 10 - con albero cilindrico, palmola in tandem, angolo di rotazione regolabile e rilevamento di posizione

Download dati CAD www.festo.com

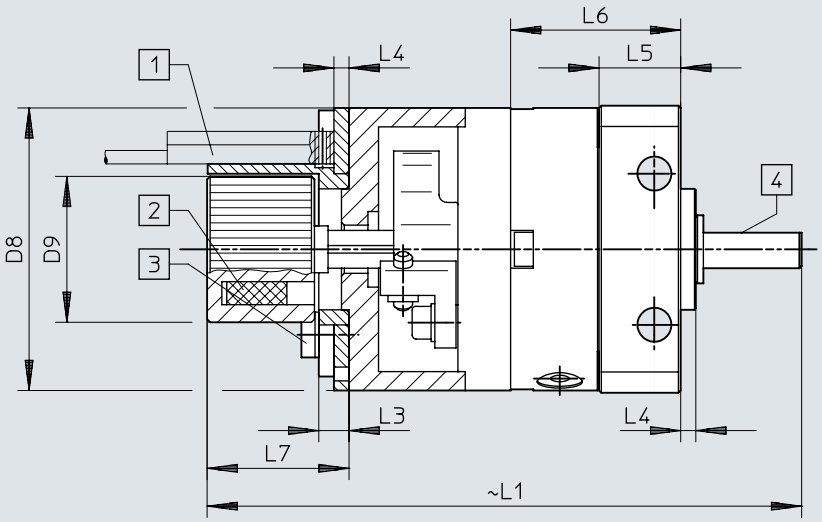

[1] Il sensore non è compreso nella fornitura. Tener conto dello spazio di montaggio del sensore di finecorsa e della canalina
[2] Posizione del magnete
[3] Coppia di serraggio max delle viti per il supporto del sensore
[4] La tacca o la chiavetta sull'albero è orientata in direzione della palmola oscillante

	D8 ⌀	D9	L1		L3	L4	L5	L6		L7	1)
			DSM-...	DSM-T-...				DSM-...	DSM-T-...		[Nm]
DSM-6	29,4	17,3	68,5	81	4	2	9,8	21	33,5	19,5	0,19
DSM-8	37,4	19,3	80	94,5	4	2	11,3	23	37,5	19,5	0,32
DSM-10	46,4	22,3	91,5	109,1	4	2	14,3	28,4	46	19,5	0,44

1) Coppia di serraggio

Dimensioni

Dimensioni – DSM-6 ... 10 – con albero flangiato Download dati CAD www.festo.com

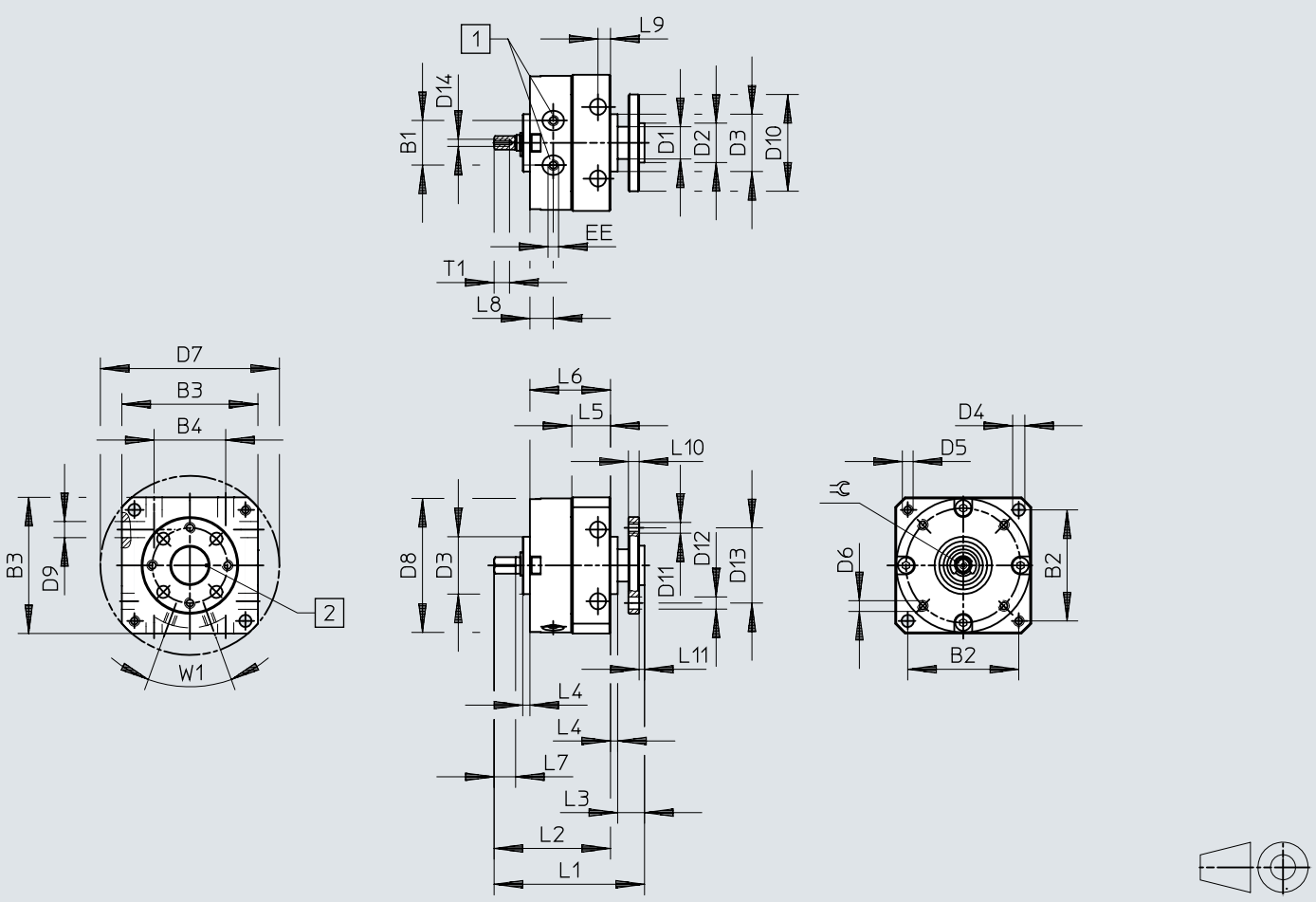

[1] Attacchi di alimentazione dell'aria compressa
[2] La mtacca corrisponde alla posizione della palmola oscillante

	B1	B2	B3	B4	D1 ø	D2 ø g7	D3 ø f8	D4 ø	D5	D6	D7 ø H12	D8 ø	D9 ø H12	D10 ø	D11	D12 ø H13
DSM-6	10	25	30	17	8	8	14	3,2	M3	M2	40	29,4	3,5	23	M3	3,4
DSM-8	12,8	31	38	20	9	11	16	3,2	M3	M2,5	50	37,4	3,5	27	M3	3,4
DSM-10	15,9	38	47	26	10	11	19	4,3	M4	M3	62	46,4	4,5	30	M3	3,4

	D13 ø	D14	EE	L1	L2	L3	L4	L5	L6	L7	L8	L9	L10	L11	T1	⊰	1)
DSM-6	16	M2	M3	39,5	30	7,5	2	9,8	21	5	6	3	3	1,5	4	3	0/+5°
DSM-8	21	M2	M3	43,5	34	7,5	2	11,3	23	6	6,5	3	3	1,5	4,3	3,5	0/+5°
DSM-10	21	M2,5	M3	53	41,4	9,6	2	14,3	28,4	8	7,5	4	3	1,6	5	4,5	0/+5°

1) Tolleranza dell'angolo di rotazione

Dimensioni

Dimensioni – DSM-T-6 ... 10 – con albero flangiato e palmola in tandem Download dati CAD www.festo.com

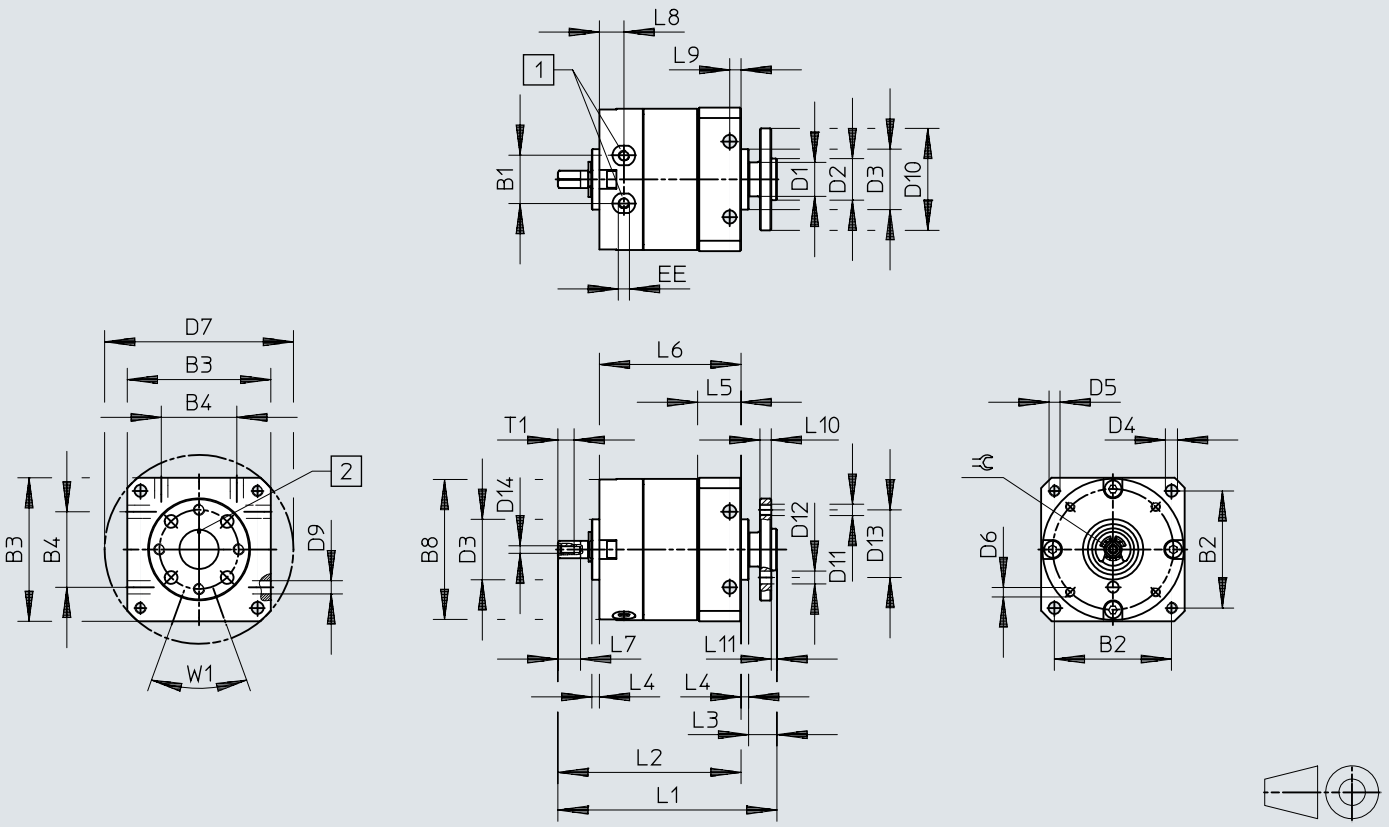

[1] Attacchi di alimentazione dell'aria compressa
[2] La mtacca corrisponde alla posizione della palmola oscillante

	B1	B2	B3	B4	D1 ø	D2 ø g7	D3 ø f8	D4 ø	D5	D6	D7 ø H12	D8 ø	D9 ø H12	D10 ø	D11	D12 ø H13
DSM-6	10	25	30	17	8	8	14	3,2	M3	M2	40	29,4	3,5	23	M3	3,4
DSM-8	12,8	31	38	20	9	11	16	3,2	M3	M2,5	50	37,4	3,5	27	M3	3,4
DSM-10	15,9	38	47	26	10	11	19	4,3	M4	M3	62	46,4	4,5	30	M3	3,4

	D13 ø	D14	EE	L1	L2	L3	L4	L5	L6	L7	L8	L9	L10	L11	T1	⊂	1)
DSM-6	M2	M3	52	42,5	7,5	2	9,8	33,5	5	6	3	3	1,5	4	3	3	0/+5°
DSM-8	M2	M3	58	48,5	7,5	2	11,3	37,5	6	6,5	3	3	1,5	4,3	3,5	3,5	0/+5°
DSM-10	M2,5	M3	71	59,4	9,6	2	14,3	46	8	7,5	4	3	1,6	5	4,5	4,5	0/+5°

1) Tolleranza dell'angolo di rotazione

Dimensioni

Dimensioni – DSM-6 ... 10 – con albero flangiato, palmola in tandem e rilevamento di posizione

Download dati CAD www.festo.com

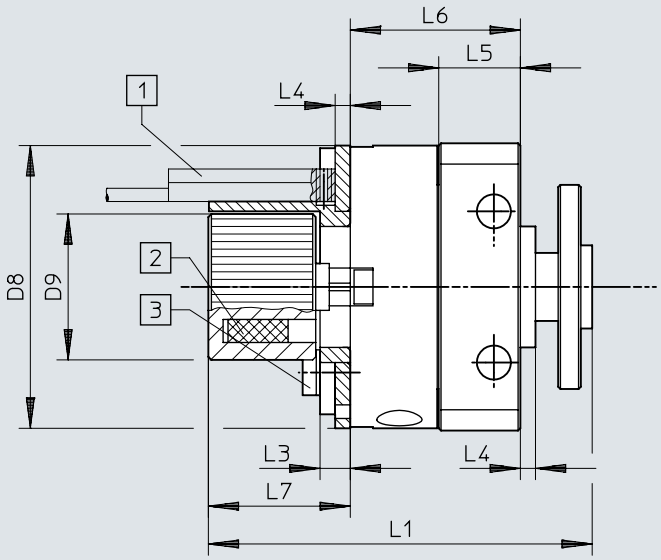

[1] Il sensore di finecorsa non è compreso nella fornitura. Tener conto dello spazio di montaggio del sensore di finecorsa e della canalina
[2] Posizione del magnete
[3] Coppia di serraggio max delle viti per il supporto del sensore

	D8 ⌀	D9 ⌀	L1		L3	L4	L5	L6		L7	1)
			DSM-...	DSM-T-...				DSM-...	DSM-T-...		[Nm]
DSM-6	29,4	17,3	50	62,5	4	2	9,8	21	33,5	19,5	0,19
DSM-8	37,4	19,3	52	66,5	4	2	11,3	23	37,5	19,5	0,32
DSM-10	46,4	22,3	59,5	77,1	4	2	14,3	28,4	46	19,5	0,44

1) Coppia di serraggio

Dimensioni

Dimensioni – DSM-6 ... 10 – con albero flangiato, palmola in tandem e angolo di rotazione regolabile

Download dati CAD www.festo.com

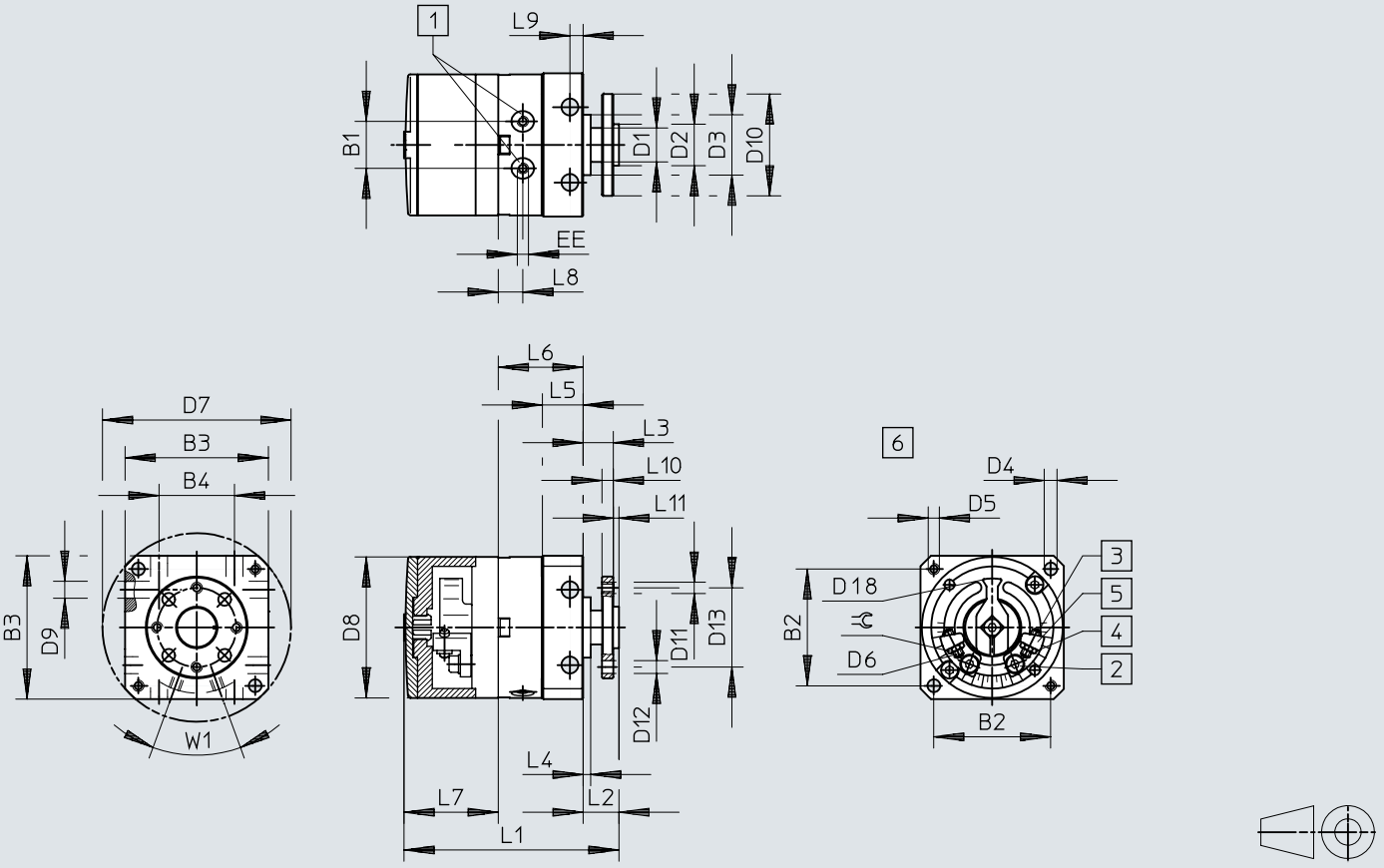

[1] Attacchi di alimentazione dell'aria compressa
[2] Vite di fissaggio per il posizionamento dell'arresto meccanico
[3] Regolazione della posizione di finecorsa
[4] Dado di bloccaggio per la regolazione della posizione a finecorsa
[5] Arresti meccanici regolabili in modo continuo
[6] senza foro e copertura

	B1	B2	B3	B4	D1 ø	D2 ø g7	D3 ø f8	D4 ø H12	D5	D6	D7 ø H12	D8 ø	D9 ø H12	D10 ø	D11	D12 ø H13	D13 ø	D18 ø
DSM-6	10	25	30	17	8	8	14	3,2	M3	M2	40	29,4	3,5	23	M3	3,4	16	22
DSM-8	12,8	31	38	20	9	11	16	3,2	M3	M2,5	50	37,4	3,5	27	M3	3,4	21	26
DSM-10	15,9	38	47	26	10	11	19	4,3	M4	M3	62	46,4	4,5	30	M3	3,4	21	35,8

	EE	L1		L2	L3	L4	L5	L6		L7	L8	L9	L10	L11	⊰	1)	2)
		DSM-...	DSM-T-...					DSM-...	DSM-T-...								
DSM-6	M3	48	60,5	9,5	8	2	9,8	21	33,5	17,8	6	3	3	1,5	4	180° +5°	+1°/–5°
DSM-8	M3	58	72,5	9,5	8	2	11,3	23	37,5	24,9	6,5	3	3	1,5	5	180° +5°	+1°/–5°
DSM-10	M3	68	85,6	11,6	10	2	14,3	28,4	46	28,2	7,5	4	3	1,6	5,5	200° +5°	+1°/–5°

1) Angolo di rotazione massimo
2) Regolazione di precisione per lato

Dimensioni

Dimensioni – DSM-6... 10 - con albero flangiato, palmola in tandem, angolo di rotazione regolabile e rilevamento di posizione

Download dati CAD www.festo.com

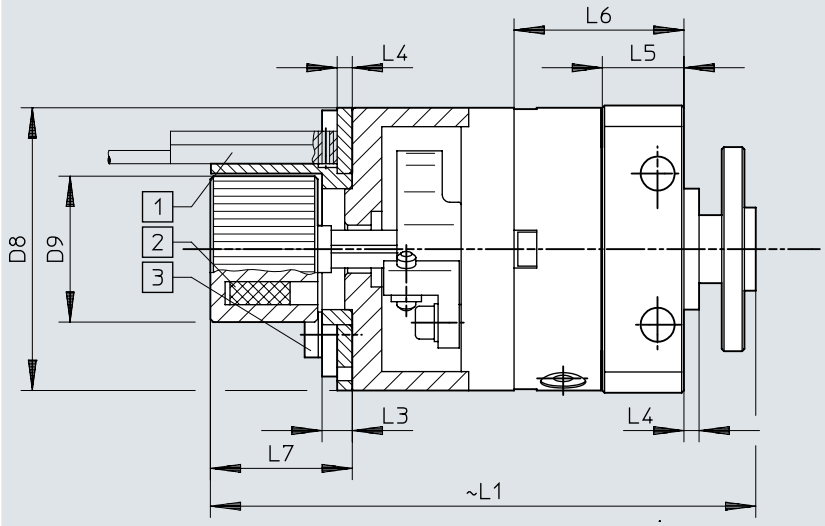

[1] Il sensore di finecorsa non è compreso nella fornitura. Tener conto dello spazio di montaggio del sensore di finecorsa e della canalina
[2] Posizione del magnete
[3] Coppia di serraggio max delle viti per il supporto del sensore

	D8 ⌀	D9 ⌀	L1		L3	L4	L5	L6		L7	1)
			DSM-...	DSM-T-...				DSM-...	DSM-T-...		[Nm]
DSM-6	29,4	17,3	65	77,5	4	2	9,8	21	33,5	19,5	0,19
DSM-8	37,4	19,3	73,5	88	4	2	11,3	23	37,5	19,5	0,32
DSM-10	46,4	22,3	83	100,6	4	2	14,3	28,4	46	19,5	0,44

1) Coppia di serraggio

Dimensioni

Dimensioni – DSM-12 ... 63 – con albero cilindrico Download dati CAD www.festo.com

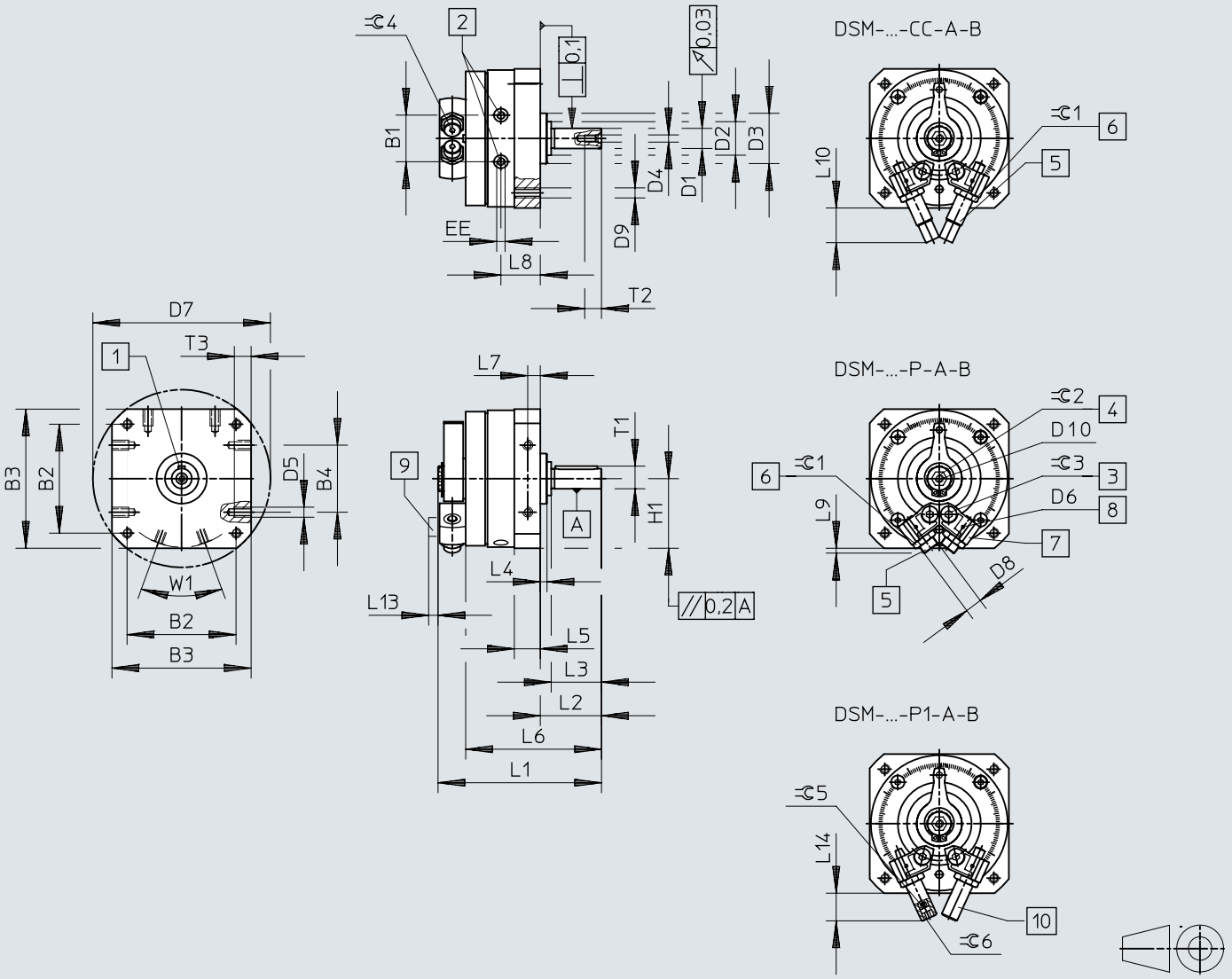

[1] Posizione della chiavetta a 0°
[2] Attacchi di alimentazione dell'aria compressa
[3] Vite di fissaggio per il posizionamento dell'arresto meccanico
[4] Azionatore manuale (esagono cavo). La posizione dell'esagono cavo non è definita.
[5] Regolazione della posizione di finecorsa
[6] Dado di bloccaggio per la regolazione della posizione a finecorsa
[7] Arresti meccanici regolabili in modo continuo
[8] Filettatura di fissaggio per supporto sensore
[9] Supporto sensore
[10] Regolazione a finecorsa

Dimensioni

	B1 ±0,5	B2	B3	B4	D1 ⌀ g7	D2 ⌀	D3 ⌀ f8	D4	D5	D6
DSM-B-12	19,8	48±0,3	59±0,3	30±0,2	8	15±0,2	24	M3	M4	M2
DSM-B-16	23,5	57±0,3	70±0,3	40±0,2	10	18-0,3	28	M3	M5	M2
DSM-B-25	28	65±0,3	83±0,3	40±0,2	12	20-0,3	30	M4	M6	M2
DSM-B-32	35,5	85±0,3	105±0,3	60±0,3	16	27-0,4	42	M5	M8	M2
DSM-B-40	43,8	105±0,3	130±0,5	80±0,3	20	36-0,4	52	M6	M10	M2
DSM-B-63	50,3	125±0,5	152+0,2	80±0,3	25	40±0,3	70	M10	M10	M3

	D7 ⌀	D8	D9	D10	EE	H1 ±0,2	L1	L2 +0,6 −0,7	L3
DSM-B-12	78±0,3	M8x1	M4	M4	M5	29,5	68,3±0,3	24,5	20±0,2
DSM-B-16	91±0,3	M10x1	M5	M5	M5	35	82,7±1	28	23±0,2
DSM-B-25	106±0,3	M10x1	M6	M5	M5	41,5	97,5±0,5	36,5	30±0,2
DSM-B-32	135±0,3	M12x1	M8	M5	G1/8	52,5	127,1±0,5	51	40±0,2
DSM-B-40	168±0,5	M16x1	M10	M6	G1/8	65	155,5±0,6	62	50±0,3
DSM-B-63	200±0,5	M22x1,5	M12	M6	G1/4	76	197+0,4/−0,55	75,5	60±0,3

	L4 ±0,4	L5	L6	L7	L8	L9	L10	L13	L14 max.
DSM-B-12	3	10,3+0,2/−0,3	55,5±0,8	5±0,1	16,5	3	22,7	6,5	21,2
DSM-B-16	2,6	13+0,2/−0,4	67,1±0,9	6,5±0,2	20,2	7,2	26,1	6,5	22
DSM-B-25	4	15,2+0,2/−0,4	81±1	7,5±0,2	23,5	2,9	20,7	6,5	17
DSM-B-32	8	19,2+0,2/−0,4	107±1,1	9,5±0,2	30,5	3,8	29,1	6,5	23
DSM-B-40	8	23,7+0,2/−0,4	131±1,2	12±0,2	36	3,4	43,5	6,5	36,5
DSM-B-63	10,5	28,5+0,3/−0,5	159,5±1,2	14±0,2	45	10	72,5	4,5	–

	T1 max.	T2 +2	T3 +0,2	⌯ 1	⌯ 2	⌯ 3	⌯ 4	⌯ 5	⌯ 6	1)
DSM-B-12	8,8	9	8	10	6	2,5	2,5	2,5	2,5	A2x2x16
DSM-B-16	11,2	9	8	13	8	3	3	3	5	A3x3x18
DSM-B-25	13,5	10	10	13	8	4	3	3	6	A4x4x25
DSM-B-32	18	12,5	12	15	10	5	4	4	8	A5x5x36
DSM-B-40	22,5	16	15	19	10	6	5	5	10	A6x6x45
DSM-B-63	28	22	16	27	10	8	5	–	–	A8x7x50

1) Chiavetta a norma DIN 6885 compresa nella fornitura

Dimensioni

Dimensioni – DSM-12 ... 63 – con albero flangiato Download dati CAD www.festo.com

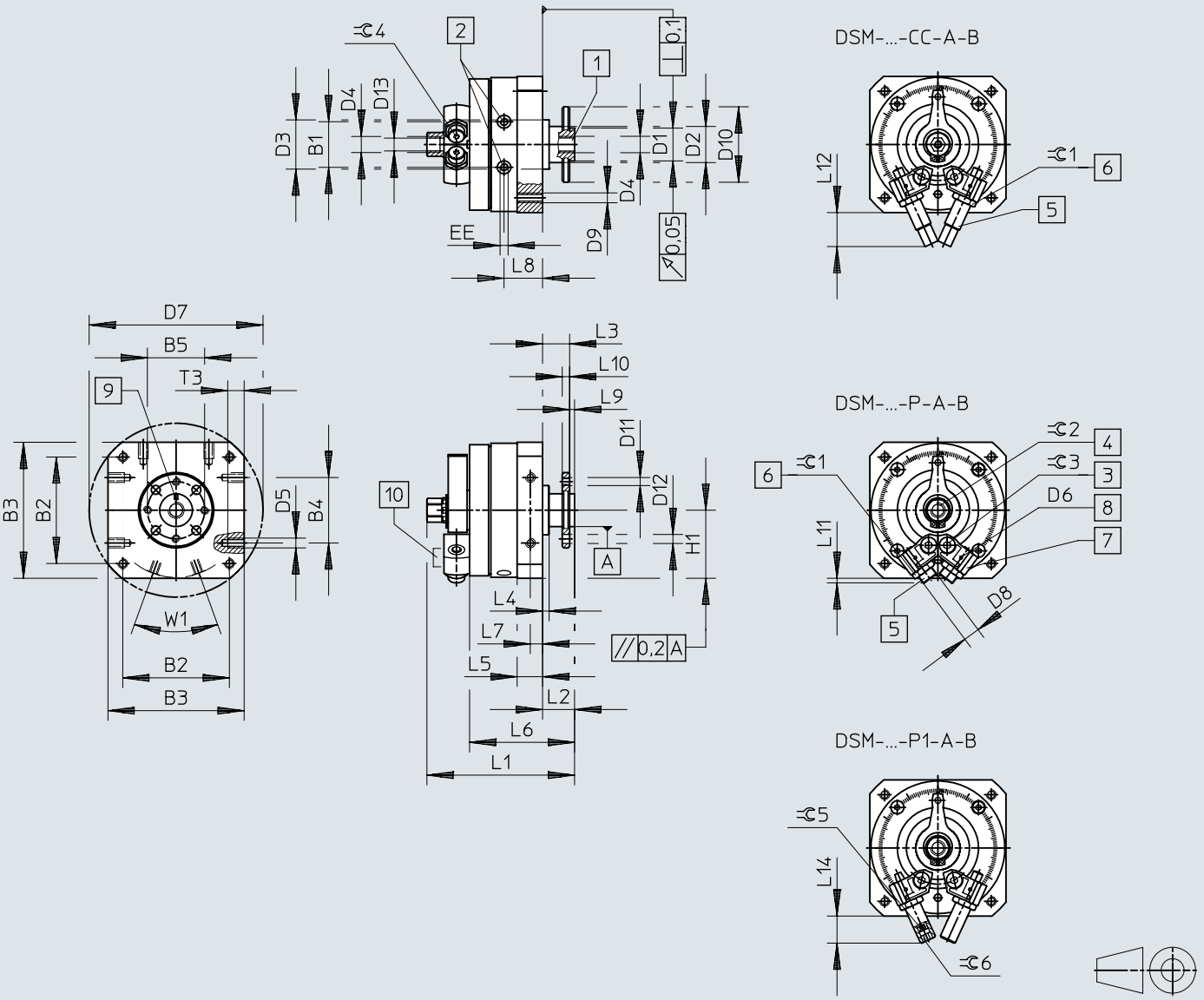

[1] Albero flangiato cavo
[2] Attacchi di alimentazione dell'aria compressa
[3] Vite di fissaggio per il posizionamento dell'arresto meccanico
[4] Azionatore manuale (esagono esterno). La posizione dell'esagono esterno non è definita.
[5] Regolazione della posizione di finecorsa
[6] Dado di bloccaggio per la regolazione della posizione a finecorsa
[7] Arresti meccanici regolabili in modo continuo
[8] Filettatura di fissaggio per supporto sensore
[9] La posizione della marcatura coincide con quella dell'arresto meccanico
[10] Supporto sensore

Dimensioni

	B1 ±0,5	B2	B3	B4	B5	D1 ⌀ f8	D2 ⌀	D3 ⌀ f8	D4	D5
DSM-B-12	19,8	48±0,3	59±0,3	30±0,2	25	14	15±0,2	24	M5	M4
DSM-B-16	23,5	57±0,3	70±0,3	40±0,2	28	16	18–0,3	28	M5	M5
DSM-B-25	28	65±0,3	83±0,3	40±0,2	35	20	20–0,3	30	G1/8	M6
DSM-B-32	35,5	85±0,3	105±0,3	60±0,3	45	28	27–0,4	42	G1/8	M8
DSM-B-40	43,8	105±0,3	130±0,5	80±0,3	54	36	36–0,4	52	G1/4	M10
DSM-B-63	50,3	125±0,5	152+0,2	80±0,3	64	38	40±0,3	70	G1/4	M10

	D6	D7 ⌀	D8	D9	D10 ⌀	D11	D12 H13	D13	EE	H1 ±0,2
DSM-B-12	M2	78±0,3	M8x1	M4	33	M3	3,4	4,2	M5	29,5
DSM-B-16	M2	91±0,3	M10x1	M5	38	M4	4,5	4,2	M5	35
DSM-B-25	M2	106±0,3	M10x1	M6	46	M5	5,5	8,6	M5	41,5
DSM-B-32	M2	135±0,3	M12x1	M8	60	M6	6,5	8,6	G1/8	52,5
DSM-B-40	M2	168±0,5	M16x1	M10	70	M8	9	11,5	G1/8	65
DSM-B-63	M3	200±0,5	M22x1,5	M12	88	M8	12	11,5	G1/4	76

	L1	L2 +0,5 –0,85	L3 +0,5 –0,62	L4 ±0,4	L5	L6 ±1	L7	L8	L9 –0,2	L10
DSM-B-12	67,3+0,4/–0,65	13	11	3	10,3+0,2/–0,3	44	5±0,1	16,5	2	3±0,1
DSM-B-16	79+0,4/–0,65	15	13	2,6	13+0,2/–0,4	54,1	6,5±0,2	20,2	2	4±0,1
DSM-B-25	90+0,4/–0,65	19,5	16,5	4	15,2+0,2/–0,4	64	7,5±0,2	23,5	3	4,5±0,1
DSM-B-32	115,8+0,4/–0,65	27	23	8	19,2+0,2/–0,4	83	9,5±0,2	30,5	4	6±0,1
DSM-B-40	143,8+0,4/–0,7	33	28	8	23,7+0,2/–0,4	102	12±0,2	36	5	7,5±0,1
DSM-B-63	177,4+0,2/–0,55	37,5	31,5	10,5	28,5+0,3/–0,5	121,5	14±0,2	45	6	9±0,2

	L11	L12	L14 max.	T3 +0,2	⌯ 1	⌯ 2	⌯ 3	⌯ 4	⌯ 5	⌯ 6
DSM-B-12	3	22,7	21,2	8	10	8	2,5	2,5	2,5	2,5
DSM-B-16	7,2	26,1	22	8	13	11	3	3	3	5
DSM-B-25	2,9	20,7	17	10	13	13	4	3	3	6
DSM-B-32	3,8	29,1	23	12	15	13	5	4	4	8
DSM-B-40	3,4	43,5	36,5	15	19	19	6	5	5	10
DSM-B-63	10	72,5	–	16	27	22	8	5	–	–

Dimensioni

Dimensioni – DSM-T-12 ... 63 – con albero cilindrico e palmola in tandem

Download dati CAD www.festo.com

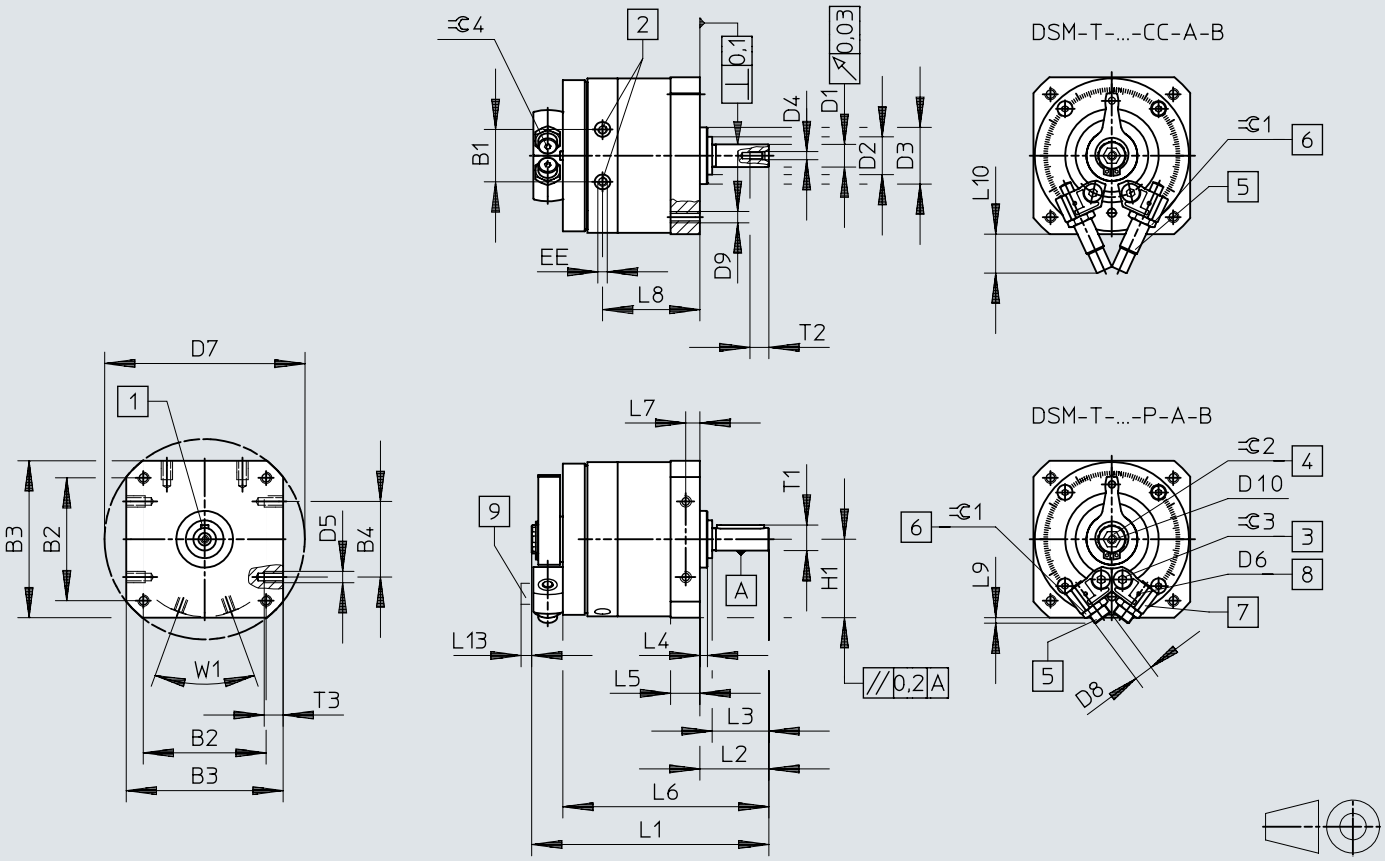

[1] Posizione della chiavetta a 0°
[2] Attacchi di alimentazione dell'aria compressa
[3] Vite di fissaggio per il posizionamento dell'arresto meccanico
[4] Azionatore manuale (esagono cavo). La posizione dell'esagono cavo non è definita.
[5] Regolazione della posizione di finecorsa
[6] Dado di bloccaggio per la regolazione della posizione a finecorsa
[7] Arresti meccanici regolabili in modo continuo
[8] Filettatura di fissaggio per supporto sensore
[9] Supporto sensore

Dimensioni

	B1 ±0,5	B2	B3	B4	D1 ⌀ g7	D2 ⌀	D3 ⌀ f8	D4	D5
DSM-B-12	19,8	48±0,3	59±0,3	30±0,2	8	15±0,2	24	M3	M4
DSM-B-16	23,5	57±0,3	70±0,3	40±0,2	10	18-0,3	28	M3	M5
DSM-B-25	28	65±0,3	83±0,3	40±0,2	12	20-0,3	30	M4	M6
DSM-B-32	35,5	85±0,3	105±0,3	60±0,3	16	27-0,4	42	M5	M8
DSM-B-40	43,8	105±0,3	130±0,5	80±0,3	20	36-0,4	52	M6	M10
DSM-B-63	50,3	125±0,5	152+0,2	80±0,3	25	40±0,3	70	M10	M10

	D6	D7 ⌀	D8	D9	D10	EE	H1 ±0,2	L1	L2 +0,6 −0,7
DSM-B-12	M2	78±0,3	M8x1	M4	M4	M5	29,5	87,3±0,3	24,5
DSM-B-16	M2	91±0,3	M10x1	M5	M5	M5	35	106,6±1	28
DSM-B-25	M2	106±0,3	M10x1	M6	M5	M5	41,5	125,5±0,5	36,5
DSM-B-32	M2	135±0,3	M12x1	M8	M5	G1/8	52,5	164±0,5	51
DSM-B-40	M2	168±0,5	M16x1	M10	M6	G1/8	65	200,5±0,6	62
DSM-B-63	M3	200±0,5	M22x1,5	M12	M6	G1/4	76	254,4+0,4/−0,55	75,5

	L3	L4 ±0,4	L5	L6	L7	L8	L9	L10	L13
DSM-B-12	20±0,2	3	10,3+0,2/−0,3	74,5±0,8	5±0,1	35,5	3	22,7	6,5
DSM-B-16	23±0,2	2,6	13+0,2/−0,4	91±0,9	6,5±0,2	44,1	7,2	26,1	6,5
DSM-B-25	30±0,2	4	15,2+0,2/−0,4	109±1	7,5±0,2	51,5	2,9	20,7	6,5
DSM-B-32	40±0,2	8	19,2+0,2/−0,4	144±1,1	9,5±0,2	67,4	3,8	29,1	6,5
DSM-B-40	50±0,3	8	23,7+0,2/−0,4	176±1,2	12±0,2	81	3,4	43,5	6,5
DSM-B-63	60±0,3	10,5	28,5+0,3/−0,5	216,5±1,2	14±0,2	99	10	72,5	4,5

	T1 max.	T2 +2	T3 +0,2	⌯ 1	⌯ 2	⌯ 3	⌯ 4	1)
DSM-B-12	8,8	9	8	10	6	2,5	2,5	A2x2x16
DSM-B-16	11,2	9	8	13	8	3	3	A3x3x18
DSM-B-25	13,5	10	10	13	8	4	3	A4x4x25
DSM-B-32	18	12,5	12	15	10	5	4	A5x5x36
DSM-B-40	22,5	16	15	19	10	6	5	A6x6x45
DSM-B-63	28	22	16	27	10	8	5	A8x7x50

1) La chiavetta è compresa nella fornitura.

Dimensioni

Dimensioni – DSM-T-12 ... 63 – con albero flangiato e palmola in tandem

Download dati CAD www.festo.com

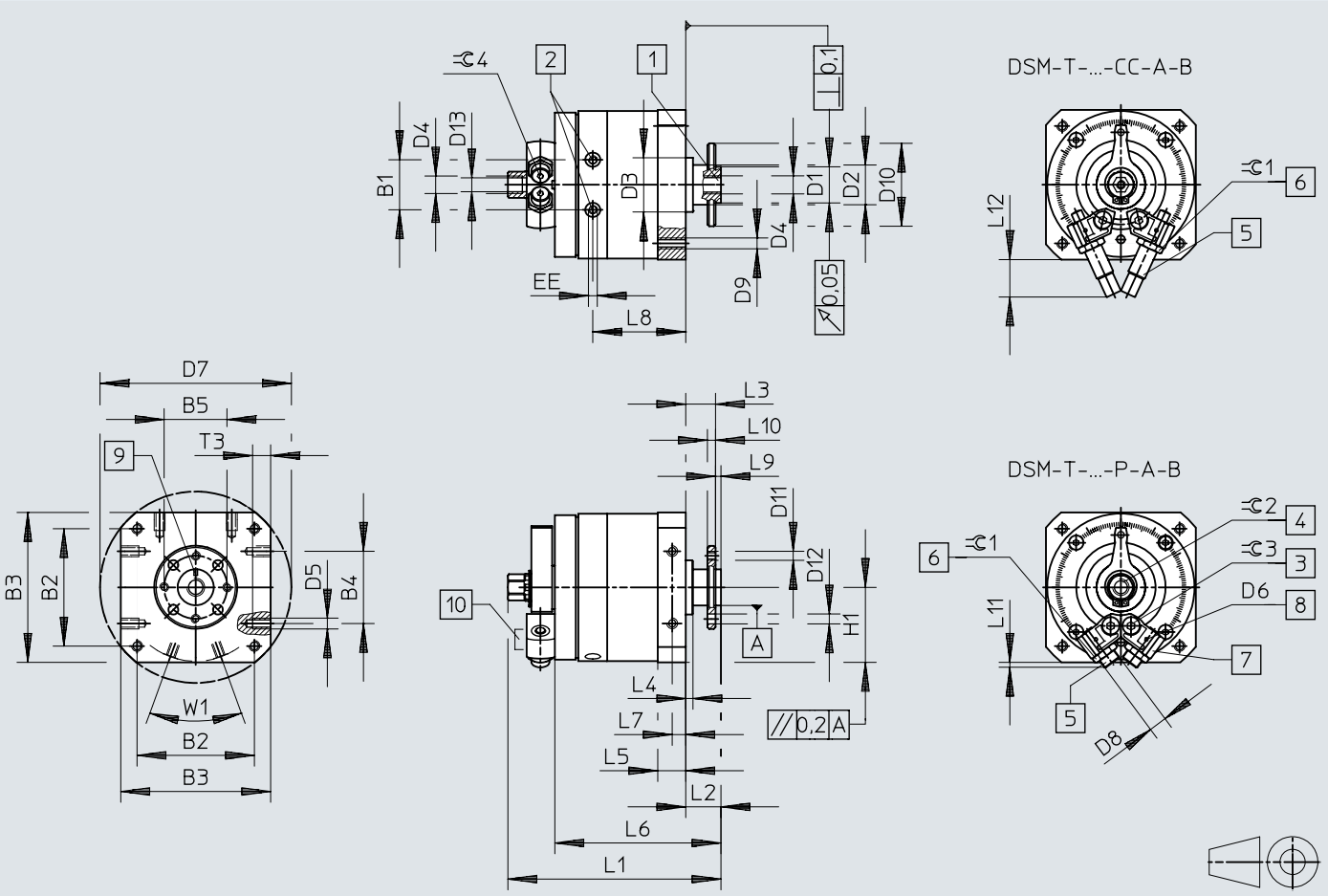

[1] Albero flangiato cavo
[2] Attacchi di alimentazione dell'aria compressa
[3] Vite di fissaggio per il posizionamento dell'arresto meccanico
[4] Azionatore manuale (esagono esterno). La posizione dell'esagono esterno non è definita.
[5] Regolazione della posizione di finecorsa
[6] Dado di bloccaggio per la regolazione della posizione a finecorsa
[7] Arresti meccanici regolabili in modo continuo
[8] Filettatura di fissaggio per supporto sensore
[9] La posizione della marcatura coincide con quella dell'arresto meccanico
[10] Supporto sensore

Dimensioni

	B1 ±0,5	B2	B3	B4	B5	D1 ⌀ f8	D2 ⌀	D3 ⌀ f8	D4
DSM-B-12	19,8	48±0,3	59±0,3	30±0,2	25	14	15±0,2	24	M5
DSM-B-16	23,5	57±0,3	70±0,3	40±0,2	28	16	18–0,3	28	M5
DSM-B-25	28	65±0,3	83±0,3	40±0,2	35	20	20–0,3	30	G1/8
DSM-B-32	35,5	85±0,3	105±0,3	60±0,3	45	28	27–0,4	42	G1/8
DSM-B-40	43,8	105±0,3	130±0,5	80±0,3	54	36	36–0,4	52	G1/4
DSM-B-63	50,3	125±0,5	152+0,2	80±0,3	64	38	40±0,3	70	G1/4

	D5	D6	D7 ⌀	D8	D9	D10 ⌀	D11	D12 H13	D13
DSM-B-12	M4	M2	78±0,3	M8x1	M4	33	M3	3,4	4,2
DSM-B-16	M5	M2	91±0,3	M10x1	M5	38	M4	4,5	4,2
DSM-B-25	M6	M2	106±0,3	M10x1	M6	46	M5	5,5	8,6
DSM-B-32	M8	M2	135±0,3	M12x1	M8	60	M6	6,5	8,6
DSM-B-40	M10	M2	168±0,5	M16x1	M10	70	M8	9	11,5
DSM-B-63	M10	M3	200±0,5	M22x1,5	M12	88	M8	12	11,5

	EE	H1 ±0,2	L1	L2 +0,5 –0,85	L3 +0,5 –0,62	L4 ±0,4	L5	L6 ±1	L7
DSM-B-12	M5	29,5	86,3+0,4/–0,65	13	11	3	10,3+0,2/–0,3	63	5±0,1
DSM-B-16	M5	35	103+0,4/–0,65	15	13	2,6	13+0,2/–0,4	78	6,5±0,2
DSM-B-25	M5	41,5	118+0,4/–0,65	19,5	16,5	4	15,2+0,2/–0,4	92	7,5±0,2
DSM-B-32	G1/8	52,5	152,8+0,4/–0,65	27	23	8	19,2+0,2/–0,4	120	9,5±0,2
DSM-B-40	G1/8	65	188,8+0,4/–0,7	33	28	8	23,7+0,2/–0,4	147	12±0,2
DSM-B-63	G1/4	76	234,4+0,2/–0,55	37,5	31,5	10,5	28,5+0,3/–0,5	178,5	14±0,2

	L8	L9 –0,2	L10	L11	L12	T3 +0,2	⌯ 1	⌯ 2	⌯ 3	⌯ 4
DSM-B-12	35,5	2	3±0,1	3	22,7	8	10	8	2,5	2,5
DSM-B-16	44,1	2	4±0,1	7,2	26,1	8	13	11	3	3
DSM-B-25	51,5	3	4,5±0,1	2,9	20,7	10	13	13	4	3
DSM-B-32	67,4	4	6±0,1	3,8	29,1	12	15	13	5	4
DSM-B-40	81	5	7,5±0,1	3,4	43,5	15	19	19	6	5
DSM-B-63	99	6	9±0,2	10	72,5	16	27	22	8	5

Dimensioni

Dimensioni – DSM-12 ... 63-HD - per coppie di carico elevate

Download dati CAD www.festo.com

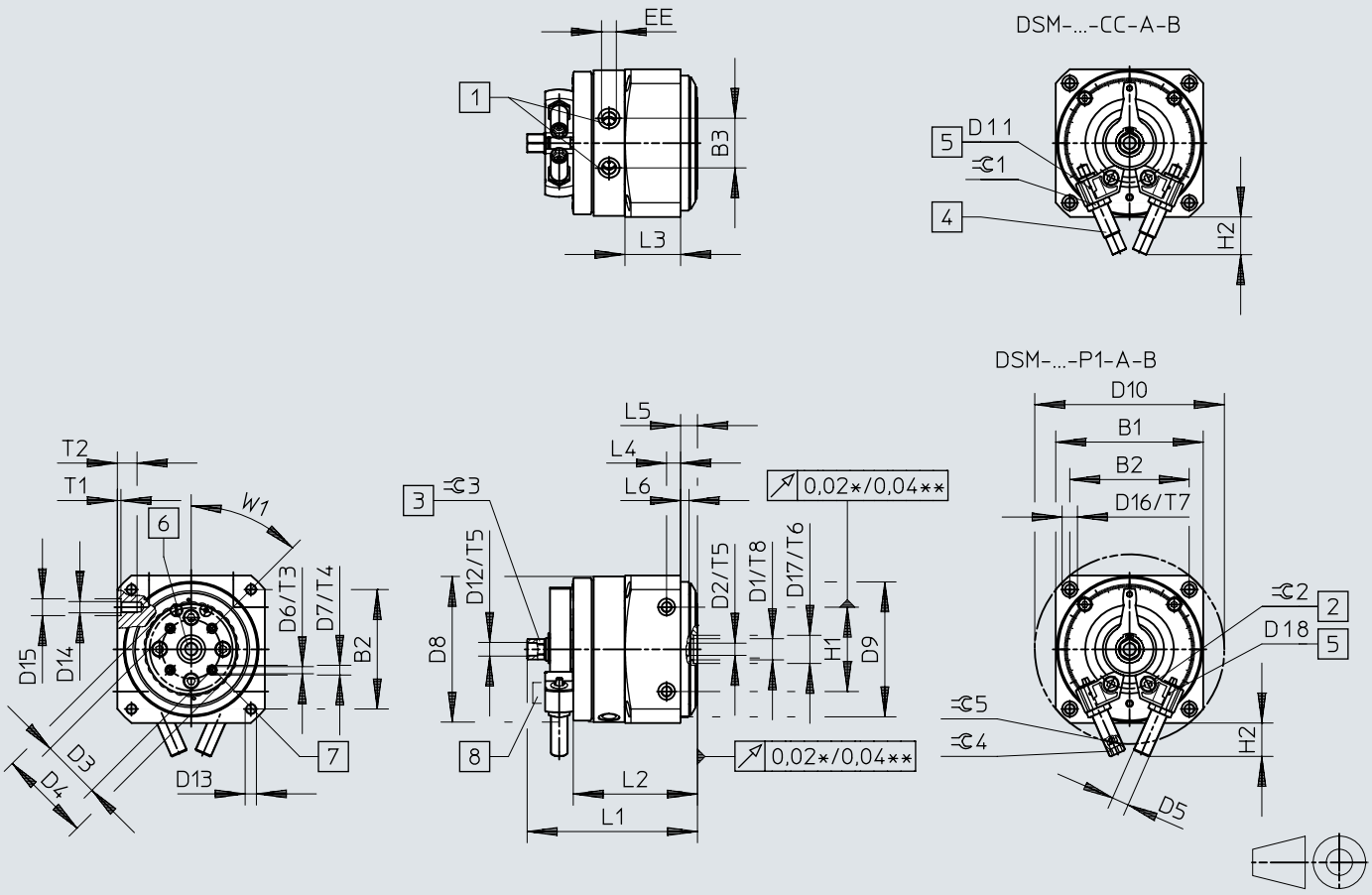

[1] Attacchi di alimentazione dell'aria compressa
[2] Vite di fissaggio per il posizionamento dell'arresto meccanico
[3] Azionatore manuale (esagono esterno). La posizione dell'esagono esterno non è definita.
[4] Regolazione della posizione di finecorsa
[5] Dado di bloccaggio per la regolazione della posizione a finecorsa
[6] Filettatura di fissaggio per supporto sensore
[7] Arresti meccanici regolabili in modo continuo
[8] Albero flangiato cavo
[9] Foro filettato per il terminale di messa a terra

Dimensioni

	B1 ±0,3	B2 ±0,3	B3 ±0,5	D1[1]	D2[2] ø	D3 ±0,02	D4	D5 DSM-...-P1/DSM-...-CC
DSM-B-12	59	48	19,8	M5	–	22	36	M8x1
DSM-B-16	70	57	23,5	M5	–	28	45	M10x1
DSM-B-25	83	65	28	G1/8	–	30	50	M10x1
DSM-B-32	105	85	35,5	15	G1/8	42	65	M12x1
DSM-B-40	130	105	43,8	20	G1/4	56	90	M16x1
DSM-B-63	152	125	50,3	20	G1/4	70	105	M22x1,5

	D6	D7 H7	D8	D9 f8	D10 ±0,5	D11	D12	D13	D14
DSM-B-12	M3	5	57,5	58	78	M2	M5	M4	M4
DSM-B-16	M4	7	68,5	68	91	M2	M5	M5	M5
DSM-B-25	M5	7	81,5	76	106	M2	G1/8	M6	M6
DSM-B-32	M5	7	103,5	96	135	M2	G1/8	M8	M8
DSM-B-40	M8	12	128	126	168	M2	G1/4	M10	M10
DSM-B-63	M8	12	149	150	200	M3	G1/4	M12	M10

	D15 H7	D16	D17 H8	D18	EE	H1 ±0,03	H2 max. DSM-...-P1	H2 max. DSM-...-CC	L1 +0,4 –0,65	L2 +1
DSM-B-12	7	6	12	3,3	M5	30	21,2	22,7	76,3	53
DSM-B-16	7	8	12	4,2	M5	40	22	26,1	88,5	63,6
DSM-B-25	9	10	15	5,1	M5	40	17	20,7	98,7	72,7
DSM-B-32	12	11	20	6,8	G1/8	60	23	29,1	121	88,5
DSM-B-40	12	15	25	8,5	G1/8	80	36,5	43,5	154	112
DSM-B-63	12	18	25	10,2	G1/4	80	44	72,5	185,5	129,5

	L3	L4 ±0,1	L5 ±0,2	L6 ±0,1	T1 +0,1	T2	T3	T4 +0,1	T5	T6 +0,1
DSM-B-12	22,3	10	10	4	1,5	9	9	1,2	6	2,5
DSM-B-16	27,6	10	10	4	1,5	9	9	1,5	6	2,5
DSM-B-25	33,4	10	10	6	2	12	8	1,5	8	2,5
DSM-B-32	39,6	10	12	6	2,5	14	9,5	1,5	8	2,8
DSM-B-40	52,7	12	14	5,5	2,5	17	15	2,5	12	2,8
DSM-B-63	58	14	16	10	2,5	18	14	2,5	15	2,8

	T7	T8	T9	⌯ 1	⌯ 2	⌯ 3 h13	⌯ 4 DSM-...-P1	⌯ 4 DSM-...-CC	⌯ 5 DSM-...-P1	W1
DSM-B-12	6,3	5,5	12	10	2,5	8	5	2,5	2,5	45°
DSM-B-16	8,5	6	14	13	3	11	6	3	3	45°
DSM-B-25	10	5,3	16	13	4	13	6	3	3	45°
DSM-B-32	9,5	–	20	15	5	13	8	4	4	45°
DSM-B-40	15	–	24	19	6	19	8	5	5	45°
DSM-B-63	18	–	28	27	8	22	10	5	5	45°

1) Filetto per il passaggio di aria compressa per taglie 12 ... 25
2) Filetto per il passaggio di aria compressa per taglie 32 ... 63

Dimensioni

Dimensioni – Dispositivo a ruota libera FLSM-6/8 Download dati CAD www.festo.com

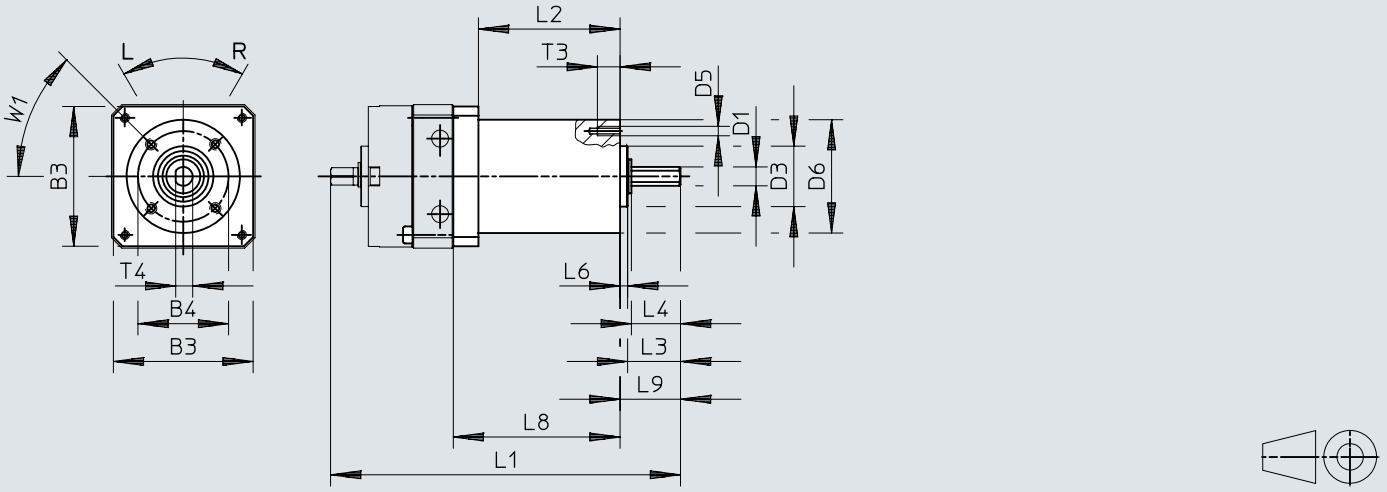

[1] Perno filettato M3x5 DIN 916

	B3	B4 ±0,15	D1 ø g7	D3 ø h8	D5	D6 ø ±0,3	L1	L2	L3	L4	L6 ±0,2	L8 ±0,1	L9	T3	T4
FLSM-6	29,5	23	4	14	M3	28	85,8	36 ±0,1	10,8	10	2	43	12,8	5	3,5
FLSM-8	37	24	5	16	M3	30	94,5	37,5 ±0,1	14	13	2	44,5	16	6	4,5

Dimensioni

Dimensioni – Dispositivo a ruota libera FLSM-10

Download dati CAD www.festo.com

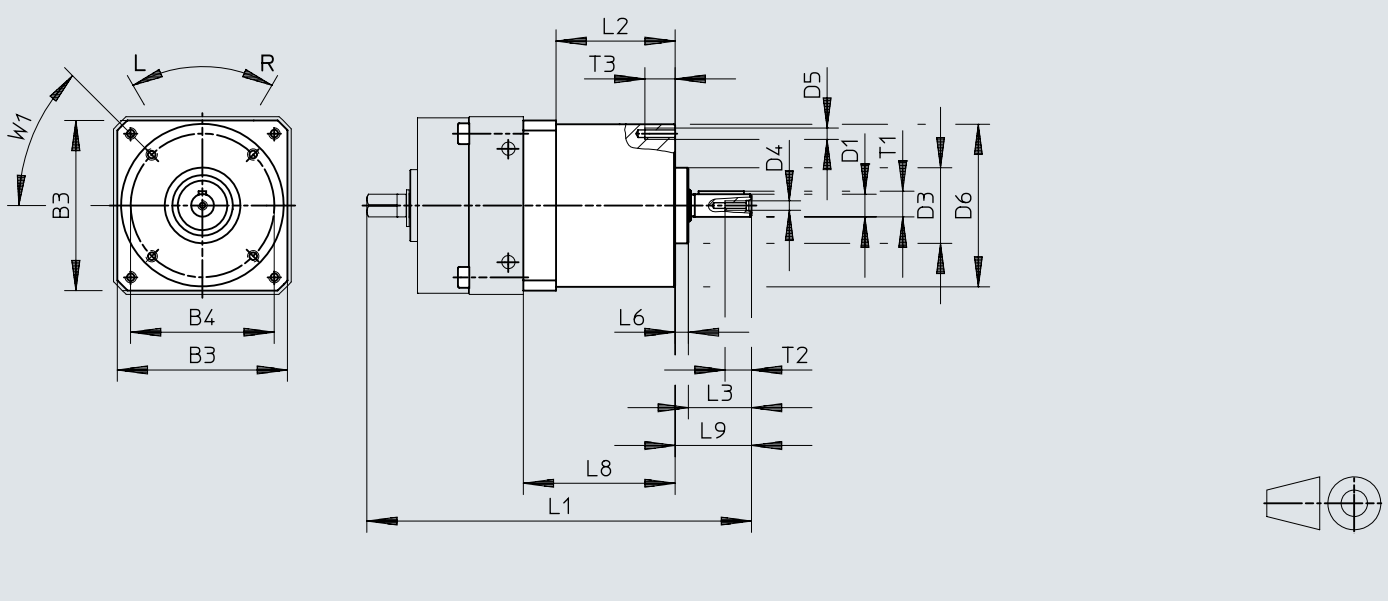

	B3	B4 ±0,15	D1 ø g7	D3 ø h8	D4	D5	D6 ø ±0,3	L1	L2
FLSM-10	45	38	6	20	M2,5	M3	43	101	30 ±0,1

	L3	L6 ±0,2	L8 ±0,1	L9	T1	T2	T3	1)
FLSM-10	16,7	3,5	40	20,2	6,8	7	8	A2x2x12

1) Chiavetta a norma DIN 6885

Dimensioni

Dimensioni – Dispositivo a ruota liberaFLSM-12 ... 40 Download dati CAD www.festo.com

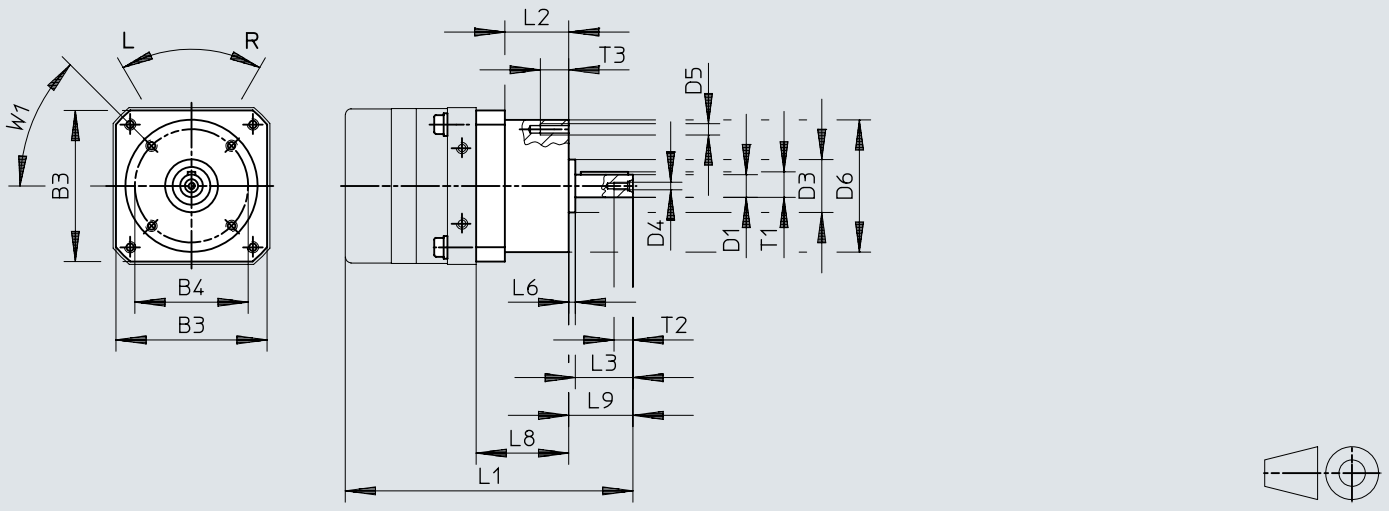

	B3	B4 ±0,15	D1 ø g7	D3 ø h8	D4	D5	D6 ø ±0,3	L1	L2
FLSM-12	55	42	8	25	M3	M3	48,5	125	37 ±0,4
FLSM-16	65	50	10	24	M3	M4	60	137	34 ±0,4
FLSM-25	80	60	12	28	M4	M6	70	152	34 ±0,4
FLSM-32	100	83	16	42	M5	M6	95	197,8	42,8 ±0,4
FLSM-40	120	96	20	52	M6	M8	110	244,5	54 ±0,4

	L3	L6 +0,2	L8 ±0,1	L9	T1	T2	T3	1)
FLSM-12	20	3,5	47,3	24,5	8,8	9	8	A2x2x16
FLSM-16	23	3,5	47	27,4	11,2	9	10	A3x3x18
FLSM-25	30	3,5	49	34	13,5	10	15	A4x4x25
FLSM-32	40	7,2	60,8	48,5	18	12,5	15	A5x5x36
FLSM-40	50	6	77	58	22,5	16	15	A6x6x45

1) Chiavetta a norma DIN 6885

Dimensioni

Dimensioni – Flangia ad innesto FWSR-6/8 Download dati CAD www.festo.com

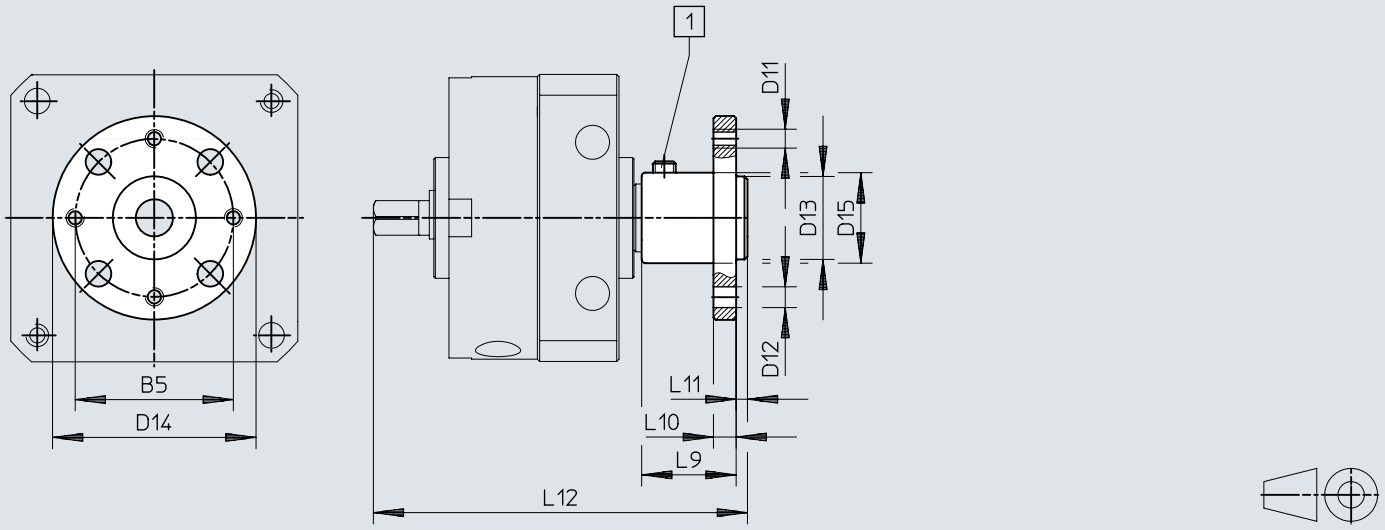

[1] Perno filettato M3x5 DIN 916

	B5	D11	D12 ⌀ H13	D13 ⌀	D14 ⌀	D15 ⌀ +0,4	L9	L10	L11	L12
FWSR-6	16	M3	3,4	8_{g7}	23	10	10,5	3	1,5	45
FWSR-8	21	M3	3,4	11_{g7}	27	12	12,5	3	1,5	51

Dimensioni

Dimensioni – Flangia ad innesto FWSR-10

Download dati CAD www.festo.com

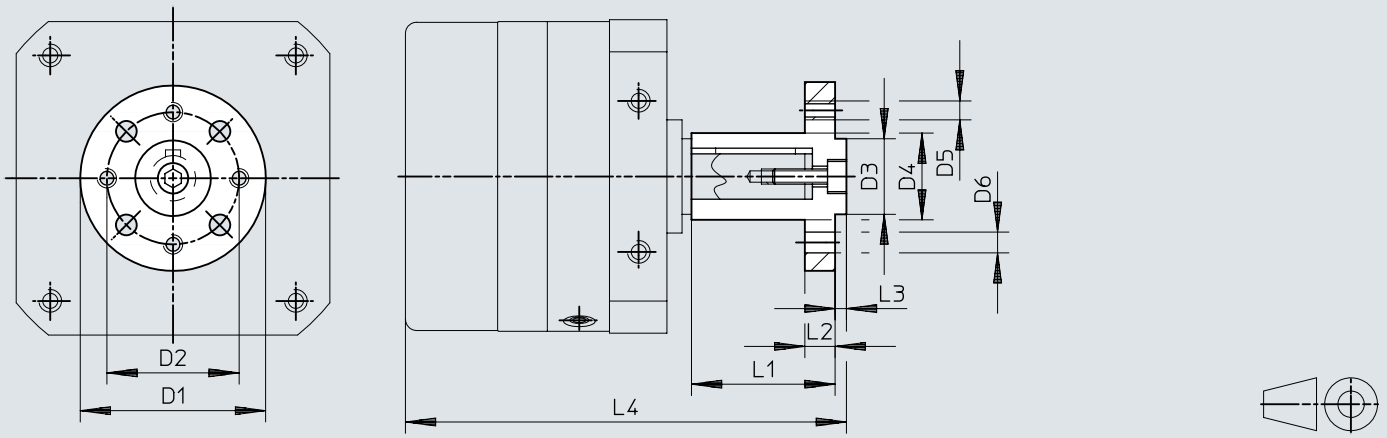

	D1 ø	D2 ø	D3 ø f8	D4 ø	D5	D6 ø H13	L1	L2	L3 –0,2	L4
FWSR-10	30	21	11	$12_{+0,4}$	M3	3,4	22 ±0,2	3	1,6	68,6

Dimensioni

Dimensioni – Flangia ad innesto FWSR-12 ... 40

Download dati CAD www.festo.com

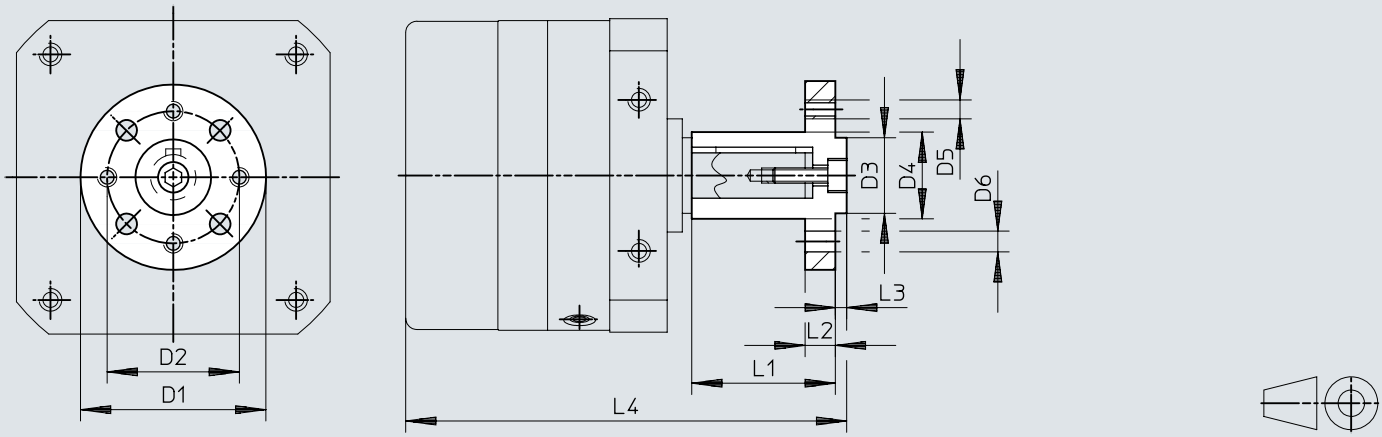

	D1 ø	D2 ø	D3 ø f8	D4 ø	D5	D6 ø H13	L1	L2	L3 –0,2	L4
FWSR-12	35	28	14	$15_{+0,4}$	M3	3,4	25 ±0,2	3	3	85,5
FWSR-16	40	28	16	$17_{+0,4}$	M4	4,5	28 ±0,2	5	3	98,8
FWSR-25	50	35	20	$23_{+0,4}$	M5	5,5	38 ±0,2	8	3	116,5
FWSR-32	60	45	28	$28_{+0,4}$	M6	6,5	48 ±0,2	10	4	151,5
FWSR-40	70	54	36	$38_{+0,5}$	M8	9	60 ±0,3	11	5	186,5

Dimensioni

Dimensioni – Piastra di montaggio HSM Download dati CAD www.festo.com

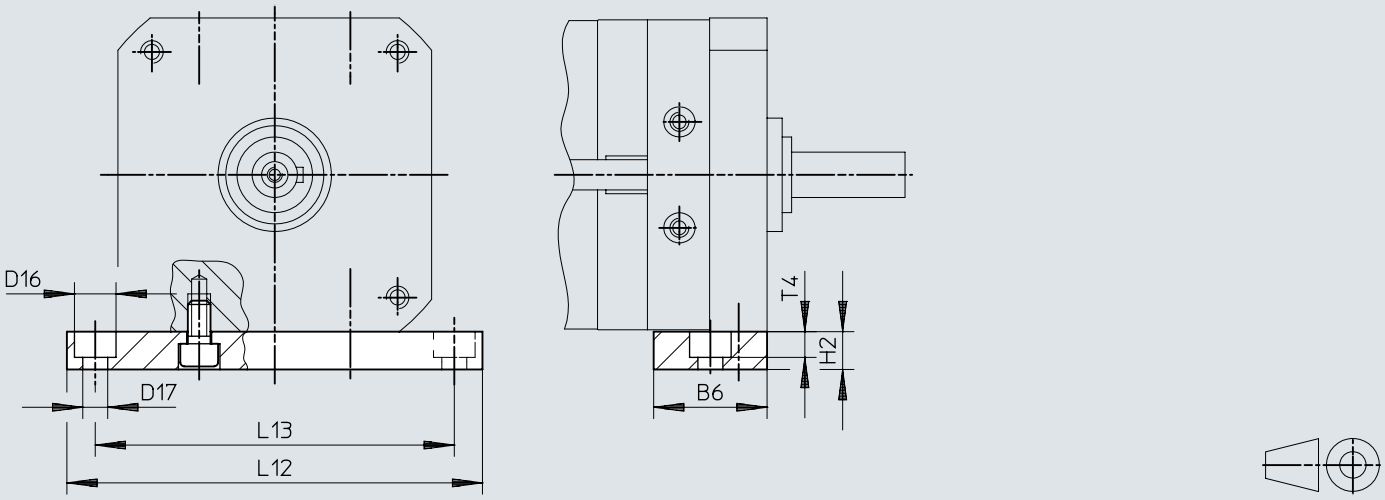

	B6	D16 ø	D17 ø	H2	L12	L13	T4
HSM-12	20	8	4,5	10	84	72	4,6
HSM-16	28	10	5,5	10	98	84	5,7
HSM-25	30	11	6,6	10	110	95	6,8
HSM-32	40	15	9	15	145	125	9
HSM-40	45	18	11	20	180	155	11

Dimensioni

Dimensioni – Calotta di copertura AKM

Download dati CAD www.festo.com

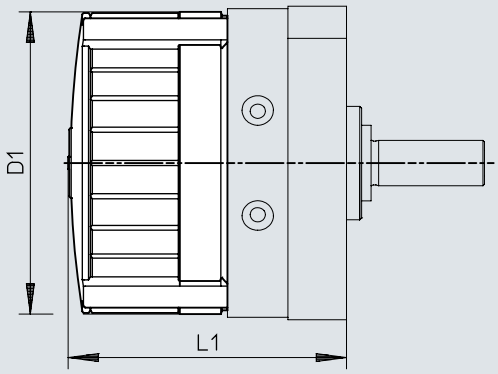

	D1 Ø	L1		
		DSM-...	DSM-T-...	DSM-...-HD-...
AKM-12	59	56,2±1,2	75,2±1,2	68,2±1,2
AKM-16	70	68±1,2	92±1,2	82,6±1,2
AKM-25	83	73,4±1,2	101,5±1,2	91,6±1,2
AKM-32	105	89,7±1,5	126,7±1,5	110,2±1,5
AKM-40	130	107,1±1,5	152,1±1,5	136,1±1,5

Data ordine

DSM-6 ...10 con albero cilindrico

Dimensione	Angolo di oscillazione nominale [°]	Rilevamento di posizione	Angolo di oscillazione regolabile	Cod. prod.	Tipo
6	90 deg	Nessuno	Angolo di oscillazione fisso	173188	DSM-6-90-P
		Per sensore di finecorsa		173195	DSM-6-90-P-A
	180 deg	Nessuno		173189	DSM-6-180-P
			Angolo di oscillazione regolabile	175827	DSM-6-180-P-FF
		Per sensore di finecorsa	Angolo di oscillazione fisso	173196	DSM-6-180-P-A
			Angolo di oscillazione regolabile	175830	DSM-6-180-P-A-FF
8	90 deg	Nessuno	Angolo di oscillazione fisso	173190	DSM-8-90-P
		Per sensore di finecorsa		173197	DSM-8-90-P-A
	180 deg	Nessuno		173191	DSM-8-180-P
			Angolo di oscillazione regolabile	175828	DSM-8-180-P-FF
		Per sensore di finecorsa	Angolo di oscillazione fisso	173198	DSM-8-180-P-A
			Angolo di oscillazione regolabile	175831	DSM-8-180-P-A-FF
10	90 deg	Nessuno	Angolo di oscillazione fisso	173192	DSM-10-90-P
		Per sensore di finecorsa		173199	DSM-10-90-P-A
	180 deg	Nessuno		173193	DSM-10-180-P
		Per sensore di finecorsa		173200	DSM-10-180-P-A
	200 deg	Nessuno	Angolo di oscillazione regolabile	175829	DSM-10-240-P-FF
		Per sensore di finecorsa		175832	DSM-10-240-P-A-FF
	240 deg	Nessuno	Angolo di oscillazione fisso	173194	DSM-10-240-P
		Per sensore di finecorsa		173201	DSM-10-240-P-A

DSM-6... 10 con albero cilindrico e palmola in tandem

Dimensione	Angolo di oscillazione nominale [°]	Rilevamento di posizione	Angolo di oscillazione regolabile	Cod. prod.	Tipo
6	90 deg	Nessuno	Angolo di oscillazione fisso	1564894	DSM-T-6-90-P
	180 deg			1565579	DSM-T-6-180-P
8	90 deg			1563451	DSM-T-8-90-P
	180 deg			1564407	DSM-T-8-180-P
10	90 deg			1559484	DSM-T-10-90-P
	180 deg			1561689	DSM-T-10-180-P
	240 deg			1562093	DSM-T-10-240-P

DSM-6 ... 10 con albero flangiato

Dimensione	Angolo di oscillazione nominale [°]	Rilevamento di posizione	Angolo di oscillazione regolabile	Cod. prod.	Tipo
6	90 deg	Nessuno	Angolo di oscillazione fisso	185928	DSM-6-90-P-FW
		Per sensore di finecorsa		185930	DSM-6-90-P-A-FW
	180 deg	Nessuno		185929	DSM-6-180-P-FW
			Angolo di oscillazione regolabile	185932	DSM-6-180-P-FF-FW
		Per sensore di finecorsa	Angolo di oscillazione fisso	185931	DSM-6-180-P-A-FW
			Angolo di oscillazione regolabile	185933	DSM-6-180-P-A-FF-FW
8	90 deg	Nessuno	Angolo di oscillazione fisso	185934	DSM-8-90-P-FW
		Per sensore di finecorsa		185936	DSM-8-90-P-A-FW
	180 deg	Nessuno		185935	DSM-8-180-P-FW
			Angolo di oscillazione regolabile	185938	DSM-8-180-P-FF-FW
		Per sensore di finecorsa	Angolo di oscillazione fisso	185937	DSM-8-180-P-A-FW
			Angolo di oscillazione regolabile	185939	DSM-8-180-P-A-FF-FW
10	90 deg	Nessuno	Angolo di oscillazione fisso	185940	DSM-10-90-P-FW
		Per sensore di finecorsa		185943	DSM-10-90-P-A-FW
	180 deg	Nessuno		185941	DSM-10-180-P-FW
		Per sensore di finecorsa		185944	DSM-10-180-P-A-FW

Data ordine

DSM-6 ... 10 con albero flangiato

Dimensione	Angolo di oscillazione nominale [°]	Rilevamento di posizione	Angolo di oscillazione regolabile	Cod. prod.	Tipo
10	200 deg	Nessuno	Angolo di oscillazione regolabile	**185946**	**DSM-10-240-P-FF-FW**
		Per sensore di finecorsa		**185947**	**DSM-10-240-P-A-FF-FW**
	240 deg	Nessuno	Angolo di oscillazione fisso	**185942**	**DSM-10-240-P-FW**
		Per sensore di finecorsa		**185945**	**DSM-10-240-P-A-FW**

DSM-6... 10 con albero flangiato e palmola in tandem

Dimensione	Angolo di oscillazione nominale [°]	Rilevamento di posizione	Angolo di oscillazione regolabile	Cod. prod.	Tipo
6	90 deg	Nessuno	Angolo di oscillazione fisso	**1565425**	**DSM-T-6-90-P-FW**
				1564894	**DSM-T-6-90-P**
	180 deg			**1565579**	**DSM-T-6-180-P**
				1565483	**DSM-T-6-180-P-FW**
8	90 deg			**1564334**	**DSM-T-8-90-P-FW**
				1563451	**DSM-T-8-90-P**
	180 deg			**1564669**	**DSM-T-8-180-P-FW**
				1564407	**DSM-T-8-180-P**
10	90 deg			**1559484**	**DSM-T-10-90-P**
				1560818	**DSM-T-10-90-P-FW**
	180 deg			**1561556**	**DSM-T-10-180-P-FW**
	240 deg			**1562318**	**DSM-T-10-240-P-FW**
				1562093	**DSM-T-10-240-P**

DSM-12 ... 63 con albero cilindrico

Dimensione	Angolo di oscillazione nominale [°]	Ammortizzazione	Cod. prod.	Tipo
12	246 deg	Componenti ammortizzanti elastici, su entrambe le estremità, regolabili	**566203**	**DSM-12-270-P1-A-B**
		Ammortizzatore ad entrambe le estremità, autoregolante	**547572**	**DSM-12-270-CC-A-B**
	270 deg	Nessuno	**547591**	**DSM-12-270-A-B**
		Piastre/anelli ammortizzazione elastici su entrambi i lati	**547570**	**DSM-12-270-P-A-B**
16	246 deg	Componenti ammortizzanti elastici, su entrambe le estremità, regolabili	**566205**	**DSM-16-270-P1-A-B**
		Ammortizzatore ad entrambe le estremità, autoregolante	**547576**	**DSM-16-270-CC-A-B**
	270 deg	Nessuno	**547592**	**DSM-16-270-A-B**
		Piastre/anelli ammortizzazione elastici su entrambi i lati	**547574**	**DSM-16-270-P-A-B**
25	246 deg	Componenti ammortizzanti elastici, su entrambe le estremità, regolabili	**566207**	**DSM-25-270-P1-A-B**
		Ammortizzatore ad entrambe le estremità, autoregolante	**547580**	**DSM-25-270-CC-A-B**
	270 deg	Nessuno	**547593**	**DSM-25-270-A-B**
		Piastre/anelli ammortizzazione elastici su entrambi i lati	**547578**	**DSM-25-270-P-A-B**
32	246 deg	Componenti ammortizzanti elastici, su entrambe le estremità, regolabili	**566209**	**DSM-32-270-P1-A-B**
		Ammortizzatore ad entrambe le estremità, autoregolante	**547584**	**DSM-32-270-CC-A-B**
	270 deg	Nessuno	**547594**	**DSM-32-270-A-B**
		Piastre/anelli ammortizzazione elastici su entrambi i lati	**547582**	**DSM-32-270-P-A-B**
40	240 deg	Componenti ammortizzanti elastici, su entrambe le estremità, regolabili	**566211**	**DSM-40-270-P1-A-B**
		Ammortizzatore ad entrambe le estremità, autoregolante	**547588**	**DSM-40-270-CC-A-B**
	270 deg	Nessuno	**547595**	**DSM-40-270-A-B**
		Piastre/anelli ammortizzazione elastici su entrambi i lati	**547586**	**DSM-40-270-P-A-B**

Data ordine

DSM-12 ... 63 con albero cilindrico

Dimensione	Angolo di oscillazione nominale [°]	Ammortizzazione	Cod. prod.	Tipo
63	240 deg	Componenti ammortizzanti elastici, su entrambe le estremità, regolabili	**566213**	**DSM-63-270-P1-A-B**
		Ammortizzatore ad entrambe le estremità, autoregolante	**552081**	**DSM-63-270-CC-A-B**
	270 deg	Nessuno	**552083**	**DSM-63-270-A-B**
		Piastre/anelli ammortizzazione elastici su entrambi i lati	**552079**	**DSM-63-270-P-A-B**

DSM-12... 63 con albero flangiato e palmola in tandem

Dimensione	Angolo di oscillazione nominale [°]	Ammortizzazione	Cod. prod.	Tipo
12	246 deg	Ammortizzatore ad entrambe le estremità, autoregolante	**1145088**	**DSM-T-12-270-CC-A-B**
	270 deg	Nessuno	**1145122**	**DSM-T-12-270-A-B**
		Piastre/anelli ammortizzazione elastici su entrambi i lati	**1145086**	**DSM-T-12-270-P-A-B**
16	246 deg	Ammortizzatore ad entrambe le estremità, autoregolante	**1145094**	**DSM-T-16-270-CC-A-B**
	270 deg	Nessuno	**1145123**	**DSM-T-16-270-A-B**
		Piastre/anelli ammortizzazione elastici su entrambi i lati	**1145092**	**DSM-T-16-270-P-A-B**
25	246 deg	Ammortizzatore ad entrambe le estremità, autoregolante	**1145100**	**DSM-T-25-270-CC-A-B**
	270 deg	Nessuno	**1145124**	**DSM-T-25-270-A-B**
		Piastre/anelli ammortizzazione elastici su entrambi i lati	**1145098**	**DSM-T-25-270-P-A-B**
32	246 deg	Ammortizzatore ad entrambe le estremità, autoregolante	**1145106**	**DSM-T-32-270-CC-A-B**
	270 deg	Nessuno	**1145125**	**DSM-T-32-270-A-B**
		Piastre/anelli ammortizzazione elastici su entrambi i lati	**1145104**	**DSM-T-32-270-P-A-B**
40	240 deg	Ammortizzatore ad entrambe le estremità, autoregolante	**1145112**	**DSM-T-40-270-CC-A-B**
	270 deg	Nessuno	**1145126**	**DSM-T-40-270-A-B**
		Piastre/anelli ammortizzazione elastici su entrambi i lati	**1145110**	**DSM-T-40-270-P-A-B**
63	240 deg	Ammortizzatore ad entrambe le estremità, autoregolante	**1145118**	**DSM-T-63-270-CC-A-B**
	270 deg	Nessuno	**1145127**	**DSM-T-63-270-A-B**
		Piastre/anelli ammortizzazione elastici su entrambi i lati	**1145116**	**DSM-T-63-270-P-A-B**

DSM-12 ... 63 con albero flangiato

Dimensione	Angolo di oscillazione nominale [°]	Ammortizzazione	Cod. prod.	Tipo
12	246 deg	Componenti ammortizzanti elastici, su entrambe le estremità, regolabili	**566204**	**DSM-12-270-P1-FW-A-B**
		Ammortizzatore ad entrambe le estremità, autoregolante	**547573**	**DSM-12-270-CC-FW-A-B**
	270 deg	Nessuno	**547596**	**DSM-12-270-FW-A-B**
		Piastre/anelli ammortizzazione elastici su entrambi i lati	**547571**	**DSM-12-270-P-FW-A-B**
16	246 deg	Componenti ammortizzanti elastici, su entrambe le estremità, regolabili	**566206**	**DSM-16-270-P1-FW-A-B**
		Ammortizzatore ad entrambe le estremità, autoregolante	**547577**	**DSM-16-270-CC-FW-A-B**
	270 deg	Nessuno	**547597**	**DSM-16-270-FW-A-B**
		Piastre/anelli ammortizzazione elastici su entrambi i lati	**547575**	**DSM-16-270-P-FW-A-B**
25	246 deg	Componenti ammortizzanti elastici, su entrambe le estremità, regolabili	**566208**	**DSM-25-270-P1-FW-A-B**
		Ammortizzatore ad entrambe le estremità, autoregolante	**547581**	**DSM-25-270-CC-FW-A-B**

Data ordine

DSM-12 ... 63 con albero flangiato

Dimensione	Angolo di oscillazione nominale [°]	Ammortizzazione	Cod. prod.	Tipo
25	270 deg	Nessuno	**547598**	**DSM-25-270-FW-A-B**
		Piastre/anelli ammortizzazione elastici su entrambi i lati	**547579**	**DSM-25-270-P-FW-A-B**
32	246 deg	Componenti ammortizzanti elastici, su entrambe le estremità, regolabili	**566210**	**DSM-32-270-P1-FW-A-B**
		Ammortizzatore ad entrambe le estremità, autoregolante	**547585**	**DSM-32-270-CC-FW-A-B**
	270 deg	Nessuno	**547599**	**DSM-32-270-FW-A-B**
		Piastre/anelli ammortizzazione elastici su entrambi i lati	**547583**	**DSM-32-270-P-FW-A-B**
40	240 deg	Componenti ammortizzanti elastici, su entrambe le estremità, regolabili	**566212**	**DSM-40-270-P1-FW-A-B**
		Ammortizzatore ad entrambe le estremità, autoregolante	**547589**	**DSM-40-270-CC-FW-A-B**
	270 deg	Nessuno	**547600**	**DSM-40-270-FW-A-B**
		Piastre/anelli ammortizzazione elastici su entrambi i lati	**547587**	**DSM-40-270-P-FW-A-B**
63	240 deg	Componenti ammortizzanti elastici, su entrambe le estremità, regolabili	**566214**	**DSM-63-270-P1-FW-A-B**
		Ammortizzatore ad entrambe le estremità, autoregolante	**552082**	**DSM-63-270-CC-FW-A-B**
	270 deg	Nessuno	**552084**	**DSM-63-270-FW-A-B**
		Piastre/anelli ammortizzazione elastici su entrambi i lati	**552080**	**DSM-63-270-P-FW-A-B**

DSM-12... 63 con albero flangiato e palmola in tandem

Dimensione	Angolo di oscillazione nominale [°]	Ammortizzazione	Cod. prod.	Tipo
12	246 deg	Ammortizzatore ad entrambe le estremità, autoregolante	**1145089**	**DSM-T-12-270-CC-FW-A-B**
	270 deg	Nessuno	**1145128**	**DSM-T-12-270-FW-A-B**
		Piastre/anelli ammortizzazione elastici su entrambi i lati	**1145087**	**DSM-T-12-270-P-FW-A-B**
16	246 deg	Ammortizzatore ad entrambe le estremità, autoregolante	**1145095**	**DSM-T-16-270-CC-FW-A-B**
	270 deg	Nessuno	**1145129**	**DSM-T-16-270-FW-A-B**
		Piastre/anelli ammortizzazione elastici su entrambi i lati	**1145093**	**DSM-T-16-270-P-FW-A-B**
25	246 deg	Ammortizzatore ad entrambe le estremità, autoregolante	**1145101**	**DSM-T-25-270-CC-FW-A-B**
	270 deg	Nessuno	**1145130**	**DSM-T-25-270-FW-A-B**
		Piastre/anelli ammortizzazione elastici su entrambi i lati	**1145099**	**DSM-T-25-270-P-FW-A-B**
32	246 deg	Ammortizzatore ad entrambe le estremità, autoregolante	**1145107**	**DSM-T-32-270-CC-FW-A-B**
	270 deg	Nessuno	**1145131**	**DSM-T-32-270-FW-A-B**
		Piastre/anelli ammortizzazione elastici su entrambi i lati	**1145105**	**DSM-T-32-270-P-FW-A-B**
40	240 deg	Ammortizzatore ad entrambe le estremità, autoregolante	**1145113**	**DSM-T-40-270-CC-FW-A-B**
	270 deg	Nessuno	**1145132**	**DSM-T-40-270-FW-A-B**
		Piastre/anelli ammortizzazione elastici su entrambi i lati	**1145111**	**DSM-T-40-270-P-FW-A-B**
63	240 deg	Ammortizzatore ad entrambe le estremità, autoregolante	**1145119**	**DSM-T-63-270-CC-FW-A-B**
	270 deg	Nessuno	**1145133**	**DSM-T-63-270-FW-A-B**
		Piastre/anelli ammortizzazione elastici su entrambi i lati	**1145117**	**DSM-T-63-270-P-FW-A-B**

Data ordine

DSM-12 ... 63 per coppie di carico elevate				
Dimensione	Angolo di oscillazione nominale [°]	Ammortizzazione	Cod. prod.	Tipo
12	246 deg	Componenti ammortizzanti elastici, su entrambe le estremità, regolabili	**1369116**	**DSM-12-270-P1-HD-A-B**
		Ammortizzatore ad entrambe le estremità, autoregolante	**1369122**	**DSM-12-270-CC-HD-A-B**
	270 deg	Nessuno	**1369110**	**DSM-12-270-HD-A-B**
16	246 deg	Componenti ammortizzanti elastici, su entrambe le estremità, regolabili	**1369117**	**DSM-16-270-P1-HD-A-B**
		Ammortizzatore ad entrambe le estremità, autoregolante	**1369123**	**DSM-16-270-CC-HD-A-B**
	270 deg	Nessuno	**1369111**	**DSM-16-270-HD-A-B**
25	246 deg	Componenti ammortizzanti elastici, su entrambe le estremità, regolabili	**1369118**	**DSM-25-270-P1-HD-A-B**
		Ammortizzatore ad entrambe le estremità, autoregolante	**1369124**	**DSM-25-270-CC-HD-A-B**
	270 deg	Nessuno	**1369112**	**DSM-25-270-HD-A-B**
32	246 deg	Componenti ammortizzanti elastici, su entrambe le estremità, regolabili	**1369119**	**DSM-32-270-P1-HD-A-B**
		Ammortizzatore ad entrambe le estremità, autoregolante	**1369125**	**DSM-32-270-CC-HD-A-B**
	270 deg	Nessuno	**1369113**	**DSM-32-270-HD-A-B**
40	240 deg	Componenti ammortizzanti elastici, su entrambe le estremità, regolabili	**1369120**	**DSM-40-270-P1-HD-A-B**
		Ammortizzatore ad entrambe le estremità, autoregolante	**1369126**	**DSM-40-270-CC-HD-A-B**
	270 deg	Nessuno	**1369114**	**DSM-40-270-HD-A-B**
63	240 deg	Componenti ammortizzanti elastici, su entrambe le estremità, regolabili	**1369121**	**DSM-63-270-P1-HD-A-B**
		Ammortizzatore ad entrambe le estremità, autoregolante	**1369127**	**DSM-63-270-CC-HD-A-B**
	270 deg	Nessuno	**1369115**	**DSM-63-270-HD-A-B**

Periferiche

Panoramica delle periferiche per DSM-6 ... 10

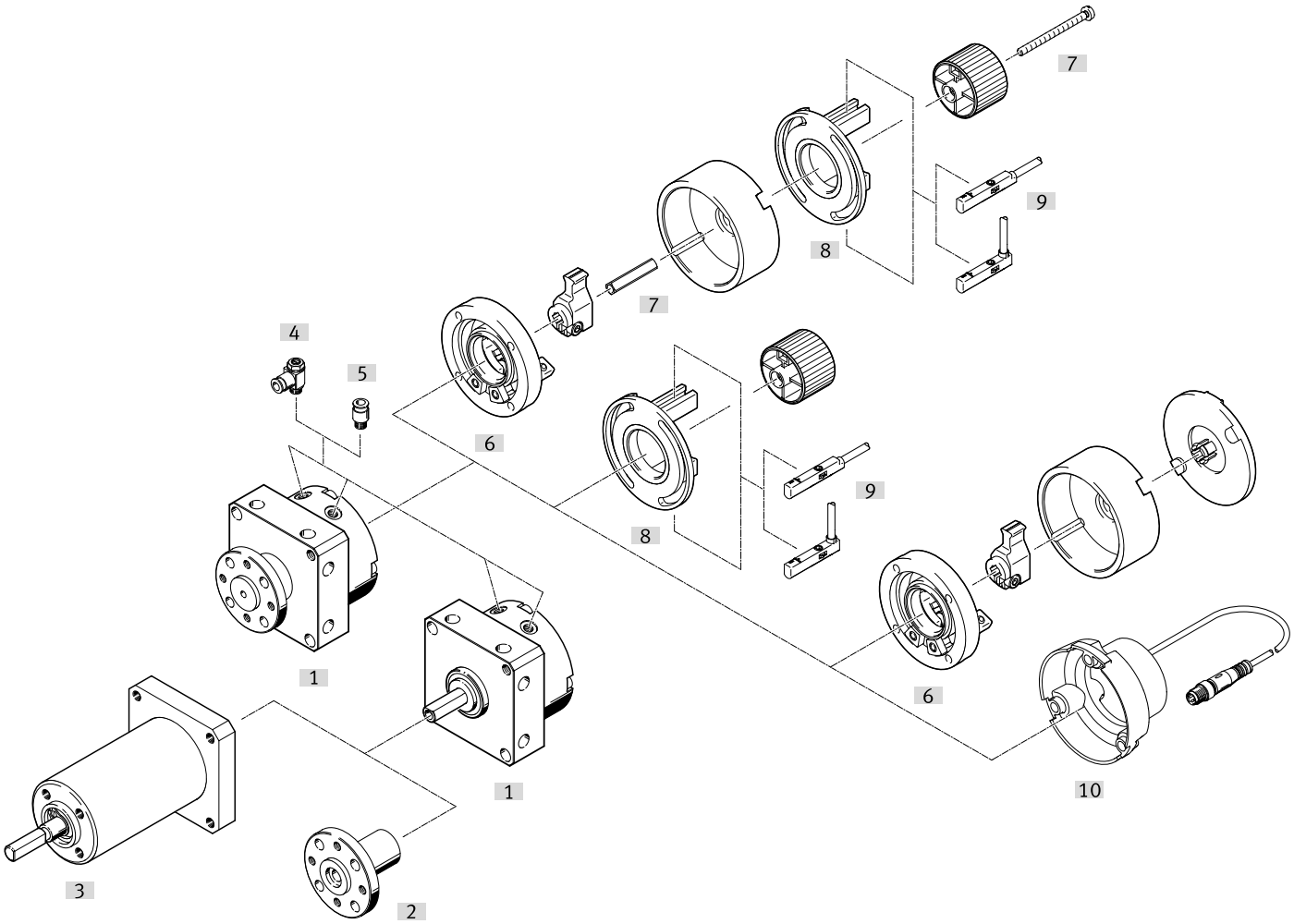

Accessori			→ Pagina/Internet
	Tipo/codice di ordinazione	Descrizione	
[1]	Attuatore oscillante DSM	Attuatore oscillante pneumatico	dsm
[2]	Flangia ad innesto FWSR	Per il retrofitting dell'attuatore oscillante DSM con albero cilindrico	65
[3]	Dispositivo a ruota libera FLSM	• Per il movimento rotatorio sincronizzato in una direzione • Solo in combinazione con l'attuatore oscillante DSM con albero cilindrico	65
[4]	Regolatore di portata unidirezionale GRLA	Per la regolazione della velocità	grla
[5]	Raccordo a innesto QS	Per l'attacco di tubi per aria compressa calibrati esternamente	qs
[6]	Kit arresto meccanico KSM	• Per la regolazione dell'angolo di rotazione • Integrabile all'attuatore oscillante DSM-...-P(-A)/DSM-...-P(-A)-FW • Per DSM-T-..., il kit arresto meccanico deve essere ordinato separatamente come accessorio • Combinabile con il kit di fissaggio WSM • Insieme al kit di fissaggio WSM occorre ordinare anche il kit di adattatori DADP-AK	67
[7]	Kit di adattatori DADP-AK	Per il fissaggio del kit di fissaggio WSM al kit arresto meccanico KSM	67
[8]	Kit di fissaggio WSM-...-SME-10	• Per il rilevamento dell'angolo di rotazione • Per il fissaggio dei sensori di finecorsa SME/SMT-10; • Integrabile nell'attuatore oscillante DSM-...-P(-FF)/DSM-...-P(-FF)-FW • Per DSM-T-..., il kit di fissaggio deve essere ordinato come accessorio • Combinabile con il kit arresto meccanico KSM • Insieme al kit arresto meccanico KSM, occorre ordinare anche il kit di adattatori DADP-AK	67
[9]	Sensore di finecorsa SME-10/SMT-10	Sensore di finecorsa per il rilevamento della posizione terminale	69
[10]	Sensore di posizione SRBS	• Per il rilevamento dell'angolo di rotazione • Non è necessaria la taratura dei sensori di finecorsa • Le posizioni terminali dell'angolo di rotazione vengono acquisite via teach-in, premendo un pulsante. • Può essere montato solo direttamente sull'attuatore oscillante, senza ulteriori accessori • Deve essere ordinato separatamente come accessorio	68

Periferiche

Accessori			→ Pagina/Internet
	Tipo/codice di ordinazione	Descrizione	
[11]	Sensore di distanza SOIA	Per il monitoraggio dello stato degli elementi di smorzamento	67

Periferiche

Panoramica delle periferiche per DSM-12 ... 63

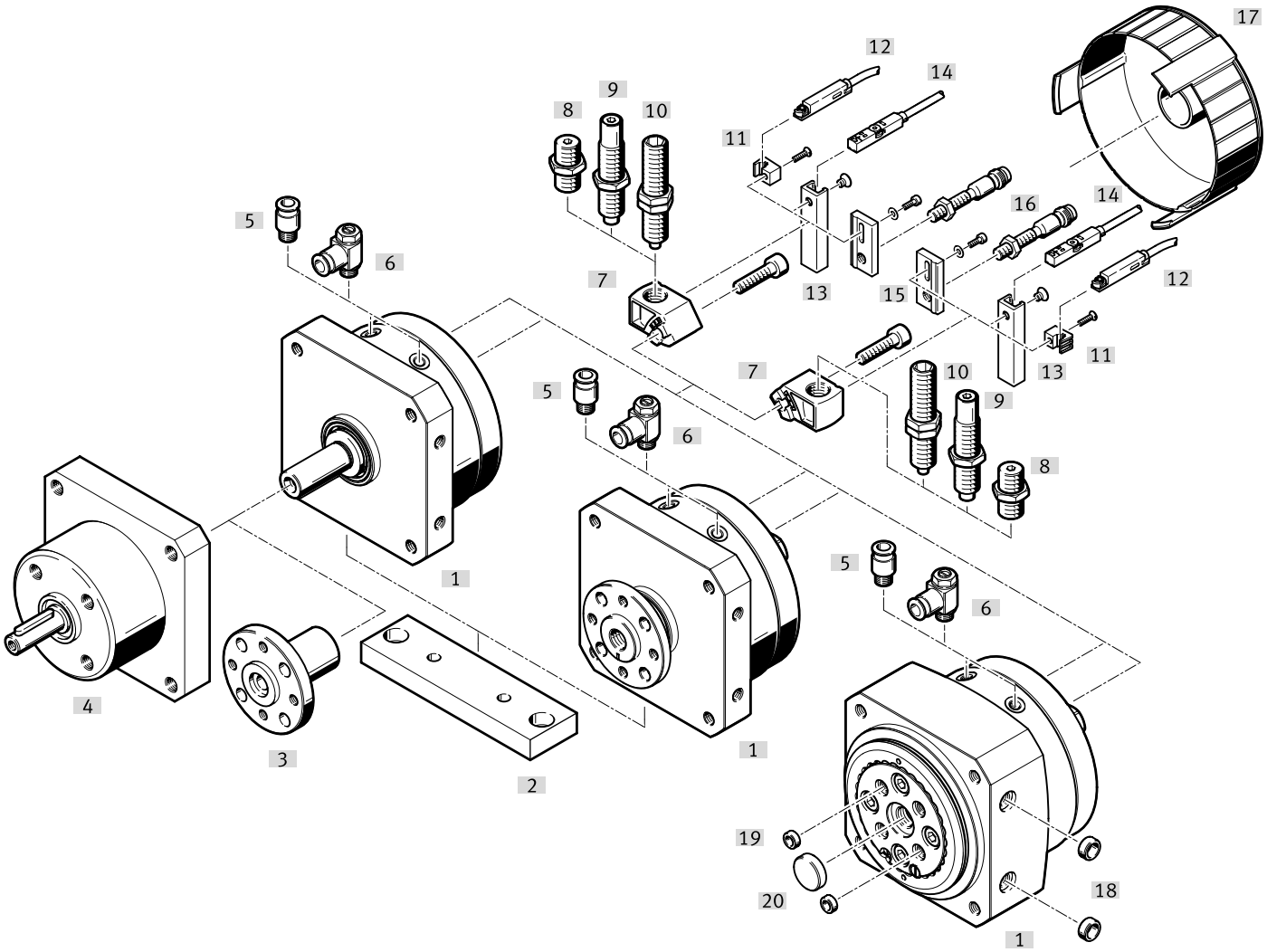

Accessori			→ Pagina/Internet
	Tipo/codice di ordinazione	Descrizione	
[1]	Attuatore oscillante DSM	Attuatore oscillante pneumatico	⊘ dsm
[2]	Piastra di montaggio HSM	Per il fissaggio a piedini o a flangia	66
[3]	Flangia ad innesto FWSR	Per il retrofitting dell'attuatore oscillante DSM con albero cilindrico	65
[4]	Dispositivo a ruota libera FLSM	• Per il movimento rotatorio sincronizzato in una direzione • Solo in combinazione con l'attuatore oscillante DSM con albero cilindrico	65
[5]	Raccordo a innesto QS	Per l'attacco di tubi per aria compressa calibrati esternamente	⊘ qs
[6]	Regolatore di portata unidirezionale GRLA	Per la regolazione della velocità	⊘ grla
[7]	Supporto ammortizzatore DSM-...-B	• Per il fissaggio di elementi ammortizzanti elastici o di ammortizzatori • Compreso nella fornitura dell'attuatore oscillante DSM-...-P/P1/CC	66
[8]	Kit ammortizzatore DSM-...-P	• Elementi ammortizzanti elastici con battuta fissa • Compreso nella fornitura dell'attuatore oscillante DSM-...-P	66
[9]	Ammortizzatore DYEF	• Elementi ammortizzanti elastici, regolabili con battuta fissa • Compreso nella fornitura dell'attuatore oscillante DSM-...-P1	66
[10]	Ammortizzatore DYSC	• Ammortizzatori autoregolanti con battuta fissa • Compreso nella fornitura dell'attuatore oscillante DSM-...-CC	66
[11]	Supporto sensore SL-DSM-B	Per il fissaggio dei sensori di finecorsa SME/SMT-10	68
[12]	Sensore di finecorsa SME-/SMT-10	Per il rilevamento delle posizioni terminali	69
[13]	Supporto sensore SL-DSM-63-B	Per il fissaggio dei sensori di finecorsa SME/SMT-8	68
[14]	Sensore di finecorsa SME-/SMT-8	Per il rilevamento delle posizioni terminali	69
[15]	Supporto sensore SL-DSM-S	Per il fissaggio dei sensori di finecorsa induttivi SIEN	68
[16]	Sensore di finecorsa SIEN	Sensore di finecorsa induttivo per il rilevamento delle posizioni terminali	69
[17]	Calotta di copertura AKM	• Riduce il pericolo di lesioni nel raggio di movimento della leva di arresto • Non utilizzabile in abbinamento al sensore di finecorsa induttivo SIEN	66

Periferiche

Accessori			→ Pagina/Internet
	Tipo/codice di ordinazione	Descrizione	
[18]	Bussola di centratura ZBH	Per il centraggio dell'azionamento	70
[19]	Bussola di centratura ZBH	Per la centratura di elementi annessi sulla tavola rotante.	71
[20]	Bussola di centratura ZBH	Per la centratura dei pezzi montati sul piatto rotante.	71
[21]	Sensore di distanza SOIA	Per il monitoraggio dello stato degli elementi di smorzamento	67

Accessori

Dispositivo a ruota libera FLSM

1

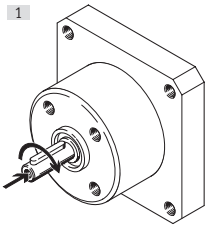

2

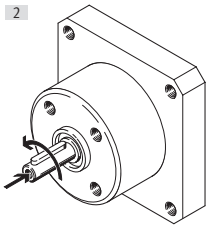

Il movimento dell'attuatore oscillante DSM che avviene in due sensi viene eseguito solo in una direzione dal dispositivo a ruota libera. La direzione opposta viene di volta in volta bloccata.
L'angolo di rotazione minimo commutabile è rispettivamente di 3°. Tuttavia, la precisione di commutazione dipende dalla velocità e dal carico.

Dispositivo a ruota libera FLSM

	Dimensione	Direzione di rotazione	Forza teorica a 6 bar	Materiale corpo	Peso prodotto	Cod. prod.	Tipo
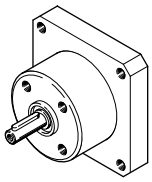	6	Rotazione oraria	0,15 Nm	Lega di alluminio battuto	100 g	**188522**	**FLSM-6-R**
		Rotazione antioraria				**188523**	**FLSM-6-L**
	8	Rotazione oraria	0,35 Nm		125 g	**188524**	**FLSM-8-R**
		Rotazione antioraria				**188525**	**FLSM-8-L**
	10	Rotazione oraria	0,85 Nm		160 g	**188526**	**FLSM-10-R**
		Rotazione antioraria				**188527**	**FLSM-10-L**
	12	Rotazione oraria	1,2 Nm		300 g	**164234**	**FLSM-12-R**
		Rotazione antioraria				**164229**	**FLSM-12-L**
	16	Rotazione oraria	2,52 Nm		450 g	**164235**	**FLSM-16-R**
		Rotazione antioraria				**164230**	**FLSM-16-L**
	25	Rotazione oraria	4,98 Nm		650 g	**164236**	**FLSM-25-R**
		Rotazione antioraria				**164231**	**FLSM-25-L**
	32	Rotazione oraria	9,96 Nm		1.500 g	**164237**	**FLSM-32-R**
		Rotazione antioraria				**164232**	**FLSM-32-L**
	40	Rotazione oraria	19,98 Nm		2.350 g	**164238**	**FLSM-40-R**
		Rotazione antioraria				**164233**	**FLSM-40-L**

Flangia ad innesto FWSR

	Dimensione	Peso prodotto	Materiale corpo	Cod. prod.	Tipo
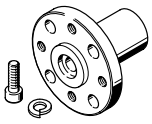	6	5 g	Lega di alluminio battuto	**185948**	**FWSR-6**
	8	7 g		**185949**	**FWSR-8**
	10	10 g		**32798**	**FWSR-10**
	12	19 g		**14659**	**FWSR-12**
	16	30 g		**13239**	**FWSR-16**
	25	70 g		**13240**	**FWSR-25**
	32	120 g		**13241**	**FWSR-32**
	40	240 g		**14656**	**FWSR-40**

Accessori

Piastra di montaggio HSM

	Dimensione	Peso prodotto	Cod. prod.	Tipo
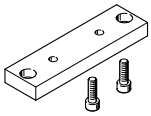	12	48 g	**165571**	**HSM-12**
	16	80 g	**165572**	**HSM-16**
	25	94 g	**165573**	**HSM-25**
	32	246 g	**165574**	**HSM-32**
	40	459 g	**165575**	**HSM-40**

Calotta di copertura AKM

	Descrizione [1]	Materiale della calotta di copertura	Peso prodotto	Cod. prod.	Tipo
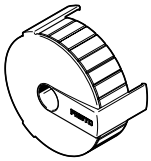	per taglia 12	PA, rinforzato	12 g	**549194**	**AKM-12**
	per taglia 16		16 g	**549195**	**AKM-16**
	per taglia 25		22 g	**549196**	**AKM-25**
	per taglia 32		36 g	**549197**	**AKM-32**
	per taglia 40		62 g	**549198**	**AKM-40**

1) Non utilizzabile in abbinamento al sensore di finecorsa induttivo SIEN.

Kit ammortizzatore DSM-...-P

	Descrizione	Peso prodotto	Cod. prod.	Tipo
	per taglia 12	10 g	**550657**	**DSM-12-P-B**
	per taglie 16, 25	25 g	**550658**	**DSM-16/25-P-B**
	per taglia 32	50 g	**550659**	**DSM-32-P-B**
	per taglia 40	115 g	**550660**	**DSM-40-P-B**
	per taglia 63	180 g	**552086**	**DSM-63-P-B**

Ammortizzatore DYEF Link dyef

	Descrizione	Peso prodotto	Cod. prod.	Tipo
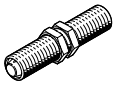	per taglia 12	11,9 g	**548373**	**DYEF-M8-Y1F**
	per taglie 16, 25	19,7 g	**548374**	**DYEF-M10-Y1F**
	per taglia 32	39,6 g	**548375**	**DYEF-M12-Y1F**
	per taglia 40	104 g	**548377**	**DYEF-M16-Y1F**
	per taglia 63	200 g	**1113706**	**DYEF-M22-Y1F**

Ammortizzatore DYSC Link dysc

	Descrizione	Peso prodotto	Cod. prod.	Tipo
	per dimensione 12	9 g	**548011**	**DYSC-5-5-Y1F**
	per dimensioni 16, 25	17 g	**548012**	**DYSC-7-5-Y1F**
	per taglia 32	36 g	**548013**	**DYSC-8-8-Y1F**
	per taglia 40	81 g	**548014**	**DYSC-12-12-Y1F**
	per dimensione 63	210 g	**553593**	**DYSC-16-18-Y1F**

Supporto ammortizzatore DSM-...-B

	Descrizione	Materiale arresti meccanici	Peso prodotto	Cod. prod.	Tipo
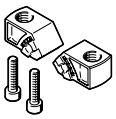	per taglia 12	Acciaio inossidabile altolegato	25 g	**547900**	**DSM-12-B**
	per taglia 16		35 g	**547901**	**DSM-16-B**
	per taglia 25		57 g	**547902**	**DSM-25-B**
	per taglia 32		125 g	**547903**	**DSM-32-B**
	per taglia 40		185 g	**547904**	**DSM-40-B**
	per taglia 63		680 g	**552085**	**DSM-63-B**

Accessori

Kit arresto meccanico KSM

	Dimensione	Angolo di oscillazione	Peso prodotto	Cod. prod.	Tipo
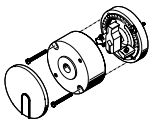	6	180 deg	30 g	**175833**	**KSM-6**
	8		70 g	**175834**	**KSM-8**
	10	200 deg	100 g	**175835**	**KSM-10**

Kit di adattatori DADP

	Dimensione	Peso prodotto	Cod. prod.	Tipo
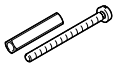	6	2 g	**3617044**	**DADP-AK-Q1-6**
	8	3 g	**3617045**	**DADP-AK-Q1-8**
	10	4 g	**3617046**	**DADP-AK-Q1-10**

Kit di fissaggio WSM

	Dimensione	Peso prodotto	Cod. prod.	Tipo
	6	12 g	**173205**	**WSM-6-SME-10**
	8	13 g	**173206**	**WSM-8-SME-10**
	10	16 g	**173207**	**WSM-10-SME-10**

Monitoraggio con sensore di distanza SOIA

Per il monitoraggio dell'applicazione e dello stato degli elementi di smorzamento. Consente un'assistenza preventiva e aumenta l'affidabilità e la precisione.

È possibile monitorare i seguenti parametri:
- Velocità d'impatto
- Posizione terminale
- Assorbimento di energia
- Energia residua
- Riserva di ammortizzazione

Sensore di distanza SOIA, induttivo — **Link** soia

	Tipo di montaggio	Intervallo di misura dello spostamento	Uscita di commutazione	Collegamento elettrico	Cod. prod.	Tipo
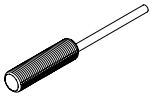	a filo	0 ... 2 mm	PNP/NPN, commutabile, Push-pull	Estremità aperta	**8161194**	**SOIA-M8PB-PNLK-LE**
	non a filo	0 ... 4 mm			**8161196**	**SOIA-M8PNB-PNLK-LE**

Sensore di posizione SRBS

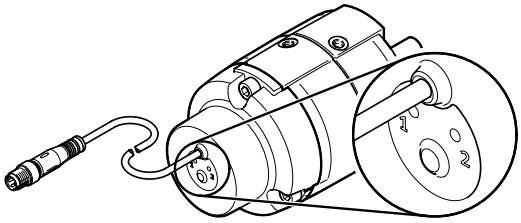

Il sensore di posizione viene utilizzato per il rilevamento delle posizioni terminali per attuatori oscillanti DSM.
Il rilevamento è magnetico e senza contatto. Si hanno 2 punti di commutazione.
- Assemblaggio rapido senza ricerca manuale del punto di commutazione
- Semplicità e sicurezza di funzionamento con un solo tasto
- È necessario un solo cavo di collegamento
- Lunga durata utile grazie a rilevamento di posizione affidabile e senza contatto

Accessori

Sensore di posizione SRBS — Link srbs

	Descrizione	Intervallo di rilevamento	Precisione di ripetizione del punto di commutazione	Uscita di commutazione	Funzione elemento di commutazione	Peso prodotto	Cod. prod.	Tipo
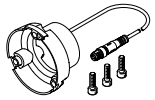	per taglia 6	270 deg	<= 1 °	2 x PNP o 2 x NPN, commutabile	Contatto n.c./n.a. commutabile	25 g	**2619969**	**SRBS-Q12-6-E270-EP-1-S-M8**
	per taglia 8					30 g	**2619972**	**SRBS-Q12-8-E270-EP-1-S-M8**
	per misura 10					35 g	**2412001**	**SRBS-Q1-10-E270-EP-1-S-M8**

supporto sensore SL-DSM per sensori di finecorsa SME-/SMT-10

	Descrizione [1]	Peso prodotto	Cod. prod.	Tipo
	per taglie 12 ... 40	2 g	**550661**	**SL-DSM-B**

1) Contenuto confezione: 2 pezzi

supporto sensore SL-DSM per sensori di finecorsa SME-/SMT-8

	Descrizione [1]	Peso prodotto	Cod. prod.	Tipo
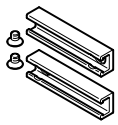	per taglia 63	10 g	**552088**	**SL-DSM-63-B**

1) Contenuto confezione: 2 pezzi

Supporto sensore SL-DSM per sensori di finecorsa induttivi SIEN

	Descrizione [1]	Peso prodotto	Cod. prod.	Tipo
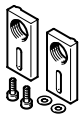	per taglie 12 ... 40	4 g	**1130882**	**SL-DSM-S-M5-B**
			1132360	**SL-DSM-S-M8-B**

1) Contenuto confezione: 2 pezzi

Sensore di finecorsa SME per scanalatura circolare, magnetoresistivo – per tutte le dimensioni tranne DSM-16 — Link sme

	Tipo di montaggio [1]	Funzione elemento di commutazione	Collegamento elettrico	Lunghezza del cavo	Cod. prod.	Tipo
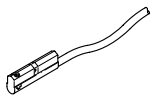	Serrato a vite, Inseribile nella scanalatura dall'alto	Contatto n.a.	Estremità aperta	2,5 m	**551373**	**SMT-10M-PS-24V-E-2,5-L-OE**
			Connettore maschio M8, codifica A	0,3 m	**551375**	**SMT-10M-PS-24V-E-0,3-L-M8D**

1) Per DRVS-6 ... 8: Con kit di fissaggio WSM-...-SME-10
Per DRVS-12 ... 40: Con supporto sensore SL-DSM-B

Accessori

Sensore di finecorsa SME per scanalatura circolare, reed magnetico – per DSM-6 ... 40 Link sme

	Tipo di montaggio [1]	Funzione elemento di commutazione	Collegamento elettrico	Lunghezza del cavo	Cod. prod.	Tipo
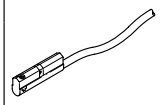	Serrato nella scanalatura a C, Inseribile longitudinalmente nella scanalatura	Contatto n.a.	Estremità aperta	0,3 m	173212	SME-10-SL-LED-24
				2,5 m	173210	SME-10-KL-LED-24

1) Per DRVS-6 ... 8: Con kit di fissaggio WSM-...-SME-10
Per DRVS-12 ... 40: Con supporto sensore SL-DSM-B

Sensore di finecorsa SME per scanalatura circolare, reed magnetico – per DSM-12 ... 40 Link sme

	Tipo di montaggio [1]	Uscita di commutazione	Collegamento elettrico	Lunghezza del cavo	Cod. prod.	Tipo
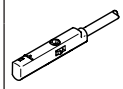	Serrato a vite, Inseribile nella scanalatura dall'alto	Contatto a 3 fili N/A	Estremità aperta	2,5 m	551365	SME-10M-DS-24V-E-2,5-L-OE
			Connettore maschio M8, codifica A	0,3 m	551367	SME-10M-DS-24V-E-0,3-L-M8D

1) Con supporto sensore SL-DSM-B

Sensore di finecorsa SMT per scanalatura a T, magnetoresistivo – per DSM-63 Link smt

	Tipo di montaggio [1]	Funzione elemento di commutazione	Collegamento elettrico	Lunghezza del cavo	Cod. prod.	Tipo
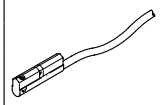	Serrato a vite, Inseribile nella scanalatura dall'alto	Contatto n.a.	Estremità aperta	2,5 m	574338	SMT-8M-A-NS-24V-E-2,5-OE
					574335	SMT-8M-A-PS-24V-E-2,5-OE
			Connettore maschio M8, codifica A	0,3 m	574334	SMT-8M-A-PS-24V-E-0,3-M8D
					574339	SMT-8M-A-NS-24V-E-0,3-M8D

1) Per DRVS-6 ... 8: Con kit di fissaggio WSM-...-SME-10
Per DRVS-12 ... 40: Con supporto sensore SL-DSM-B

Sensore di finecorsa PMI per scanalatura circolare, reed magnetico – per DSM-63 Link sme

	Tipo di montaggio [1]	Uscita di commutazione	Collegamento elettrico	Lunghezza del cavo	Cod. prod.	Tipo
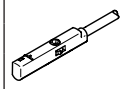	Serrato a vite, Inseribile nella scanalatura dall'alto	Contatto a 3 fili N/A	Estremità aperta	2,5 m	543862	SME-8M-DS-24V-K-2,5-OE
				5 m	543863	SME-8M-DS-24V-K-5,0-OE
			Connettore maschio M8, codifica A	0,3 m	543861	SME-8M-DS-24V-K-0,3-M8D
		contatto NA a 2 fili	Estremità aperta	2,5 m	543872	SME-8M-ZS-24V-K-2,5-OE

1) Con supporto sensore SL-DSM-B

Sensore di finecorsa SIEN, induttivo, con cavo – per DSM-12 ... 40 Link sien

	Tipo di montaggio [1]	Uscita di commutazione	Collegamento elettrico	Lunghezza del cavo	Cod. prod.	Tipo
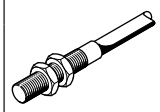	Con dado di bloccaggio	PNP	Estremità aperta	2,5 m	150386	SIEN-M8B-PS-K-L
					150370	SIEN-M5B-PS-K-L

1) Con supporto sensore SL-DSM-S

Accessori

Sensore di finecorsa SIEN, induttivo, con cavo – per DSM-12 ... 40 Link sien

	Tipo di montaggio [1]	Uscita di commutazione	Collegamento elettrico	Cod. prod.	Tipo
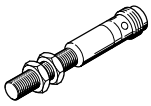	Con dado di bloccaggio	PNP	Connettore maschio M8, codifica A	**150387**	**SIEN-M8B-PS-S-L**
				150371	**SIEN-M5B-PS-S-L**

1) Con supporto sensore SL-DSM-S

Cavi di collegamento NEBA, diritti

	Collegamento elettrico 1, connettore	Collegamento elettrico 2, del connettore	Collegamento elettrico 2, numero di collegamenti/nuclei	Lunghezza del cavo	Cod. prod.	Tipo
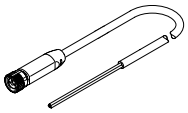	M8x1, codifica A, secondo EN 61076-2-104	Estremità aperta	3	2,5 m	**8078223**	**NEBA-M8G3-U-2.5-N-LE3**
				5 m	**8078224**	**NEBA-M8G3-U-5-N-LE3**

Cavi di collegamento NEBA, angolati

	Collegamento elettrico 1, connettore	Collegamento elettrico 2, del connettore	Collegamento elettrico 2, numero di collegamenti/nuclei	Lunghezza del cavo	Cod. prod.	Tipo
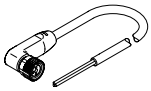	M8x1, codifica A, secondo EN 61076-2-104	Estremità aperta	3	2,5 m	**8078230**	**NEBA-M8W3-U-2.5-N-LE3**
				5 m	**8078231**	**NEBA-M8W3-U-5-N-LE3**

Bussola di centratura ZBH-5

	Descrizione	Materiale manicotto	Dimensioni del pacchetto	Peso prodotto	Cod. prod.	Tipo
	per taglia 12	Acciaio	10	1 g	**8146543**	**ZBH-5-B**

Bussola di centratura ZBH-7

	Descrizione	Materiale manicotto	Dimensioni del pacchetto	Peso prodotto	Cod. prod.	Tipo
	per misura 12 ... 32	Acciaio	10	1 g	**8146544**	**ZBH-7-B**

Bussola di centratura ZBH-9

	Descrizione	Materiale manicotto	Dimensioni del pacchetto	Peso prodotto	Cod. prod.	Tipo
	per taglia 25	Acciaio	10	2 g	**8137184**	**ZBH-9-B**

Accessori

Bussola di centratura ZBH-12

	Descrizione	Materiale manicotto	Dimensioni del pacchetto	Peso prodotto	Cod. prod.	Tipo
	per taglie 12, 16, 32, 40, 63	Acciaio	10	1 g	**8137185**	**ZBH-12-B**

Bussola di centratura ZBH-15

	Descrizione	Materiale manicotto	Dimensioni del pacchetto	Peso prodotto	Cod. prod.	Tipo
	per taglia 25	Acciaio inossidabile altolegato	10	3 g	**191409**	**ZBH-15**

Bussola di centratura ZBH-25

	Descrizione	Materiale manicotto	Dimensioni del pacchetto	Cod. prod.	Tipo
	per taglia 40, 63	Acciaio inossidabile altolegato	10	**8023856**	**ZBH-25**