ロータリアクチュエータ DSM

FESTO

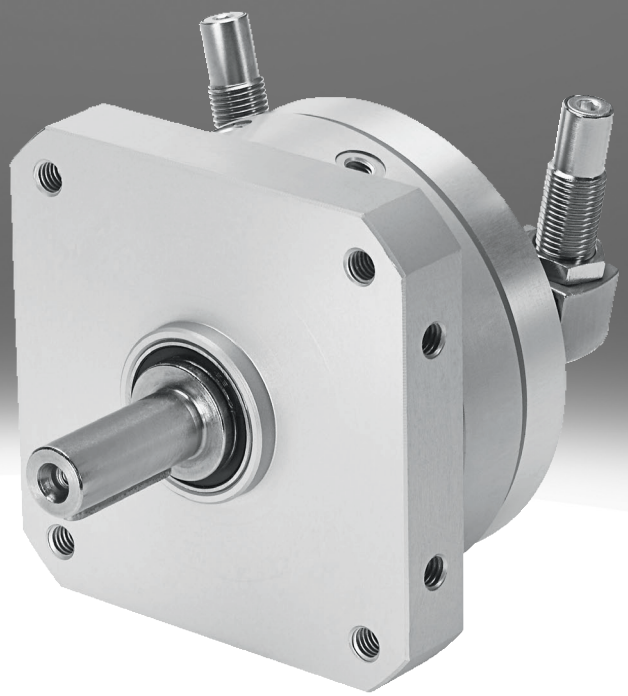

特性

概要

- ベーン形ターン付複動ターンアクチュエータ
- 範囲内において無段階に調整可能な回転角度
- メタル製固定ストッパによる高精度
- ポリウレタンの採用により、ベーンとシーリング･システムの耐用年数が長い。
- クッションエレメントにより、エンドポジションの簡単な微調整が可能
- ストッパエレメントとスイベルドライブ間の機械的なギアにより、ストップシステムが負荷で動くのを防ぎます。
- ATEX指令に従ったタイプの選択 お近くのFesto担当者まで連絡ください。

グラフ

リンク dsm

このドキュメントに掲載されている図はオンラインでもご利用いただけます。そこでは正確な数値を表示することができます。

モデル

[_] 標準

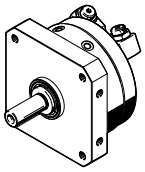

ベーン形ターン付複動ターンアクチュエータ
最大トルク40 Nm まで可能

[T] タンデム式ベーン

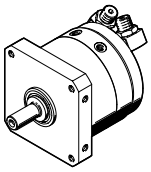

多歯シャフトに2つの旋回ブレードを配置することで、最大トルク80 Nmを実現。
機能性はタンデム旋回翼のないDSMに相当する：
- 回転角度を無条件で調整可能
- 同一インタフェース
- 同じアクセサリ

クッション

クッションブラケットでDSM-...-P/-P1/-CCの回転角度を調整可能

[_] なし

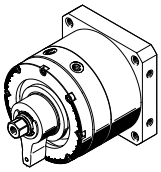

[P] フレキシブルクッションリング/プレート 両側

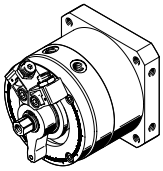

[P1] フレキシブルクッション部品, 両側, 調整可能

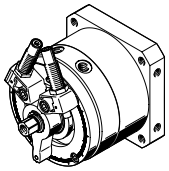

[CC] ショックアブソーバ 両側, 自己調整

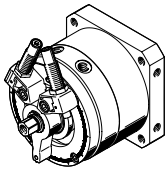

調整可能な旋回角度

[FF] 調整可能な回転角度

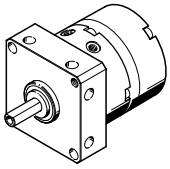

特性

シャフト

[_] スタッドシャフト

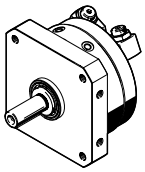

- DSM-6/8用：フランジシャフト
- DSM-10～: フェザーキー付シャフト

[FW] フランジシャフト

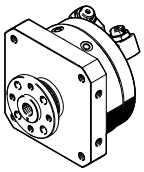

[HD] 高負荷トルク用フランジシャフト

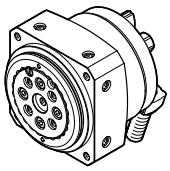

サイズ 12～63用
バックラッシュのない、予圧された高品質のベアリングエレメントにより、
非常に高い負荷トルクと、高い走行精度を実現します。
機能性は頑丈な収納のないDSM-B：
- 回転角度を無条件で調整可能
- 同一の取付インタフェース
- 同じアクセサリ
- 2 クッションタイプを選択可能：クッションP1とCC

位置検出

[A] 近接センサ用の

回動サッシの位置を問い合わせる場合

型式コード

001	シリーズ	
DSM	ロータリアクチュエータ	

002	モデル	
	標準	
T	タンデム式ベーン	

003	サイズ [mm]	
6	6	
8	8	
10	10	
12	12	
16	16	
25	25	
32	32	
40	40	
63	63	

004	有効旋回角度 [°]	
90	90	
180	180	
200	200	
240	240	
246	246	
270	270	

005	クッション	
	なし	
P	フレキシブルクッションリング/プレート 両側	
P1	フレキシブルクッション部品, 両側, 調整可能	
CC	ショックアブソーバ 両側, 自己調整	

006	調整可能な旋回角度	
	固定回転角度	
FF	調整可能な回転角度	

007	シャフト	
	スタッドシャフト	
FW	フランジシャフト	
HD	高負荷トルク用フランジシャフト	

008	位置検出	
	なし	
A	近接センサ用の	

009	バリエーション	
	なし	
B	Bシリーズ	

データシート

DSM-6 ...10の基本仕様								
サイズ	6			8		10		
モデル	標準 [_]		タンデム式ベーン [T]	標準 [_]	タンデム式ベーン [T]	標準 [_]		タンデム式ベーン [T]
クッション	フレキシブルクッションリング/プレート 両側 [P]							
調整可能な旋回角度	固定回転角度 [_]	調整可能な回転角度 [FF]	固定回転角度 [_]	調整可能な回転角度 [FF]	固定回転角度 [_]		調整可能な回転角度 [FF]	固定回転角度 [_]
空気圧接続	M3							
構造	ベーン							
取付方法	雌ねじ							
取付位置	任意							
回転角度	0 deg, 90 deg, 180 deg	0 deg, 180 deg	0 deg, 90 deg, 180 deg	0 deg, 180 deg	0 deg, 90 deg, 180 deg	0 deg, 90 deg, 180 deg, 240 deg	0 deg, 200 deg	0 deg, 90 deg, 180 deg, 240 deg
クッション角度	0.5 deg	0 deg	0.5 deg	0 deg	0.5 deg		0 deg	0.5 deg
繰返し精度	1 deg							
0.6MPa(6bar, 87psi)時の最高回転周波数[1]	3 Hz					2 Hz, 3 Hz	2 Hz	2 Hz, 3 Hz

1) 回転角度 240°時: 2 Hz

DSM-6 ...10の基本仕様			
サイズ	6	8	10
モデル	タンデム式ベーン [T]		
クッション	フレキシブルクッションリング/プレート 両側 [P]		
調整可能な旋回角度	固定回転角度 [_]		
空気圧接続	M3		
構造	ベーン		
取付方法	雌ねじ		
取付位置	任意		
回転角度	0 deg, 90 deg, 180 deg		0 deg, 90 deg, 180 deg, 240 deg
クッション角度	0.5 deg		
繰返し精度	1 deg		
0.6MPa(6bar, 87psi)時の最高回転周波数[1]	3 Hz		2 Hz, 3 Hz

1) 回転角度 240°時: 2 Hz

基本仕様 DSM-12											
サイズ	12										
モデル	標準 [_]										
クッション	なし [_]			フレキシブルクッションリング/プレート 両側 [P]		フレキシブルクッション部品, 両側, 調整可能 [P1]			ショックアブソーバ 両側, 自己調整 [CC]		
シャフト	スタッドシャフト [_]	フランジシャフト [FW]	高負荷トルク用フランジシャフト [HD]	スタッドシャフト [_]	フランジシャフト [FW]	スタッドシャフト [_]	フランジシャフト [FW]	高負荷トルク用フランジシャフト [HD]	スタッドシャフト [_]	フランジシャフト [FW]	高負荷トルク用フランジシャフト [HD]
空気圧接続	M5										
構造	ベーン										
取付方法	雌ねじ										
取付位置	任意										
回転角度[1]	0 deg, 270 deg					0 deg, 246 deg					
クッション角度	–			1.8 deg		10 deg			15 deg		
繰返し精度	–			1 deg		0.1 deg					
0.6MPa(6bar, 87psi)時の最高回転周波数	2 Hz		1.5 Hz	2 Hz				1.5 Hz			1 Hz

1) DSM-12: センサブラケットSL-DSM-S-...と併用した場合の回転角度の制限(最大262°)

データシート

基本仕様 DSM-12						
サイズ	12					
モデル	タンデム式ベーン [T]					
クッション	なし [_]		フレキシブルクッションリング/プレート 両側 [P]		ショックアブソーバ 両側, 自己調整 [CC]	
シャフト	スタッドシャフト [_]	フランジシャフト [FW]	スタッドシャフト [_]	フランジシャフト [FW]	スタッドシャフト [_]	フランジシャフト [FW]
空気圧接続	M5					
構造	ベーン					
取付方法	雌ねじ					
取付位置	任意					
回転角度[1]	0 deg, 270 deg				0 deg, 246 deg	
クッション角度	–		1.8 deg		15 deg	
繰返し精度	–		1 deg		0.1 deg	
0.6MPa(6bar, 87psi)時の最高回転周波数	2 Hz				1.5 Hz	

1) DSM-12：センサブラケットSL-DSM-S-...使用時の回転角度の制限(最大262°)

基本仕様 DSM-16											
サイズ	16										
モデル	標準 [_]										
クッション	なし [_]			フレキシブルクッションリング/プレート 両側 [P]		フレキシブルクッション部品, 両側, 調整可能 [P1]			ショックアブソーバ 両側, 自己調整 [CC]		
シャフト	スタッドシャフト [_]	フランジシャフト [FW]	高負荷トルク用フランジシャフト [HD]	スタッドシャフト [_]	フランジシャフト [FW]	スタッドシャフト [_]	フランジシャフト [FW]	高負荷トルク用フランジシャフト [HD]	スタッドシャフト [_]	フランジシャフト [FW]	高負荷トルク用フランジシャフト [HD]
空気圧接続	M5										
構造	ベーン										
取付方法	雌ねじ										
取付位置	任意										
回転角度	0 deg, 270 deg					0 deg, 246 deg					
クッション角度	–			1.4 deg		9 deg			12 deg		
繰返し精度	–			1 deg		0.1 deg					
0.6MPa(6bar, 87psi)時の最高回転周波数	2 Hz		1.5 Hz	2 Hz				1.5 Hz	1 Hz		

基本仕様 DSM-16						
サイズ	16					
モデル	タンデム式ベーン [T]					
クッション	なし [_]		フレキシブルクッションリング/プレート 両側 [P]		ショックアブソーバ 両側, 自己調整 [CC]	
シャフト	スタッドシャフト [_]	フランジシャフト [FW]	スタッドシャフト [_]	フランジシャフト [FW]	スタッドシャフト [_]	フランジシャフト [FW]
空気圧接続	M5					
構造	ベーン					
取付方法	雌ねじ					
取付位置	任意					
回転角度	0 deg, 270 deg				0 deg, 246 deg	
クッション角度	–		1.4 deg		12 deg	
繰返し精度	–		1 deg		0.1 deg	
0.6MPa(6bar, 87psi)時の最高回転周波数	2 Hz				1 Hz	

データシート

基本仕様 DSM-25											
サイズ	25										
モデル	標準 [_]										
クッション	なし [_]			フレキシブルクッションリング/プレート 両側 [P]		フレキシブルクッション部品, 両側, 調整可能 [P1]			ショックアブソーバ 両側, 自己調整 [CC]		
シャフト	スタッドシャフト [_]	フランジシャフト [FW]	高負荷トルク用フランジシャフト [HD]	スタッドシャフト [_]	フランジシャフト [FW]	スタッドシャフト [_]	フランジシャフト [FW]	高負荷トルク用フランジシャフト [HD]	スタッドシャフト [_]	フランジシャフト [FW]	高負荷トルク用フランジシャフト [HD]
空気圧接続	M5										
構造	ベーン										
取付方法	雌ねじ										
取付位置	任意										
回転角度	0 deg, 270 deg					0 deg, 246 deg					
クッション角度	–			1.2 deg		7.5 deg			10 deg		
繰返し精度	–			1 deg		0.1 deg					
0.6MPa(6bar, 87psi)時の最高回転周波数	2 Hz		1.5 Hz	2 Hz				1.5 Hz	1 Hz		

基本仕様 DSM-25						
サイズ	25					
モデル	タンデム式ベーン [T]					
クッション	なし [_]		フレキシブルクッションリング/プレート 両側 [P]		ショックアブソーバ 両側, 自己調整 [CC]	
シャフト	スタッドシャフト [_]	フランジシャフト [FW]	スタッドシャフト [_]	フランジシャフト [FW]	スタッドシャフト [_]	フランジシャフト [FW]
空気圧接続	M5					
構造	ベーン					
取付方法	雌ねじ					
取付位置	任意					
回転角度	0 deg, 270 deg				0 deg, 246 deg	
クッション角度	–		1.2 deg		10 deg	
繰返し精度	–		1 deg		0.1 deg	
0.6MPa(6bar, 87psi)時の最高回転周波数	2 Hz				1 Hz	

基本仕様 DSM-32											
サイズ	32										
モデル	標準 [_]										
クッション	なし [_]			フレキシブルクッションリング/プレート 両側 [P]		フレキシブルクッション部品, 両側, 調整可能 [P1]			ショックアブソーバ 両側, 自己調整 [CC]		
シャフト	スタッドシャフト [_]	フランジシャフト [FW]	高負荷トルク用フランジシャフト [HD]	スタッドシャフト [_]	フランジシャフト [FW]	スタッドシャフト [_]	フランジシャフト [FW]	高負荷トルク用フランジシャフト [HD]	スタッドシャフト [_]	フランジシャフト [FW]	高負荷トルク用フランジシャフト [HD]
空気圧接続	G1/8										
構造	ベーン										
取付方法	雌ねじ										
取付位置	任意										
回転角度	0 deg, 270 deg					0 deg, 246 deg					
クッション角度	–			1.4 deg		6.5 deg			12 deg		
繰返し精度	–			1 deg		0.1 deg					
0.6MPa(6bar, 87psi)時の最高回転周波数	2 Hz		1.5 Hz	2 Hz				1.5 Hz	0.7 Hz		0.5 Hz

データシート

基本仕様 DSM-32						
サイズ	32					
モデル	タンデム式ベーン [T]					
クッション	なし [_]		フレキシブルクッションリング/プレート 両側 [P]		ショックアブソーバ 両側, 自己調整 [CC]	
シャフト	スタッドシャフト [_]	フランジシャフト [FW]	スタッドシャフト [_]	フランジシャフト [FW]	スタッドシャフト [_]	フランジシャフト [FW]
空気圧接続	G1/8					
構造	ベーン					
取付方法	雌ねじ					
取付位置	任意					
回転角度	0 deg, 270 deg				0 deg, 246 deg	
クッション角度	–		1.4 deg		12 deg	
繰返し精度	–		1 deg		0.1 deg	
0.6MPa(6bar, 87psi)時の最高回転周波数	2 Hz				0.7 Hz	

基本仕様 DSM-40											
サイズ	40										
モデル	標準 [_]										
クッション	なし [_]			フレキシブルクッションリング/プレート 両側 [P]		フレキシブルクッション部品, 両側, 調整可能 [P1]			ショックアブソーバ 両側, 自己調整 [CC]		
シャフト	スタッドシャフト [_]	フランジシャフト [FW]	高負荷トルク用フランジシャフト [HD]	スタッドシャフト [_]	フランジシャフト [FW]	スタッドシャフト [_]	フランジシャフト [FW]	高負荷トルク用フランジシャフト [HD]	スタッドシャフト [_]	フランジシャフト [FW]	高負荷トルク用フランジシャフト [HD]
空気圧接続	G1/8										
構造	ベーン										
取付方法	雌ねじ										
取付位置	任意										
回転角度	0 deg, 270 deg					0 deg, 240 deg					
クッション角度	–			2 deg		6.5 deg			16 deg		
繰返し精度	–			1 deg		0.1 deg					
0.6MPa(6bar, 87psi)時の最高回転周波数	2 Hz		1.5 Hz	2 Hz				1.5 Hz	0.7 Hz		0.5 Hz

基本仕様 DSM-40						
サイズ	40					
モデル	タンデム式ベーン [T]					
クッション	なし [_]		フレキシブルクッションリング/プレート 両側 [P]		ショックアブソーバ 両側, 自己調整 [CC]	
シャフト	スタッドシャフト [_]	フランジシャフト [FW]	スタッドシャフト [_]	フランジシャフト [FW]	スタッドシャフト [_]	フランジシャフト [FW]
空気圧接続	G1/8					
構造	ベーン					
取付方法	雌ねじ					
取付位置	任意					
回転角度	0 deg, 270 deg				0 deg, 240 deg	
クッション角度	–		2 deg		16 deg	
繰返し精度	–		1 deg		0.1 deg	
0.6MPa(6bar, 87psi)時の最高回転周波数	2 Hz				0.7 Hz	

データシート

基本仕様 DSM-63											
サイズ	63										
モデル	標準 [_]										
クッション	なし [_]			フレキシブルクッションリング/プレート 両側 [P]		フレキシブルクッション部品, 両側, 調整可能 [P1]			ショックアブソーバ 両側, 自己調整 [CC]		
シャフト	スタッドシャフト [_]	フランジシャフト [FW]	高負荷トルク用フランジシャフト [HD]	スタッドシャフト [_]	フランジシャフト [FW]	スタッドシャフト [_]	フランジシャフト [FW]	高負荷トルク用フランジシャフト [HD]	スタッドシャフト [_]	フランジシャフト [FW]	高負荷トルク用フランジシャフト [HD]
空気圧接続	G1/4										
構造	ベーン										
取付方法	雌ねじ										
取付位置	任意										
回転角度	0 deg, 270 deg					0 deg, 240 deg					
クッション角度	–			2 deg		6 deg			17.5 deg		
繰返し精度	–			1 deg		0.1 deg					
0.6MPa(6bar, 87psi)時の最高回転周波数	1.6 Hz		1 Hz	1.6 Hz				1 Hz	0.6 Hz		0.5 Hz

基本仕様 DSM-63						
サイズ	63					
モデル	タンデム式ベーン [T]					
クッション	なし [_]		フレキシブルクッションリング/プレート 両側 [P]		ショックアブソーバ 両側, 自己調整 [CC]	
シャフト	スタッドシャフト [_]	フランジシャフト [FW]	スタッドシャフト [_]	フランジシャフト [FW]	スタッドシャフト [_]	フランジシャフト [FW]
空気圧接続	G1/4					
構造	ベーン					
取付方法	雌ねじ					
取付位置	任意					
回転角度	0 ... 270 deg				0 ... 240 deg	
クッション角度	–		2 deg		17.5 deg	
繰返し精度	–		1 deg		0.1 deg	
0.6MPa(6bar, 87psi)時の最高回転周波数	1.6 Hz				0.6 Hz	

DSM-6～10の動作・環境条件												
サイズ	6				8				10			
モデル	標準 [_]		タンデム式ベーン [T]		標準 [_]		タンデム式ベーン [T]		標準 [_]		タンデム式ベーン [T]	
シャフト	スタッドシャフト [_]	フランジシャフト [FW]	スタッドシャフト [_]	フランジシャフト [FW]	スタッドシャフト [_]	フランジシャフト [FW]	スタッドシャフト [_]	フランジシャフト [FW]	スタッドシャフト [_]	フランジシャフト [FW]	スタッドシャフト [_]	フランジシャフト [FW]
作動流体	ISO 8573-1:2010 [7:4:4]準拠の圧縮空気											
使用流体/制御流体の情報	潤滑運転可(潤滑運転の場合は常に潤滑が必要)											
使用圧力	50.75 ... 116 psi		58 ... 116 psi		50.75 ... 116 psi		58 ... 116 psi		36.25 ... 116 psi		50.75 ... 116 psi	
作動圧力	3.5 ... 8 bar		4 ... 8 bar		3.5 ... 8 bar		4 ... 8 bar		2.5 ... 8 bar		3.5 ... 8 bar	
周囲温度	0 ... 60°C											

データシート

DSM-12/-16の動作条件と環境条件

サイズ	12				16		
モデル	標準 [_]			タンデム式ベーン [T]	標準 [_]		タンデム式ベーン [T]
シャフト	スタッドシャフト [_]	フランジシャフト [FW]	高負荷トルク用フランジシャフト [HD]	スタッドシャフト [_]	フランジシャフト [FW]	高負荷トルク用フランジシャフト [HD]	スタッドシャフト [_]
作動流体	ISO 8573-1:2010 [7:-:-]準拠の圧縮空気						
使用流体/制御流体の情報	潤滑運転可(潤滑運転の場合は常に潤滑が必要)						
使用圧力	29 ... 145 psi		43.5 ... 145 psi	36.25 ... 145 psi	26.1 ... 145 psi	43.5 ... 145 psi	36.25 ... 145 psi
作動圧力	2 ... 10 bar		3 ... 10 bar	2.5 ... 10 bar	1.8 ... 10 bar	3 ... 10 bar	2.5 ... 10 bar
周囲温度	-10 ... 60°C						

DSM-25/-32の動作条件と環境条件

サイズ	25					32				
モデル	標準 [_]			タンデム式ベーン [T]		標準 [_]			タンデム式ベーン [T]	
シャフト	スタッドシャフト [_]	フランジシャフト [FW]	高負荷トルク用フランジシャフト [HD]	スタッドシャフト [_]	フランジシャフト [FW]	スタッドシャフト [_]	フランジシャフト [FW]	高負荷トルク用フランジシャフト [HD]	スタッドシャフト [_]	フランジシャフト [FW]
作動流体	ISO 8573-1:2010 [7:-:-]準拠の圧縮空気									
使用流体/制御流体の情報	潤滑運転可(潤滑運転の場合は常に潤滑が必要)									
使用圧力	21.75 ... 145 psi		29 ... 145 psi			21.75 ... 145 psi		29 ... 145 psi		
作動圧力	1.5 ... 10 bar		2 ... 10 bar			1.5 ... 10 bar		2 ... 10 bar		
周囲温度	-10 ... 60°C									

DSM-40/-63の動作条件と環境条件

サイズ	40					63				
モデル	標準 [_]			タンデム式ベーン [T]		標準 [_]			タンデム式ベーン [T]	
シャフト	スタッドシャフト [_]	フランジシャフト [FW]	高負荷トルク用フランジシャフト [HD]	スタッドシャフト [_]	フランジシャフト [FW]	スタッドシャフト [_]	フランジシャフト [FW]	高負荷トルク用フランジシャフト [HD]	スタッドシャフト [_]	フランジシャフト [FW]
作動流体	ISO 8573-1:2010 [7:-:-]準拠の圧縮空気									
使用流体/制御流体の情報	潤滑運転可(潤滑運転の場合は常に潤滑が必要)									
使用圧力	21.75 ... 145 psi		29 ... 145 psi			21.75 ... 145 psi		29 ... 145 psi		
作動圧力	1.5 ... 10 bar		2 ... 10 bar			1.5 ... 10 bar		2 ... 10 bar		
周囲温度	-10 ... 60°C									

力およびトルク

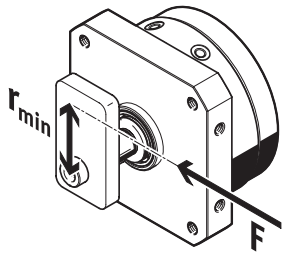

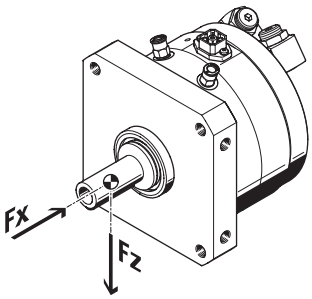

ロータリアクチュエータ DSM-...-A-Bをストッパシステム無しや負荷慣性モーメントを超えて使用する場合は外部ストッパを使用してください。出力軸までの最小半径(rmin)を維持すること 停止力が最大推力を超えてはならない

データシート

DSM-6～10 の推力とトルク

サイズ	6				8				10			
モデル	標準 [_]		タンデム式ベーン [T]		標準 [_]		タンデム式ベーン [T]		標準 [_]		タンデム式ベーン [T]	
シャフト	スタッドシャフト [_]	フランジシャフト [FW]	スタッドシャフト [_]	フランジシャフト [FW]	スタッドシャフト [_]	フランジシャフト [FW]	スタッドシャフト [_]	フランジシャフト [FW]	スタッドシャフト [_]	フランジシャフト [FW]	スタッドシャフト [_]	フランジシャフト [FW]
0.6MPa(6bar, 87psi)時の理論トルク	0.15 Nm		0.3 Nm		0.35 Nm		0.7 Nm		0.85 Nm		1.7 Nm	
許容停止半径	≥10 mm								≥13 mm			
最大停止力	15 N				30 N				60 N			
最大ラジアル力[1]	15 N				20 N				30 N			
最大軸力[2]	10 N											

1) 力の基準点は回転軸, そして出力軸の中心点です
2) 力の基準点は回転軸, そして出力軸の中心点です

DSM-12/-16の力とトルク

サイズ	12						16			
モデル	標準 [_]			タンデム式ベーン [T]			標準 [_]			タンデム式ベーン [T]
シャフト	スタッドシャフト [_]	フランジシャフト [FW]	高負荷トルク用フランジシャフト [HD]	スタッドシャフト [_]		フランジシャフト [FW]		高負荷トルク用フランジシャフト [HD]		スタッドシャフト [_]
0.6MPa(6bar, 87psi)時の理論トルク	1.25 Nm			2.5 Nm						5 Nm
許容停止半径	≥15 mm						≥17 mm			
最大停止力	90 N						160 N			
最大ラジアル力[1]	45 N		200 N	45 N			75 N		300 N	75 N
最大軸力[2]	18 N		180 N	18 N			30 N		290 N	30 N

1) 力の基準点は回転軸, そして出力軸の中心点です
2) 力の基準点は回転軸, そして出力軸の中心点です

DSM-25/-32の推力とトルク

サイズ	25					32				
モデル	標準 [_]			タンデム式ベーン [T]		標準 [_]			タンデム式ベーン [T]	
シャフト	スタッドシャフト [_]	フランジシャフト [FW]	高負荷トルク用フランジシャフト [HD]	スタッドシャフト [_]	フランジシャフト [FW]	スタッドシャフト [_]	フランジシャフト [FW]	高負荷トルク用フランジシャフト [HD]	スタッドシャフト [_]	フランジシャフト [FW]
0.6MPa(6bar, 87psi)時の理論トルク	5 Nm			10 Nm					20 Nm	
許容停止半径	≥21 mm					≥28 mm				
最大停止力	320 N					480 N				
最大ラジアル力[1]	120 N		450 N	120 N		200 N		550 N	200 N	
最大軸力[2]	50 N		350 N	50 N		75 N		450 N	75 N	

1) 力の基準点は回転軸, そして出力軸の中心点です
2) 力の基準点は回転軸, そして出力軸の中心点です

DSM-40/-63の力とトルク

サイズ	40					63				
モデル	標準 [_]			タンデム式ベーン [T]		標準 [_]			タンデム式ベーン [T]	
シャフト	スタッドシャフト [_]	フランジシャフト [FW]	高負荷トルク用フランジシャフト [HD]	スタッドシャフト [_]	フランジシャフト [FW]	スタッドシャフト [_]	フランジシャフト [FW]	高負荷トルク用フランジシャフト [HD]	スタッドシャフト [_]	フランジシャフト [FW]
0.6MPa(6bar, 87psi)時の理論トルク	20 Nm			40 Nm					80 Nm	
許容停止半径	≥40 mm					≥50 mm				
最大停止力	650 N					1,050 N				
最大ラジアル力[1]	350 N		1,200 N	350 N		500 N		1,600 N	500 N	
最大軸力[2]	120 N		950 N	120 N		500 N		1,300 N	500 N	

1) 力の基準点は回転軸, そして出力軸の中心点です
2) 力の基準点は回転軸, そして出力軸の中心点です

データシート

DSM-6 ... 10の負荷慣性モーメント

サイズ	6	8	10
クッション	フレキシブルクッションリング/プレート 両側 [P]		
許容負荷慣性モーメント	0.00065 kgm²	0.0013 kgm²	0.0026 kgm²

負荷慣性モーメント DSM-12/-16

サイズ	12			16	
クッション	なし [_]	フレキシブルクッションリング/プレート 両側 [P]	ショックアブソーバ 両側, 自己調整 [CC]	なし [_]	フレキシブルクッションリング/プレート 両側 [P]
許容負荷慣性モーメント	–	0.005 kgm²	0.008 kgm²	–	0.01 kgm²

負荷慣性モーメント DSM-25/-32

サイズ	25				32			
クッション	なし [_]	フレキシブルクッションリング/プレート 両側 [P]	フレキシブルクッション部品, 両側, 調整可能 [P1]	ショックアブソーバ 両側, 自己調整 [CC]	なし [_]	フレキシブルクッションリング/プレート 両側 [P]	フレキシブルクッション部品, 両側, 調整可能 [P1]	ショックアブソーバ 両側, 自己調整 [CC]
許容負荷慣性モーメント	–	0.015 kgm²	0.045 kgm²	0.03 kgm²	–	0.025 kgm²	0.075 kgm²	0.05 kgm²

負荷慣性モーメント DSM-40/-63

サイズ	40				63			
クッション	なし [_]	フレキシブルクッションリング/プレート 両側 [P]	フレキシブルクッション部品, 両側, 調整可能 [P1]	ショックアブソーバ 両側, 自己調整 [CC]	なし [_]	フレキシブルクッションリング/プレート 両側 [P]	フレキシブルクッション部品, 両側, 調整可能 [P1]	ショックアブソーバ 両側, 自己調整 [CC]
許容負荷慣性モーメント	–	0.035 kgm²	0.105 kgm²	0.11 kgm²	–	0.15 kgm²	0.45 kgm²	0.5 kgm²

質量DSM-6

サイズ	6									
モデル	標準 [_]								タンデム式ベーン [T]	
シャフト	スタッドシャフト [_]				フランジシャフト [FW]				スタッドシャフト [_]	フランジシャフト [FW]
調整可能な旋回角度	固定回転角度 [_]		調整可能な回転角度 [FF]		固定回転角度 [_]		調整可能な回転角度 [FF]		固定回転角度 [_]	
位置検出	なし [_]	近接センサ用の [A]	なし [_]	近接センサ用の [A]	なし [_]	近接センサ用の [A]	なし [_]	近接センサ用の [A]	なし [_]	
製品質量	45 g	50 g	70 g	85 g	51 g	56 g	76 g	91 g	60 g	65 g

質量DSM-8

サイズ	8									
モデル	標準 [_]								タンデム式ベーン [T]	
シャフト	スタッドシャフト [_]				フランジシャフト [FW]				スタッドシャフト [_]	フランジシャフト [FW]
調整可能な旋回角度	固定回転角度 [_]		調整可能な回転角度 [FF]		固定回転角度 [_]		調整可能な回転角度 [FF]		固定回転角度 [_]	
位置検出	なし [_]	近接センサ用の [A]	なし [_]	近接センサ用の [A]	なし [_]	近接センサ用の [A]	なし [_]	近接センサ用の [A]	なし [_]	
製品質量	78 g	85 g	140 g	155 g	85 g	92 g	147 g	162 g	110 g	117 g

質量DSM-10

サイズ	10									
モデル	標準 [_]								タンデム式ベーン [T]	
シャフト	スタッドシャフト [_]				フランジシャフト [FW]				スタッドシャフト [_]	フランジシャフト [FW]
調整可能な旋回角度	固定回転角度 [_]		調整可能な回転角度 [FF]		固定回転角度 [_]		調整可能な回転角度 [FF]		固定回転角度 [_]	
位置検出	なし [_]	近接センサ用の [A]	なし [_]	近接センサ用の [A]	なし [_]	近接センサ用の [A]	なし [_]	近接センサ用の [A]	なし [_]	
製品質量	140 g	149 g	240 g	255 g	150 g	159 g	250 g	265 g	200 g	210 g

データシート

質量DSM-12

サイズ	12										
シャフト	スタッドシャフト [_]				フランジシャフト [FW]				高負荷トルク用フランジシャフト [HD]		
クッション	なし [_]	フレキシブルクッションリング/プレート 両側 [P]	フレキシブルクッション部品, 両側, 調整可能 [P1]	ショックアブソーバ 両側, 自己調整 [CC]	なし [_]	フレキシブルクッションリング/プレート 両側 [P]	フレキシブルクッション部品, 両側, 調整可能 [P1]	ショックアブソーバ 両側, 自己調整 [CC]	なし [_]	フレキシブルクッション部品, 両側, 調整可能 [P1]	ショックアブソーバ 両側, 自己調整 [CC]
製品質量	240 g	275 g	285 g		260 g	293 g	303 g	300 g	375 g	420 g	

質量DSM-12, タンデムベーン

サイズ	12					
シャフト	スタッドシャフト [_]			フランジシャフト [FW]		
クッション	なし [_]	フレキシブルクッションリング/プレート 両側 [P]	ショックアブソーバ 両側, 自己調整 [CC]	なし [_]	フレキシブルクッションリング/プレート 両側 [P]	ショックアブソーバ 両側, 自己調整 [CC]
製品質量	330 g	365 g	375 g	350 g	383 g	390 g

質量DSM-16

サイズ	16										
シャフト	スタッドシャフト [_]				フランジシャフト [FW]				高負荷トルク用フランジシャフト [HD]		
クッション	なし [_]	フレキシブルクッションリング/プレート 両側 [P]	フレキシブルクッション部品, 両側, 調整可能 [P1]	ショックアブソーバ 両側, 自己調整 [CC]	なし [_]	フレキシブルクッションリング/プレート 両側 [P]	フレキシブルクッション部品, 両側, 調整可能 [P1]	ショックアブソーバ 両側, 自己調整 [CC]	なし [_]	フレキシブルクッション部品, 両側, 調整可能 [P1]	ショックアブソーバ 両側, 自己調整 [CC]
製品質量	410 g	470 g	475 g	480 g	450 g	510 g	515 g	520 g	625 g	700 g	705 g

質量DSM-16, タンデムベーン

サイズ	16					
シャフト	スタッドシャフト [_]			フランジシャフト [FW]		
クッション	なし [_]	フレキシブルクッションリング/プレート 両側 [P]	ショックアブソーバ 両側, 自己調整 [CC]	なし [_]	フレキシブルクッションリング/プレート 両側 [P]	ショックアブソーバ 両側, 自己調整 [CC]
製品質量	590 g	650 g	660 g	630 g	690 g	700 g

質量DSM-25

サイズ	25										
シャフト	スタッドシャフト [_]				フランジシャフト [FW]				高負荷トルク用フランジシャフト [HD]		
クッション	なし [_]	フレキシブルクッションリング/プレート 両側 [P]	フレキシブルクッション部品, 両側, 調整可能 [P1]	ショックアブソーバ 両側, 自己調整 [CC]	なし [_]	フレキシブルクッションリング/プレート 両側 [P]	フレキシブルクッション部品, 両側, 調整可能 [P1]	ショックアブソーバ 両側, 自己調整 [CC]	なし [_]	フレキシブルクッション部品, 両側, 調整可能 [P1]	ショックアブソーバ 両側, 自己調整 [CC]
製品質量	620 g	700 g	715 g	710 g	645 g	725 g	740 g	735 g	950 g	1,015 g	1,010 g

質量DSM-25, タンデムベーン

サイズ	25					
シャフト	スタッドシャフト [_]			フランジシャフト [FW]		
クッション	なし [_]	フレキシブルクッションリング/プレート 両側 [P]	ショックアブソーバ 両側, 自己調整 [CC]	なし [_]	フレキシブルクッションリング/プレート 両側 [P]	ショックアブソーバ 両側, 自己調整 [CC]
製品質量	890 g	970 g	980 g	915 g	995 g	1,005 g

データシート

質量DSM-32											
サイズ	32										
シャフト	スタッドシャフト [_]				フランジシャフト [FW]				高負荷トルク用フランジシャフト [HD]		
クッション	なし [_]	フレキシブルクッションリング/プレート両側 [P]	フレキシブルクッション部品, 両側, 調整可能 [P1]	ショックアブソーバ両側, 自己調整 [CC]	なし [_]	フレキシブルクッションリング/プレート両側 [P]	フレキシブルクッション部品, 両側, 調整可能 [P1]	ショックアブソーバ両側, 自己調整 [CC]	なし [_]	フレキシブルクッション部品, 両側, 調整可能 [P1]	ショックアブソーバ両側, 自己調整 [CC]
製品質量	1,250 g	1,425 g	1,475 g	1,460 g	1,325 g	1,500 g	1,550 g		1,810 g	2,035 g	2,020 g

質量DSM-32, タンデムベーン						
サイズ	32					
シャフト	スタッドシャフト [_]			フランジシャフト [FW]		
クッション	なし [_]	フレキシブルクッションリング/プレート 両側 [P]	ショックアブソーバ両側, 自己調整 [CC]	なし [_]	フレキシブルクッションリング/プレート 両側 [P]	ショックアブソーバ両側, 自己調整 [CC]
製品質量	1,865 g	2,040 g	2,075 g	1,940 g	2,115 g	2,165 g

質量DSM-40											
サイズ	40										
シャフト	スタッドシャフト [_]				フランジシャフト [FW]				高負荷トルク用フランジシャフト [HD]		
クッション	なし [_]	フレキシブルクッションリング/プレート両側 [P]	フレキシブルクッション部品, 両側, 調整可能 [P1]	ショックアブソーバ両側, 自己調整 [CC]	なし [_]	フレキシブルクッションリング/プレート両側 [P]	フレキシブルクッション部品, 両側, 調整可能 [P1]	ショックアブソーバ両側, 自己調整 [CC]	なし [_]	フレキシブルクッション部品, 両側, 調整可能 [P1]	ショックアブソーバ両側, 自己調整 [CC]
製品質量	2,400 g	2,700 g	2,870 g	2,800 g	2,535 g	2,835 g	3,005 g	2,935 g	3,712 g	4,100 g	4,030 g

質量DSM-40, タンデムベーン						
サイズ	40					
シャフト	スタッドシャフト [_]			フランジシャフト [FW]		
クッション	なし [_]	フレキシブルクッションリング/プレート 両側 [P]	ショックアブソーバ両側, 自己調整 [CC]	なし [_]	フレキシブルクッションリング/プレート 両側 [P]	ショックアブソーバ両側, 自己調整 [CC]
製品質量	3,570 g	3,870 g	3,970 g	3,705 g	4,005 g	4,105 g

質量DSM-63											
サイズ	63										
シャフト	スタッドシャフト [_]				フランジシャフト [FW]				高負荷トルク用フランジシャフト [HD]		
クッション	なし [_]	フレキシブルクッションリング/プレート両側 [P]	フレキシブルクッション部品, 両側, 調整可能 [P1]	ショックアブソーバ両側, 自己調整 [CC]	なし [_]	フレキシブルクッションリング/プレート両側 [P]	フレキシブルクッション部品, 両側, 調整可能 [P1]	ショックアブソーバ両側, 自己調整 [CC]	なし [_]	フレキシブルクッション部品, 両側, 調整可能 [P1]	ショックアブソーバ両側, 自己調整 [CC]
製品質量	4,220 g	4,900 g	5,090 g	5,150 g	4,475 g	5,150 g	5,340 g	5,400 g	5,730 g	6,600 g	6,660 g

質量DSM-63, タンデムベーン						
サイズ	63					
シャフト	スタッドシャフト [_]			フランジシャフト [FW]		
クッション	なし [_]	フレキシブルクッションリング/プレート 両側 [P]	ショックアブソーバ両側, 自己調整 [CC]	なし [_]	フレキシブルクッションリング/プレート 両側 [P]	ショックアブソーバ両側, 自己調整 [CC]
製品質量	6,050 g	6,730 g	6,980 g	6,305 g	6,980 g	7,230 g

データシート

材質

シリーズ	ロータリアクチュエータ [DSM]								
サイズ	6	8	10	12	16	25	32	40	63
材質 ハウジング	アルミ, アルマイト								
材質:ドライブシャフト	ステンレス			鋼, ニッケルめっき					
材質 シール	TPE-U(PU)								
マテリアルに関する注意事項	RoHS対応								
LABS 認証	VDMA24364-B2-L, VDMA24364-B1/B2-L								

軸方向および半径方向の振れDSM-...-HD

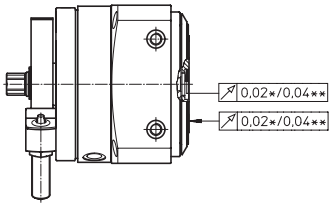

プランの実行
新品時, ターンテーブルの表面, プレートの端の部分で測定

ランナウト
新品時, ターンテーブルの中心位置で測定

アキシャル方向振れ／ラジアル方向振れ:
DSM-12/-16/-25: ≤ 0.02 mm
DSM-32/-40/-63: ≤ 0.04 mm

* DSM-12-...-25
**DSM-32-...-63

回転時間t時の負荷慣性モーメントJ – DSM-6

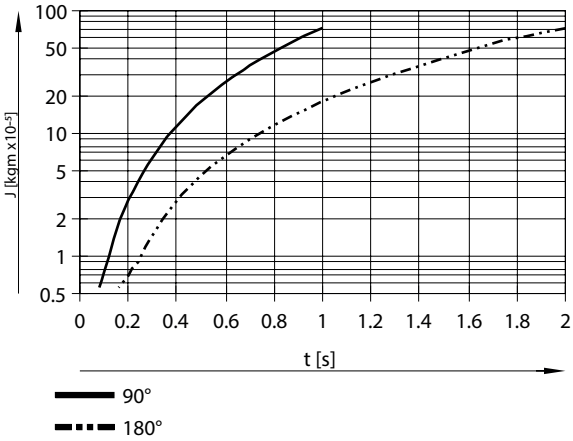

データシート

回転時間t時の負荷慣性モーメントJ – DSM-8

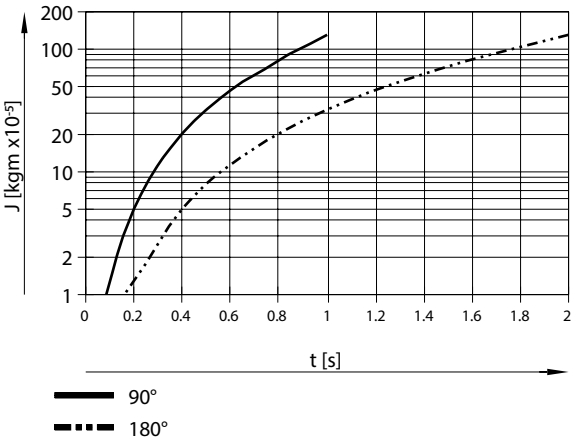

回転時間t時の負荷慣性モーメントJ – DSM-10

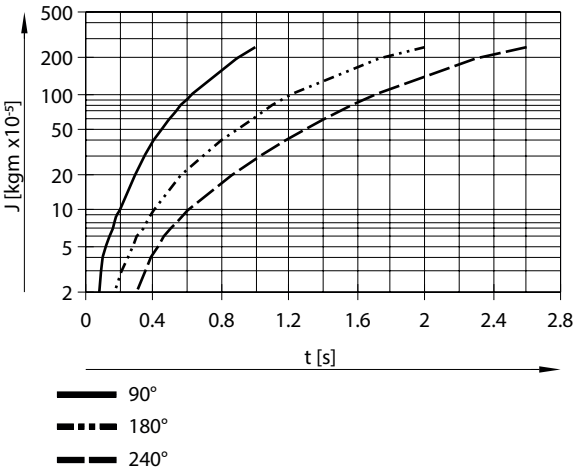

回転時間 t, クッションP時の負荷慣性モーメント J - DSM-12

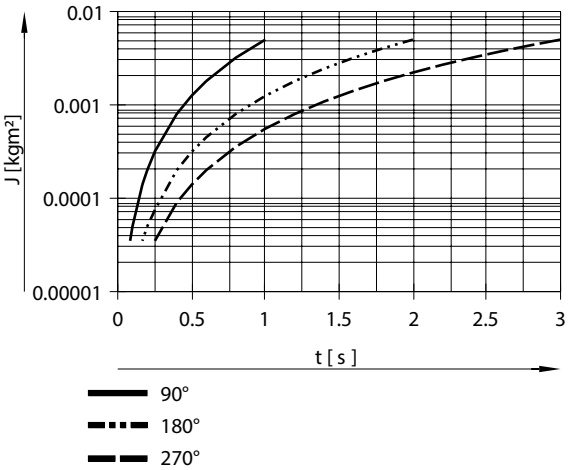

データシート

回転時間 t, クッションP時の負荷慣性モーメント J - DSM-16

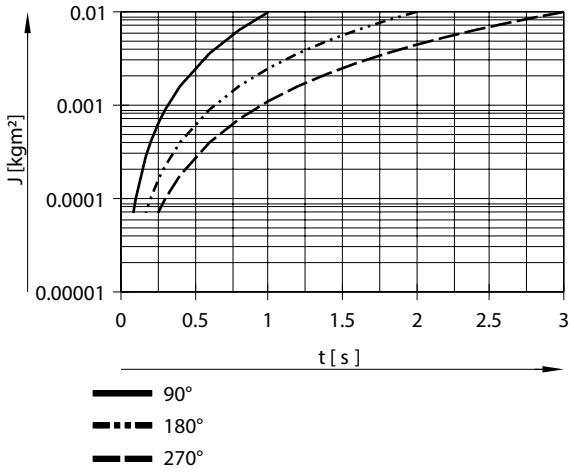

回転時間 t, クッションP時の負荷慣性モーメント J - DSM-25

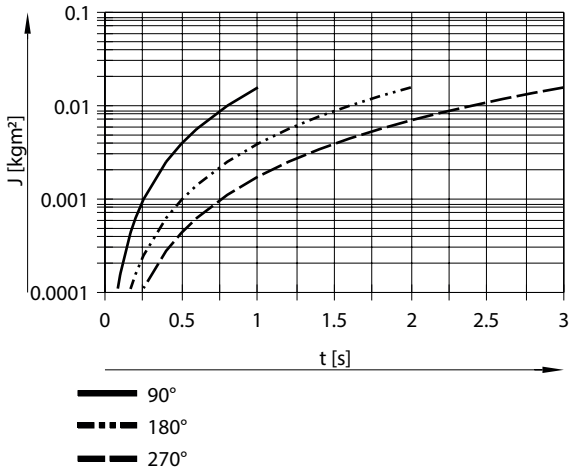

回転時間 t, クッションP時の負荷慣性モーメント J - DSM-32

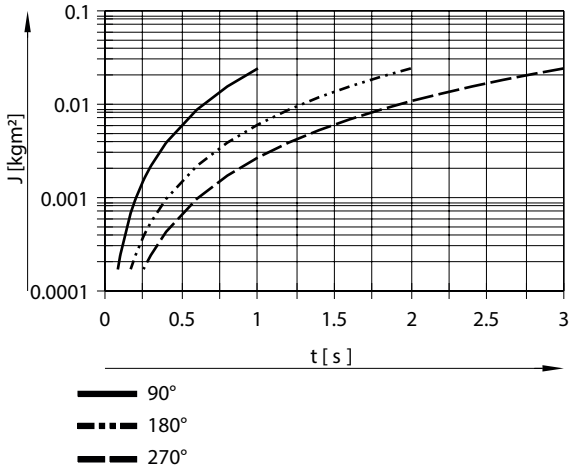

データシート

回転時間 t, クッションP時の負荷慣性モーメント J - DSM-40

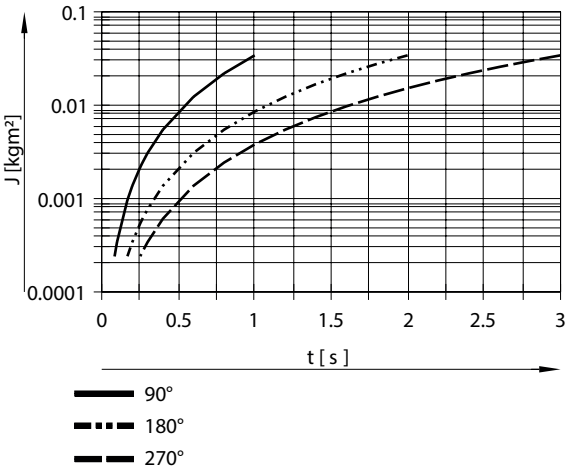

回転時間 t, クッションP時の負荷慣性モーメント J - DSM-63

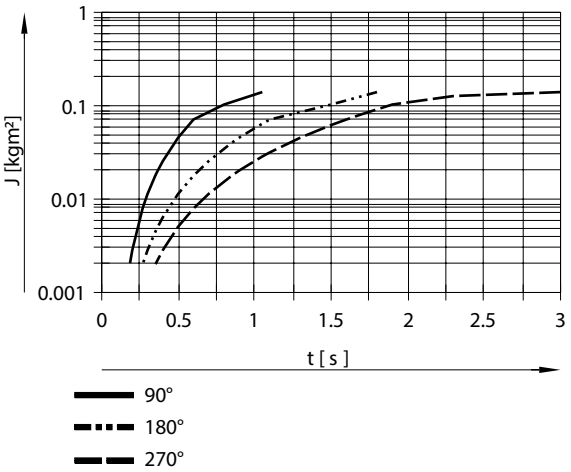

回転時間t, クッションP1時の負荷慣性モーメントJ – DSM-12

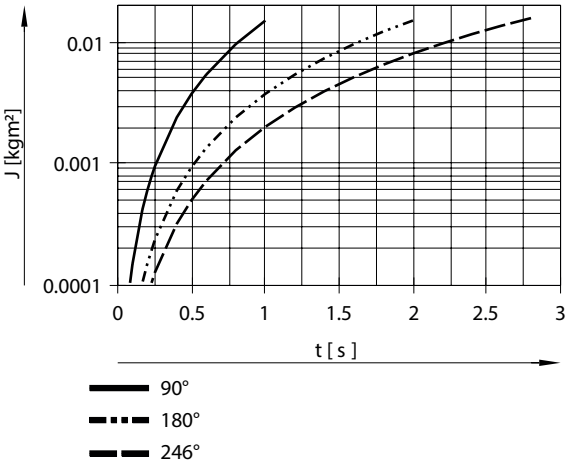

データシート

回転時間t, クッションP1時の負荷慣性モーメントJ – DSM-16

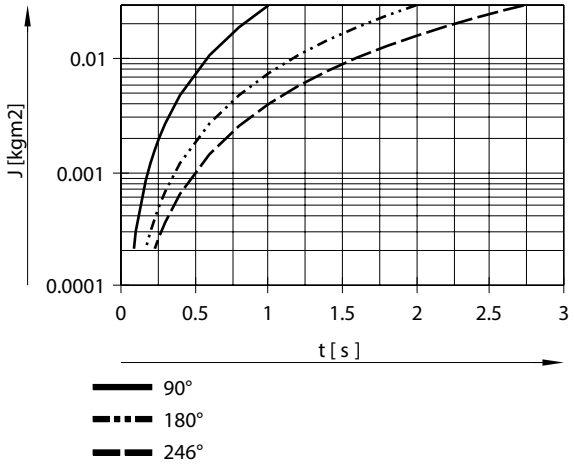

回転時間t, クッションP1時の負荷慣性モーメントJ – DSM-25

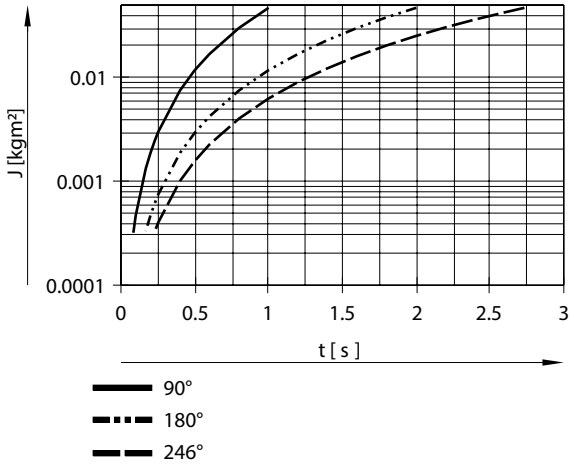

回転時間t, クッションP1時の負荷慣性モーメントJ – DSM-32

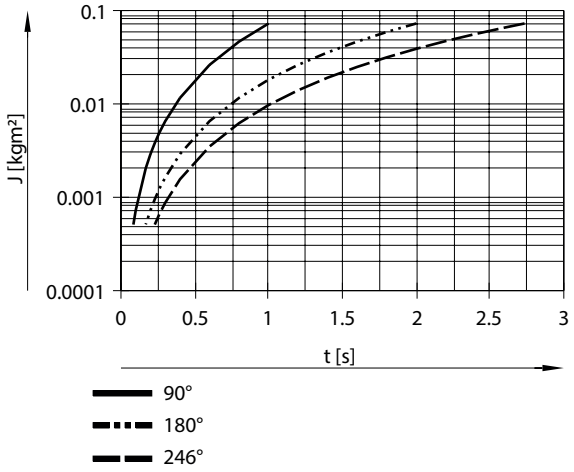

データシート

回転時間t, クッションP1時の負荷慣性モーメントJ – DSM-40

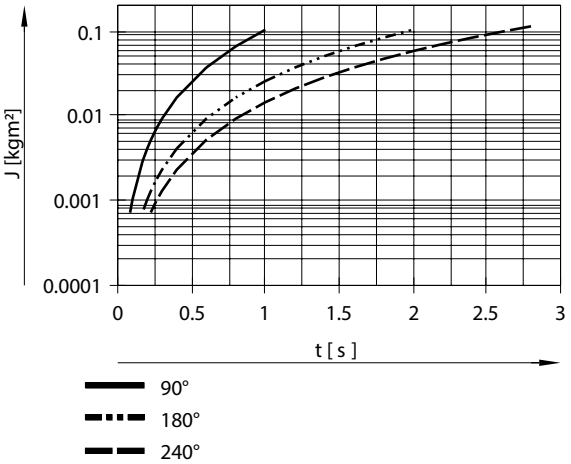

回転時間t, クッションP1時の負荷慣性モーメントJ – DSM-63

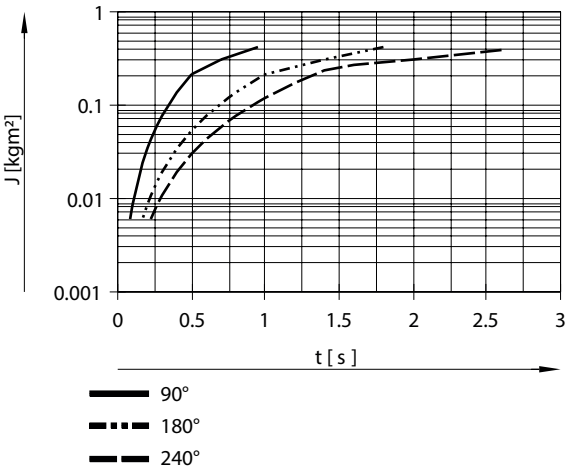

回転時間t, クッションCC時の負荷慣性モーメントJ – DSM-12

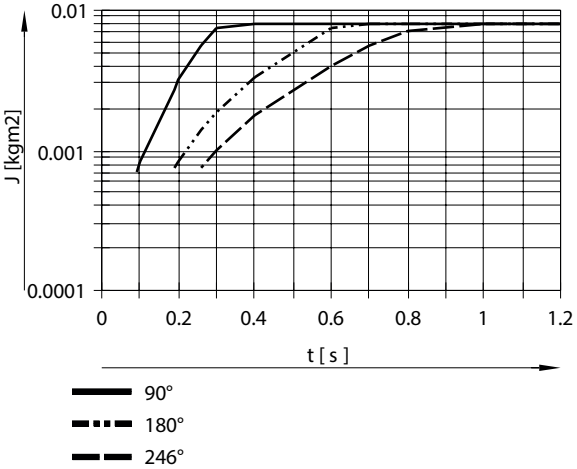

データシート

回転時間t, クッションCC時の負荷慣性モーメントJ – DSM-16

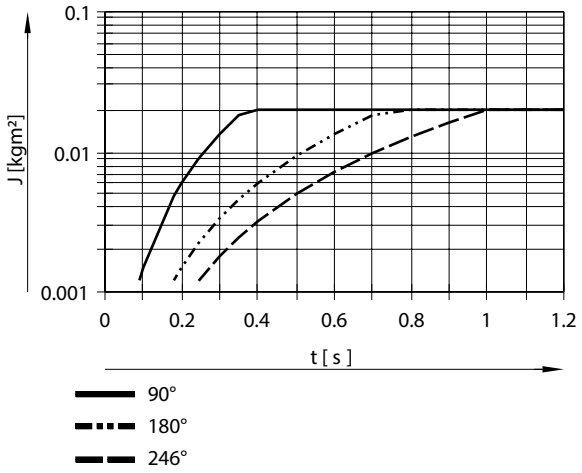

回転時間t, クッションCC時の負荷慣性モーメントJ – DSM-25

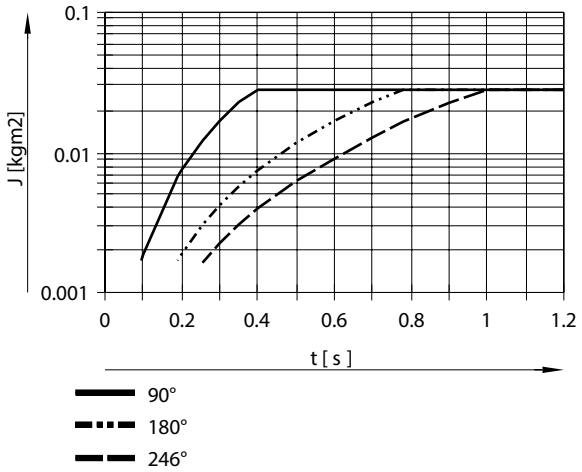

回転時間t, クッションCC時の負荷慣性モーメントJ – DSM-32

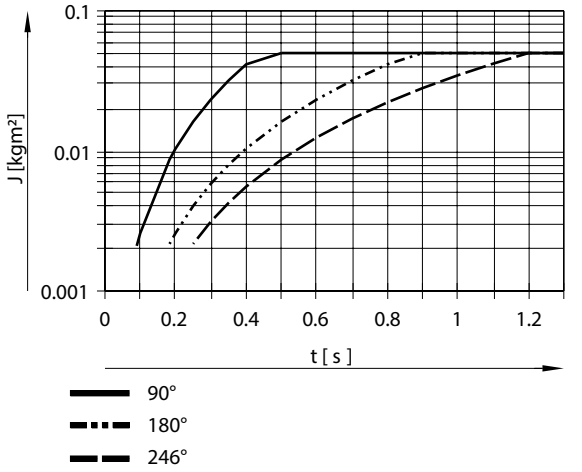

データシート

回転時間t, クッションCC時の負荷慣性モーメントJ – DSM-40

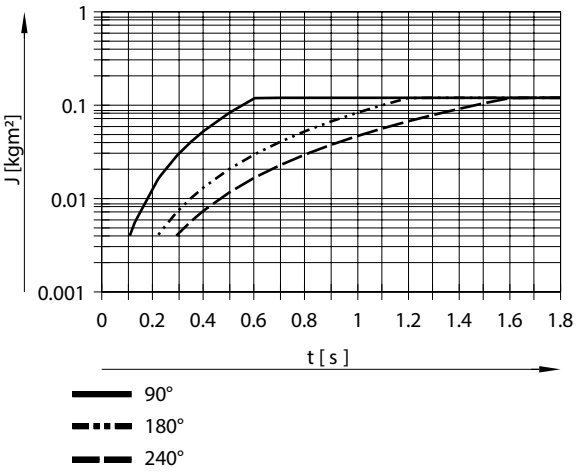

回転時間t, クッションCC時の負荷慣性モーメントJ – DSM-63

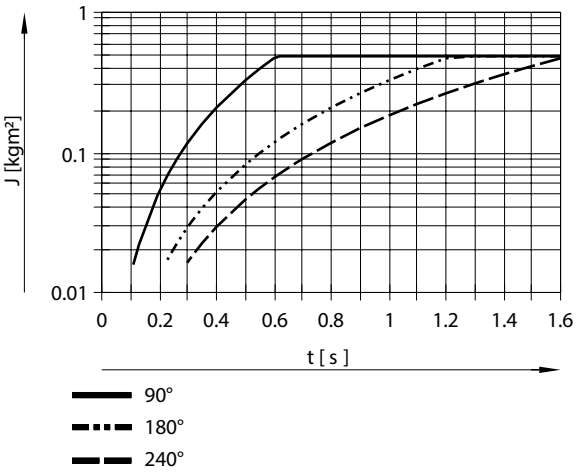

ショックアブソーバのクッション時間

グラフはDSM-...-CCのストッパレバーがショックアブソーバに接触するまでの回転時間を表しています。全回転時間を求めるには、ショックアブソーバのクッション時間も加算する必要があります。

ショックアブソーバのクッション時間
サイズ 12/16/25：0.1秒
32サイズ：0.25秒
40サイズ：0.3秒
63サイズ：0.4秒

データシート

許容軸方向力 Fx

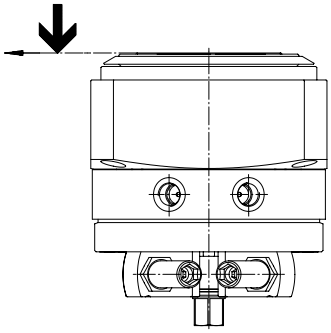

距離 l時のDSM-12～25-HDの許容アキシャル荷重 Fx

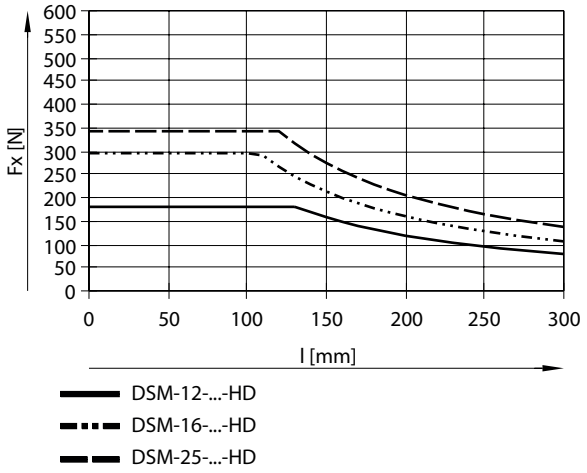

距離 l時のDSM-32～25-HDの許容アキシャル荷重 Fx

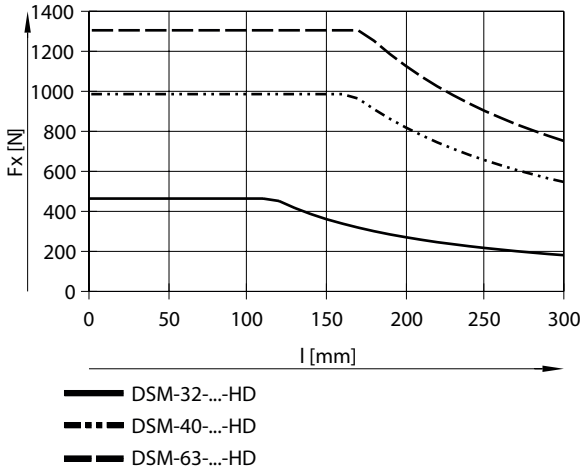

データシート

許容ラジアル荷重 Fz

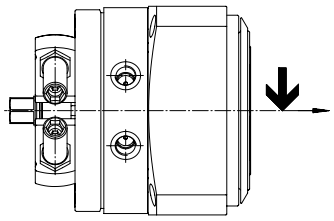

DSM-12...25-HD の距離 l の関数としての許容ラジアル力 Fz

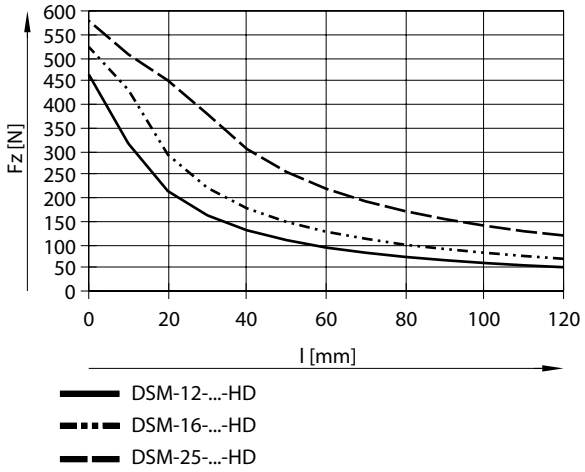

距離 l時のDSM-32～63-HDの許容ラジアル負荷Fz

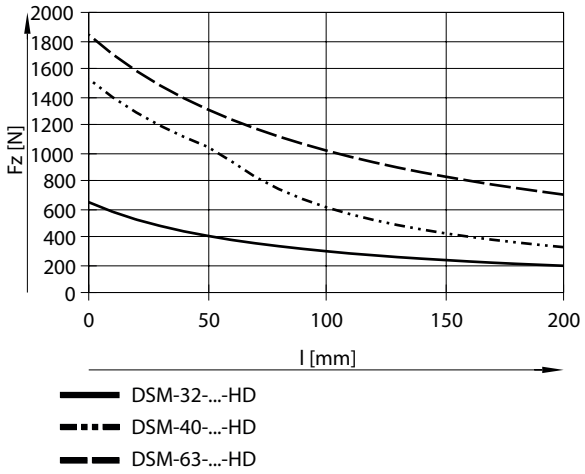

寸法

寸法 – DSM-6...10 - PTOシャフト付

CADデータのダウンロード www.festo.com

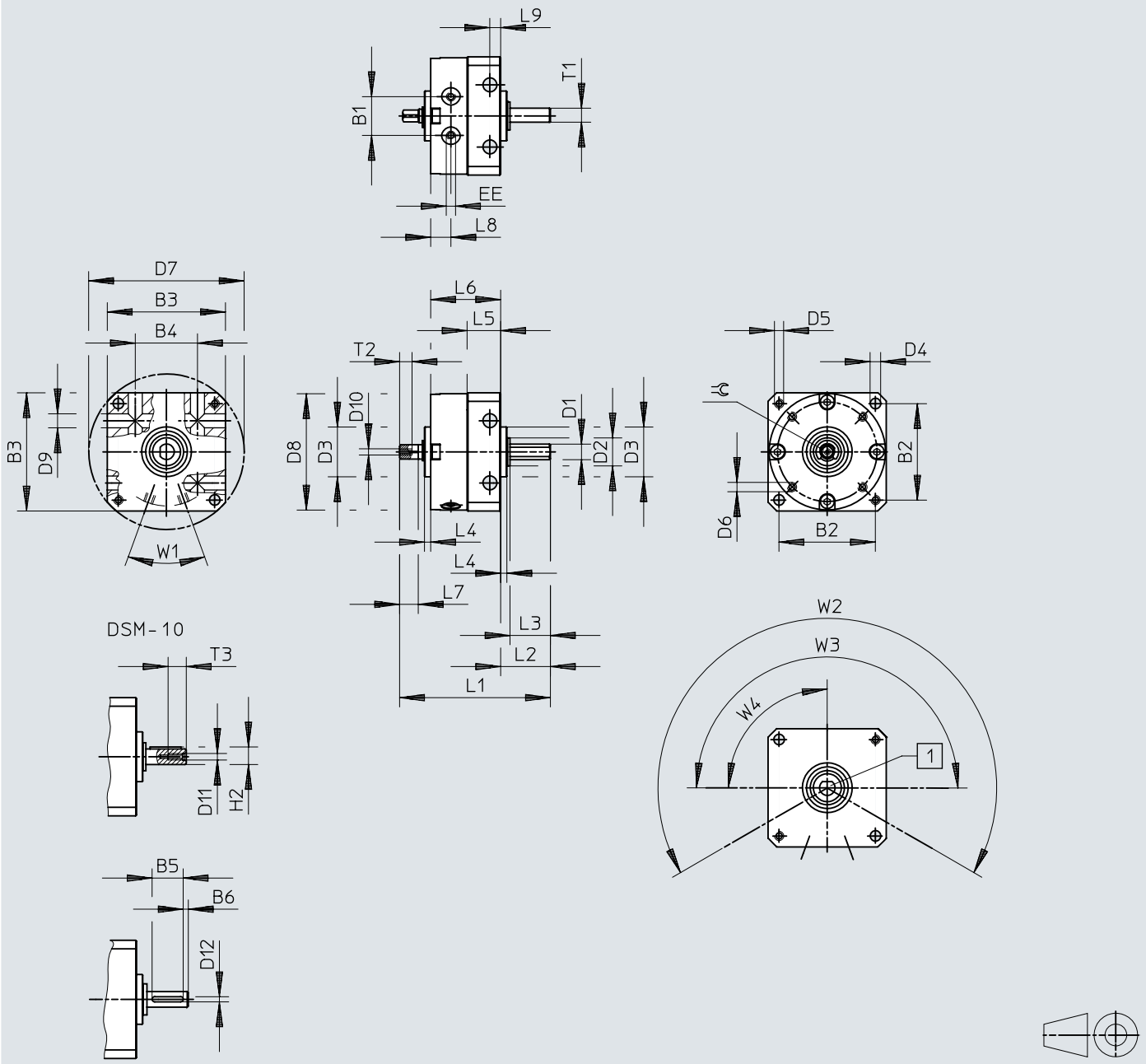

[1] スタッドシャフト

[2] 圧縮空気の接続はこの図の下部にあります。

寸法

	B1	B2	B3	B4	B5	B6	D1 ø g7	D2 ø	D3 ø f8	D4 ø H12	D5	D6	D7 ø H12	D8 ø	D9 ø H12	D10	D11	D12 h9
DSM-6	10	25	30	17	–	–	4	8	14	3,2	M3	M2	40	29,4	3,5	M2	–	–
DSM-8	12,8	31	38	20	–	–	5	9	16	3,2	M3	M2,5	50	37,4	3,5	M2	–	–
DSM-10	15,9	38	47	26	12	2	6	12	19	4,3	M4	M3	62	46,4	4,5	M2,5	M2,5	2

	EE	H2 max	L1	L2	L3	L4	L5	L6	L7	L8	L9	T1	T2 h12	T3	⌯	1)	W1	W2	W3	W4
DSM-6	M3	–	43	13	10	2	9,8	21	5	6	3	3,5	4	–	3	0/+5°	40°	240°	180°	90°
DSM-8	M3	–	50	16	13	2	11,3	23	6	6,5	3	4,5	4,3	–	3,5	0/+5°				
DSM-10	M3	6,8	61	19,6	16	2	14,3	28,4	8	7,5	4	–	5	4,5	4,5	0/+5°				

1) 許容回転角度

寸法

寸法 – DSM-T-6 ...10 - PTOシャフトとタンデムベーン

CADデータのダウンロード www.festo.com

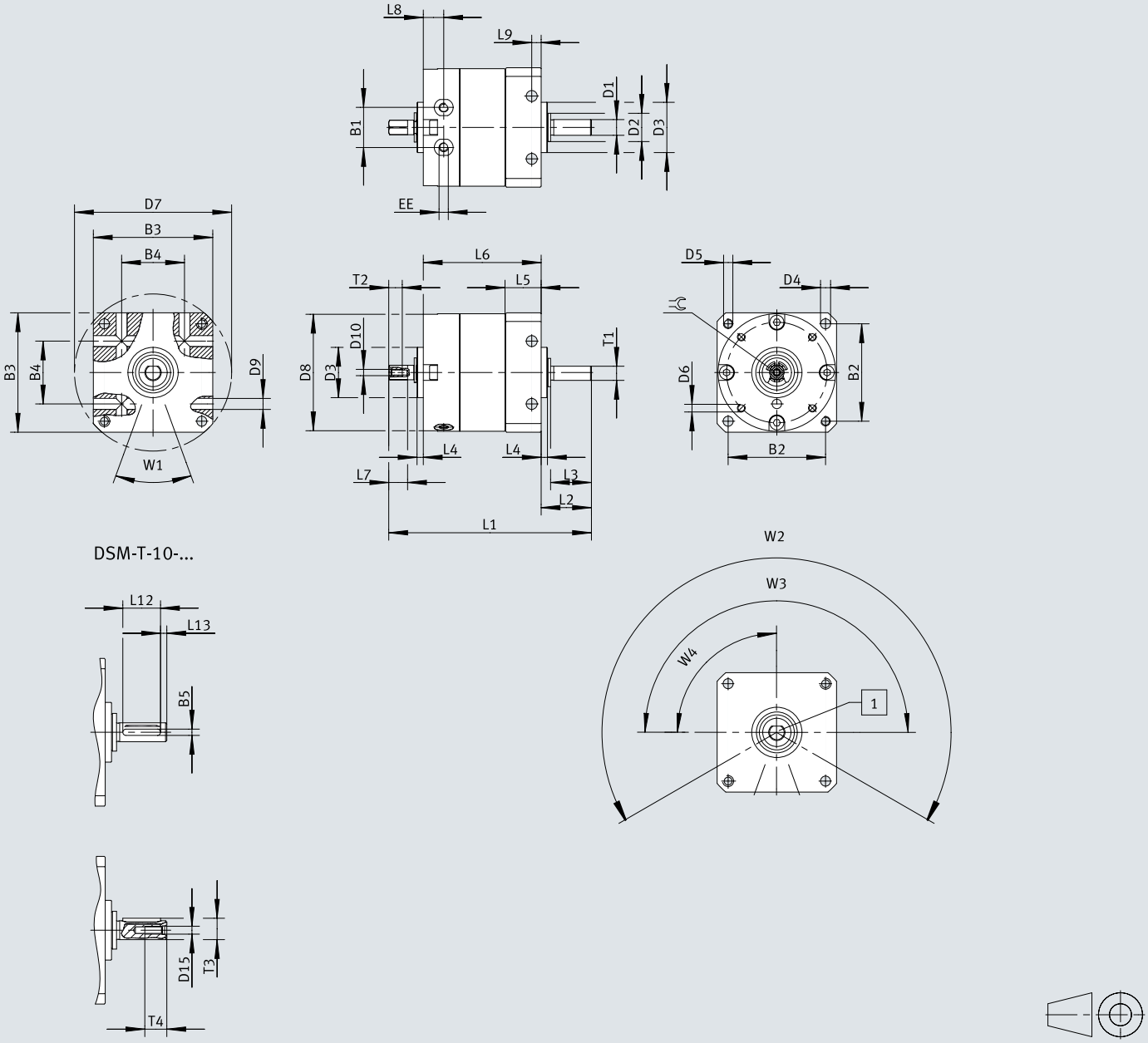

[1] スタッドシャフト

[2] 圧縮空気の接続はこの図の下部にあります。

寸法

	B1	B2	B3	B4	B5	D1 ø g7	D2 ø	D3 ø f8	D4 ø H12	D5	D6	D7 ø H12	D8 ø	D9 ø H12	D10	D15	EE
DSM-T-6	10	25	30	17	–	4	8	14	3,2	M3	M2	40	29,4	3,5	M2	–	M3
DSM-T-8	12,8	31	38	20	–	5	9	16	3,2	M3	M2,5	50	37,4	3,5	M2	–	M3
DSM-T-10	15,9	38	47	26	2	6	12	19	4,3	M4	M3	62	46,4	4,5	M2,5	M2,5	M3

	L1	L2	L3	L4	L5	L6	L7	L8	L9	L12	L13	T1	T2 h12	T3	T4	=⊂	1)	W1	W2	W3	W4
DSM-T-6	55,5	13	10	2	9,8	33,5	5	6	3	–	–	3,5	4	–	–	3	0/+5°	40°	240°	180°	90°
DSM-T-8	64,5	16	13	2	11,3	37,5	6	6,5	3	–	–	4,5	4,3	–	–	3,5	0/+5°				
DSM-T-10	79	19,6	16	2	14,3	46	8	7,5	4	12	2	–	5	6,8	7	4,5	0/+5°				

1) 許容回転角度

寸法

寸法 – DSM-6 ...10 - PTOシャフト, タンデムベーン, 位置検出

CADデータのダウンロード www.festo.com

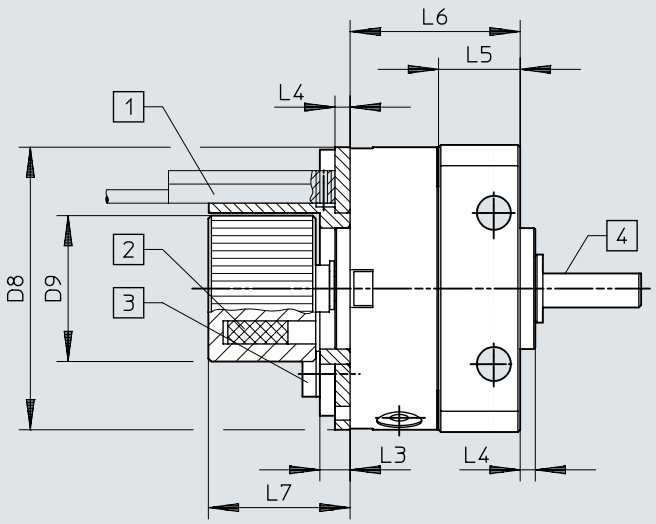

[1] 近接スイッチは納入品に含まれません。近接スイッチの設置とケーブル配線スペースにご注意ください。
[2] 磁石の位置
[3] センサブラケット用ねじの許容締付トルク
[4] シャフトの平らなキーまたはフェザーキーは旋回方向を向いている。

	D8 ø	D9 ø	L3	L4	L5	L6		L7	1)
						DSM-...	DSM-T-...		[Nm]
DSM-6	29,4	17,3	4	2	9,8	21	33,5	19,5	0,19
DSM-8	37,4	19,3	4	2	11,3	23	37,5	19,5	0,32
DSM-10	46,4	22,3	4	2	14,3	28	45,6	19,5	0,44

1) 締付トルク

寸法

寸法 – DSM-6...10 - PTOシャフト、タンデムベーン、角度調整

CADデータのダウンロード www.festo.com

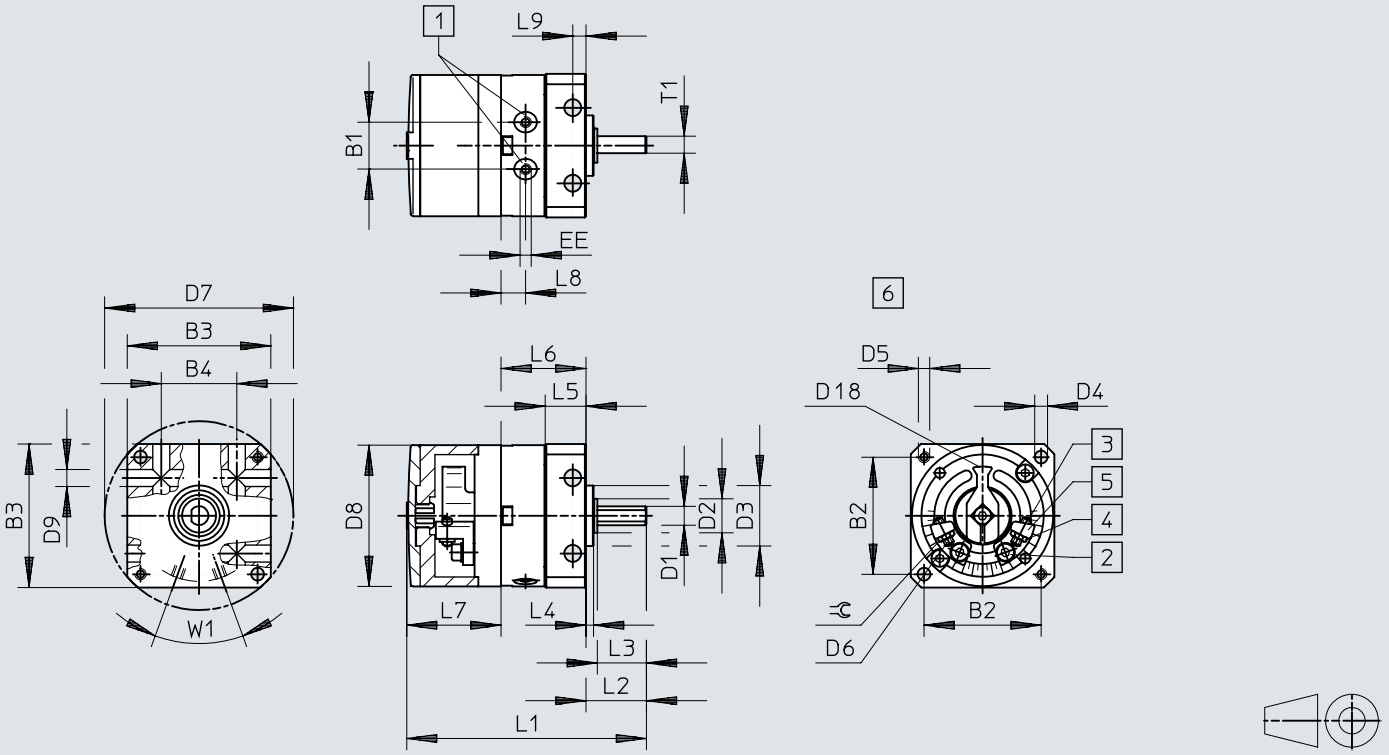

[1] 圧縮空気ポート
[2] ストップをクランプするためのロックねじ
[3] エンド位置調整
[4] 終端位置調整用ロックナット
[5] 無段階で調整可能なストップ
[6] カバーなし

	B1	B2	B3	B4	D1 ø g7	D2 ø	D3 ø f8	D4 ø H12	D5	D6	D7 ø H12	D8 ø	D9 ø H12	D18 ø	EE
DSM-6	10	25	30	17	4	8	14	3,2	M3	M2	40	29,4	3,5	22	M3
DSM-8	12,8	31	38	20	5	9	16	3,2	M3	M2,5	50	37,4	3,5	26	M3
DSM-10	15,9	38	47	26	6	12	19	4,3	M4	M3	62	46,4	4,5	35,8	M3

	L1		L2	L3	L4	L5	L6		L7	L8	L9	T1	⊄	1)	2)
	DSM-...	DSM-T-...					DSM-...	DSM-T-...							
DSM-6	52	64,5	13	10	2	9,8	21	33,5	17,8	6	3	3,5	4	180°+5°	+1°/–5°
DSM-8	64	78,5	16	13	2	11,3	23	37,5	24,9	6,5	3	4,5	5	180°+5°	+1°/–5°
DSM-10	76	93,6	19,6	16	2	14,3	28,4	46	28,2	7,5	4	–	5,5	200°+5°	+1°/–5°

1) 最大回転角度[°]
2) 片側微調整

寸法

寸法 – DSM-6 ...10 - ピボットシャフト, タンデムベーン, 角度調整, 位置検出

CADデータのダウンロード www.festo.com

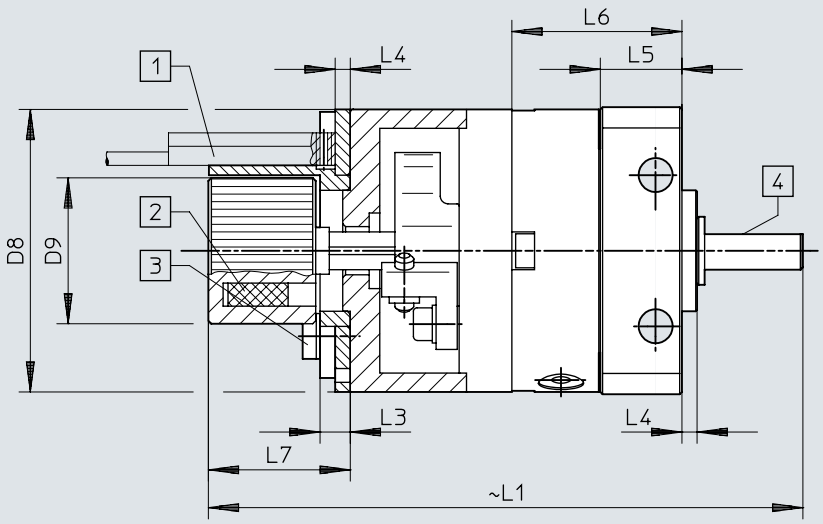

[1] センサは納入品に含まれません。センサの設置と配線スペースにご注意ください。
[2] 磁石の位置
[3] センサブラケット用ねじの許容締付トルク
[4] シャフトの平らなキーまたはフェザーキーは旋回方向を向いている。

	D8 ⌀	D9	L1		L3	L4	L5	L6		L7	1)
			DSM-...	DSM-T-...				DSM-...	DSM-T-...		[Nm]
DSM-6	29,4	17,3	68,5	81	4	2	9,8	21	33,5	19,5	0,19
DSM-8	37,4	19,3	80	94,5	4	2	11,3	23	37,5	19,5	0,32
DSM-10	46,4	22,3	91,5	109,1	4	2	14,3	28,4	46	19,5	0,44

1) 締付トルク

寸法

寸法 – DSM-6 ...10 - フランジシャフト

CADデータのダウンロード www.festo.com

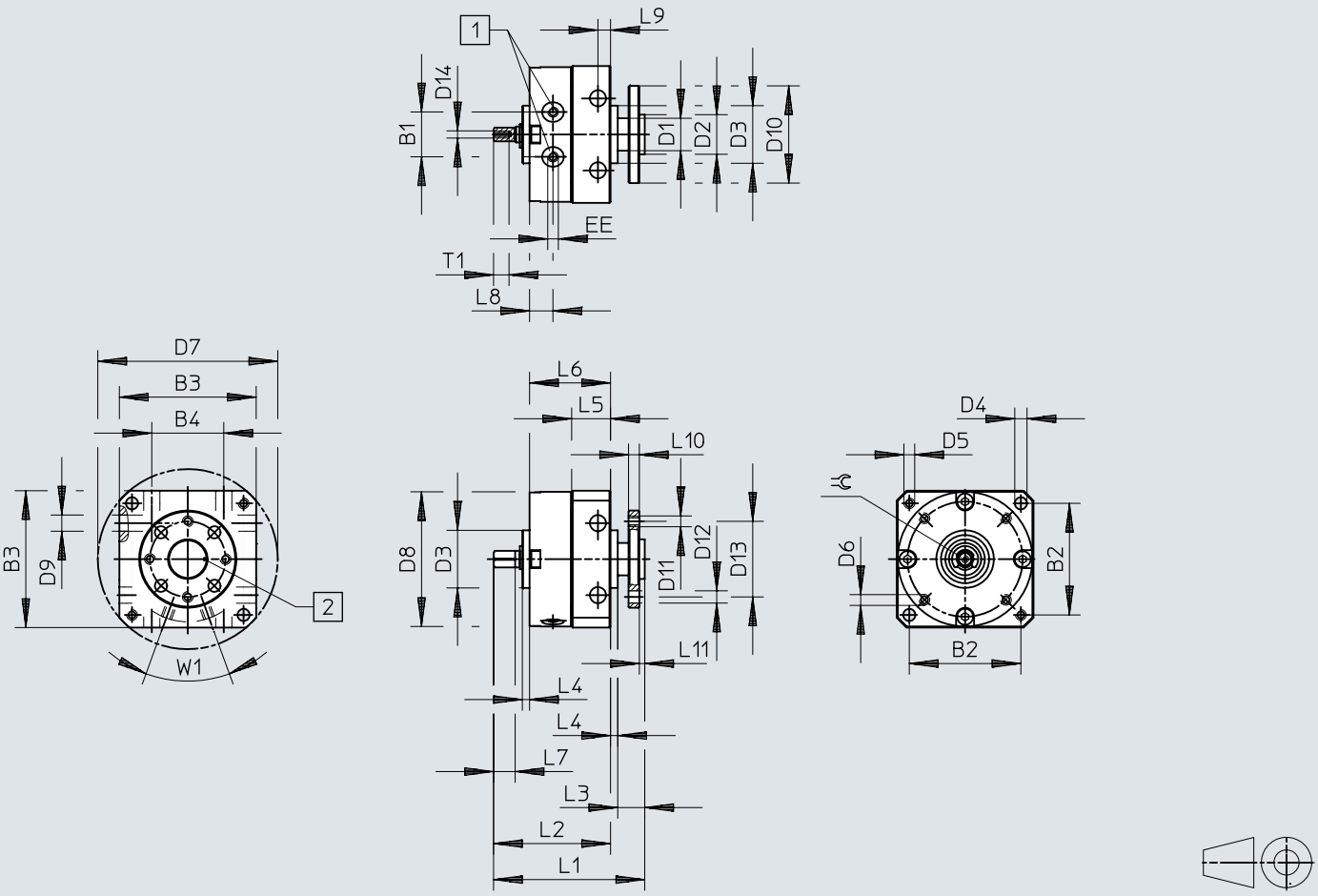

[1] 圧縮空気ポート
[2] マークはベーンの位置に対応

	B1	B2	B3	B4	D1 ø	D2 ø g7	D3 ø f8	D4 ø	D5	D6	D7 ø H12	D8 ø	D9 ø H12	D10 ø	D11	D12 ø H13
DSM-6	10	25	30	17	8	8	14	3,2	M3	M2	40	29,4	3,5	23	M3	3,4
DSM-8	12,8	31	38	20	9	11	16	3,2	M3	M2,5	50	37,4	3,5	27	M3	3,4
DSM-10	15,9	38	47	26	10	11	19	4,3	M4	M3	62	46,4	4,5	30	M3	3,4

	D13 ø	D14	EE	L1	L2	L3	L4	L5	L6	L7	L8	L9	L10	L11	T1	≔	1)
DSM-6	16	M2	M3	39,5	30	7,5	2	9,8	21	5	6	3	3	1,5	4	3	0/+5°
DSM-8	21	M2	M3	43,5	34	7,5	2	11,3	23	6	6,5	3	3	1,5	4,3	3,5	0/+5°
DSM-10	21	M2,5	M3	53	41,4	9,6	2	14,3	28,4	8	7,5	4	3	1,6	5	4,5	0/+5°

1) 許容回転角度

寸法

寸法 – DSM-T-6 ...10 - フランジシャフト、タンデムベーン

CADデータのダウンロード www.festo.com

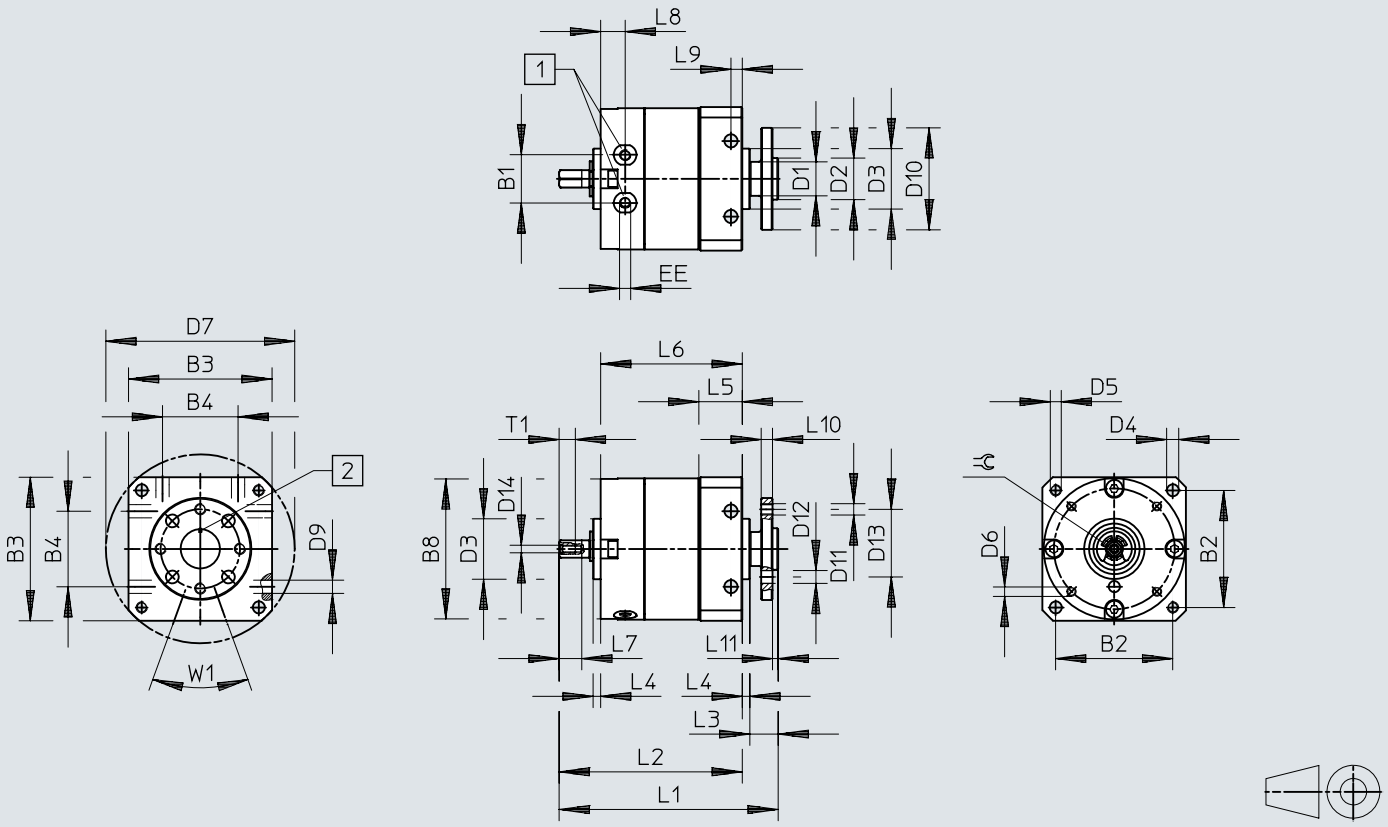

[1] 圧縮空気ポート
[2] マークはベーンの位置に対応

	B1	B2	B3	B4	D1 ø	D2 ø g7	D3 ø f8	D4 ø	D5	D6	D7 ø H12	D8 ø	D9 ø H12	D10 ø	D11	D12 ø H13
DSM-6	10	25	30	17	8	8	14	3,2	M3	M2	40	29,4	3,5	23	M3	3,4
DSM-8	12,8	31	38	20	9	11	16	3,2	M3	M2,5	50	37,4	3,5	27	M3	3,4
DSM-10	15,9	38	47	26	10	11	19	4,3	M4	M3	62	46,4	4,5	30	M3	3,4

	D13 ø	D14	EE	L1	L2	L3	L4	L5	L6	L7	L8	L9	L10	L11	T1	≙	1)
DSM-6	M2	M3	52	42,5	7,5	2	9,8	33,5	5	6	3	3	1,5	4	3	3	0/+5°
DSM-8	M2	M3	58	48,5	7,5	2	11,3	37,5	6	6,5	3	3	1,5	4,3	3,5	3,5	0/+5°
DSM-10	M2,5	M3	71	59,4	9,6	2	14,3	46	8	7,5	4	3	1,6	5	4,5	4,5	0/+5°

1) 許容回転角度

寸法

寸法 – DSM-6 ...10 - フランジシャフト、タンデムベーン、位置検出

CADデータのダウンロード www.festo.com

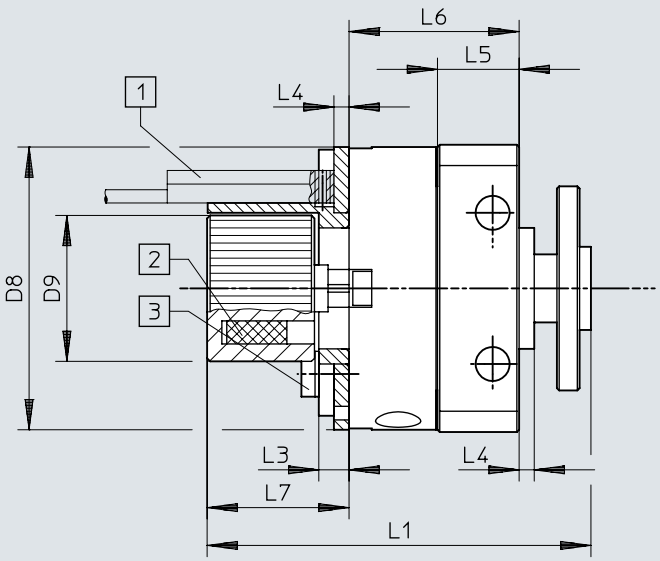

[1] 近接スイッチは納入品に含まれません。近接スイッチの設置とケーブル配線スペースにご注意ください。
[2] 磁石の位置
[3] センサブラケット用ねじの許容締付トルク

	D8 ⌀	D9 ⌀	L1		L3	L4	L5	L6		L7	1)
			DSM-...	DSM-T-...				DSM-...	DSM-T-...		[Nm]
DSM-6	29,4	17,3	50	62,5	4	2	9,8	21	33,5	19,5	0,19
DSM-8	37,4	19,3	52	66,5	4	2	11,3	23	37,5	19,5	0,32
DSM-10	46,4	22,3	59,5	77,1	4	2	14,3	28,4	46	19,5	0,44

1) 締付トルク

寸法

寸法 – DSM-6 ...10 - フランジシャフト, タンデムベーン, 角度調整

CADデータのダウンロード www.festo.com

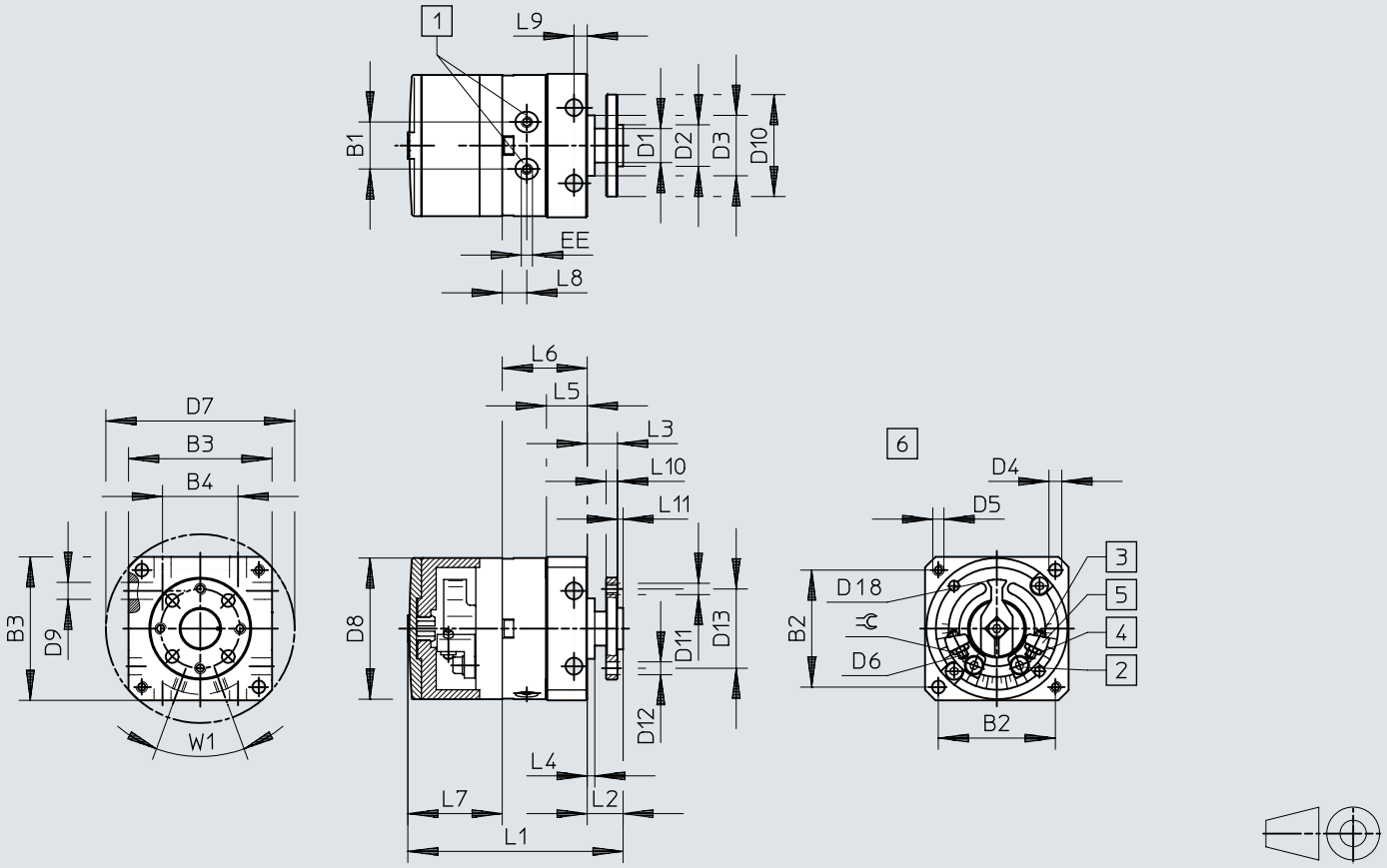

[1] 圧縮空気ポート
[2] ストップをクランプするためのロックねじ
[3] エンド位置調整
[4] 終端位置調整用ロックナット
[5] 無段階で調整可能なストップ
[6] カバーなし

	B1	B2	B3	B4	D1 ø	D2 ø g7	D3 ø f8	D4 ø H12	D5	D6	D7 ø H12	D8 ø	D9 ø H12	D10 ø	D11	D12 ø H13	D13 ø	D18 ø
DSM-6	10	25	30	17	8	8	14	3,2	M3	M2	40	29,4	3,5	23	M3	3,4	16	22
DSM-8	12,8	31	38	20	9	11	16	3,2	M3	M2,5	50	37,4	3,5	27	M3	3,4	21	26
DSM-10	15,9	38	47	26	10	11	19	4,3	M4	M3	62	46,4	4,5	30	M3	3,4	21	35,8

	EE	L1		L2	L3	L4	L5	L6		L7	L8	L9	L10	L11	⌯	1)	2)
		DSM-...	DSM-T-...					DSM-...	DSM-T-...								
DSM-6	M3	48	60,5	9,5	8	2	9,8	21	33,5	17,8	6	3	3	1,5	4	180° +5°	+1°/–5°
DSM-8	M3	58	72,5	9,5	8	2	11,3	23	37,5	24,9	6,5	3	3	1,5	5	180° +5°	+1°/–5°
DSM-10	M3	68	85,6	11,6	10	2	14,3	28,4	46	28,2	7,5	4	3	1,6	5,5	200° +5°	+1°/–5°

1) 最大回転角度[°]
2) 片側微調整

寸法

寸法 – DSM-6...10 - フランジシャフト、タンデムベーン、角度調整、位置検出

CADデータのダウンロード www.festo.com

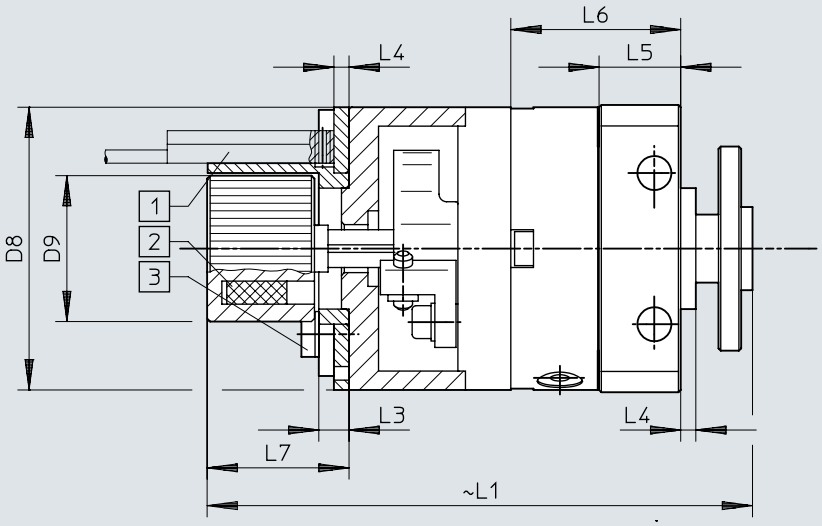

[1] 近接スイッチは納入品に含まれません。近接スイッチの設置とケーブル配線スペースにご注意ください。
[2] 磁石の位置
[3] センサブラケット用ねじの許容締付トルク

	D8 ⌀	D9 ⌀	L1		L3	L4	L5	L6		L7	1)
			DSM-...	DSM-T-...				DSM-...	DSM-T-...		[Nm]
DSM-6	29,4	17,3	65	77,5	4	2	9,8	21	33,5	19,5	0,19
DSM-8	37,4	19,3	73,5	88	4	2	11,3	23	37,5	19,5	0,32
DSM-10	46,4	22,3	83	100,6	4	2	14,3	28,4	46	19,5	0,44

1) 締付トルク

寸法

寸法 – DSM-12...63 - PTOシャフト付

CADデータのダウンロード www.festo.com

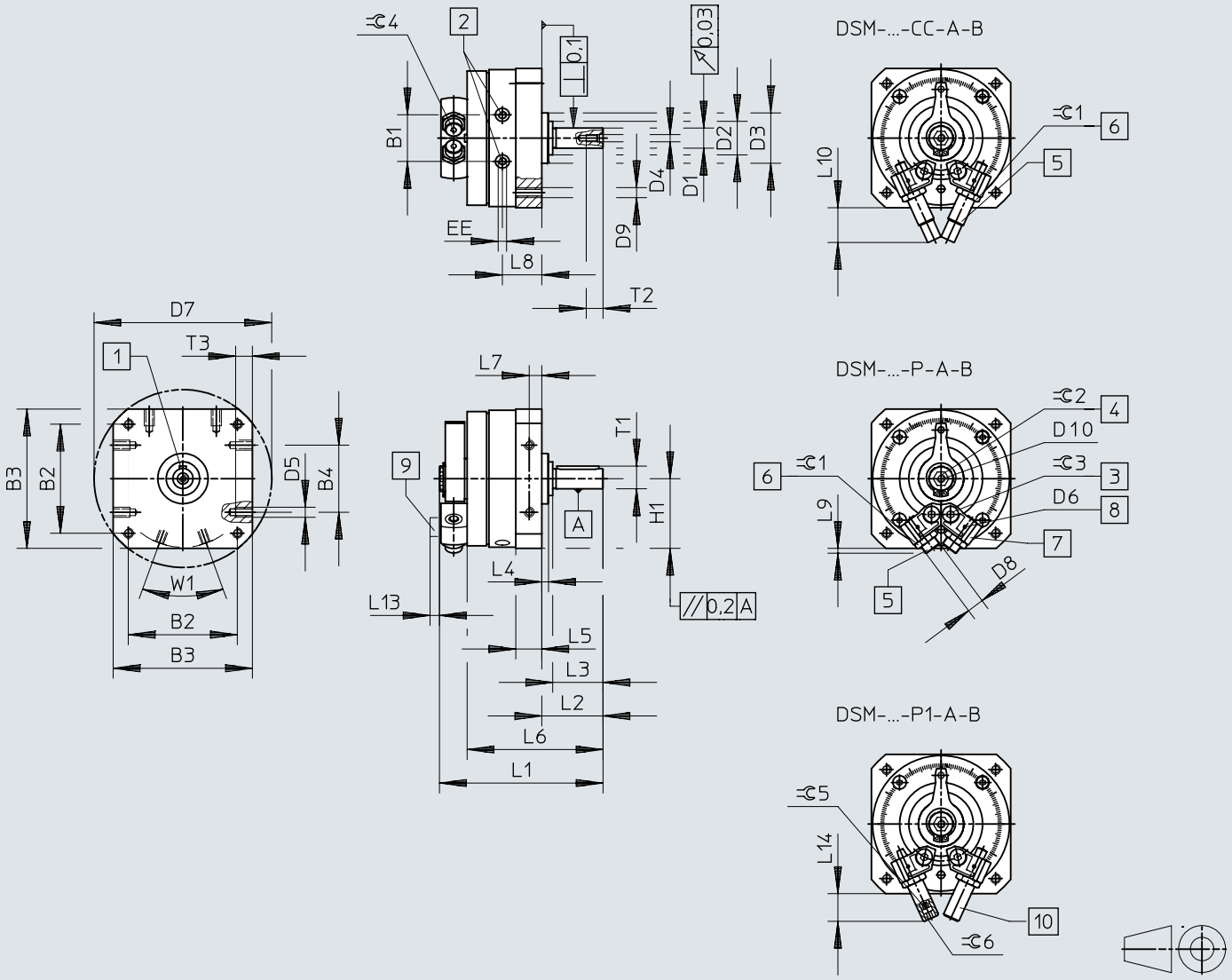

[1] 0°におけるフェザーキーの位置
[2] 圧縮空気ポート
[3] ストップをクランプするためのロックねじ
[4] 手動操作(六角ソケット)。六角ソケットの位置は定義されていません。
[5] エンド位置調整
[6] 終端位置調整用ロックナット
[7] 無段階で調整可能なストップ
[8] センサブラケット用固定ねじ
[9] センサブラケット
[10] エンド位置調整

寸法

	B1 ±0,5	B2	B3	B4	D1 ø g7	D2 ø	D3 ø f8	D4	D5	D6
DSM-B-12	19,8	48±0,3	59±0,3	30±0,2	8	15±0,2	24	M3	M4	M2
DSM-B-16	23,5	57±0,3	70±0,3	40±0,2	10	18-0,3	28	M3	M5	M2
DSM-B-25	28	65±0,3	83±0,3	40±0,2	12	20-0,3	30	M4	M6	M2
DSM-B-32	35,5	85±0,3	105±0,3	60±0,3	16	27-0,4	42	M5	M8	M2
DSM-B-40	43,8	105±0,3	130±0,5	80±0,3	20	36-0,4	52	M6	M10	M2
DSM-B-63	50,3	125±0,5	152+0,2	80±0,3	25	40±0,3	70	M10	M10	M3

	D7 ø	D8	D9	D10	EE	H1 ±0,2	L1	L2 +0,6 −0,7	L3
DSM-B-12	78±0,3	M8x1	M4	M4	M5	29,5	68,3±0,3	24,5	20±0,2
DSM-B-16	91±0,3	M10x1	M5	M5	M5	35	82,7±1	28	23±0,2
DSM-B-25	106±0,3	M10x1	M6	M5	M5	41,5	97,5±0,5	36,5	30±0,2
DSM-B-32	135±0,3	M12x1	M8	M5	G1/8	52,5	127,1±0,5	51	40±0,2
DSM-B-40	168±0,5	M16x1	M10	M6	G1/8	65	155,5±0,6	62	50±0,3
DSM-B-63	200±0,5	M22x1,5	M12	M6	G1/4	76	197+0,4/−0,55	75,5	60±0,3

	L4 ±0,4	L5	L6	L7	L8	L9	L10	L13	L14 max.
DSM-B-12	3	10,3+0,2/−0,3	55,5±0,8	5±0,1	16,5	3	22,7	6,5	21,2
DSM-B-16	2,6	13+0,2/−0,4	67,1±0,9	6,5±0,2	20,2	7,2	26,1	6,5	22
DSM-B-25	4	15,2+0,2/−0,4	81±1	7,5±0,2	23,5	2,9	20,7	6,5	17
DSM-B-32	8	19,2+0,2/−0,4	107±1,1	9,5±0,2	30,5	3,8	29,1	6,5	23
DSM-B-40	8	23,7+0,2/−0,4	131±1,2	12±0,2	36	3,4	43,5	6,5	36,5
DSM-B-63	10,5	28,5+0,3/−0,5	159,5±1,2	14±0,2	45	10	72,5	4,5	–

	T1 max.	T2 +2	T3 +0,2	⬡ 1	⬡ 2	⬡ 3	⬡ 4	⬡ 5	⬡ 6	1)
DSM-B-12	8,8	9	8	10	6	2,5	2,5	2,5	2,5	A2x2x16
DSM-B-16	11,2	9	8	13	8	3	3	3	5	A3x3x18
DSM-B-25	13,5	10	10	13	8	4	3	3	6	A4x4x25
DSM-B-32	18	12,5	12	15	10	5	4	4	8	A5x5x36
DSM-B-40	22,5	16	15	19	10	6	5	5	10	A6x6x45
DSM-B-63	28	22	16	27	10	8	5	–	–	A8x7x50

1) DIN 6885に準拠したフェザーキーが製品に付属

寸法

寸法 – DSM-12 ...63 - フランジシャフト

CADデータのダウンロード www.festo.com

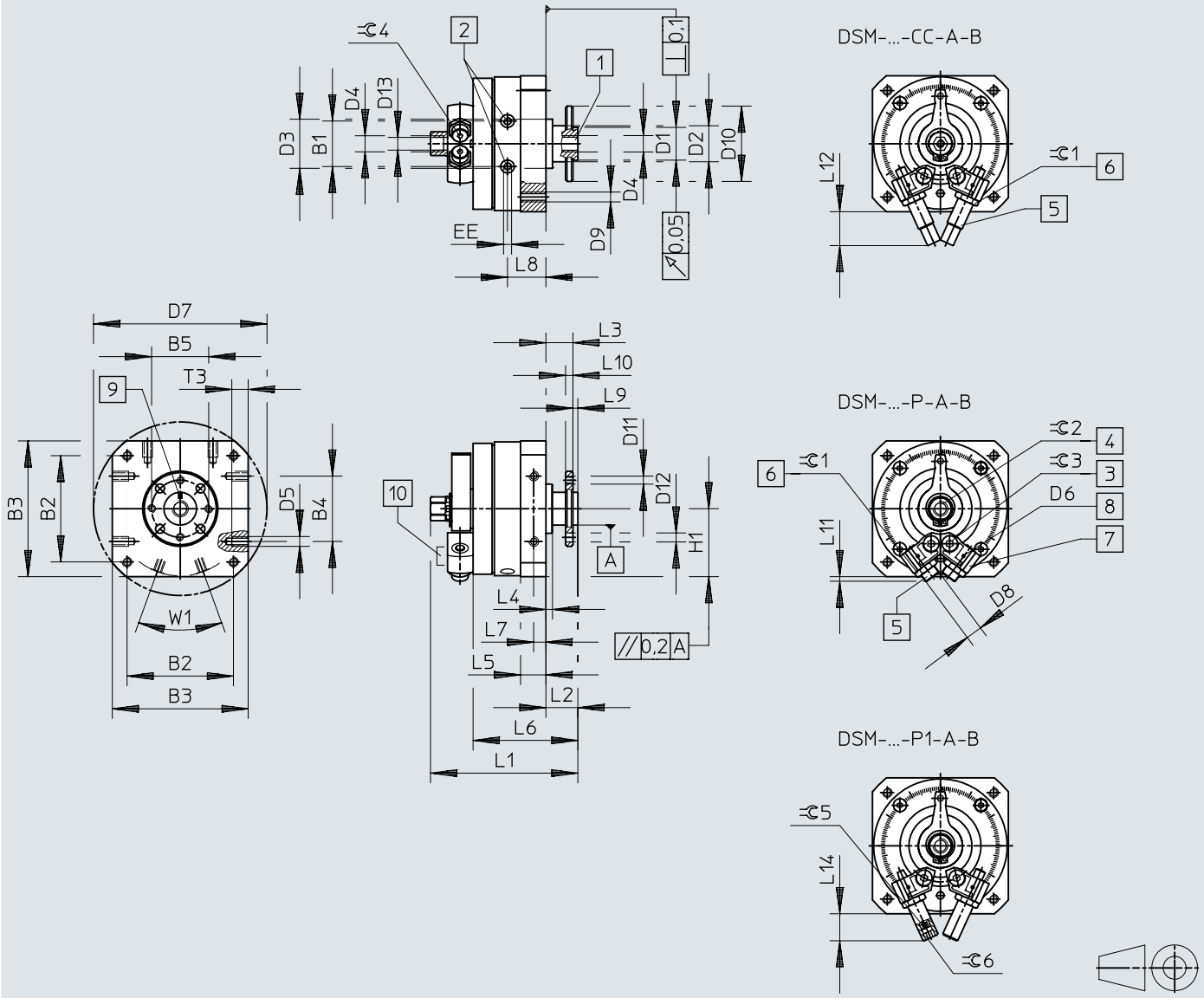

[1] 連続中空フランジ付シル
[2] 圧縮空気ポート
[3] ストップをクランプするためのロックねじ
[4] 手動操作(外部六角), 外部六角の位置は定義されていません。
[5] エンド位置調整
[6] 終端位置調整用ロックナット
[7] 無段階で調整可能なストップ
[8] センサブラケット用固定ねじ
[9] マーキングの位置は、停止位置に対応している。
[10] センサブラケット

寸法

	B1 ±0,5	B2	B3	B4	B5	D1 ø f8	D2 ø	D3 ø f8	D4	D5
DSM-B-12	19,8	48±0,3	59±0,3	30±0,2	25	14	15±0,2	24	M5	M4
DSM-B-16	23,5	57±0,3	70±0,3	40±0,2	28	16	$18_{-0,3}$	28	M5	M5
DSM-B-25	28	65±0,3	83±0,3	40±0,2	35	20	$20_{-0,3}$	30	G1/8	M6
DSM-B-32	35,5	85±0,3	105±0,3	60±0,3	45	28	$27_{-0,4}$	42	G1/8	M8
DSM-B-40	43,8	105±0,3	130±0,5	80±0,3	54	36	$36_{-0,4}$	52	G1/4	M10
DSM-B-63	50,3	125±0,5	152+0,2	80±0,3	64	38	40±0,3	70	G1/4	M10

	D6	D7 ø	D8	D9	D10 ø	D11	D12 H13	D13	EE	H1 ±0,2
DSM-B-12	M2	78±0,3	M8x1	M4	33	M3	3,4	4,2	M5	29,5
DSM-B-16	M2	91±0,3	M10x1	M5	38	M4	4,5	4,2	M5	35
DSM-B-25	M2	106±0,3	M10x1	M6	46	M5	5,5	8,6	M5	41,5
DSM-B-32	M2	135±0,3	M12x1	M8	60	M6	6,5	8,6	G1/8	52,5
DSM-B-40	M2	168±0,5	M16x1	M10	70	M8	9	11,5	G1/8	65
DSM-B-63	M3	200±0,5	M22x1,5	M12	88	M8	12	11,5	G1/4	76

	L1	L2 +0,5 −0,85	L3 +0,5 −0,62	L4 ±0,4	L5	L6 ±1	L7	L8	L9 −0,2	L10
DSM-B-12	67,3+0,4/−0,65	13	11	3	10,3+0,2/−0,3	44	5±0,1	16,5	2	3±0,1
DSM-B-16	79+0,4/−0,65	15	13	2,6	13+0,2/−0,4	54,1	6,5±0,2	20,2	2	4±0,1
DSM-B-25	90+0,4/−0,65	19,5	16,5	4	15,2+0,2/−0,4	64	7,5±0,2	23,5	3	4,5±0,1
DSM-B-32	115,8+0,4/−0,65	27	23	8	19,2+0,2/−0,4	83	9,5±0,2	30,5	4	6±0,1
DSM-B-40	143,8+0,4/−0,7	33	28	8	23,7+0,2/−0,4	102	12±0,2	36	5	7,5±0,1
DSM-B-63	177,4+0,2/−0,55	37,5	31,5	10,5	28,5+0,3/−0,5	121,5	14±0,2	45	6	9±0,2

	L11	L12	L14 max.	T3 +0,2	⊂ 1	⊂ 2	⊂ 3	⊂ 4	⊂ 5	⊂ 6
DSM-B-12	3	22,7	21,2	8	10	8	2,5	2,5	2,5	2,5
DSM-B-16	7,2	26,1	22	8	13	11	3	3	3	5
DSM-B-25	2,9	20,7	17	10	13	13	4	3	3	6
DSM-B-32	3,8	29,1	23	12	15	13	5	4	4	8
DSM-B-40	3,4	43,5	36,5	15	19	19	6	5	5	10
DSM-B-63	10	72,5	–	16	27	22	8	5	–	–

寸法

寸法 – DSM-T-12 ...63 - PTOシャフトとタンデムベーン

CADデータのダウンロード www.festo.com

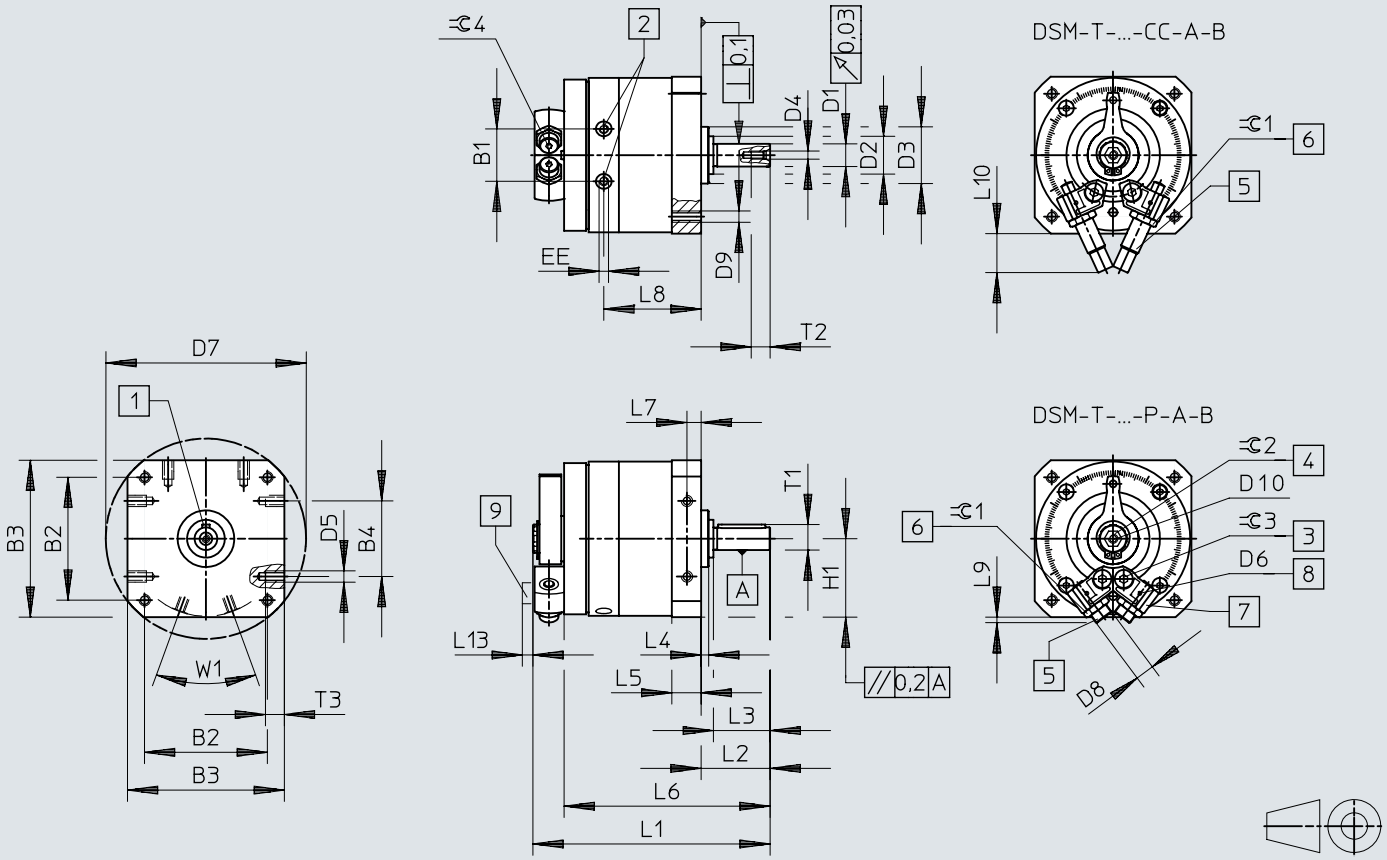

[1] 0°におけるフェザーキーの位置
[2] 圧縮空気ポート
[3] ストップをクランプするためのロックねじ
[4] 手動操作(六角ソケット)。六角ソケットの位置は定義されていません。
[5] エンド位置調整
[6] 終端位置調整用ロックナット
[7] 無段階で調整可能なストップ
[8] センサブラケット用固定ねじ
[9] センサブラケット

寸法

	B1 ±0,5	B2	B3	B4	D1 ⌀ g7	D2 ⌀	D3 ⌀ f8	D4	D5
DSM-B-12	19,8	48±0,3	59±0,3	30±0,2	8	15±0,2	24	M3	M4
DSM-B-16	23,5	57±0,3	70±0,3	40±0,2	10	18-0,3	28	M3	M5
DSM-B-25	28	65±0,3	83±0,3	40±0,2	12	20-0,3	30	M4	M6
DSM-B-32	35,5	85±0,3	105±0,3	60±0,3	16	27-0,4	42	M5	M8
DSM-B-40	43,8	105±0,3	130±0,5	80±0,3	20	36-0,4	52	M6	M10
DSM-B-63	50,3	125±0,5	152+0,2	80±0,3	25	40±0,3	70	M10	M10

	D6	D7 ⌀	D8	D9	D10	EE	H1 ±0,2	L1	L2 +0,6 −0,7
DSM-B-12	M2	78±0,3	M8x1	M4	M4	M5	29,5	87,3±0,3	24,5
DSM-B-16	M2	91±0,3	M10x1	M5	M5	M5	35	106,6±1	28
DSM-B-25	M2	106±0,3	M10x1	M6	M5	M5	41,5	125,5±0,5	36,5
DSM-B-32	M2	135±0,3	M12x1	M8	M5	G1/8	52,5	164±0,5	51
DSM-B-40	M2	168±0,5	M16x1	M10	M6	G1/8	65	200,5±0,6	62
DSM-B-63	M3	200±0,5	M22x1,5	M12	M6	G1/4	76	254,4+0,4/−0,55	75,5

	L3	L4 ±0,4	L5	L6	L7	L8	L9	L10	L13
DSM-B-12	20±0,2	3	10,3+0,2/−0,3	74,5±0,8	5±0,1	35,5	3	22,7	6,5
DSM-B-16	23±0,2	2,6	13+0,2/−0,4	91±0,9	6,5±0,2	44,1	7,2	26,1	6,5
DSM-B-25	30±0,2	4	15,2+0,2/−0,4	109±1	7,5±0,2	51,5	2,9	20,7	6,5
DSM-B-32	40±0,2	8	19,2+0,2/−0,4	144±1,1	9,5±0,2	67,4	3,8	29,1	6,5
DSM-B-40	50±0,3	8	23,7+0,2/−0,4	176±1,2	12±0,2	81	3,4	43,5	6,5
DSM-B-63	60±0,3	10,5	28,5+0,3/−0,5	216,5±1,2	14±0,2	99	10	72,5	4,5

	T1 max.	T2 +2	T3 +0,2	⌯ 1	⌯ 2	⌯ 3	⌯ 4	1)
DSM-B-12	8,8	9	8	10	6	2,5	2,5	A2x2x16
DSM-B-16	11,2	9	8	13	8	3	3	A3x3x18
DSM-B-25	13,5	10	10	13	8	4	3	A4x4x25
DSM-B-32	18	12,5	12	15	10	5	4	A5x5x36
DSM-B-40	22,5	16	15	19	10	6	5	A6x6x45
DSM-B-63	28	22	16	27	10	8	5	A8x7x50

1) フェザーキーは納品書に含まれています。

寸法

寸法 – DSM-T-12 ...63 - フランジシャフト、タンデムベーン

CADデータのダウンロード www.festo.com

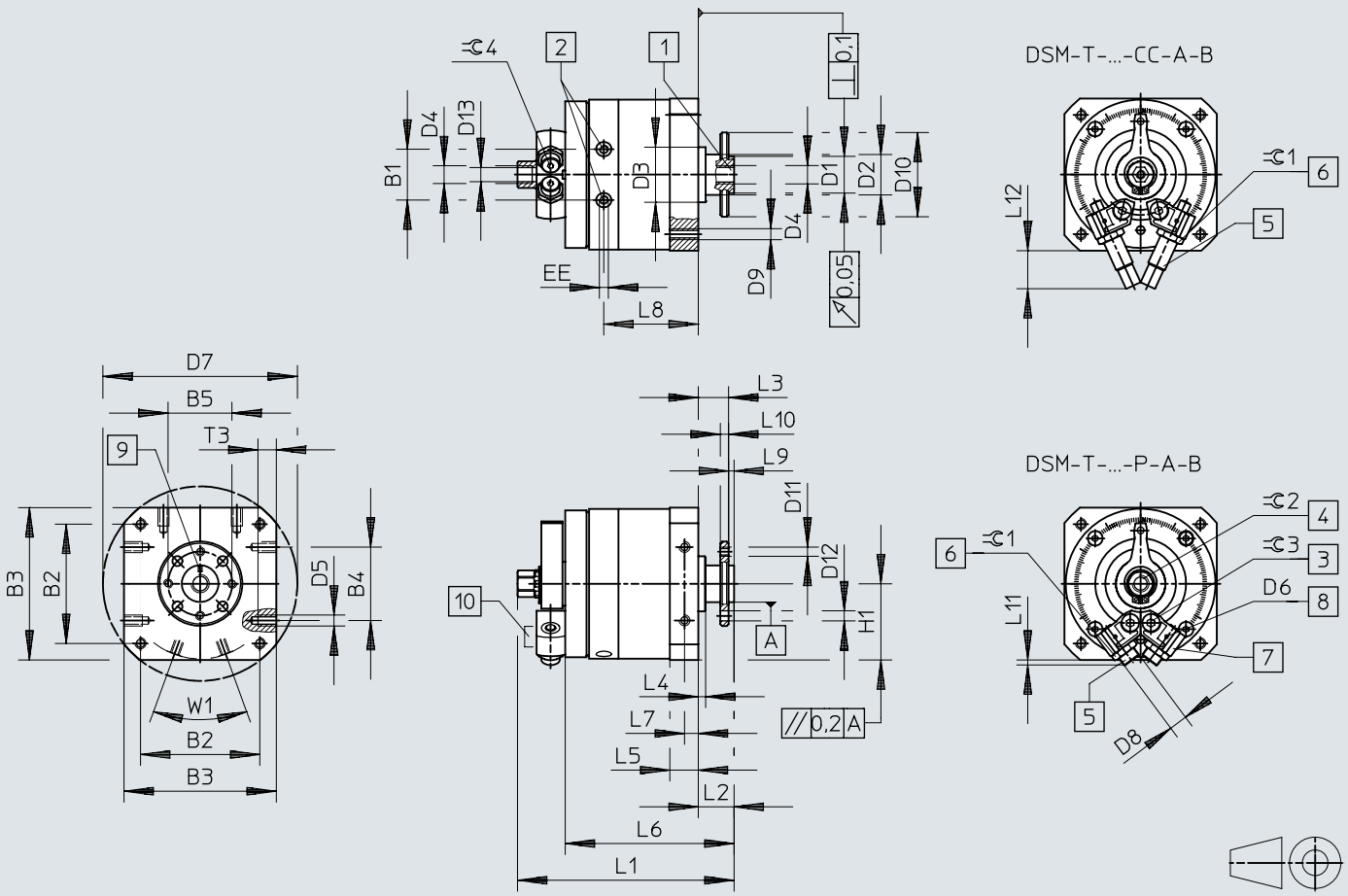

[1] 連続中空フランジ付シル
[2] 圧縮空気ポート
[3] ストップをクランプするためのロックねじ
[4] 手動操作(外部六角), 外部六角の位置は定義されていません。
[5] エンド位置調整
[6] 終端位置調整用ロックナット
[7] 無段階で調整可能なストップ
[8] センサブラケット用固定ねじ
[9] マーキングの位置は、停止位置に対応している。
[10] センサブラケット

寸法

	B1 ±0,5	B2	B3	B4	B5	D1 ⌀ f8	D2 ⌀	D3 ⌀ f8	D4
DSM-B-12	19,8	48±0,3	59±0,3	30±0,2	25	14	15±0,2	24	M5
DSM-B-16	23,5	57±0,3	70±0,3	40±0,2	28	16	18–0,3	28	M5
DSM-B-25	28	65±0,3	83±0,3	40±0,2	35	20	20–0,3	30	G1/8
DSM-B-32	35,5	85±0,3	105±0,3	60±0,3	45	28	27–0,4	42	G1/8
DSM-B-40	43,8	105±0,3	130±0,5	80±0,3	54	36	36–0,4	52	G1/4
DSM-B-63	50,3	125±0,5	152+0,2	80±0,3	64	38	40±0,3	70	G1/4

	D5	D6	D7 ⌀	D8	D9	D10 ⌀	D11	D12 H13	D13
DSM-B-12	M4	M2	78±0,3	M8x1	M4	33	M3	3,4	4,2
DSM-B-16	M5	M2	91±0,3	M10x1	M5	38	M4	4,5	4,2
DSM-B-25	M6	M2	106±0,3	M10x1	M6	46	M5	5,5	8,6
DSM-B-32	M8	M2	135±0,3	M12x1	M8	60	M6	6,5	8,6
DSM-B-40	M10	M2	168±0,5	M16x1	M10	70	M8	9	11,5
DSM-B-63	M10	M3	200±0,5	M22x1,5	M12	88	M8	12	11,5

	EE	H1 ±0,2	L1	L2 +0,5 –0,85	L3 +0,5 –0,62	L4 ±0,4	L5	L6 ±1	L7
DSM-B-12	M5	29,5	86,3+0,4/–0,65	13	11	3	10,3+0,2/–0,3	63	5±0,1
DSM-B-16	M5	35	103+0,4/–0,65	15	13	2,6	13+0,2/–0,4	78	6,5±0,2
DSM-B-25	M5	41,5	118+0,4/–0,65	19,5	16,5	4	15,2+0,2/–0,4	92	7,5±0,2
DSM-B-32	G1/8	52,5	152,8+0,4/–0,65	27	23	8	19,2+0,2/–0,4	120	9,5±0,2
DSM-B-40	G1/8	65	188,8+0,4/–0,7	33	28	8	23,7+0,2/–0,4	147	12±0,2
DSM-B-63	G1/4	76	234,4+0,2/–0,55	37,5	31,5	10,5	28,5+0,3/–0,5	178,5	14±0,2

	L8	L9 –0,2	L10	L11	L12	T3 +0,2	⌯ 1	⌯ 2	⌯ 3	⌯ 4
DSM-B-12	35,5	2	3±0,1	3	22,7	8	10	8	2,5	2,5
DSM-B-16	44,1	2	4±0,1	7,2	26,1	8	13	11	3	3
DSM-B-25	51,5	3	4,5±0,1	2,9	20,7	10	13	13	4	3
DSM-B-32	67,4	4	6±0,1	3,8	29,1	12	15	13	5	4
DSM-B-40	81	5	7,5±0,1	3,4	43,5	15	19	19	6	5
DSM-B-63	99	6	9±0,2	10	72,5	16	27	22	8	5

寸法

寸法 – DSM-12 ...63-HD - 高負荷トルク用

CADデータのダウンロード www.festo.com

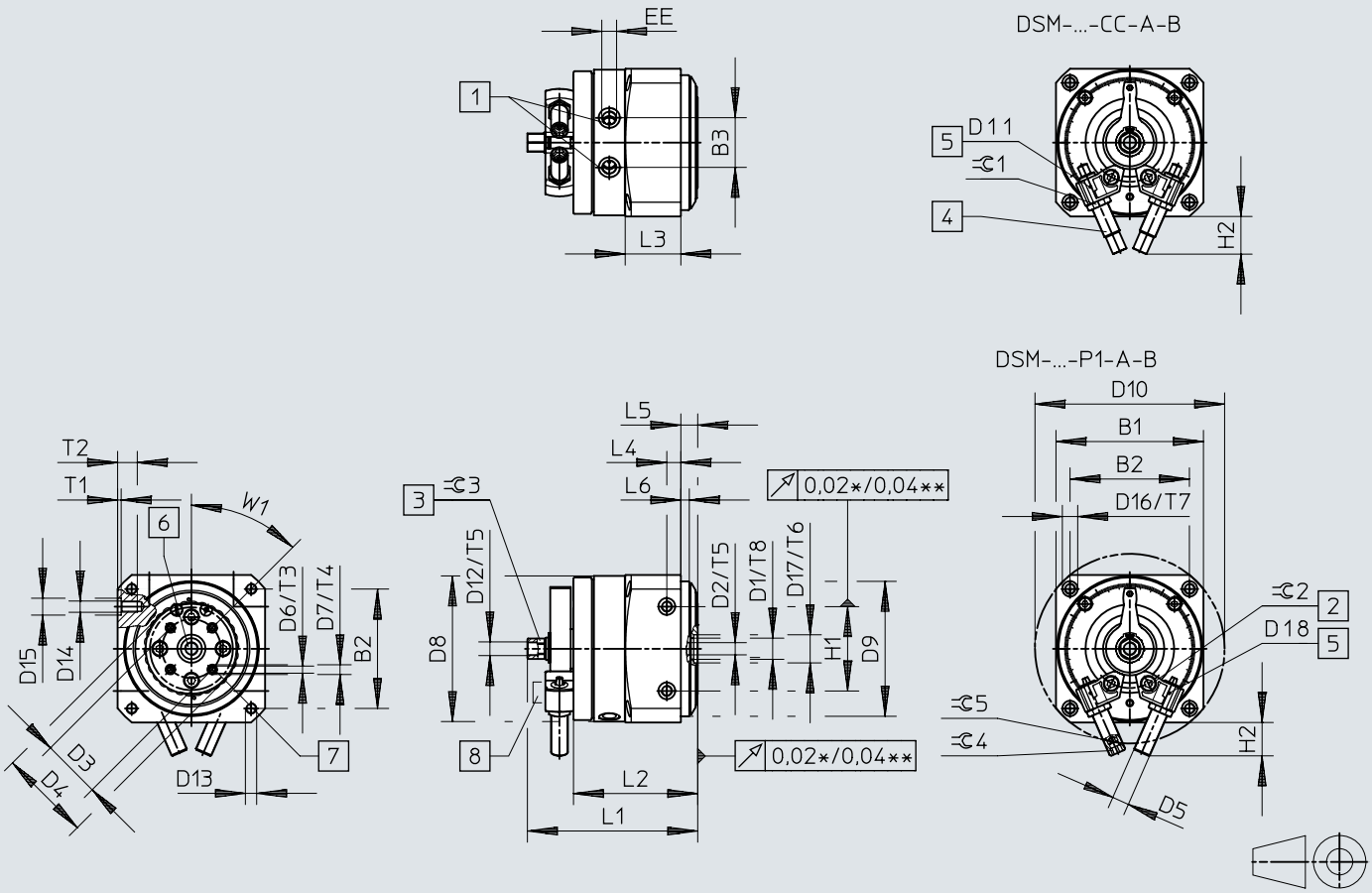

[1] 圧縮空気ポート
[2] ストップをクランプするためのロックねじ
[3] 手動操作(外部六角), 外部六角の位置は定義されていません。
[4] エンド位置調整
[5] 終端位置調整用ロックナット
[6] センサブラケット用固定ねじ
[7] 無段階で調整可能なストップ
[8] 連続中空フランジ付シル
[9] アース接続用タップねじ

寸法

	B1 ±0,3	B2 ±0,3	B3 ±0,5	D1[1]	D2[2] ø	D3 ±0,02	D4	D5 DSM-...-P1/DSM-...-CC
DSM-B-12	59	48	19,8	M5	–	22	36	M8x1
DSM-B-16	70	57	23,5	M5	–	28	45	M10x1
DSM-B-25	83	65	28	G1/8	–	30	50	M10x1
DSM-B-32	105	85	35,5	15	G1/8	42	65	M12x1
DSM-B-40	130	105	43,8	20	G1/4	56	90	M16x1
DSM-B-63	152	125	50,3	20	G1/4	70	105	M22x1,5

	D6	D7 H7	D8	D9 f8	D10 ±0,5	D11	D12	D13	D14
DSM-B-12	M3	5	57,5	58	78	M2	M5	M4	M4
DSM-B-16	M4	7	68,5	68	91	M2	M5	M5	M5
DSM-B-25	M5	7	81,5	76	106	M2	G1/8	M6	M6
DSM-B-32	M5	7	103,5	96	135	M2	G1/8	M8	M8
DSM-B-40	M8	12	128	126	168	M2	G1/4	M10	M10
DSM-B-63	M8	12	149	150	200	M3	G1/4	M12	M10

	D15 H7	D16	D17 H8	D18	EE	H1 ±0,03	H2 max. DSM-...-P1	H2 max. DSM-...-CC	L1 +0,4 –0,65	L2 +1
DSM-B-12	7	6	12	3,3	M5	30	21,2	22,7	76,3	53
DSM-B-16	7	8	12	4,2	M5	40	22	26,1	88,5	63,6
DSM-B-25	9	10	15	5,1	M5	40	17	20,7	98,7	72,7
DSM-B-32	12	11	20	6,8	G1/8	60	23	29,1	121	88,5
DSM-B-40	12	15	25	8,5	G1/8	80	36,5	43,5	154	112
DSM-B-63	12	18	25	10,2	G1/4	80	44	72,5	185,5	129,5

	L3	L4 ±0,1	L5 ±0,2	L6 ±0,1	T1 +0,1	T2	T3	T4 +0,1	T5	T6 +0,1
DSM-B-12	22,3	10	10	4	1,5	9	9	1,2	6	2,5
DSM-B-16	27,6	10	10	4	1,5	9	9	1,5	6	2,5
DSM-B-25	33,4	10	10	6	2	12	8	1,5	8	2,5
DSM-B-32	39,6	10	12	6	2,5	14	9,5	1,5	8	2,8
DSM-B-40	52,7	12	14	5,5	2,5	17	15	2,5	12	2,8
DSM-B-63	58	14	16	10	2,5	18	14	2,5	15	2,8

	T7	T8	T9	⌯ 1	⌯ 2	⌯ 3 h13	⌯ 4 DSM-...-P1	⌯ 4 DSM-...-CC	⌯ 5 DSM-...-P1	W1
DSM-B-12	6,3	5,5	12	10	2,5	8	5	2,5	2,5	45°
DSM-B-16	8,5	6	14	13	3	11	6	3	3	45°
DSM-B-25	10	5,3	16	13	4	13	6	3	3	45°
DSM-B-32	9,5	–	20	15	5	13	8	4	4	45°
DSM-B-40	15	–	24	19	6	19	8	5	5	45°
DSM-B-63	18	–	28	27	8	22	10	5	5	45°

1) サイズ 12～25の圧縮空気用ねじ
2) サイズ 32～63の圧縮空気用ねじ

寸法

寸法 – ワンウェイドライブユニット FLSM-6/8

CADデータのダウンロード www.festo.com

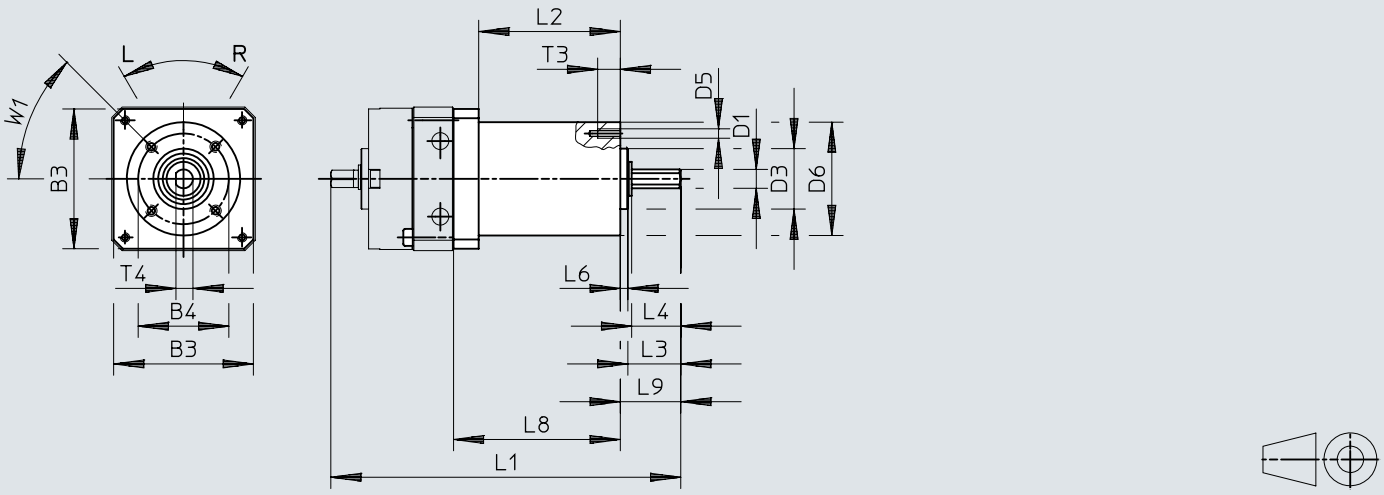

[1] 止ねじM3x5 DIN916

	B3	B4 ±0,15	D1 ø g7	D3 ø h8	D5	D6 ø ±0,3	L1	L2	L3	L4	L6 ±0,2	L8 ±0,1	L9	T3	T4
FLSM-6	29,5	23	4	14	M3	28	85,8	36 ±0,1	10,8	10	2	43	12,8	5	3,5
FLSM-8	37	24	5	16	M3	30	94,5	37,5 ±0,1	14	13	2	44,5	16	6	4,5

寸法

寸法 – ワンウェイドライブユニット FLSM-10

CADデータのダウンロード www.festo.com

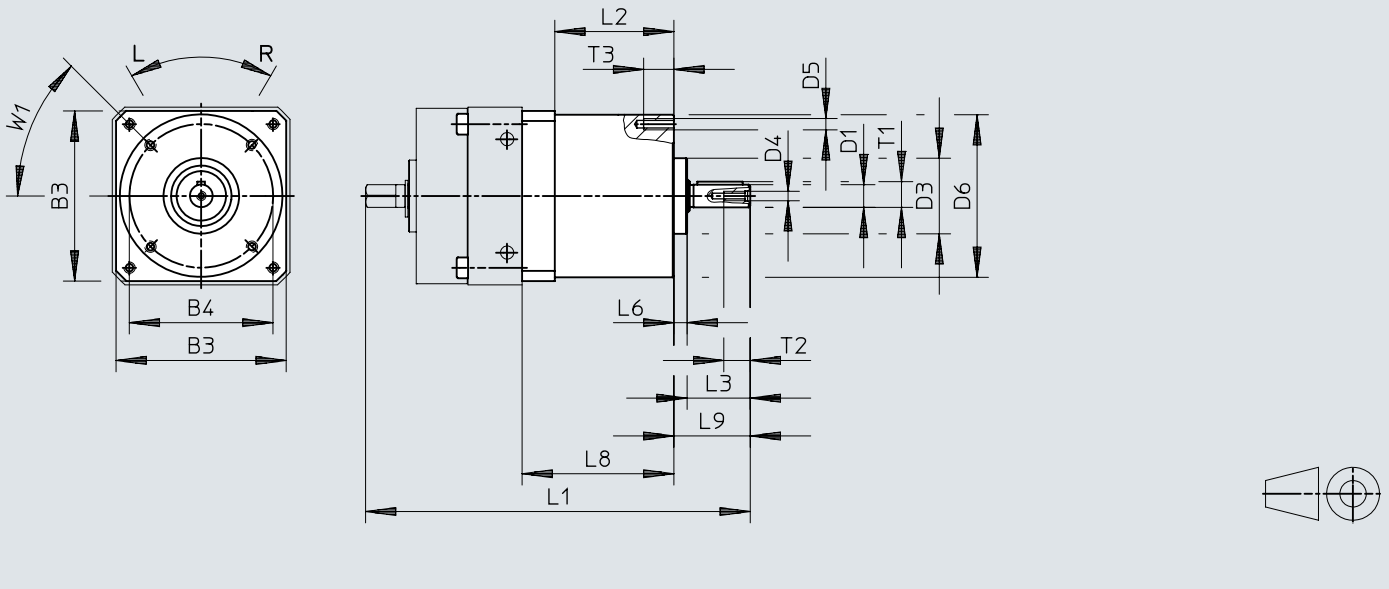

	B3	B4 ±0,15	D1 ø g7	D3 ø h8	D4	D5	D6 ø ±0,3	L1	L2
FLSM-10	45	38	6	20	M2,5	M3	43	101	30 ±0,1

	L3	L6 ±0,2	L8 ±0,1	L9	T1	T2	T3	1)
FLSM-10	16,7	3,5	40	20,2	6,8	7	8	A2x2x12

1) DIN 6885に準拠したフェザーキー

寸法

寸法 – フリーホイール FLSM-12 ...40

CADデータのダウンロード www.festo.com

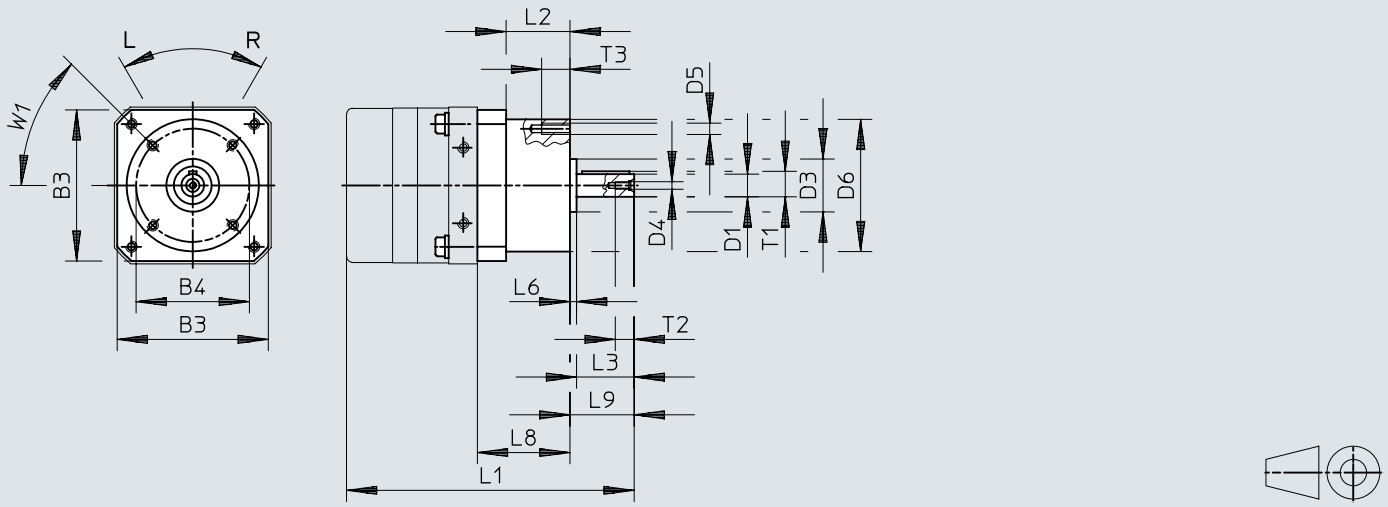

	B3	B4 ±0,15	D1 ø g7	D3 ø h8	D4	D5	D6 ø ±0,3	L1	L2
FLSM-12	55	42	8	25	M3	M3	48,5	125	37 ±0,4
FLSM-16	65	50	10	24	M3	M4	60	137	34 ±0,4
FLSM-25	80	60	12	28	M4	M6	70	152	34 ±0,4
FLSM-32	100	83	16	42	M5	M6	95	197,8	42,8 ±0,4
FLSM-40	120	96	20	52	M6	M8	110	244,5	54 ±0,4

	L3	L6 +0,2	L8 ±0,1	L9	T1	T2	T3	1)
FLSM-12	20	3,5	47,3	24,5	8,8	9	8	A2x2x16
FLSM-16	23	3,5	47	27,4	11,2	9	10	A3x3x18
FLSM-25	30	3,5	49	34	13,5	10	15	A4x4x25
FLSM-32	40	7,2	60,8	48,5	18	12,5	15	A5x5x36
FLSM-40	50	6	77	58	22,5	16	15	A6x6x45

1) DIN 6885に準拠したフェザーキー

寸法

寸法 – ソケットフランジ FWSR-6/8

CADデータのダウンロード www.festo.com

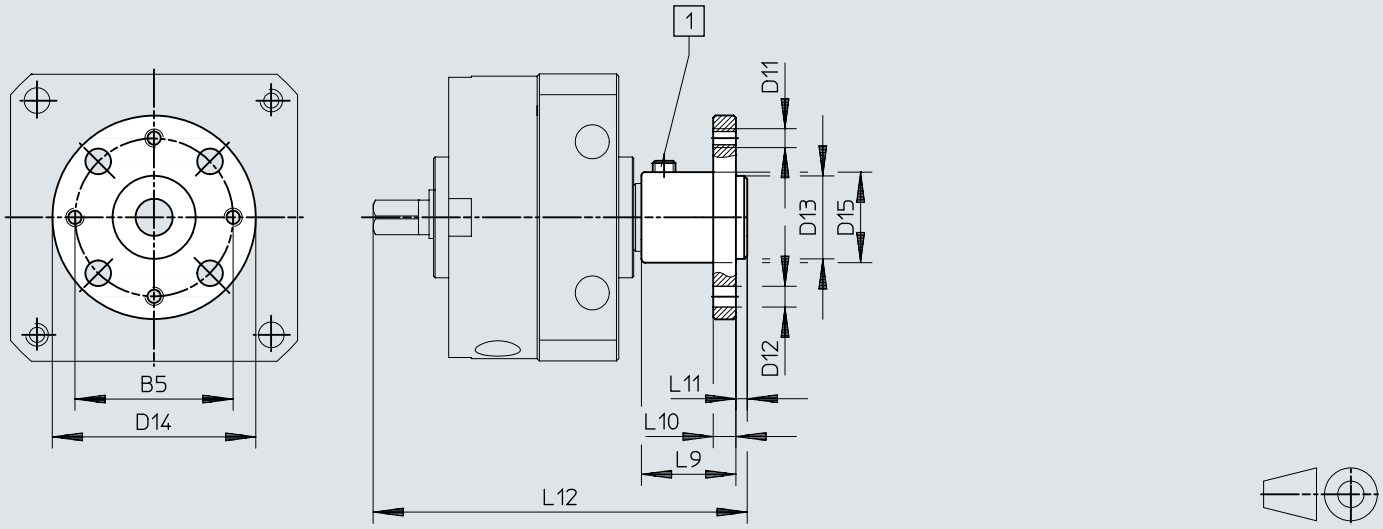

[1] 止ねじM3x5 DIN916

	B5	D11	D12 ø H13	D13 ø	D14 ø	D15 ø +0,4	L9	L10	L11	L12
FWSR-6	16	M3	3,4	8_{g7}	23	10	10,5	3	1,5	45
FWSR-8	21	M3	3,4	11_{g7}	27	12	12,5	3	1,5	51

寸法

寸法 – ソケットフランジ FWSR-10

CADデータのダウンロード www.festo.com

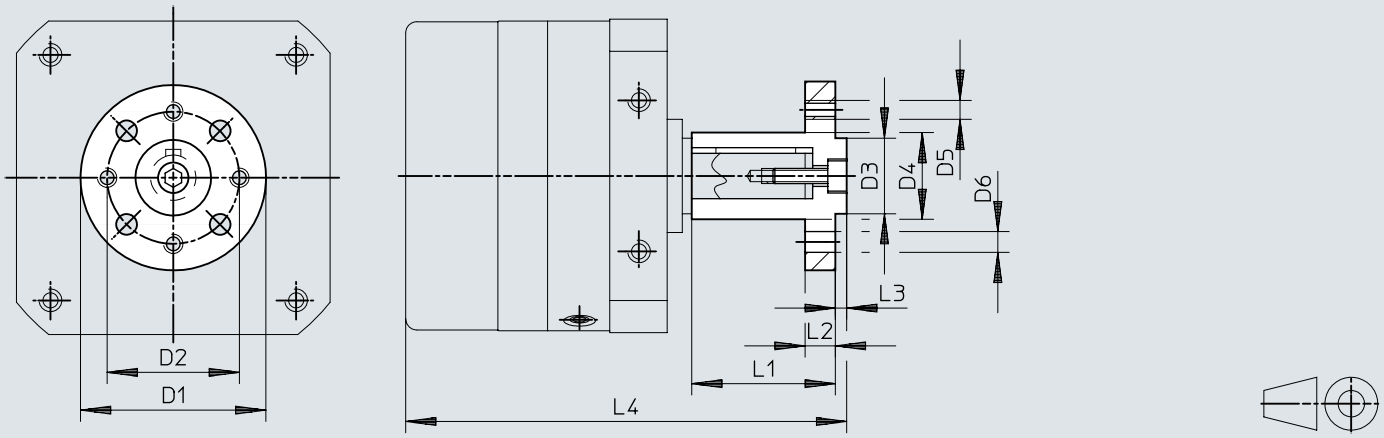

	D1 ø	D2 ø	D3 ø f8	D4 ø	D5	D6 ø H13	L1	L2	L3 –0,2	L4
FWSR-10	30	21	11	$12_{+0,4}$	M3	3,4	22 ±0,2	3	1,6	68,6

寸法

寸法 – ソケットフランジ FWSR-12 ...40

CADデータのダウンロード www.festo.com

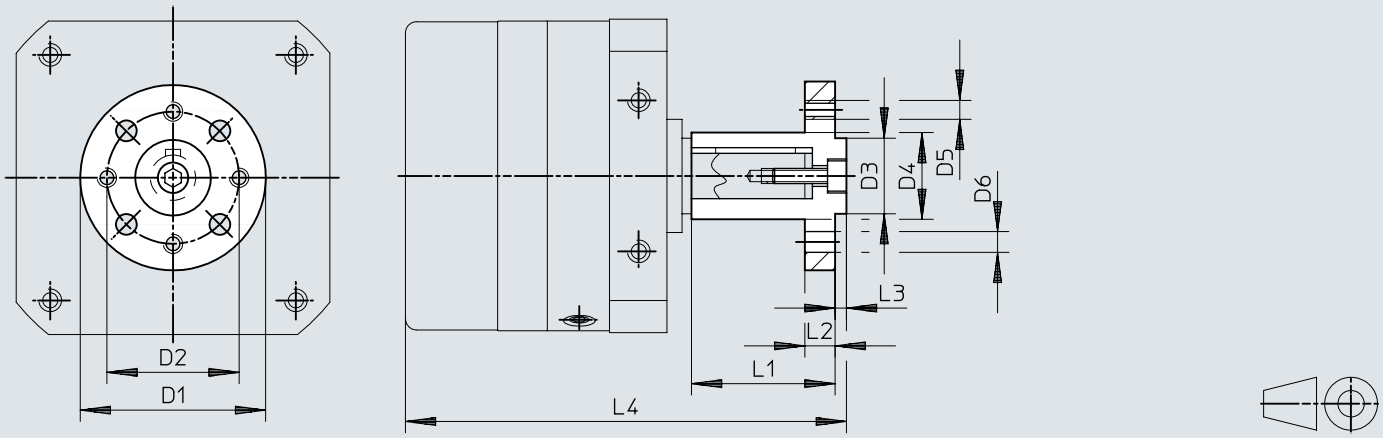

	D1 ø	D2 ø	D3 ø f8	D4 ø	D5	D6 ø H13	L1	L2	L3 –0,2	L4
FWSR-12	35	28	14	$15_{+0,4}$	M3	3,4	25 ±0,2	3	3	85,5
FWSR-16	40	28	16	$17_{+0,4}$	M4	4,5	28 ±0,2	5	3	98,8
FWSR-25	50	35	20	$23_{+0,4}$	M5	5,5	38 ±0,2	8	3	116,5
FWSR-32	60	45	28	$28_{+0,4}$	M6	6,5	48 ±0,2	10	4	151,5
FWSR-40	70	54	36	$38_{+0,5}$	M8	9	60 ±0,3	11	5	186,5

寸法

寸法 – 取付プレート HSM

CADデータのダウンロード www.festo.com

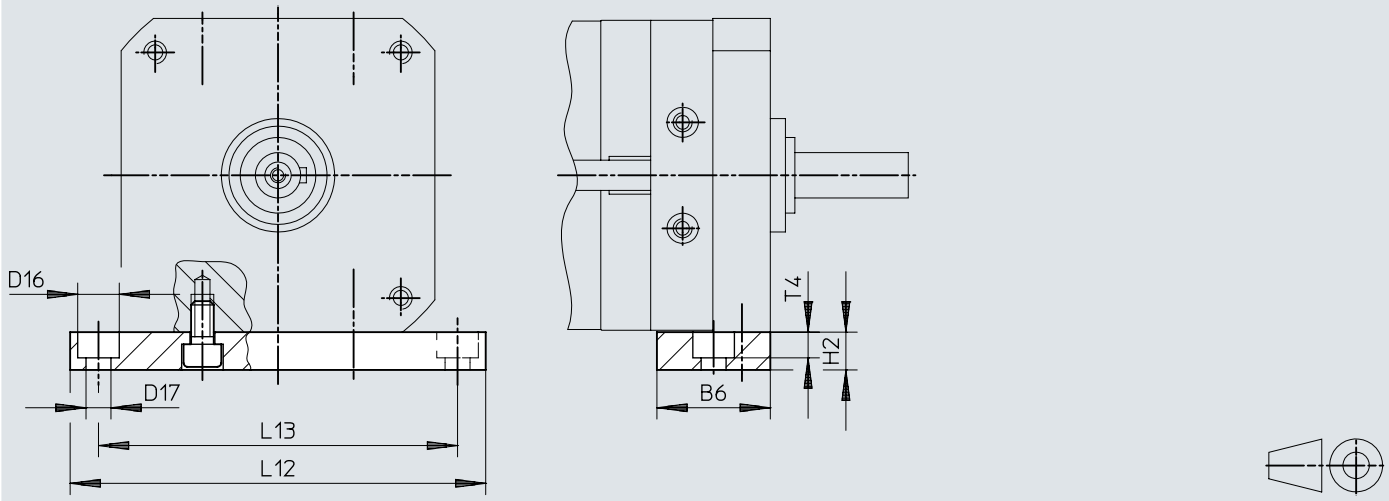

	B6	D16 ø	D17 ø	H2	L12	L13	T4
HSM-12	20	8	4,5	10	84	72	4,6
HSM-16	28	10	5,5	10	98	84	5,7
HSM-25	30	11	6,6	10	110	95	6,8
HSM-32	40	15	9	15	145	125	9
HSM-40	45	18	11	20	180	155	11

寸法

寸法 – カバーキャップ AKM

CADデータのダウンロード www.festo.com

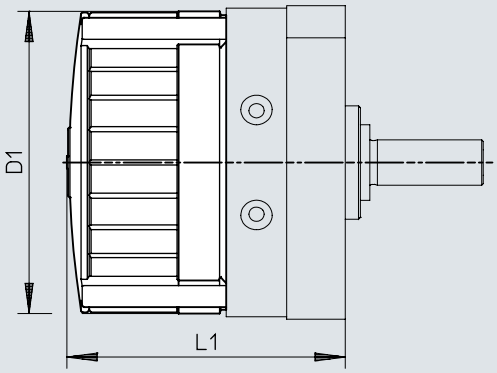

	D1 Ø	L1		
		DSM-...	DSM-T-...	DSM-...-HD-...
AKM-12	59	56,2±1,2	75,2±1,2	68,2±1,2
AKM-16	70	68±1,2	92±1,2	82,6±1,2
AKM-25	83	73,4±1,2	101,5±1,2	91,6±1,2
AKM-32	105	89,7±1,5	126,7±1,5	110,2±1,5
AKM-40	130	107,1±1,5	152,1±1,5	136,1±1,5

発注データ

DSM-6...10 PTOシャフト付

サイズ	有効旋回角度 [°]	位置検出	調整可能な旋回角度	製品番号	タイプ
6	90 deg	なし	固定回転角度	173188	DSM-6-90-P
		近接センサ用の		173195	DSM-6-90-P-A
	180 deg	なし		173189	DSM-6-180-P
			調整可能な回転角度	175827	DSM-6-180-P-FF
		近接センサ用の	固定回転角度	173196	DSM-6-180-P-A
			調整可能な回転角度	175830	DSM-6-180-P-A-FF
8	90 deg	なし	固定回転角度	173190	DSM-8-90-P
		近接センサ用の		173197	DSM-8-90-P-A
	180 deg	なし		173191	DSM-8-180-P
			調整可能な回転角度	175828	DSM-8-180-P-FF
		近接センサ用の	固定回転角度	173198	DSM-8-180-P-A
			調整可能な回転角度	175831	DSM-8-180-P-A-FF
10	90 deg	なし	固定回転角度	173192	DSM-10-90-P
		近接センサ用の		173199	DSM-10-90-P-A
	180 deg	なし		173193	DSM-10-180-P
		近接センサ用の		173200	DSM-10-180-P-A
	200 deg	なし	調整可能な回転角度	175829	DSM-10-240-P-FF
		近接センサ用の		175832	DSM-10-240-P-A-FF
	240 deg	なし	固定回転角度	173194	DSM-10-240-P
		近接センサ用の		173201	DSM-10-240-P-A

DSM-6 ...10, PTOシャフト, タンデムベーン

サイズ	有効旋回角度 [°]	位置検出	調整可能な旋回角度	製品番号	タイプ
6	90 deg	なし	固定回転角度	1564894	DSM-T-6-90-P
	180 deg			1565579	DSM-T-6-180-P
8	90 deg			1563451	DSM-T-8-90-P
	180 deg			1564407	DSM-T-8-180-P
10	90 deg			1559484	DSM-T-10-90-P
	180 deg			1561689	DSM-T-10-180-P
	240 deg			1562093	DSM-T-10-240-P

DSM-6 ...10 フランジシャフト

サイズ	有効旋回角度 [°]	位置検出	調整可能な旋回角度	製品番号	タイプ
6	90 deg	なし	固定回転角度	185928	DSM-6-90-P-FW
		近接センサ用の		185930	DSM-6-90-P-A-FW
	180 deg	なし		185929	DSM-6-180-P-FW
			調整可能な回転角度	185932	DSM-6-180-P-FF-FW
		近接センサ用の	固定回転角度	185931	DSM-6-180-P-A-FW
			調整可能な回転角度	185933	DSM-6-180-P-A-FF-FW
8	90 deg	なし	固定回転角度	185934	DSM-8-90-P-FW
		近接センサ用の		185936	DSM-8-90-P-A-FW
	180 deg	なし		185935	DSM-8-180-P-FW
			調整可能な回転角度	185938	DSM-8-180-P-FF-FW
		近接センサ用の	固定回転角度	185937	DSM-8-180-P-A-FW
			調整可能な回転角度	185939	DSM-8-180-P-A-FF-FW
10	90 deg	なし	固定回転角度	185940	DSM-10-90-P-FW
		近接センサ用の		185943	DSM-10-90-P-A-FW
	180 deg	なし		185941	DSM-10-180-P-FW
		近接センサ用の		185944	DSM-10-180-P-A-FW
	200 deg	なし	調整可能な回転角度	185946	DSM-10-240-P-FF-FW
		近接センサ用の		185947	DSM-10-240-P-A-FF-FW
	240 deg	なし	固定回転角度	185942	DSM-10-240-P-FW
		近接センサ用の		185945	DSM-10-240-P-A-FW

発注データ

DSM-6 ...10 フランジシャフト, タンデムベーン

サイズ	有効旋回角度 [°]	位置検出	調整可能な旋回角度	製品番号	タイプ
6	90 deg	なし	固定回転角度	1565425	DSM-T-6-90-P-FW
				1564894	DSM-T-6-90-P
	180 deg			1565579	DSM-T-6-180-P
				1565483	DSM-T-6-180-P-FW
8	90 deg			1564334	DSM-T-8-90-P-FW
				1563451	DSM-T-8-90-P
	180 deg			1564669	DSM-T-8-180-P-FW
				1564407	DSM-T-8-180-P
10	90 deg			1559484	DSM-T-10-90-P
				1560818	DSM-T-10-90-P-FW
	180 deg			1561556	DSM-T-10-180-P-FW
	240 deg			1562318	DSM-T-10-240-P-FW
				1562093	DSM-T-10-240-P

DSM-12 ...63 , PTOシャフト

サイズ	有効旋回角度 [°]	クッション	製品番号	タイプ
12	246 deg	フレキシブルクッション部品, 両側, 調整可能	566203	DSM-12-270-P1-A-B
		ショックアブソーバ 両側, 自己調整	547572	DSM-12-270-CC-A-B
	270 deg	なし	547591	DSM-12-270-A-B
		フレキシブルクッションリング/プレート 両側	547570	DSM-12-270-P-A-B
16	246 deg	フレキシブルクッション部品, 両側, 調整可能	566205	DSM-16-270-P1-A-B
		ショックアブソーバ 両側, 自己調整	547576	DSM-16-270-CC-A-B
	270 deg	なし	547592	DSM-16-270-A-B
		フレキシブルクッションリング/プレート 両側	547574	DSM-16-270-P-A-B
25	246 deg	フレキシブルクッション部品, 両側, 調整可能	566207	DSM-25-270-P1-A-B
		ショックアブソーバ 両側, 自己調整	547580	DSM-25-270-CC-A-B
	270 deg	なし	547593	DSM-25-270-A-B
		フレキシブルクッションリング/プレート 両側	547578	DSM-25-270-P-A-B
32	246 deg	フレキシブルクッション部品, 両側, 調整可能	566209	DSM-32-270-P1-A-B
		ショックアブソーバ 両側, 自己調整	547584	DSM-32-270-CC-A-B
	270 deg	なし	547594	DSM-32-270-A-B
		フレキシブルクッションリング/プレート 両側	547582	DSM-32-270-P-A-B
40	240 deg	フレキシブルクッション部品, 両側, 調整可能	566211	DSM-40-270-P1-A-B
		ショックアブソーバ 両側, 自己調整	547588	DSM-40-270-CC-A-B
	270 deg	なし	547595	DSM-40-270-A-B
		フレキシブルクッションリング/プレート 両側	547586	DSM-40-270-P-A-B
63	240 deg	フレキシブルクッション部品, 両側, 調整可能	566213	DSM-63-270-P1-A-B
		ショックアブソーバ 両側, 自己調整	552081	DSM-63-270-CC-A-B
	270 deg	なし	552083	DSM-63-270-A-B
		フレキシブルクッションリング/プレート 両側	552079	DSM-63-270-P-A-B

発注データ

DSM-12 ...63 PTOシャフト, タンデムベーン

サイズ	有効旋回角度 [°]	クッション	製品番号	タイプ
12	246 deg	ショックアブソーバ 両側, 自己調整	**1145088**	**DSM-T-12-270-CC-A-B**
	270 deg	なし	**1145122**	**DSM-T-12-270-A-B**
		フレキシブルクッションリング/プレート 両側	**1145086**	**DSM-T-12-270-P-A-B**
16	246 deg	ショックアブソーバ 両側, 自己調整	**1145094**	**DSM-T-16-270-CC-A-B**
	270 deg	なし	**1145123**	**DSM-T-16-270-A-B**
		フレキシブルクッションリング/プレート 両側	**1145092**	**DSM-T-16-270-P-A-B**
25	246 deg	ショックアブソーバ 両側, 自己調整	**1145100**	**DSM-T-25-270-CC-A-B**
	270 deg	なし	**1145124**	**DSM-T-25-270-A-B**
		フレキシブルクッションリング/プレート 両側	**1145098**	**DSM-T-25-270-P-A-B**
32	246 deg	ショックアブソーバ 両側, 自己調整	**1145106**	**DSM-T-32-270-CC-A-B**
	270 deg	なし	**1145125**	**DSM-T-32-270-A-B**
		フレキシブルクッションリング/プレート 両側	**1145104**	**DSM-T-32-270-P-A-B**
40	240 deg	ショックアブソーバ 両側, 自己調整	**1145112**	**DSM-T-40-270-CC-A-B**
	270 deg	なし	**1145126**	**DSM-T-40-270-A-B**
		フレキシブルクッションリング/プレート 両側	**1145110**	**DSM-T-40-270-P-A-B**
63	240 deg	ショックアブソーバ 両側, 自己調整	**1145118**	**DSM-T-63-270-CC-A-B**
	270 deg	なし	**1145127**	**DSM-T-63-270-A-B**
		フレキシブルクッションリング/プレート 両側	**1145116**	**DSM-T-63-270-P-A-B**

DSM-12 ...63, フランジシャフト

サイズ	有効旋回角度 [°]	クッション	製品番号	タイプ
12	246 deg	フレキシブルクッション部品, 両側, 調整可能	**566204**	**DSM-12-270-P1-FW-A-B**
		ショックアブソーバ 両側, 自己調整	**547573**	**DSM-12-270-CC-FW-A-B**
	270 deg	なし	**547596**	**DSM-12-270-FW-A-B**
		フレキシブルクッションリング/プレート 両側	**547571**	**DSM-12-270-P-FW-A-B**
16	246 deg	フレキシブルクッション部品, 両側, 調整可能	**566206**	**DSM-16-270-P1-FW-A-B**
		ショックアブソーバ 両側, 自己調整	**547577**	**DSM-16-270-CC-FW-A-B**
	270 deg	なし	**547597**	**DSM-16-270-FW-A-B**
		フレキシブルクッションリング/プレート 両側	**547575**	**DSM-16-270-P-FW-A-B**
25	246 deg	フレキシブルクッション部品, 両側, 調整可能	**566208**	**DSM-25-270-P1-FW-A-B**
		ショックアブソーバ 両側, 自己調整	**547581**	**DSM-25-270-CC-FW-A-B**
	270 deg	なし	**547598**	**DSM-25-270-FW-A-B**
		フレキシブルクッションリング/プレート 両側	**547579**	**DSM-25-270-P-FW-A-B**
32	246 deg	フレキシブルクッション部品, 両側, 調整可能	**566210**	**DSM-32-270-P1-FW-A-B**
		ショックアブソーバ 両側, 自己調整	**547585**	**DSM-32-270-CC-FW-A-B**
	270 deg	なし	**547599**	**DSM-32-270-FW-A-B**
		フレキシブルクッションリング/プレート 両側	**547583**	**DSM-32-270-P-FW-A-B**
40	240 deg	フレキシブルクッション部品, 両側, 調整可能	**566212**	**DSM-40-270-P1-FW-A-B**

発注データ

DSM-12 ...63, フランジシャフト

サイズ	有効旋回角度 [°]	クッション	製品番号	タイプ
40	240 deg	ショックアブソーバ 両側, 自己調整	**547589**	**DSM-40-270-CC-FW-A-B**
	270 deg	なし	**547600**	**DSM-40-270-FW-A-B**
		フレキシブルクッションリング/プレート 両側	**547587**	**DSM-40-270-P-FW-A-B**
63	240 deg	フレキシブルクッション部品, 両側, 調整可能	**566214**	**DSM-63-270-P1-FW-A-B**
		ショックアブソーバ 両側, 自己調整	**552082**	**DSM-63-270-CC-FW-A-B**
	270 deg	なし	**552084**	**DSM-63-270-FW-A-B**
		フレキシブルクッションリング/プレート 両側	**552080**	**DSM-63-270-P-FW-A-B**

DSM-12... フランジシャフトとタンデムウィング付63

サイズ	有効旋回角度 [°]	クッション	製品番号	タイプ
12	246 deg	ショックアブソーバ 両側, 自己調整	**1145089**	**DSM-T-12-270-CC-FW-A-B**
	270 deg	なし	**1145128**	**DSM-T-12-270-FW-A-B**
		フレキシブルクッションリング/プレート 両側	**1145087**	**DSM-T-12-270-P-FW-A-B**
16	246 deg	ショックアブソーバ 両側, 自己調整	**1145095**	**DSM-T-16-270-CC-FW-A-B**
	270 deg	なし	**1145129**	**DSM-T-16-270-FW-A-B**
		フレキシブルクッションリング/プレート 両側	**1145093**	**DSM-T-16-270-P-FW-A-B**
25	246 deg	ショックアブソーバ 両側, 自己調整	**1145101**	**DSM-T-25-270-CC-FW-A-B**
	270 deg	なし	**1145130**	**DSM-T-25-270-FW-A-B**
		フレキシブルクッションリング/プレート 両側	**1145099**	**DSM-T-25-270-P-FW-A-B**
32	246 deg	ショックアブソーバ 両側, 自己調整	**1145107**	**DSM-T-32-270-CC-FW-A-B**
	270 deg	なし	**1145131**	**DSM-T-32-270-FW-A-B**
		フレキシブルクッションリング/プレート 両側	**1145105**	**DSM-T-32-270-P-FW-A-B**
40	240 deg	ショックアブソーバ 両側, 自己調整	**1145113**	**DSM-T-40-270-CC-FW-A-B**
	270 deg	なし	**1145132**	**DSM-T-40-270-FW-A-B**
		フレキシブルクッションリング/プレート 両側	**1145111**	**DSM-T-40-270-P-FW-A-B**
63	240 deg	ショックアブソーバ 両側, 自己調整	**1145119**	**DSM-T-63-270-CC-FW-A-B**
	270 deg	なし	**1145133**	**DSM-T-63-270-FW-A-B**
		フレキシブルクッションリング/プレート 両側	**1145117**	**DSM-T-63-270-P-FW-A-B**

DSM-12 ...63 高負荷トルク用

サイズ	有効旋回角度 [°]	クッション	製品番号	タイプ
12	246 deg	フレキシブルクッション部品, 両側, 調整可能	**1369116**	**DSM-12-270-P1-HD-A-B**
		ショックアブソーバ 両側, 自己調整	**1369122**	**DSM-12-270-CC-HD-A-B**
	270 deg	なし	**1369110**	**DSM-12-270-HD-A-B**
16	246 deg	フレキシブルクッション部品, 両側, 調整可能	**1369117**	**DSM-16-270-P1-HD-A-B**
		ショックアブソーバ 両側, 自己調整	**1369123**	**DSM-16-270-CC-HD-A-B**
	270 deg	なし	**1369111**	**DSM-16-270-HD-A-B**
25	246 deg	フレキシブルクッション部品, 両側, 調整可能	**1369118**	**DSM-25-270-P1-HD-A-B**
		ショックアブソーバ 両側, 自己調整	**1369124**	**DSM-25-270-CC-HD-A-B**

発注データ

DSM-12 ...63 高負荷トルク用				
サイズ	有効旋回角度 [°]	クッション	製品番号	タイプ
25	270 deg	なし	**1369112**	**DSM-25-270-HD-A-B**
32	246 deg	フレキシブルクッション部品, 両側, 調整可能	**1369119**	**DSM-32-270-P1-HD-A-B**
		ショックアブソーバ 両側, 自己調整	**1369125**	**DSM-32-270-CC-HD-A-B**
	270 deg	なし	**1369113**	**DSM-32-270-HD-A-B**
40	240 deg	フレキシブルクッション部品, 両側, 調整可能	**1369120**	**DSM-40-270-P1-HD-A-B**
		ショックアブソーバ 両側, 自己調整	**1369126**	**DSM-40-270-CC-HD-A-B**
	270 deg	なし	**1369114**	**DSM-40-270-HD-A-B**
63	240 deg	フレキシブルクッション部品, 両側, 調整可能	**1369121**	**DSM-63-270-P1-HD-A-B**
		ショックアブソーバ 両側, 自己調整	**1369127**	**DSM-63-270-CC-HD-A-B**
	270 deg	なし	**1369115**	**DSM-63-270-HD-A-B**

周辺機器一覧

周辺機器の概要DSM-6...10

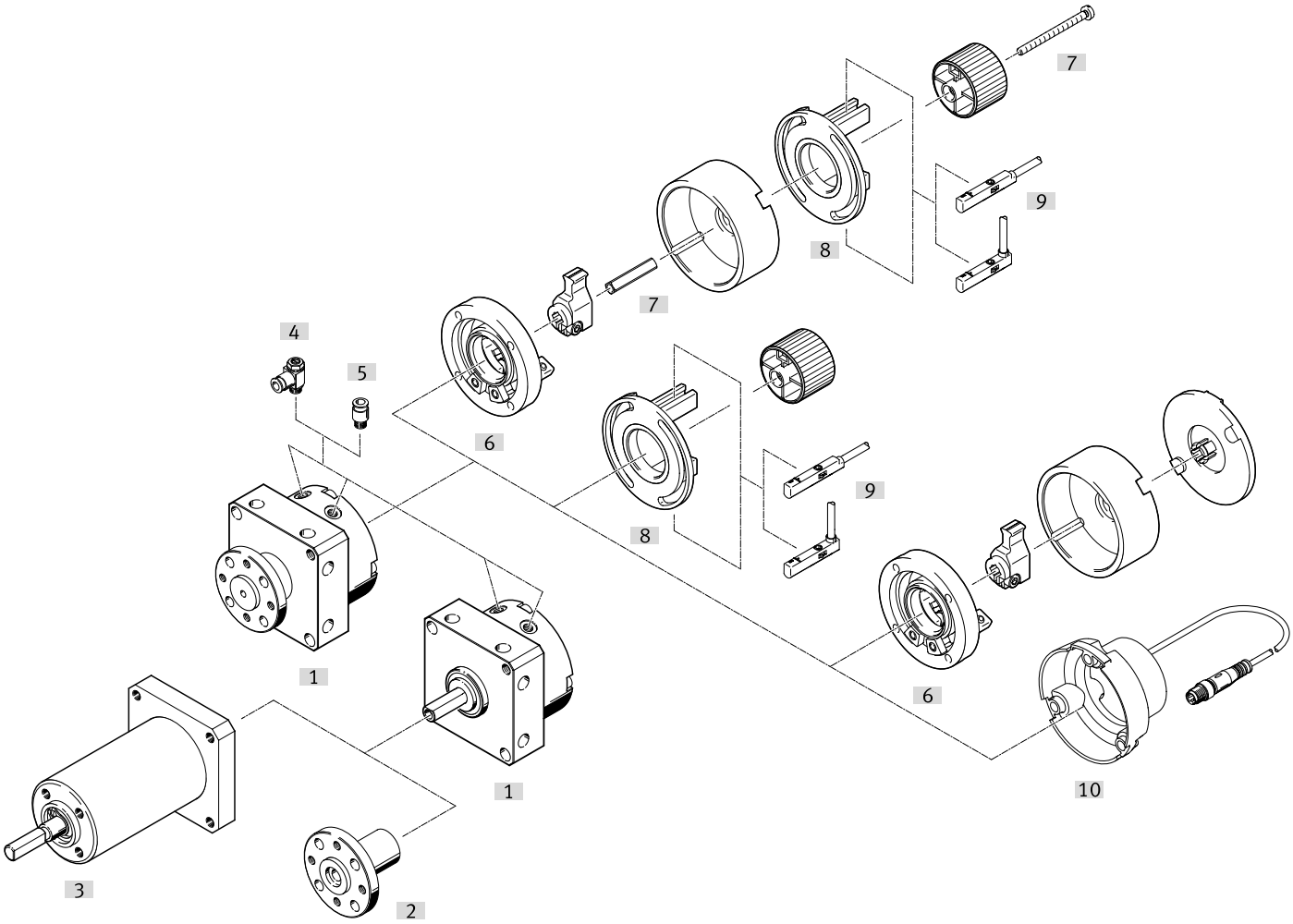

アクセサリ			→ ページ/インタネット
	タイプ/発注コード	説明	
[1]	ロータリアクチュエータ DSM	空気圧ロータリアクチュエータ	dsm
[2]	ソケットフランジ FWSR	ピボットシャフト付ロータリアクチュエータDSMのレトロフィット用	63
[3]	フリーホイールユニット FLSM	• 一方向の同期回転運動用 • ピボットシャフト付ロータリアクチュエータDSMとの組み合わせのみ	63
[4]	スピードコントローラ GRLA	速度調整用	grla
[5]	ワンタッチコネクタ QS	全体公差のある圧縮空気チューブの接続用	qs
[6]	ストッパキット KSM	• 回転角度を設定するには • パートターン操作部DSM-...-P(-A)/DSM-...-P(-A)-FWに後付け可能 • DSM-T-... 、ストッパキットはアクセサリとして別途ご注文ください。 • WSM取付キットと組み合わせ可能 • 取付キットWSMと併せて、アダプタキットDADP-AK もご注文ください。	64
[7]	アダプタキット DADP-AK	取付キット WSMをストッパキット KSMに取付る	65
[8]	取付キット WSM-...-SME-10	• 回転角度のセンシング用 • SME-/SMT-10近接センサ取付用； • ロータリアクチュエータDSM-...-P(-FF)/DSM-...-P(-FF)-FWに後付け可能 • 取付キットはDSM-T-... のアクセサリとしてご注文ください。 • KSMストッパキットと組み合わせ可能 • KSMストッパキットと合わせて、アダプタキットDADP-AK もご注文ください。	65
[9]	近接センサ SME-10/SMT-10	エンドポジションの照会用	66
[10]	ポジションセンサ SRBS	• 回転角度のセンシング用 • 近接センサの調整不要 • ボタンに触れるだけで、旋回角度の終了位置がティーチングによって記録されます。 • アクセサリを追加することなく、ロータリアクチュエータに直接取付ることができます。 • アクセサリとして別途発注する必要があります	65
[11]	距離センサ SOIA	クッションエレメントの状態を監視するため	65

周辺機器一覧

DSM-12 ...63の周辺機器一覧

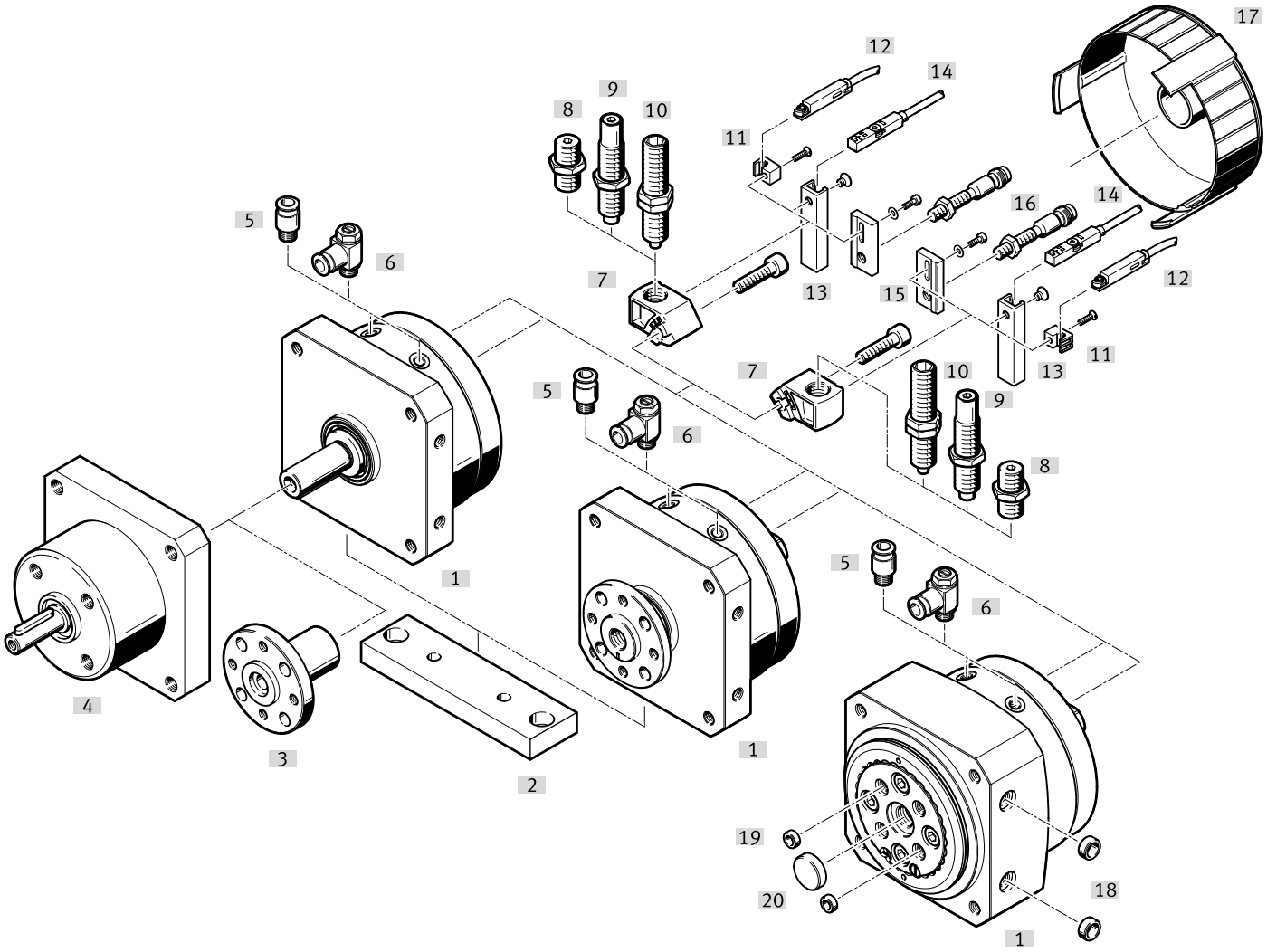

アクセサリ			→ ページ/インタネット
	タイプ/発注コード	説明	
[1]	ロータリアクチュエータ DSM	空気圧ロータリアクチュエータ	🔗 dsm
[2]	取付プレート HSM	フートまたはフランジ金具用	63
[3]	ソケットフランジ FWSR	ピボットシャフト付ロータリアクチュエータDSMのレトロフィット用	63
[4]	フリーホイールユニット FLSM	• 一方向の同期回転運動用 • ピボットシャフト付ロータリアクチュエータDSMとの組み合わせのみ	63
[5]	ワンタッチコネクタ QS	全体公差のある圧縮空気チューブの接続用	🔗 qs
[6]	チェックバルブ GRLA	速度調整用	🔗 grla
[7]	ダンパーブラケット DSM-...--B	• ラバークッションまたはショックアブソーバの固定用 • 回転操作部 DSM-...-P/P1/CC の納品書に含まれるもの	64
[8]	クッションキットDSM-...-P	• 固定ストッパ付ラバークッション • ロータリアクチュエータ DSM-...-P の納入に含まれるもの	64
[9]	ショックアブソーバ DYEF	• 調整可能な固定ストップ付弾性ダンピングエレメント • ロータリアクチュエータ DSM-...-P1 の納入に含まれるもの	64
[10]	ショックアブソーバ DYSC	• 固定式ストップ付自動調整ショックアブソーバ • ロータリアクチュエータ DSM-...-CC の納入に含まれるもの	64
[11]	センサブラケット SL-DSM-B	近接センサSME/SMT-10取り付け用	66
[12]	近接センサ SME-/SMT-10	エンドポジション照会	66
[13]	センサブラケット SL-DSM-63-B	近接センサSME/SMT-8取り付け用	66
[14]	近接センサ SME-/SMT-8	エンドポジション照会	67
[15]	センサブラケット SL-DSM-S	SIEN 近接センサ取付け用	66
[16]	近接センサ SIEN	Z補正位置照会用誘導型近接スイッチ	67
[17]	カバーキャップ AKM	• ストップレバーの回転範囲における負傷のリスクを低減 • 近接センサSIENとの併用不可	64

周辺機器一覧

アクセサリ			→ ページ/インタネット
	タイプ/発注コード	説明	
[18]	センタリングスリーブ ZBH	ドライブのセンタリング	68
[19]	センタリングスリーブ ZBH	ターンテーブル上のアタッチメントのセンタリング用	68
[20]	センタリングスリーブ ZBH	ターンテーブル上のアタッチメントのセンタリング用	68
[21]	距離センサ SOIA	クッションエレメントの状態を監視するため	65

アクセサリ

フリーホイールユニット FLSM

1

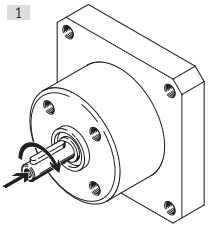

2

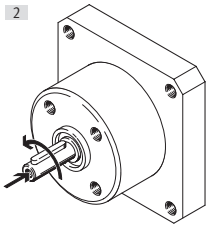

ロータリアクチュエータ DSRの動きは了解点方向に作用するが、フリーホイールは一方向のみに作用 逆方向ブロック
切り替え可能な最小回転アングルは、いずれの場合も3°である。ただし、切替精度は速度と負荷に左右されます( )。

フリーホイールユニット FLSM

	サイズ	回転方向	0.6MPa(6bar, 87psi)時の理論トルク	材質 ハウジング	製品質量	製品番号	タイプ
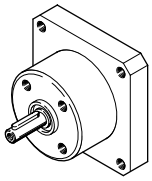	6	右回り	0.15 Nm	鍛造アルミ合金	100 g	188522	FLSM-6-R
		左回転				188523	FLSM-6-L
	8	右回り	0.35 Nm		125 g	188524	FLSM-8-R
		左回転				188525	FLSM-8-L
	10	右回り	0.85 Nm		160 g	188526	FLSM-10-R
		左回転				188527	FLSM-10-L
	12	右回り	1.2 Nm		300 g	164234	FLSM-12-R
		左回転				164229	FLSM-12-L
	16	右回り	2.52 Nm		450 g	164235	FLSM-16-R
		左回転				164230	FLSM-16-L
	25	右回り	4.98 Nm		650 g	164236	FLSM-25-R
		左回転				164231	FLSM-25-L
	32	右回り	9.96 Nm		1,500 g	164237	FLSM-32-R
		左回転				164232	FLSM-32-L
	40	右回り	19.98 Nm		2,350 g	164238	FLSM-40-R
		左回転				164233	FLSM-40-L

ソケットフランジ FWSR

	サイズ	製品質量	材質 ハウジング	製品番号	タイプ
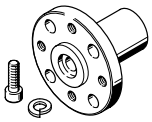	6	5 g	鍛造アルミ合金	185948	FWSR-6
	8	7 g		185949	FWSR-8
	10	10 g		32798	FWSR-10
	12	19 g		14659	FWSR-12
	16	30 g		13239	FWSR-16
	25	70 g		13240	FWSR-25
	32	120 g		13241	FWSR-32
	40	240 g		14656	FWSR-40

取付プレート HSM

	サイズ	製品質量	製品番号	タイプ
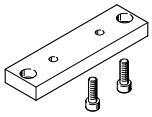	12	48 g	165571	HSM-12
	16	80 g	165572	HSM-16
	25	94 g	165573	HSM-25
	32	246 g	165574	HSM-32
	40	459 g	165575	HSM-40

アクセサリ

カバーキャップ AKM

	説明 [1]	カバーキャップ材質	製品質量	製品番号	タイプ
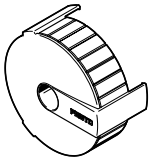	サイズ 12 用	強化 PA	12 g	549194	AKM-12
	サイズ 16用		16 g	549195	AKM-16
	サイズ25用		22 g	549196	AKM-25
	サイズ32用		36 g	549197	AKM-32
	サイズ 40 用		62 g	549198	AKM-40

1) 近接センサSIENとの併用はできません。

クッションキットDSM-...-P

	説明	製品質量	製品番号	タイプ
	サイズ 12 用	10 g	550657	DSM-12-P-B
	サイズ 16, 25	25 g	550658	DSM-16/25-P-B
	サイズ32用	50 g	550659	DSM-32-P-B
	サイズ 40 用	115 g	550660	DSM-40-P-B
	サイズ63用	180 g	552086	DSM-63-P-B

ショックアブソーバ DYEF

リンク dyef

	説明	製品質量	製品番号	タイプ
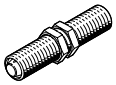	サイズ 12 用	11.9 g	548373	DYEF-M8-Y1F
	サイズ 16, 25	19.7 g	548374	DYEF-M10-Y1F
	サイズ32用	39.6 g	548375	DYEF-M12-Y1F
	サイズ 40 用	104 g	548377	DYEF-M16-Y1F
	サイズ63用	200 g	1113706	DYEF-M22-Y1F

ショックアブソーバ DYSC

リンク dysc

	説明	製品質量	製品番号	タイプ
	サイズ 12用	9 g	548011	DYSC-5-5-Y1F
	サイズ 16, 25	17 g	548012	DYSC-7-5-Y1F
	サイズ 32用	36 g	548013	DYSC-8-8-Y1F
	サイズ 40用	81 g	548014	DYSC-12-12-Y1F
	サイズ 63用	210 g	553593	DYSC-16-18-Y1F

ショックアブソーバブラケット DSM-...-B

	説明	材質:ストッパ	製品質量	製品番号	タイプ
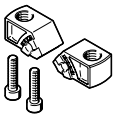	サイズ 12 用	ステンレス	25 g	547900	DSM-12-B
	サイズ 16 用		35 g	547901	DSM-16-B
	サイズ 25 用		57 g	547902	DSM-25-B
	サイズ32用		125 g	547903	DSM-32-B
	サイズ 40用		185 g	547904	DSM-40-B
	サイズ63用		680 g	552085	DSM-63-B

ストッパキット KSM

	サイズ	回転角度	製品質量	製品番号	タイプ
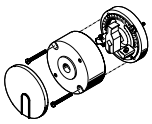	6	180 deg	30 g	175833	KSM-6
	8		70 g	175834	KSM-8
	10	200 deg	100 g	175835	KSM-10

アクセサリ

アダプタキット DADP

	サイズ	製品質量	製品番号	タイプ
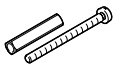	6	2 g	**3617044**	**DADP-AK-Q1-6**
	8	3 g	**3617045**	**DADP-AK-Q1-8**
	10	4 g	**3617046**	**DADP-AK-Q1-10**

取付キット WSM

	サイズ	製品質量	製品番号	タイプ
	6	12 g	**173205**	**WSM-6-SME-10**
	8	13 g	**173206**	**WSM-8-SME-10**
	10	16 g	**173207**	**WSM-10-SME-10**

距離センサSOIAによる監視

クッションエレメントの使用状況および状態監視用 予知Serviceを可能にし、信頼性と精度を向上させます。

以下のパラメータを監視することができます。
- 衝突速度
- 終端位置
- エネルギー消費
- 残留エネルギー
- クッションリザーブ

距離センサ SOIA、反射型 リンク soia

	取付方法	距離測定範囲	スイッチング出力	電気接続	製品番号	タイプ
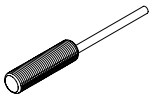	フラッシュ	0 ... 2 mm	PNP/NPN 切換可, Push-Pull	バラ	**8161194**	**SOIA-M8PB-PNLK-LE**
	ノンフラッシュ	0 ... 4 mm			**8161196**	**SOIA-M8PNB-PNLK-LE**

ポジションセンサ SRBS

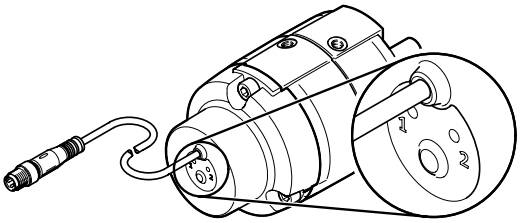

ポジションセンサは、DSM パートターンアクチュエータの終端位置を照会するために使用されます。
問い合わせはマグネット式で非接触。出力は2 スイッチングポイント。
- 手動でのスイッチングポイント検索を必要としない迅速な設置
- 押ボタンひとつで簡単・安全操作
- 必要な接続ケーブルは1本のみ
- 堅牢で非接触な位置検出による長寿命

ポジションセンサ SRBS リンク srbs

	説明	検出値	再現性, スイッチングポイント	スイッチング出力	スイッチエレメント機能	製品質量	製品番号	タイプ
	サイズ6用	270 deg	<= 1 °	2 x PNPまたは2 x NPN 切換可	NC/NO 切換可能	25 g	**2619969**	**SRBS-Q12-6-E270-EP-1-S-M8**
	サイズ8用					30 g	**2619972**	**SRBS-Q12-8-E270-EP-1-S-M8**
	サイズ 10用					35 g	**2412001**	**SRBS-Q1-10-E270-EP-1-S-M8**

アクセサリ

センサブラケット SL-DSM 近接センサ用 SME-/SMT-10

	説明 [1]	製品質量	製品番号	タイプ
	サイズ 12 ... 40	2 g	**550661**	**SL-DSM-B**

1) 発注単位: 2

センサブラケット SL-DSM 近接センサ用 SME-/SMT-8

	説明 [1]	製品質量	製品番号	タイプ
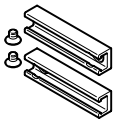	サイズ63用	10 g	**552088**	**SL-DSM-63-B**

1) 発注単位: 2

誘導型近接スイッチ用センサホルダSL-DSM SIEN

	説明 [1]	製品質量	製品番号	タイプ
	サイズ 12 ... 40	4 g	**1130882**	**SL-DSM-S-M5-B**
			1132360	**SL-DSM-S-M8-B**

1) 発注単位: 2

円形溝用近接センサ SME（磁気抵抗式）– DSM-16を除くすべてのサイズに対応　リンク sme

	取付方法 [1]	スイッチエレメント機能	電気接続	ケーブル長	製品番号	タイプ
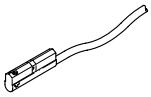	ねじ込み済み，溝丈夫から挿入	ノーマルオープン接点	バラ	2.5 m	**551373**	**SMT-10M-PS-24V-E-2,5-L-OE**
			M8プラグ，Aコード	0.3 m	**551375**	**SMT-10M-PS-24V-E-0,3-L-M8D**

1) DRVS-6 ...8用：取付キット WSM-...-SME-10
DRVS-12 ...40用：センサブラケット SL-DSM-B付

C溝用近接センサSME, 有接点 - DSM-6 ...40用　リンク sme

	取付方法 [1]	スイッチエレメント機能	電気接続	ケーブル長	製品番号	タイプ
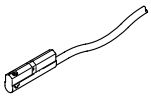	C溝にクランプ，溝の長手方向に挿入可能	ノーマルオープン接点	バラ	0.3 m	**173212**	**SME-10-SL-LED-24**
				2.5 m	**173210**	**SME-10-KL-LED-24**

1) DRVS-6 ...8用：取付キットWSM-...-SME-10付
DRVS-12 ...40用：センサブラケットSL-DSM-B付

C溝用近接センサSME, 有接点 - DSM-12 ...40用　リンク sme

	取付方法 [1]	スイッチ出力	電気接続	ケーブル長	製品番号	タイプ
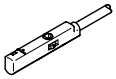	ねじ込み済み，溝丈夫から挿入	3 ワイヤクローザー	バラ	2.5 m	**551365**	**SME-10M-DS-24V-E-2,5-L-OE**
			M8プラグ，Aコード	0.3 m	**551367**	**SME-10M-DS-24V-E-0,3-L-M8D**

1) センサブラケットSL-DSM-B付

アクセサリ

Tスロット用近接センサSMT, 磁気抵抗式 - 用DSM-63 リンク smt

	取付方法 1)	スイッチエレメント機能	電気接続	ケーブル長	製品番号	タイプ
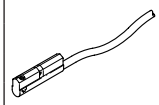	ねじ込み済み, 溝丈夫から挿入	ノーマルオープン接点	バラ	2.5 m	574338	SMT-8M-A-NS-24V-E-2,5-OE
					574335	SMT-8M-A-PS-24V-E-2,5-OE
			M8プラグ, Aコード	0.3 m	574334	SMT-8M-A-PS-24V-E-0,3-M8D
					574339	SMT-8M-A-NS-24V-E-0,3-M8D

1) DRVS-6 ...8用：取付キットWSM-...-SME-10付
DRVS-12 ...40用：センサブラケットSL-DSM-B付

近接センサ SME 丸溝用, マグネットリード - 丸溝用DSM-63 リンク sme

	取付方法 1)	スイッチ出力	電気接続	ケーブル長	製品番号	タイプ
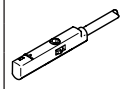	ねじ込み済み, 溝丈夫から挿入	3 ワイヤクローザー	バラ	2.5 m	543862	SME-8M-DS-24V-K-2,5-OE
				5 m	543863	SME-8M-DS-24V-K-5,0-OE
			M8プラグ, Aコード	0.3 m	543861	SME-8M-DS-24V-K-0,3-M8D
		2線式NO接点	バラ	2.5 m	543872	SME-8M-ZS-24V-K-2,5-OE

1) センサブラケットSL-DSM-B付

近接センサ SIEN, 誘導型, ケーブル付 -DSM-12 用...40 リンク sien

	取付方法 1)	スイッチング出力	電気接続	ケーブル長	製品番号	タイプ
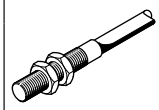	ロックナット付	PNP	バラ	2.5 m	150386	SIEN-M8B-PS-K-L
					150370	SIEN-M5B-PS-K-L

1) センサブラケットSL-DSM-S付

近接センサSIEN, 誘導型, プラグ - DSM-12 ...用40用 リンク sien

	取付方法 1)	スイッチング出力	電気接続	製品番号	タイプ
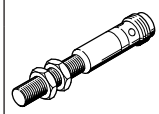	ロックナット付	PNP	M8プラグ, Aコード	150387	SIEN-M8B-PS-S-L
				150371	SIEN-M5B-PS-S-L

1) センサブラケットSL-DSM-S付

接続ケーブル NEBA, ストレート

	電気ポート1, 接続方式	電気接続ポート2, 接続方式	電気接続ポート 2, 芯数	ケーブル長	製品番号	タイプ
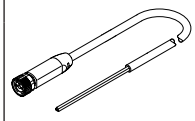	M8x1, EN 61076-2-104 準拠のAコード	オープンエンド	3	2.5 m	8078223	NEBA-M8G3-U-2.5-N-LE3
				5 m	8078224	NEBA-M8G3-U-5-N-LE3

接続ケーブル NEBA, エルボ

	電気ポート1, 接続方式	電気接続ポート2, 接続方式	電気接続ポート 2, 芯数	ケーブル長	製品番号	タイプ
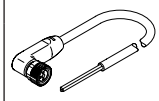	M8x1, EN 61076-2-104 準拠のAコード	オープンエンド	3	2.5 m	8078230	NEBA-M8W3-U-2.5-N-LE3
				5 m	8078231	NEBA-M8W3-U-5-N-LE3

アクセサリ

センタリングスリーブ ZBH-5

	説明	材質 スリーブ	発注単位	製品質量	製品番号	タイプ
	サイズ12用	鋼	10	1 g	**8146543**	**ZBH-5-B**

センタリングスリーブ ZBH-7

	取扱説明書	材質 スリーブ	発注単位	製品質量	製品番号	タイプ
	サイズ 12～32用	鋼	10	1 g	**8146544**	**ZBH-7-B**

センタリングスリーブ ZBH-9

	取扱説明書	材質 スリーブ	発注単位	製品質量	製品番号	タイプ
	サイズ25用	鋼	10	2 g	**8137184**	**ZBH-9-B**

センタリングスリーブ ZBH-12

	説明	材質 スリーブ	発注単位	製品質量	製品番号	タイプ
	サイズ 12, 16, 32, 40, 63	鋼	10	1 g	**8137185**	**ZBH-12-B**

センタリングスリーブ ZBH-15

	説明	材質 スリーブ	発注単位	製品質量	製品番号	タイプ
	サイズ25用	ステンレス	10	3 g	**191409**	**ZBH-15**

センタリングスリーブ ZBH-25

	説明	材質 スリーブ	発注単位	製品番号	タイプ
	サイズ40, 63用	ステンレス	10	**8023856**	**ZBH-25**