Napęd wahadłowy DSM

FESTO

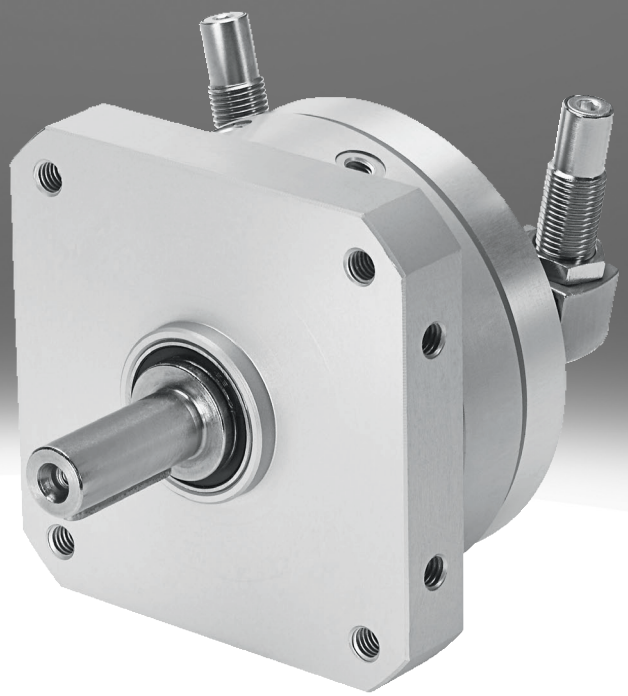

Główne cechy

Krótki przegląd

- Napęd wahadłowy dwustronnego działania z tłokiem łopatkowym
- W całym zakresie obrotu istnieje możliwość bezstopniowego ustawiania kąta obrotu
- Wysoka precyzja dzięki metalowym ogranicznikom
- Długa żywotność tłoka łopatkowego i systemu uszczelniającego dzięki poliuretanowi
- Dzięki elementom amortyzującym możliwa jest prosta, precyzyjna regulacja położeń krańcowych
- Mechaniczne uzębienie pomiędzy elementem zderzakowym a napędem wahadłowym zapobiega przesuwaniu się układu zderzaków pod obciążeniem
- Wybrane typy są zgodne z dyrektywą ATEX. W tej sprawie skontaktuj się z lokalnym przedstawicielem Festo.

Wykresy

Link dsm

Wykresy przedstawione w tym dokumencie są również dostępne online. Tam możliwe jest wyświetlanie precyzyjnych wartości.

Konstrukcja

[_]	Standard

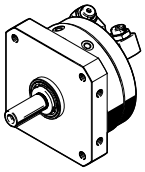

Napęd wahadłowy dwustronnego działania z tłokiem łopatkowym
Możliwe momenty obrotowe do 40 Nm

[T]	Tłok łopatkowy, tandem

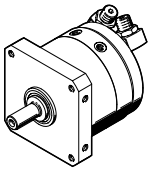

Dzięki umieszczeniu dwóch tłoków łopatkowych na wale wielowypustowym można osiągać momenty obrotowe do 80 Nm.
Funkcjonalność odpowiada DSM bez tandemowego tłoka łopatkowego:
- Bezstopniowa regulacja kąta obrotu
- Identyczne interfejsy
- Identyczny osprzęt

Amortyzacja

Za pomocą wsporników tłumiących można ustawić kąt obrotu w modelach DSM-...-P/-P1/-CC.

[_]	Bez

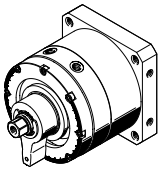

[P]	Elastyczne pierścienie/płytki tłumiące z obu stron

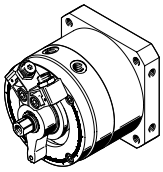

[P1]	Elastyczne elementy amortyzujące, z obu stron, z możliwością regulacji

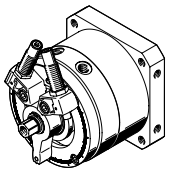

[CC]	Amortyzator, z obu stron, samonastawny

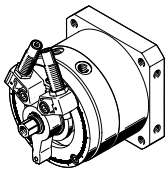

Główne cechy

Ustawiany kąt obrotu

[FF]	Ustawiany kąt obrotu

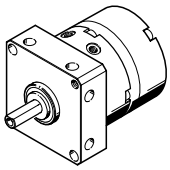

Wałek

[_]	Wałek prosty

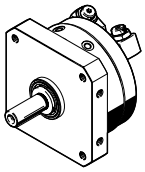

- W przypadku DSM-6/8: Wałek czopowy ze spłaszczeniem
- Od DSM-10: Wałek czopowy z wpustem

[FW]	Wałek kołnierzowy

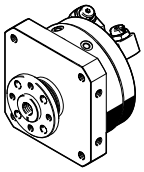

[HD]	Wałek kołnierzowy do wysokich momentów obciążenia

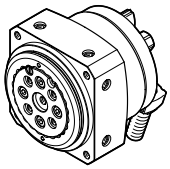

Dla wielkości 12 ... 63
Bezluzowe, wstępnie naprężone, wysokiej jakości elementy łożyskowe zapewniają bardzo wysokie momenty obciążenia i bardzo precyzyjne łożyskowanie o wysokiej dokładności pracy.
Funkcjonalność odpowiada DSM-B bez łożyskowania do dużych obciążeń:
- Bezstopniowa regulacja kąta obrotu
- Identyczne interfejsy montażowe
- Identyczny osprzęt
- 2 Możliwość wyboru rodzaju amortyzacji: Amortyzacja P1 i CC

Sygnalizacja położenia

[A]	Do czujników zbliżeniowych

Do sygnalizacji położenia tłoka łopatkowego

Kod zamówieniowy

001	Seria	
DSM	Napęd wahadłowy	

002	Konstrukcja	
	Standard	
T	Tłok łopatkowy, tandem	

003	Wielkość [mm]	
6	6	
8	8	
10	10	
12	12	
16	16	
25	25	
32	32	
40	40	
63	63	

004	Znamionowy kąt obrotu [°]	
90	90	
180	180	
200	200	
240	240	
246	246	
270	270	

005	Amortyzacja	
	Bez	
P	Elastyczne pierścienie/płytki tłumiące z obu stron	
P1	Elastyczne elementy amortyzujące, z obu stron, z możliwością regulacji	
CC	Amortyzator, z obu stron, samonastawny	

006	Ustawiany kąt obrotu	
	Stały kąt obrotu	
FF	Ustawiany kąt obrotu	

007	Wałek	
	Wałek prosty	
FW	Wałek kołnierzowy	
HD	Wałek kołnierzowy do wysokich momentów obciążenia	

008	Sygnalizacja położenia	
	Bez	
A	Do czujników zbliżeniowych	

009	Wariant	
	Bez	
B	Seria B	

Dane techniczne

Ogólne dane techniczne dla DSM-6... 10							
Wielkość	6			8		10	
Konstrukcja	Standard [_]		Tłok łopatkowy, tandem [T]	Standard [_]	Tłok łopatkowy, tandem [T]	Standard [_]	Tłok łopatkowy, tandem [T]
Amortyzacja	Elastyczne pierścienie/płytki tłumiące z obu stron [P]						
Ustawiany kąt obrotu	Stały kąt obrotu [_]	Ustawiany kąt obrotu [FF]	Stały kąt obrotu [_]	Ustawiany kąt obrotu [FF]	Stały kąt obrotu [_]	Ustawiany kąt obrotu [FF]	Stały kąt obrotu [_]
Przyłącze pneumatyczne	M3						
Konstrukcja	Tłok łopatkowy						
Typ mocowania	z gwintem wewnętrznym						
Pozycja montażu	dowolny						
Kąt obrotu	0 stopień, 90 stopień, 180 stopień	0 stopień, 180 stopień	0 stopień, 90 stopień, 180 stopień	0 stopień, 180 stopień	0 stopień, 90 stopień, 180 stopień	0 stopień, 90 stopień, 180 stopień, 240 stopień	0 stopień, 200 stopień	0 stopień, 90 stopień, 180 stopień, 240 stopień
Kąt amortyzacji	0,5 stopień	0 stopień	0,5 stopień	0 stopień	0,5 stopień		0 stopień	0,5 stopień
Powtarzalność	1 stopień							
Maks. częstotliwość obrotowa przy 0,6 MPa (6 bar, 87 psi)[1]	3 Hz					2 Hz, 3 Hz	2 Hz	2 Hz, 3 Hz

1) Przy kącie obrotu wynoszącym 240°: 2 Hz

Ogólne dane techniczne dla DSM-6... 10			
Wielkość	6	8	10
Konstrukcja	Tłok łopatkowy, tandem [T]		
Amortyzacja	Elastyczne pierścienie/płytki tłumiące z obu stron [P]		
Ustawiany kąt obrotu	Stały kąt obrotu [_]		
Przyłącze pneumatyczne	M3		
Konstrukcja	Tłok łopatkowy		
Typ mocowania	z gwintem wewnętrznym		
Pozycja montażu	dowolny		
Kąt obrotu	0 stopień, 90 stopień, 180 stopień		0 stopień, 90 stopień, 180 stopień, 240 stopień
Kąt amortyzacji	0,5 stopień		
Powtarzalność	1 stopień		
Maks. częstotliwość obrotowa przy 0,6 MPa (6 bar, 87 psi)[1]	3 Hz		2 Hz, 3 Hz

1) Przy kącie obrotu wynoszącym 240°: 2 Hz

Ogólne dane techniczne dla DSM-12											
Wielkość	12										
Konstrukcja	Standard [_]										
Amortyzacja	Bez [_]			Elastyczne pierścienie/płytki tłumiące z obu stron [P]		Elastyczne elementy amortyzujące, z obu stron, z możliwością regulacji [P1]			Amortyzator, z obu stron, samonastawny [CC]		
Wałek	Wałek prosty [_]	Wałek kołnierzowy [FW]	Wałek kołnierzowy do wysokich momentów obciążenia [HD]	Wałek prosty [_]	Wałek kołnierzowy [FW]	Wałek prosty [_]	Wałek kołnierzowy [FW]	Wałek kołnierzowy do wysokich momentów obciążenia [HD]	Wałek prosty [_]	Wałek kołnierzowy [FW]	Wałek kołnierzowy do wysokich momentów obciążenia [HD]
Przyłącze pneumatyczne	M5										
Konstrukcja	Tłok łopatkowy										
Typ mocowania	z gwintem wewnętrznym										
Pozycja montażu	dowolny										
Kąt obrotu[1]	0 stopień, 270 stopień					0 stopień, 246 stopień					
Kąt amortyzacji	–			1,8 stopień		10 stopień			15 stopień		
Powtarzalność	–			1 stopień		0,1 stopień					
Maks. częstotliwość obrotowa przy 0,6 MPa (6 bar, 87 psi)	2 Hz		1,5 Hz	2 Hz				1,5 Hz			1 Hz

1) W przypadku DSM-12: Ograniczony kąt obrotu (maks. 262°) w połączeniu z uchwytem czujnika SL-DSM-S-...

Dane techniczne

Ogólne dane techniczne dla DSM-12						
Wielkość	12					
Konstrukcja	Tłok łopatkowy, tandem [T]					
Amortyzacja	Bez [_]		Elastyczne pierścienie/płytki tłumiące z obu stron [P]		Amortyzator, z obu stron, samonastawny [CC]	
Wałek	Wałek prosty [_]	Wałek kołnierzowy [FW]	Wałek prosty [_]	Wałek kołnierzowy [FW]	Wałek prosty [_]	Wałek kołnierzowy [FW]
Przyłącze pneumatyczne	M5					
Konstrukcja	Tłok łopatkowy					
Typ mocowania	z gwintem wewnętrznym					
Pozycja montażu	dowolny					
Kąt obrotu[1)]	0 stopień, 270 stopień				0 stopień, 246 stopień	
Kąt amortyzacji	–		1,8 stopień		15 stopień	
Powtarzalność	–		1 stopień		0,1 stopień	
Maks. częstotliwość obrotowa przy 0,6 MPa (6 bar, 87 psi)	2 Hz				1,5 Hz	

1) W przypadku DSM-12: Ograniczony kąt obrotu (maks. 262°) w połączeniu z uchwytem czujnika SL-DSM-S-...

Ogólne dane techniczne dla DSM-16											
Wielkość	16										
Konstrukcja	Standard [_]										
Amortyzacja	Bez [_]			Elastyczne pierścienie/płytki tłumiące z obu stron [P]		Elastyczne elementy amortyzujące, z obu stron, z możliwością regulacji [P1]			Amortyzator, z obu stron, samonastawny [CC]		
Wałek	Wałek prosty [_]	Wałek kołnierzowy [FW]	Wałek kołnierzowy do wysokich momentów obciążenia [HD]	Wałek prosty [_]	Wałek kołnierzowy [FW]	Wałek prosty [_]	Wałek kołnierzowy [FW]	Wałek kołnierzowy do wysokich momentów obciążenia [HD]	Wałek prosty [_]	Wałek kołnierzowy [FW]	Wałek kołnierzowy do wysokich momentów obciążenia [HD]
Przyłącze pneumatyczne	M5										
Konstrukcja	Tłok łopatkowy										
Typ mocowania	z gwintem wewnętrznym										
Pozycja montażu	dowolny										
Kąt obrotu	0 stopień, 270 stopień					0 stopień, 246 stopień					
Kąt amortyzacji	–			1,4 stopień		9 stopień			12 stopień		
Powtarzalność	–			1 stopień		0,1 stopień					
Maks. częstotliwość obrotowa przy 0,6 MPa (6 bar, 87 psi)	2 Hz		1,5 Hz	2 Hz				1,5 Hz	1 Hz		

Ogólne dane techniczne dla DSM-16						
Wielkość	16					
Konstrukcja	Tłok łopatkowy, tandem [T]					
Amortyzacja	Bez [_]		Elastyczne pierścienie/płytki tłumiące z obu stron [P]		Amortyzator, z obu stron, samonastawny [CC]	
Wałek	Wałek prosty [_]	Wałek kołnierzowy [FW]	Wałek prosty [_]	Wałek kołnierzowy [FW]	Wałek prosty [_]	Wałek kołnierzowy [FW]
Przyłącze pneumatyczne	M5					
Konstrukcja	Tłok łopatkowy					
Typ mocowania	z gwintem wewnętrznym					
Pozycja montażu	dowolny					
Kąt obrotu	0 stopień, 270 stopień				0 stopień, 246 stopień	
Kąt amortyzacji	–		1,4 stopień		12 stopień	
Powtarzalność	–		1 stopień		0,1 stopień	
Maks. częstotliwość obrotowa przy 0,6 MPa (6 bar, 87 psi)	2 Hz				1 Hz	

Dane techniczne

Ogólne dane techniczne dla DSM-25											
Wielkość	25										
Konstrukcja	Standard [_]										
Amortyzacja	Bez [_]			Elastyczne pierścienie/ płytki tłumiące z obu stron [P]		Elastyczne elementy amortyzujące, z obu stron, z możliwością regulacji [P1]			Amortyzator, z obu stron, samonastawny [CC]		
Wałek	Wałek prosty [_]	Wałek kołnierzowy [FW]	Wałek kołnierzowy do wysokich momentów obciążenia [HD]	Wałek prosty [_]	Wałek kołnierzowy [FW]	Wałek prosty [_]	Wałek kołnierzowy [FW]	Wałek kołnierzowy do wysokich momentów obciążenia [HD]	Wałek prosty [_]	Wałek kołnierzowy [FW]	Wałek kołnierzowy do wysokich momentów obciążenia [HD]
Przyłącze pneumatyczne	M5										
Konstrukcja	Tłok łopatkowy										
Typ mocowania	z gwintem wewnętrznym										
Pozycja montażu	dowolny										
Kąt obrotu	0 stopień, 270 stopień					0 stopień, 246 stopień					
Kąt amortyzacji	–			1,2 stopień		7,5 stopień			10 stopień		
Powtarzalność	–			1 stopień		0,1 stopień					
Maks. częstotliwość obrotowa przy 0,6 MPa (6 bar, 87 psi)	2 Hz		1,5 Hz	2 Hz				1,5 Hz	1 Hz		

Ogólne dane techniczne dla DSM-25						
Wielkość	25					
Konstrukcja	Tłok łopatkowy, tandem [T]					
Amortyzacja	Bez [_]		Elastyczne pierścienie/płytki tłumiące z obu stron [P]		Amortyzator, z obu stron, samonastawny [CC]	
Wałek	Wałek prosty [_]	Wałek kołnierzowy [FW]	Wałek prosty [_]	Wałek kołnierzowy [FW]	Wałek prosty [_]	Wałek kołnierzowy [FW]
Przyłącze pneumatyczne	M5					
Konstrukcja	Tłok łopatkowy					
Typ mocowania	z gwintem wewnętrznym					
Pozycja montażu	dowolny					
Kąt obrotu	0 stopień, 270 stopień				0 stopień, 246 stopień	
Kąt amortyzacji	–		1,2 stopień		10 stopień	
Powtarzalność	–		1 stopień		0,1 stopień	
Maks. częstotliwość obrotowa przy 0,6 MPa (6 bar, 87 psi)	2 Hz				1 Hz	

Ogólne dane techniczne dla DSM-32											
Wielkość	32										
Konstrukcja	Standard [_]										
Amortyzacja	Bez [_]			Elastyczne pierścienie/ płytki tłumiące z obu stron [P]		Elastyczne elementy amortyzujące, z obu stron, z możliwością regulacji [P1]			Amortyzator, z obu stron, samonastawny [CC]		
Wałek	Wałek prosty [_]	Wałek kołnierzowy [FW]	Wałek kołnierzowy do wysokich momentów obciążenia [HD]	Wałek prosty [_]	Wałek kołnierzowy [FW]	Wałek prosty [_]	Wałek kołnierzowy [FW]	Wałek kołnierzowy do wysokich momentów obciążenia [HD]	Wałek prosty [_]	Wałek kołnierzowy [FW]	Wałek kołnierzowy do wysokich momentów obciążenia [HD]
Przyłącze pneumatyczne	G1/8										
Konstrukcja	Tłok łopatkowy										
Typ mocowania	z gwintem wewnętrznym										
Pozycja montażu	dowolny										
Kąt obrotu	0 stopień, 270 stopień					0 stopień, 246 stopień					
Kąt amortyzacji	–			1,4 stopień		6,5 stopień			12 stopień		
Powtarzalność	–			1 stopień		0,1 stopień					
Maks. częstotliwość obrotowa przy 0,6 MPa (6 bar, 87 psi)	2 Hz		1,5 Hz	2 Hz				1,5 Hz	0,7 Hz		0,5 Hz

Dane techniczne

Ogólne dane techniczne dla DSM-32						
Wielkość	32					
Konstrukcja	Tłok łopatkowy, tandem [T]					
Amortyzacja	Bez [_]		Elastyczne pierścienie/płytki tłumiące z obu stron [P]		Amortyzator, z obu stron, samonastawny [CC]	
Wałek	Wałek prosty [_]	Wałek kołnierzowy [FW]	Wałek prosty [_]	Wałek kołnierzowy [FW]	Wałek prosty [_]	Wałek kołnierzowy [FW]
Przyłącze pneumatyczne	G1/8					
Konstrukcja	Tłok łopatkowy					
Typ mocowania	z gwintem wewnętrznym					
Pozycja montażu	dowolny					
Kąt obrotu	0 stopień, 270 stopień				0 stopień, 246 stopień	
Kąt amortyzacji	–		1,4 stopień		12 stopień	
Powtarzalność	–		1 stopień		0,1 stopień	
Maks. częstotliwość obrotowa przy 0,6 MPa (6 bar, 87 psi)	2 Hz				0,7 Hz	

Ogólne dane techniczne dla DSM-40											
Wielkość	40										
Konstrukcja	Standard [_]										
Amortyzacja	Bez [_]			Elastyczne pierścienie/płytki tłumiące z obu stron [P]		Elastyczne elementy amortyzujące, z obu stron, z możliwością regulacji [P1]			Amortyzator, z obu stron, samonastawny [CC]		
Wałek	Wałek prosty [_]	Wałek kołnierzowy [FW]	Wałek kołnierzowy do wysokich momentów obciążenia [HD]	Wałek prosty [_]	Wałek kołnierzowy [FW]	Wałek prosty [_]	Wałek kołnierzowy [FW]	Wałek kołnierzowy do wysokich momentów obciążenia [HD]	Wałek prosty [_]	Wałek kołnierzowy [FW]	Wałek kołnierzowy do wysokich momentów obciążenia [HD]
Przyłącze pneumatyczne	G1/8										
Konstrukcja	Tłok łopatkowy										
Typ mocowania	z gwintem wewnętrznym										
Pozycja montażu	dowolny										
Kąt obrotu	0 stopień, 270 stopień					0 stopień, 240 stopień					
Kąt amortyzacji	–			2 stopień		6,5 stopień			16 stopień		
Powtarzalność	–			1 stopień		0,1 stopień					
Maks. częstotliwość obrotowa przy 0,6 MPa (6 bar, 87 psi)	2 Hz		1,5 Hz	2 Hz				1,5 Hz	0,7 Hz		0,5 Hz

Ogólne dane techniczne dla DSM-40						
Wielkość	40					
Konstrukcja	Tłok łopatkowy, tandem [T]					
Amortyzacja	Bez [_]		Elastyczne pierścienie/płytki tłumiące z obu stron [P]		Amortyzator, z obu stron, samonastawny [CC]	
Wałek	Wałek prosty [_]	Wałek kołnierzowy [FW]	Wałek prosty [_]	Wałek kołnierzowy [FW]	Wałek prosty [_]	Wałek kołnierzowy [FW]
Przyłącze pneumatyczne	G1/8					
Konstrukcja	Tłok łopatkowy					
Typ mocowania	z gwintem wewnętrznym					
Pozycja montażu	dowolny					
Kąt obrotu	0 stopień, 270 stopień				0 stopień, 240 stopień	
Kąt amortyzacji	–		2 stopień		16 stopień	
Powtarzalność	–		1 stopień		0,1 stopień	
Maks. częstotliwość obrotowa przy 0,6 MPa (6 bar, 87 psi)	2 Hz				0,7 Hz	

Dane techniczne

Ogólne dane techniczne dla DSM-63											
Wielkość	63										
Konstrukcja	Standard [_]										
Amortyzacja	Bez [_]			Elastyczne pierścienie/ płytki tłumiące z obu stron [P]		Elastyczne elementy amortyzujące, z obu stron, z możliwością regulacji [P1]			Amortyzator, z obu stron, samonastawny [CC]		
Wałek	Wałek prosty [_]	Wałek kołnierzowy [FW]	Wałek kołnierzowy do wysokich momentów obciążenia [HD]	Wałek prosty [_]	Wałek kołnierzowy [FW]	Wałek prosty [_]	Wałek kołnierzowy [FW]	Wałek kołnierzowy do wysokich momentów obciążenia [HD]	Wałek prosty [_]	Wałek kołnierzowy [FW]	Wałek kołnierzowy do wysokich momentów obciążenia [HD]
Przyłącze pneumatyczne	G1/4										
Konstrukcja	Tłok łopatkowy										
Typ mocowania	z gwintem wewnętrznym										
Pozycja montażu	dowolny										
Kąt obrotu	0 stopień, 270 stopień					0 stopień, 240 stopień					
Kąt amortyzacji	–			2 stopień		6 stopień			17,5 stopień		
Powtarzalność	–			1 stopień		0,1 stopień					
Maks. częstotliwość obrotowa przy 0,6 MPa (6 bar, 87 psi)	1,6 Hz		1 Hz	1,6 Hz				1 Hz	0,6 Hz		0,5 Hz

Ogólne dane techniczne dla DSM-63						
Wielkość	63					
Konstrukcja	Tłok łopatkowy, tandem [T]					
Amortyzacja	Bez [_]		Elastyczne pierścienie/płytki tłumiące z obu stron [P]		Amortyzator, z obu stron, samonastawny [CC]	
Wałek	Wałek prosty [_]	Wałek kołnierzowy [FW]	Wałek prosty [_]	Wałek kołnierzowy [FW]	Wałek prosty [_]	Wałek kołnierzowy [FW]
Przyłącze pneumatyczne	G1/4					
Konstrukcja	Tłok łopatkowy					
Typ mocowania	z gwintem wewnętrznym					
Pozycja montażu	dowolny					
Kąt obrotu	0 ... 270 stopień				0 ... 240 stopień	
Kąt amortyzacji	–		2 stopień		17,5 stopień	
Powtarzalność	–		1 stopień		0,1 stopień	
Maks. częstotliwość obrotowa przy 0,6 MPa (6 bar, 87 psi)	1,6 Hz				0,6 Hz	

Warunki pracy i otoczenia dla DSM-6... 10												
Wielkość	6				8				10			
Konstrukcja	Standard [_]		Tłok łopatkowy, tandem [T]		Standard [_]		Tłok łopatkowy, tandem [T]		Standard [_]		Tłok łopatkowy, tandem [T]	
Wałek	Wałek prosty [_]	Wałek kołnierzowy [FW]	Wałek prosty [_]	Wałek kołnierzowy [FW]	Wałek prosty [_]	Wałek kołnierzowy [FW]	Wałek prosty [_]	Wałek kołnierzowy [FW]	Wałek prosty [_]	Wałek kołnierzowy [FW]	Wałek prosty [_]	Wałek kołnierzowy [FW]
Medium robocze	Sprężone powietrze wg ISO 8573-1:2010 [7:4:4]											
Uwaga dotycząca medium roboczego/sterującego	Możliwa praca z powietrzem olejonym (po rozpoczęciu olejenia trzeba je kontynuować)											
Ciśnienie robocze	50,75 ... 116 psi		58 ... 116 psi		50,75 ... 116 psi		58 ... 116 psi		36,25 ... 116 psi		50,75 ... 116 psi	
Ciśnienie robocze	3,5 ... 8 bar		4 ... 8 bar		3,5 ... 8 bar		4 ... 8 bar		2,5 ... 8 bar		3,5 ... 8 bar	
Temperatura otoczenia	0 ... 60°C											

Dane techniczne

Warunki pracy i otoczenia dla DSM-12/-16							
Wielkość	12				16		
Konstrukcja	Standard [_]			Tłok łopatkowy, tandem [T]	Standard [_]		Tłok łopatkowy, tandem [T]
Wałek	Wałek prosty [_]	Wałek kołnierzowy [FW]	Wałek kołnierzowy do wysokich momentów obciążenia [HD]	Wałek prosty [_]	Wałek kołnierzowy [FW]	Wałek kołnierzowy do wysokich momentów obciążenia [HD]	Wałek prosty [_]
Medium robocze	Sprężone powietrze wg ISO 8573-1:2010 [7:-:-]						
Uwaga dotycząca medium roboczego/sterującego	Możliwa praca z powietrzem olejonym (po rozpoczęciu olejenia trzeba je kontynuować)						
Ciśnienie robocze	29 ... 145 psi		43,5 ... 145 psi	36,25 ... 145 psi	26,1 ... 145 psi	43,5 ... 145 psi	36,25 ... 145 psi
Ciśnienie robocze	2 ... 10 bar		3 ... 10 bar	2,5 ... 10 bar	1,8 ... 10 bar	3 ... 10 bar	2,5 ... 10 bar
Temperatura otoczenia	-10 ... 60°C						

Warunki pracy i otoczenia dla DSM-25/-32										
Wielkość	25					32				
Konstrukcja	Standard [_]			Tłok łopatkowy, tandem [T]		Standard [_]			Tłok łopatkowy, tandem [T]	
Wałek	Wałek prosty [_]	Wałek kołnierzowy [FW]	Wałek kołnierzowy do wysokich momentów obciążenia [HD]	Wałek prosty [_]	Wałek kołnierzowy [FW]	Wałek prosty [_]	Wałek kołnierzowy [FW]	Wałek kołnierzowy do wysokich momentów obciążenia [HD]	Wałek prosty [_]	Wałek kołnierzowy [FW]
Medium robocze	Sprężone powietrze wg ISO 8573-1:2010 [7:-:-]									
Uwaga dotycząca medium roboczego/sterującego	Możliwa praca z powietrzem olejonym (po rozpoczęciu olejenia trzeba je kontynuować)									
Ciśnienie robocze	21,75 ... 145 psi		29 ... 145 psi			21,75 ... 145 psi		29 ... 145 psi		
Ciśnienie robocze	1,5 ... 10 bar		2 ... 10 bar			1,5 ... 10 bar		2 ... 10 bar		
Temperatura otoczenia	-10 ... 60°C									

Warunki pracy i otoczenia dla DSM-40/-63										
Wielkość	40					63				
Konstrukcja	Standard [_]			Tłok łopatkowy, tandem [T]		Standard [_]			Tłok łopatkowy, tandem [T]	
Wałek	Wałek prosty [_]	Wałek kołnierzowy [FW]	Wałek kołnierzowy do wysokich momentów obciążenia [HD]	Wałek prosty [_]	Wałek kołnierzowy [FW]	Wałek prosty [_]	Wałek kołnierzowy [FW]	Wałek kołnierzowy do wysokich momentów obciążenia [HD]	Wałek prosty [_]	Wałek kołnierzowy [FW]
Medium robocze	Sprężone powietrze wg ISO 8573-1:2010 [7:-:-]									
Uwaga dotycząca medium roboczego/sterującego	Możliwa praca z powietrzem olejonym (po rozpoczęciu olejenia trzeba je kontynuować)									
Ciśnienie robocze	21,75 ... 145 psi		29 ... 145 psi			21,75 ... 145 psi		29 ... 145 psi		
Ciśnienie robocze	1,5 ... 10 bar		2 ... 10 bar			1,5 ... 10 bar		2 ... 10 bar		
Temperatura otoczenia	-10 ... 60°C									

Siły i momenty obrotowe

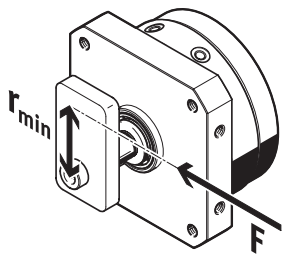

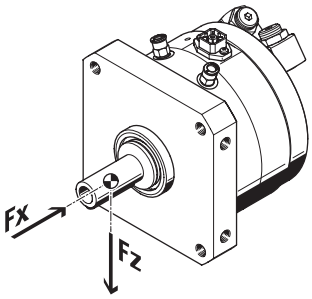

Jeśli napędy wahadłowe DSM-...-A-B są używane bez systemu zderzaków lub zostaną przekroczone masowe momenty bezwładności, należy zastosować zewnętrzne zderzaki. Wartości nie mogą spaść poniżej minimalnego promienia wałka wyjściowego (rmin). Siła uderzenia nie może przekraczać maksymalnej wartości.

Dane techniczne

Siły i momenty obrotowe dla DSM-6... 10

Wielkość	6				8				10			
Konstrukcja	Standard [_]		Tłok łopatkowy, tandem [T]		Standard [_]		Tłok łopatkowy, tandem [T]		Standard [_]		Tłok łopatkowy, tandem [T]	
Wałek	Wałek prosty [_]	Wałek kołnierzowy [FW]	Wałek prosty [_]	Wałek kołnierzowy [FW]	Wałek prosty [_]	Wałek kołnierzowy [FW]	Wałek prosty [_]	Wałek kołnierzowy [FW]	Wałek prosty [_]	Wałek kołnierzowy [FW]	Wałek prosty [_]	Wałek kołnierzowy [FW]
Teoretyczny moment obrotowy przy 0,6 MPa (6 bar, 87 psi)	0,15 Nm		0,3 Nm		0,35 Nm		0,7 Nm		0,85 Nm		1,7 Nm	
Dopuszczalny promień ogranicznika	≥10 mm								≥13 mm			
Maks. siła zderzenia	15 N				30 N				60 N			
Maks. siła promieniowa[1]	15 N				20 N				30 N			
Maks. siła osiowa[2]	10 N											

1) Punktem odniesienia dla sił jest oś obrotu i środek wałka wyjściowego
2) Punktem odniesienia dla sił jest oś obrotu i środek wałka wyjściowego

Siły i momenty obrotowe dla DSM-12/-16

Wielkość	12						16			
Konstrukcja	Standard [_]			Tłok łopatkowy, tandem [T]			Standard [_]			Tłok łopatkowy, tandem [T]
Wałek	Wałek prosty [_]	Wałek kołnierzowy [FW]	Wałek kołnierzowy do wysokich momentów obciążenia [HD]	Wałek prosty [_]		Wałek kołnierzowy [FW]		Wałek kołnierzowy do wysokich momentów obciążenia [HD]		Wałek prosty [_]
Teoretyczny moment obrotowy przy 0,6 MPa (6 bar, 87 psi)	1,25 Nm			2,5 Nm						5 Nm
Dopuszczalny promień ogranicznika	≥15 mm						≥17 mm			
Maks. siła zderzenia	90 N						160 N			
Maks. siła promieniowa[1]	45 N		200 N	45 N			75 N		300 N	75 N
Maks. siła osiowa[2]	18 N		180 N	18 N			30 N		290 N	30 N

1) Punktem odniesienia dla sił jest oś obrotu i środek wałka wyjściowego
2) Punktem odniesienia dla sił jest oś obrotu i środek wałka wyjściowego

Siły i momenty obrotowe dla DSM-25/-32

Wielkość	25					32				
Konstrukcja	Standard [_]			Tłok łopatkowy, tandem [T]		Standard [_]			Tłok łopatkowy, tandem [T]	
Wałek	Wałek prosty [_]	Wałek kołnierzowy [FW]	Wałek kołnierzowy do wysokich momentów obciążenia [HD]	Wałek prosty [_]	Wałek kołnierzowy [FW]	Wałek prosty [_]	Wałek kołnierzowy [FW]	Wałek kołnierzowy do wysokich momentów obciążenia [HD]	Wałek prosty [_]	Wałek kołnierzowy [FW]
Teoretyczny moment obrotowy przy 0,6 MPa (6 bar, 87 psi)	5 Nm			10 Nm					20 Nm	
Dopuszczalny promień ogranicznika	≥21 mm					≥28 mm				
Maks. siła zderzenia	320 N					480 N				
Maks. siła promieniowa[1]	120 N		450 N	120 N		200 N		550 N	200 N	
Maks. siła osiowa[2]	50 N		350 N	50 N		75 N		450 N	75 N	

1) Punktem odniesienia dla sił jest oś obrotu i środek wałka wyjściowego
2) Punktem odniesienia dla sił jest oś obrotu i środek wałka wyjściowego

Dane techniczne

Siły i momenty obrotowe dla DSM-40/-63

Wielkość	40					63				
Konstrukcja	Standard [_]			Tłok łopatkowy, tandem [T]		Standard [_]			Tłok łopatkowy, tandem [T]	
Wałek	Wałek prosty [_]	Wałek kołnierzowy [FW]	Wałek kołnierzowy do wysokich momentów obciążenia [HD]	Wałek prosty [_]	Wałek kołnierzowy [FW]	Wałek prosty [_]	Wałek kołnierzowy [FW]	Wałek kołnierzowy do wysokich momentów obciążenia [HD]	Wałek prosty [_]	Wałek kołnierzowy [FW]
Teoretyczny moment obrotowy przy 0,6 MPa (6 bar, 87 psi)	20 Nm			40 Nm					80 Nm	
Dopuszczalny promień ogranicznika	≥40 mm					≥50 mm				
Maks. siła zderzenia	650 N					1 050 N				
Maks. siła promieniowa[1)]	350 N		1 200 N	350 N		500 N		1 600 N	500 N	
Maks. siła osiowa[2)]	120 N		950 N	120 N		500 N		1 300 N	500 N	

1) Punktem odniesienia dla sił jest oś obrotu i środek wałka wyjściowego
2) Punktem odniesienia dla sił jest oś obrotu i środek wałka wyjściowego

Masowy moment bezwładności dla DSM-6 ... 10

Wielkość	6	8	10
Amortyzacja	Elastyczne pierścienie/płytki tłumiące z obu stron [P]		
Dopuszczalny masowy moment bezwładności	0,00065 kgm²	0,0013 kgm²	0,0026 kgm²

Masowy moment bezwładności dla DSM-12/-16

Wielkość	12			16	
Amortyzacja	Bez [_]	Elastyczne pierścienie/płytki tłumiące z obu stron [P]	Amortyzator, z obu stron, samonastawny [CC]	Bez [_]	Elastyczne pierścienie/płytki tłumiące z obu stron [P]
Dopuszczalny masowy moment bezwładności	–	0,005 kgm²	0,008 kgm²	–	0,01 kgm²

Masowy moment bezwładności dla DSM-25/-32

Wielkość	25				32			
Amortyzacja	Bez [_]	Elastyczne pierścienie/płytki tłumiące z obu stron [P]	Elastyczne elementy amortyzujące, z obu stron, z możliwością regulacji [P1]	Amortyzator, z obu stron, samonastawny [CC]	Bez [_]	Elastyczne pierścienie/płytki tłumiące z obu stron [P]	Elastyczne elementy amortyzujące, z obu stron, z możliwością regulacji [P1]	Amortyzator, z obu stron, samonastawny [CC]
Dopuszczalny masowy moment bezwładności	–	0,015 kgm²	0,045 kgm²	0,03 kgm²	–	0,025 kgm²	0,075 kgm²	0,05 kgm²

Masowy moment bezwładności dla DSM-40/-63

Wielkość	40				63			
Amortyzacja	Bez [_]	Elastyczne pierścienie/płytki tłumiące z obu stron [P]	Elastyczne elementy amortyzujące, z obu stron, z możliwością regulacji [P1]	Amortyzator, z obu stron, samonastawny [CC]	Bez [_]	Elastyczne pierścienie/płytki tłumiące z obu stron [P]	Elastyczne elementy amortyzujące, z obu stron, z możliwością regulacji [P1]	Amortyzator, z obu stron, samonastawny [CC]
Dopuszczalny masowy moment bezwładności	–	0,035 kgm²	0,105 kgm²	0,11 kgm²	–	0,15 kgm²	0,45 kgm²	0,5 kgm²

Dane techniczne

Waga dla DSM-6										
Wielkość	6									
Konstrukcja	Standard [_]								Tłok łopatkowy, tandem [T]	
Wałek	Wałek prosty [_]				Wałek kołnierzowy [FW]				Wałek prosty [_]	Wałek kołnierzowy [FW]
Ustawiany kąt obrotu	Stały kąt obrotu [_]		Ustawiany kąt obrotu [FF]		Stały kąt obrotu [_]		Ustawiany kąt obrotu [FF]		Stały kąt obrotu [_]	
Sygnalizacja położenia	Bez [_]	Do czujników zbliżeniowych [A]	Bez [_]	Do czujników zbliżeniowych [A]	Bez [_]	Do czujników zbliżeniowych [A]	Bez [_]	Do czujników zbliżeniowych [A]	Bez [_]	
Waga produktu	45 g	50 g	70 g	85 g	51 g	56 g	76 g	91 g	60 g	65 g

Waga dla DSM-8										
Wielkość	8									
Konstrukcja	Standard [_]								Tłok łopatkowy, tandem [T]	
Wałek	Wałek prosty [_]				Wałek kołnierzowy [FW]				Wałek prosty [_]	Wałek kołnierzowy [FW]
Ustawiany kąt obrotu	Stały kąt obrotu [_]		Ustawiany kąt obrotu [FF]		Stały kąt obrotu [_]		Ustawiany kąt obrotu [FF]		Stały kąt obrotu [_]	
Sygnalizacja położenia	Bez [_]	Do czujników zbliżeniowych [A]	Bez [_]	Do czujników zbliżeniowych [A]	Bez [_]	Do czujników zbliżeniowych [A]	Bez [_]	Do czujników zbliżeniowych [A]	Bez [_]	
Waga produktu	78 g	85 g	140 g	155 g	85 g	92 g	147 g	162 g	110 g	117 g

Waga dla DSM-10										
Wielkość	10									
Konstrukcja	Standard [_]								Tłok łopatkowy, tandem [T]	
Wałek	Wałek prosty [_]				Wałek kołnierzowy [FW]				Wałek prosty [_]	Wałek kołnierzowy [FW]
Ustawiany kąt obrotu	Stały kąt obrotu [_]		Ustawiany kąt obrotu [FF]		Stały kąt obrotu [_]		Ustawiany kąt obrotu [FF]		Stały kąt obrotu [_]	
Sygnalizacja położenia	Bez [_]	Do czujników zbliżeniowych [A]	Bez [_]	Do czujników zbliżeniowych [A]	Bez [_]	Do czujników zbliżeniowych [A]	Bez [_]	Do czujników zbliżeniowych [A]	Bez [_]	
Waga produktu	140 g	149 g	240 g	255 g	150 g	159 g	250 g	265 g	200 g	210 g

Waga dla DSM-12											
Wielkość	12										
Wałek	Wałek prosty [_]				Wałek kołnierzowy [FW]				Wałek kołnierzowy do wysokich momentów obciążenia [HD]		
Amortyzacja	Bez [_]	Elastyczne pierścienie/ płytki tłumiące z obu stron [P]	Elastyczne elementy amortyzujące, z obu stron, z możliwością regulacji [P1]	Amortyzator, z obu stron, samonastawny [CC]	Bez [_]	Elastyczne pierścienie/ płytki tłumiące z obu stron [P]	Elastyczne elementy amortyzujące, z obu stron, z możliwością regulacji [P1]	Amortyzator, z obu stron, samonastawny [CC]	Bez [_]	Elastyczne elementy amortyzujące, z obu stron, z możliwością regulacji [P1]	Amortyzator, z obu stron, samonastawny [CC]
Waga produktu	240 g	275 g	285 g		260 g	293 g	303 g	300 g	375 g	420 g	

Waga dla DSM-12 z tłokiem tandemowym						
Wielkość	12					
Wałek	Wałek prosty [_]			Wałek kołnierzowy [FW]		
Amortyzacja	Bez [_]	Elastyczne pierścienie/ płytki tłumiące z obu stron [P]	Amortyzator, z obu stron, samonastawny [CC]	Bez [_]	Elastyczne pierścienie/ płytki tłumiące z obu stron [P]	Amortyzator, z obu stron, samonastawny [CC]
Waga produktu	330 g	365 g	375 g	350 g	383 g	390 g

Dane techniczne

Waga dla DSM-16											
Wielkość	16										
Wałek	Wałek prosty [_]				Wałek kołnierzowy [FW]				Wałek kołnierzowy do wysokich momentów obciążenia [HD]		
Amortyzacja	Bez [_]	Elastyczne pierścienie/ płytki tłumiące z obu stron [P]	Elastyczne elementy amortyzujące, z obu stron, z możliwością regulacji [P1]	Amortyzator, z obu stron, samonastawny [CC]	Bez [_]	Elastyczne pierścienie/ płytki tłumiące z obu stron [P]	Elastyczne elementy amortyzujące, z obu stron, z możliwością regulacji [P1]	Amortyzator, z obu stron, samonastawny [CC]	Bez [_]	Elastyczne elementy amortyzujące, z obu stron, z możliwością regulacji [P1]	Amortyzator, z obu stron, samonastawny [CC]
Waga produktu	410 g	470 g	475 g	480 g	450 g	510 g	515 g	520 g	625 g	700 g	705 g

Waga dla DSM-16 z tłokiem tandemowym						
Wielkość	16					
Wałek	Wałek prosty [_]			Wałek kołnierzowy [FW]		
Amortyzacja	Bez [_]	Elastyczne pierścienie/ płytki tłumiące z obu stron [P]	Amortyzator, z obu stron, samonastawny [CC]	Bez [_]	Elastyczne pierścienie/ płytki tłumiące z obu stron [P]	Amortyzator, z obu stron, samonastawny [CC]
Waga produktu	590 g	650 g	660 g	630 g	690 g	700 g

Waga dla DSM-25											
Wielkość	25										
Wałek	Wałek prosty [_]				Wałek kołnierzowy [FW]				Wałek kołnierzowy do wysokich momentów obciążenia [HD]		
Amortyzacja	Bez [_]	Elastyczne pierścienie/ płytki tłumiące z obu stron [P]	Elastyczne elementy amortyzujące, z obu stron, z możliwością regulacji [P1]	Amortyzator, z obu stron, samonastawny [CC]	Bez [_]	Elastyczne pierścienie/ płytki tłumiące z obu stron [P]	Elastyczne elementy amortyzujące, z obu stron, z możliwością regulacji [P1]	Amortyzator, z obu stron, samonastawny [CC]	Bez [_]	Elastyczne elementy amortyzujące, z obu stron, z możliwością regulacji [P1]	Amortyzator, z obu stron, samonastawny [CC]
Waga produktu	620 g	700 g	715 g	710 g	645 g	725 g	740 g	735 g	950 g	1 015 g	1 010 g

Waga dla DSM-25 z tłokiem tandemowym						
Wielkość	25					
Wałek	Wałek prosty [_]			Wałek kołnierzowy [FW]		
Amortyzacja	Bez [_]	Elastyczne pierścienie/ płytki tłumiące z obu stron [P]	Amortyzator, z obu stron, samonastawny [CC]	Bez [_]	Elastyczne pierścienie/ płytki tłumiące z obu stron [P]	Amortyzator, z obu stron, samonastawny [CC]
Waga produktu	890 g	970 g	980 g	915 g	995 g	1 005 g

Waga dla DSM-32											
Wielkość	32										
Wałek	Wałek prosty [_]				Wałek kołnierzowy [FW]				Wałek kołnierzowy do wysokich momentów obciążenia [HD]		
Amortyzacja	Bez [_]	Elastyczne pierścienie/ płytki tłumiące z obu stron [P]	Elastyczne elementy amortyzujące, z obu stron, z możliwością regulacji [P1]	Amortyzator, z obu stron, samonastawny [CC]	Bez [_]	Elastyczne pierścienie/ płytki tłumiące z obu stron [P]	Elastyczne elementy amortyzujące, z obu stron, z możliwością regulacji [P1]	Amortyzator, z obu stron, samonastawny [CC]	Bez [_]	Elastyczne elementy amortyzujące, z obu stron, z możliwością regulacji [P1]	Amortyzator, z obu stron, samonastawny [CC]
Waga produktu	1 250 g	1 425 g	1 475 g	1 460 g	1 325 g	1 500 g	1 550 g		1 810 g	2 035 g	2 020 g

Dane techniczne

Waga dla DSM-32 z tłokiem tandemowym						
Wielkość	32					
Wałek	Wałek prosty [_]			Wałek kołnierzowy [FW]		
Amortyzacja	Bez [_]	Elastyczne pierścienie/ płytki tłumiące z obu stron [P]	Amortyzator, z obu stron, samonastawny [CC]	Bez [_]	Elastyczne pierścienie/ płytki tłumiące z obu stron [P]	Amortyzator, z obu stron, samonastawny [CC]
Waga produktu	1 865 g	2 040 g	2 075 g	1 940 g	2 115 g	2 165 g

Waga dla DSM-40											
Wielkość	40										
Wałek	Wałek prosty [_]				Wałek kołnierzowy [FW]				Wałek kołnierzowy do wysokich momentów obciążenia [HD]		
Amortyzacja	Bez [_]	Elastyczne pierścienie/ płytki tłumiące z obu stron [P]	Elastyczne elementy amortyzujące, z obu stron, z możliwością regulacji [P1]	Amortyzator, z obu stron, samonastawny [CC]	Bez [_]	Elastyczne pierścienie/ płytki tłumiące z obu stron [P]	Elastyczne elementy amortyzujące, z obu stron, z możliwością regulacji [P1]	Amortyzator, z obu stron, samonastawny [CC]	Bez [_]	Elastyczne elementy amortyzujące, z obu stron, z możliwością regulacji [P1]	Amortyzator, z obu stron, samonastawny [CC]
Waga produktu	2 400 g	2 700 g	2 870 g	2 800 g	2 535 g	2 835 g	3 005 g	2 935 g	3 712 g	4 100 g	4 030 g

Waga dla DSM-40 z tłokiem tandemowym						
Wielkość	40					
Wałek	Wałek prosty [_]			Wałek kołnierzowy [FW]		
Amortyzacja	Bez [_]	Elastyczne pierścienie/ płytki tłumiące z obu stron [P]	Amortyzator, z obu stron, samonastawny [CC]	Bez [_]	Elastyczne pierścienie/ płytki tłumiące z obu stron [P]	Amortyzator, z obu stron, samonastawny [CC]
Waga produktu	3 570 g	3 870 g	3 970 g	3 705 g	4 005 g	4 105 g

Waga dla DSM-63											
Wielkość	63										
Wałek	Wałek prosty [_]				Wałek kołnierzowy [FW]				Wałek kołnierzowy do wysokich momentów obciążenia [HD]		
Amortyzacja	Bez [_]	Elastyczne pierścienie/ płytki tłumiące z obu stron [P]	Elastyczne elementy amortyzujące, z obu stron, z możliwością regulacji [P1]	Amortyzator, z obu stron, samonastawny [CC]	Bez [_]	Elastyczne pierścienie/ płytki tłumiące z obu stron [P]	Elastyczne elementy amortyzujące, z obu stron, z możliwością regulacji [P1]	Amortyzator, z obu stron, samonastawny [CC]	Bez [_]	Elastyczne elementy amortyzujące, z obu stron, z możliwością regulacji [P1]	Amortyzator, z obu stron, samonastawny [CC]
Waga produktu	4 220 g	4 900 g	5 090 g	5 150 g	4 475 g	5 150 g	5 340 g	5 400 g	5 730 g	6 600 g	6 660 g

Waga dla DSM-63 z tłokiem tandemowym						
Wielkość	63					
Wałek	Wałek prosty [_]			Wałek kołnierzowy [FW]		
Amortyzacja	Bez [_]	Elastyczne pierścienie/ płytki tłumiące z obu stron [P]	Amortyzator, z obu stron, samonastawny [CC]	Bez [_]	Elastyczne pierścienie/ płytki tłumiące z obu stron [P]	Amortyzator, z obu stron, samonastawny [CC]
Waga produktu	6 050 g	6 730 g	6 980 g	6 305 g	6 980 g	7 230 g

Materiały									
Seria	Napęd wahadłowy [DSM]								
Wielkość	6	8	10	12	16	25	32	40	63
Materiał obudowy	Aluminium, anodowany			Aluminium anodowane					
Materiał wałka napędu	Stal wysokostopowa, nierdzewna			Stal, niklowany					
Materiał uszczelnień	TPE-U(PU)								
Informacja o materiałach	Zgodność z dyrektywą RoHS								
Zgodność z LABS	VDMA24364-B2-L, VDMA24364-B1/B2-L								

Dane techniczne

Bicie osiowe i promieniowe dla DSM-...-HD

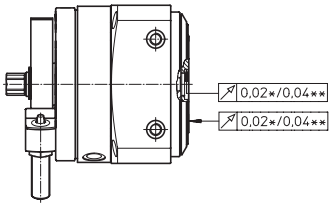

Bicie osiowe:
Pomiar na powierzchni płyty obrotowej, przy krawędzi płyty, w stanie nowym.

Bicie promieniowe:
Pomiar przy otworze centrującym płyty obrotowej, w stanie nowym.

Bicie osiowe / bicie promieniowe:
DSM-12/-16/-25: ≤ 0,02 mm
DSM-32/-40/-63: ≤ 0,04 mm

* DSM-12-...-25
** DSM-32-...-63

Masowy moment bezwładności J w zależności od czasu obrotu t dla DSM-6

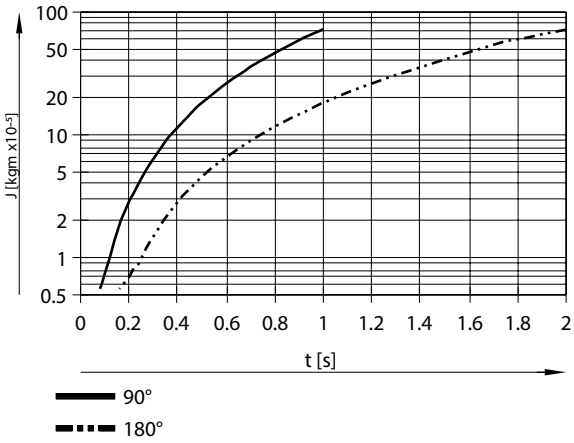

Masowy moment bezwładności J w zależności od czasu obrotu t dla DSM-8

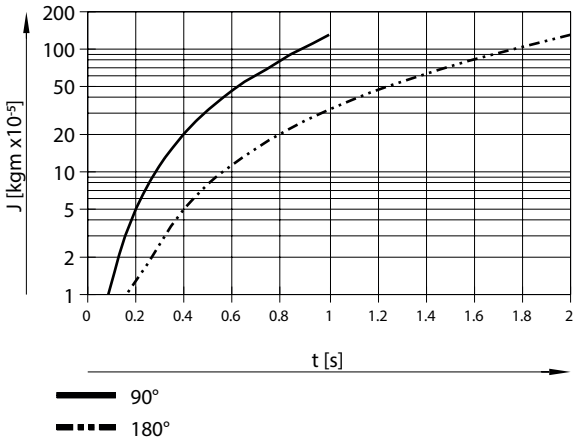

Dane techniczne

Masowy moment bezwładności J w zależności od czasu obrotu t dla DSM-10

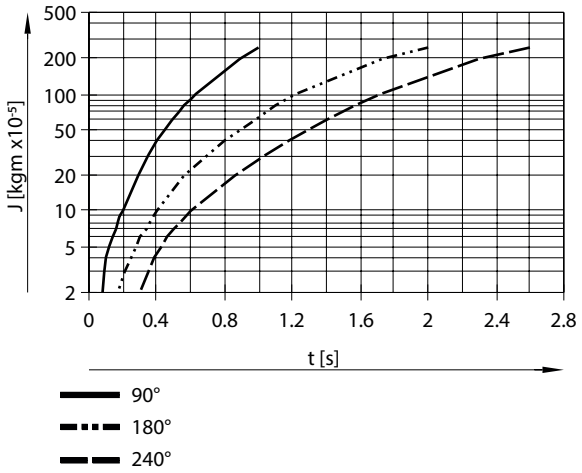

Masowy moment bezwładności J w zależności od czasu obrotu t z amortyzacją P dla DSM-12

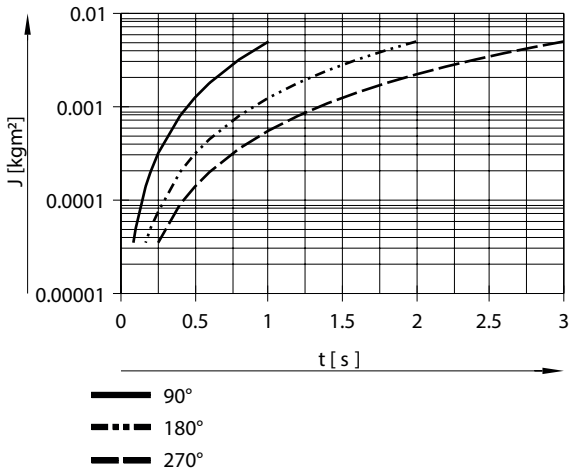

Masowy moment bezwładności J w zależności od czasu obrotu t z amortyzacją P dla DSM-16

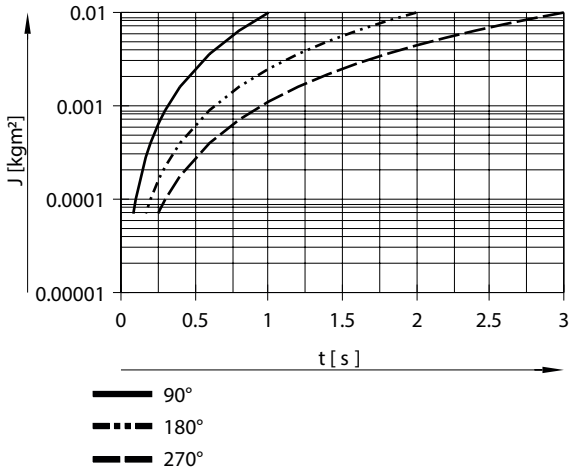

Dane techniczne

Masowy moment bezwładności J w zależności od czasu obrotu t z amortyzacją P dla DSM-25

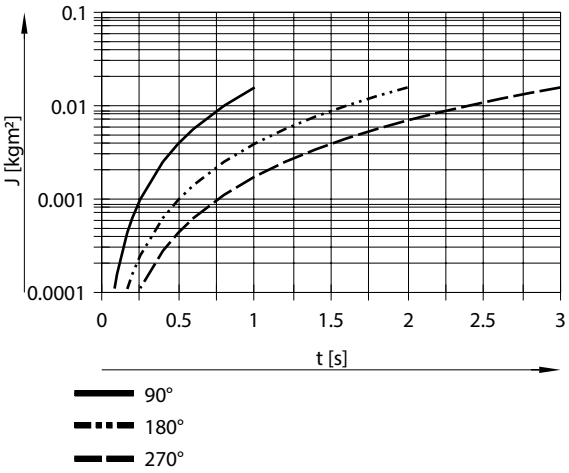

Masowy moment bezwładności J w zależności od czasu obrotu t z amortyzacją P dla DSM-32

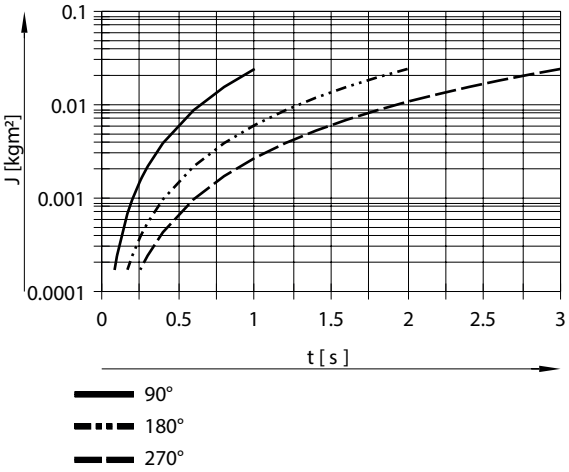

Masowy moment bezwładności J w zależności od czasu obrotu t z amortyzacją P dla DSM-40

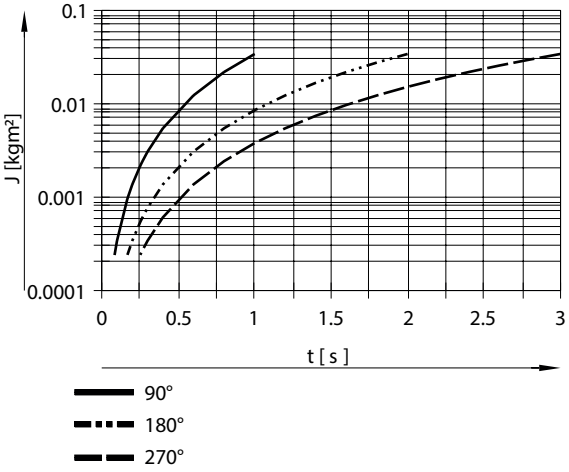

Dane techniczne

Masowy moment bezwładności J w zależności od czasu obrotu t z amortyzacją P dla DSM-63

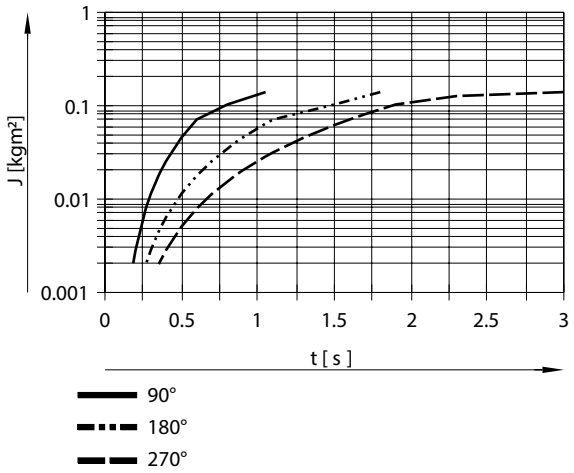

Masowy moment bezwładności J w zależności od czasu obrotu t z amortyzacją P1 dla DSM-12

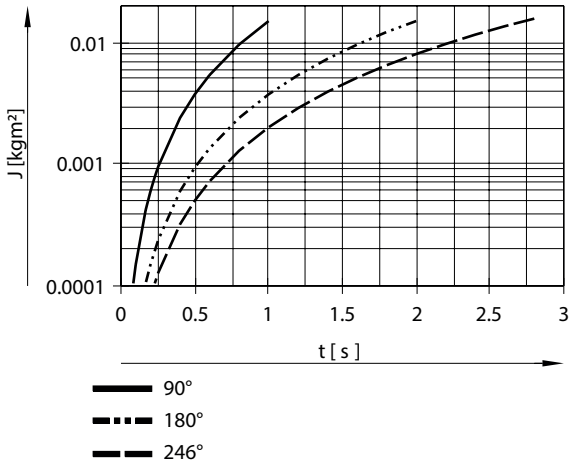

Masowy moment bezwładności J w zależności od czasu obrotu t z amortyzacją P1 dla DSM-16

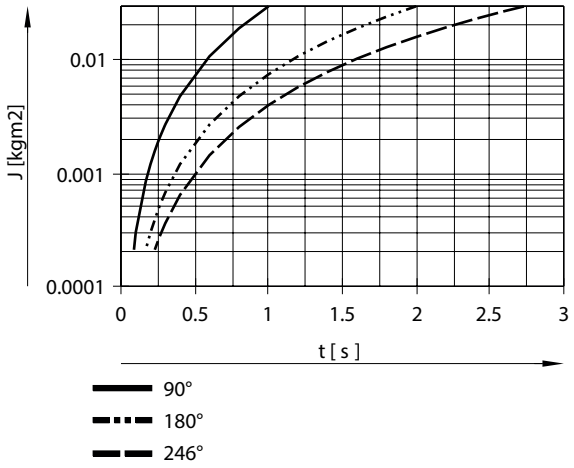

Dane techniczne

Masowy moment bezwładności J w zależności od czasu obrotu t z amortyzacją P1 dla DSM-25

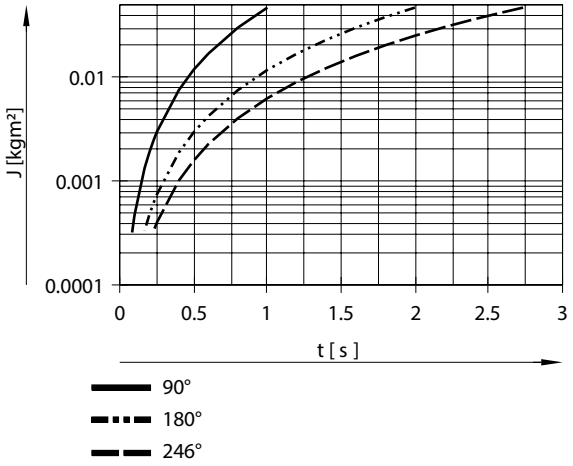

Masowy moment bezwładności J w zależności od czasu obrotu t z amortyzacją P1 dla DSM-32

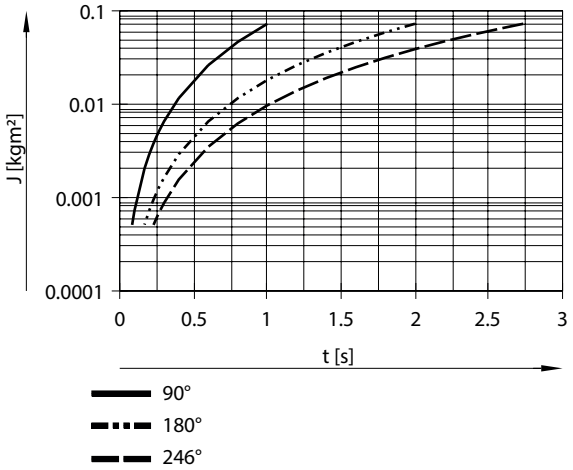

Masowy moment bezwładności J w zależności od czasu obrotu t z amortyzacją P1 dla DSM-40

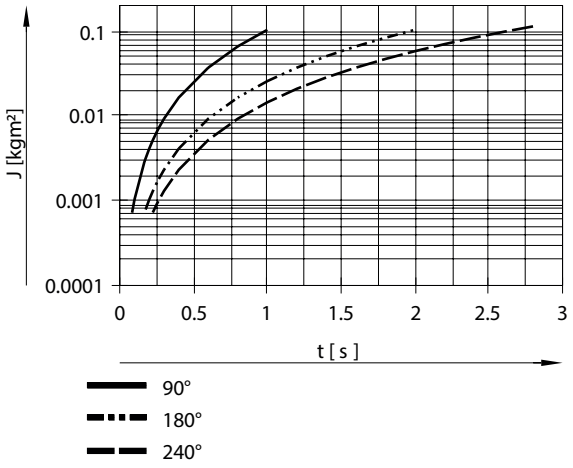

Dane techniczne

Masowy moment bezwładności J w zależności od czasu obrotu t z amortyzacją P1 dla DSM-63

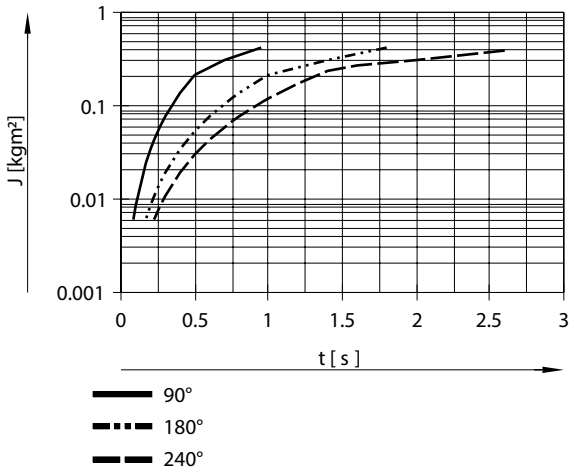

Masowy moment bezwładności J w zależności od czasu obrotu t z amortyzacją CC dla DSM-12

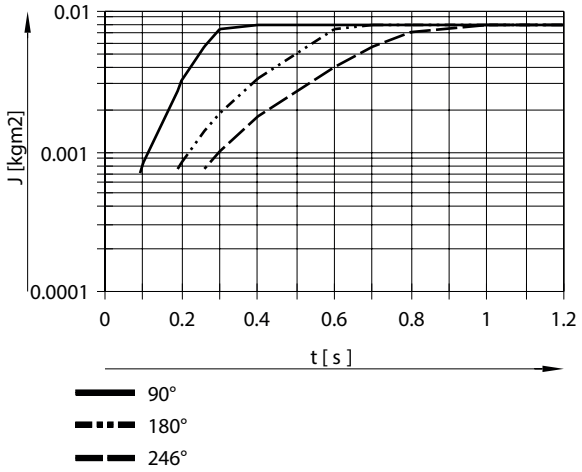

Masowy moment bezwładności J w zależności od czasu obrotu t z amortyzacją CC dla DSM-16

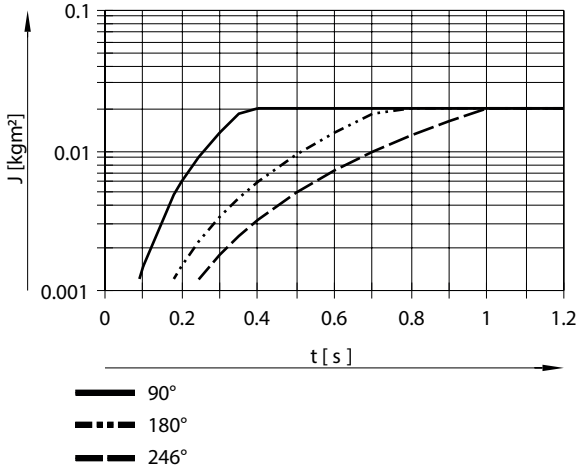

Dane techniczne

Masowy moment bezwładności J w zależności od czasu obrotu t z amortyzacją CC dla DSM-25

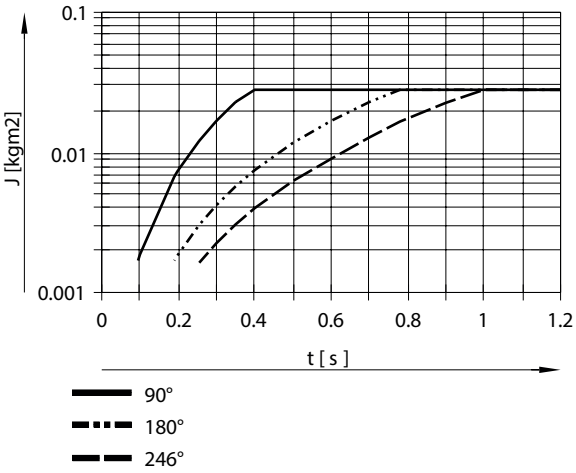

Masowy moment bezwładności J w zależności od czasu obrotu t z amortyzacją CC dla DSM-32

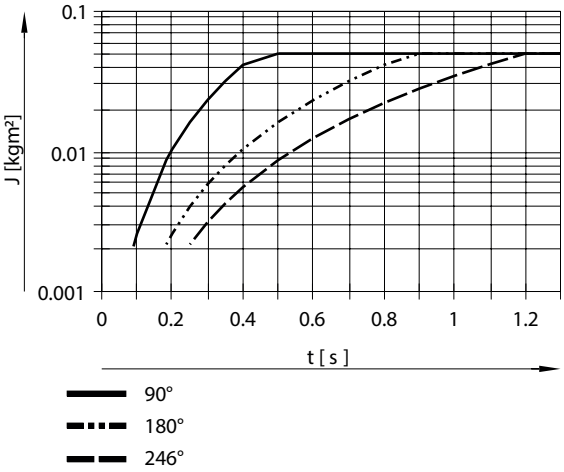

Masowy moment bezwładności J w zależności od czasu obrotu t z amortyzacją CC dla DSM-40

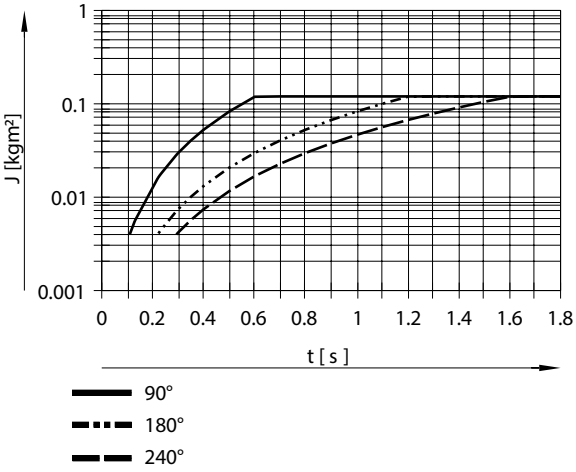

Dane techniczne

Masowy moment bezwładności J w zależności od czasu obrotu t z amortyzacją CC dla DSM-63

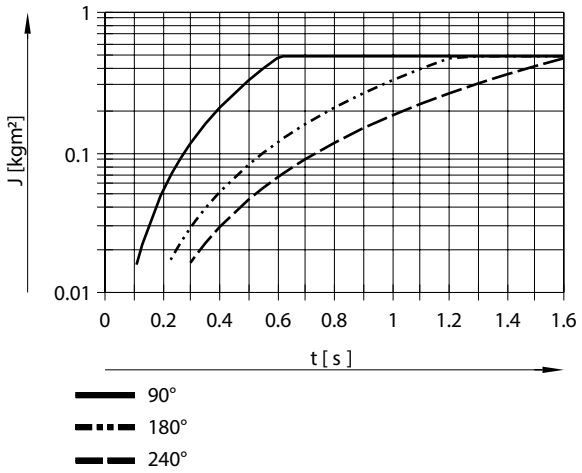

Czas amortyzacji amortyzatora hydraulicznego

Na diagramach DSM-...-CC przedstawiono czas obrotu do momentu zetknięcia się dźwigni zderzakowej z amortyzatorem hydraulicznym. Aby uzyskać całkowity czas obrotu, należy jeszcze dodać czas amortyzacji amortyzatora.

Czas amortyzacji amortyzatora hydraulicznego
W przypadku rozmiaru 12/16/25: 0,1 s
W przypadku rozmiaru 32: 0,25 s
W przypadku rozmiaru 40: 0,3 s
W przypadku rozmiaru 63: 0,4 s

Dopuszczalna siła osiowa Fx

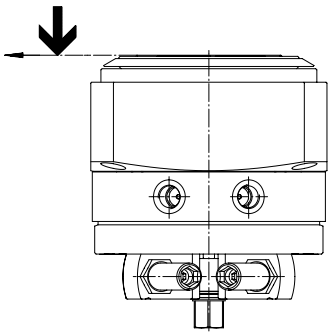

Dane techniczne

Dopuszczalna siła osiowa Fx w zależności od odległości l dla DSM-12...25-HD

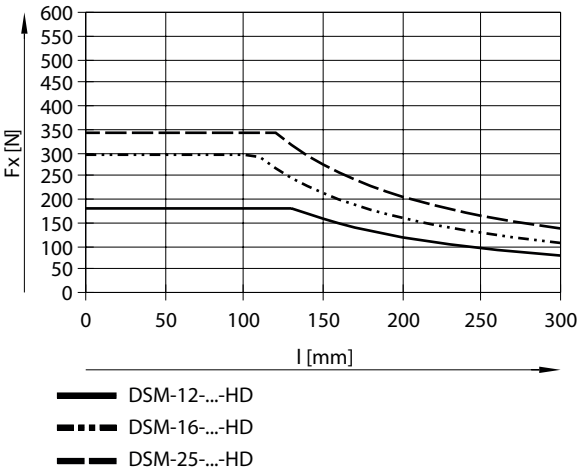

Dopuszczalna siła osiowa Fx w zależności od odległości l dla DSM-32...63-HD

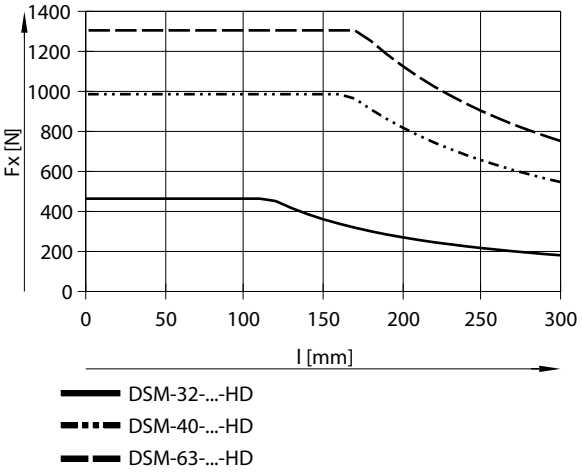

Dopuszczalna siła promieniowa Fz

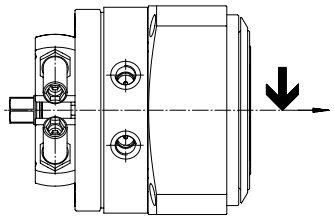

Dane techniczne

Dopuszczalna siła promieniowa Fz w zależności od odległości l dla DSM-12...25-HD

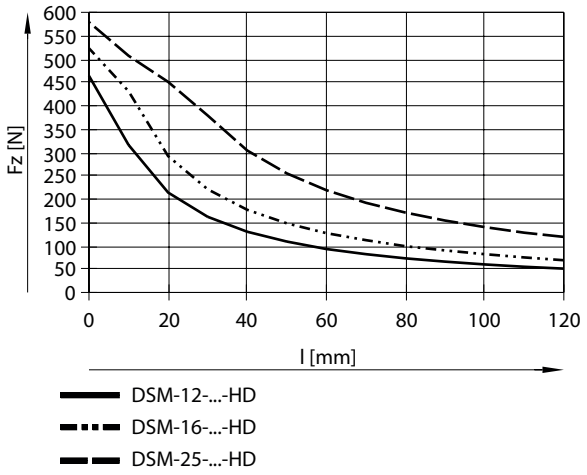

Dopuszczalna siła promieniowa Fz w zależności od odległości l dla DSM-32...63-HD

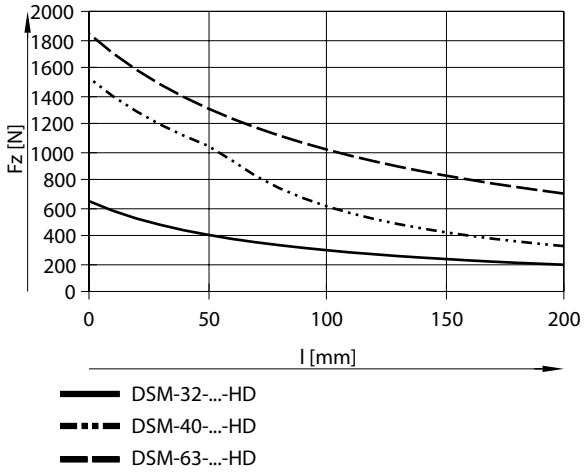

Wymiary

Wymiary – DSM-6 ... 10 – z wałkiem prostym Pobieranie danych CAD www.festo.com

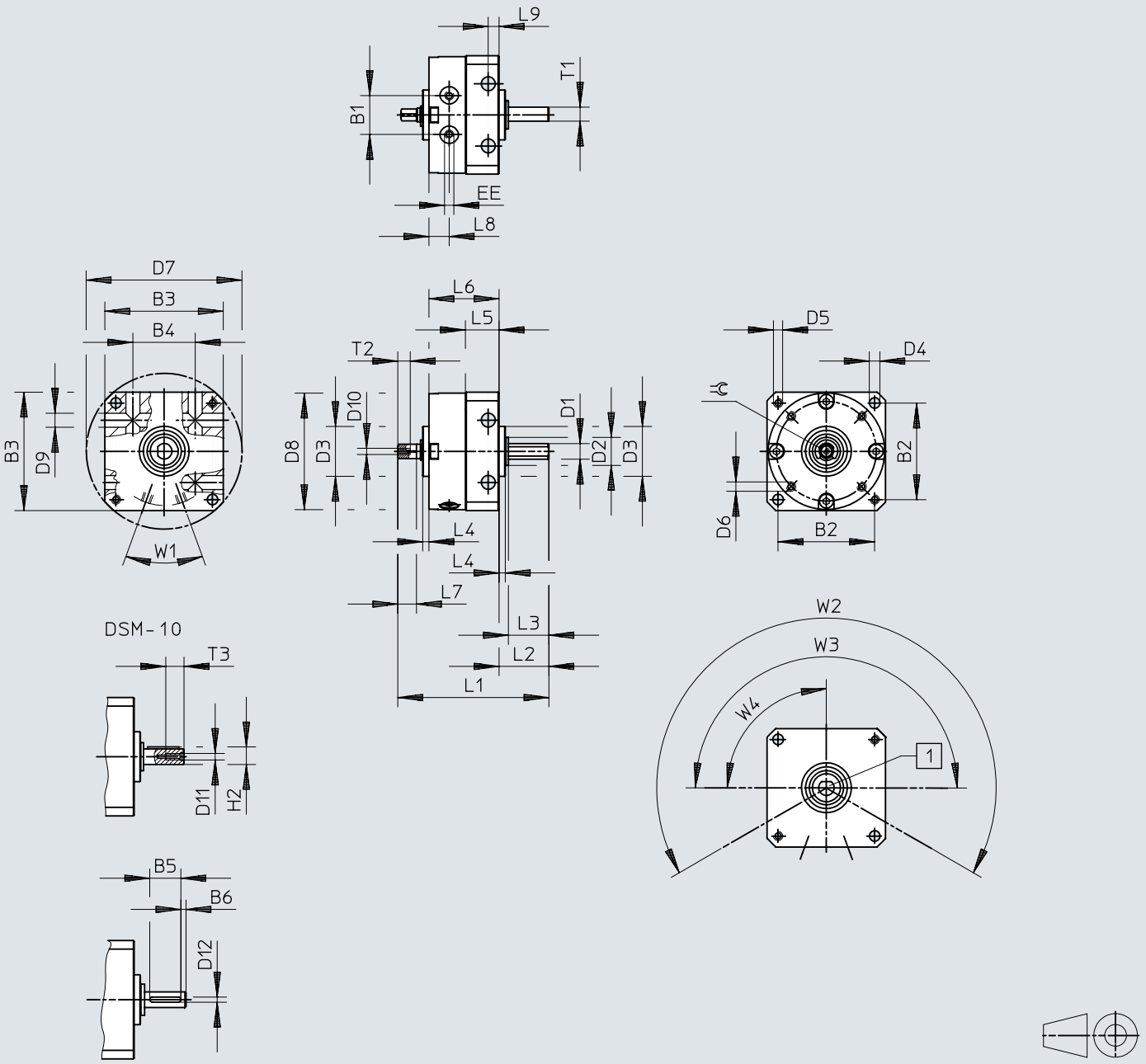

[1] Wałek prosty

[2] Na rysunku przyłącza sprężonego powietrza znajdują się na dole.

Wymiary

	B1	B2	B3	B4	B5	B6	D1 ⌀ g7	D2 ⌀	D3 ⌀ f8	D4 ⌀ H12	D5	D6	D7 ⌀ H12	D8 ⌀	D9 ⌀ H12	D10	D11	D12 h9
DSM-6	10	25	30	17	–	–	4	8	14	3,2	M3	M2	40	29,4	3,5	M2	–	–
DSM-8	12,8	31	38	20	–	–	5	9	16	3,2	M3	M2,5	50	37,4	3,5	M2	–	–
DSM-10	15,9	38	47	26	12	2	6	12	19	4,3	M4	M3	62	46,4	4,5	M2,5	M2,5	2

	EE	H2 max	L1	L2	L3	L4	L5	L6	L7	L8	L9	T1	T2 h12	T3	⊂	1)	W1	W2	W3	W4
DSM-6	M3	–	43	13	10	2	9,8	21	5	6	3	3,5	4	–	3	0/+5°	40°	240°	180°	90°
DSM-8	M3	–	50	16	13	2	11,3	23	6	6,5	3	4,5	4,3	–	3,5	0/+5°				
DSM-10	M3	6,8	61	19,6	16	2	14,3	28,4	8	7,5	4	–	5	4,5	4,5	0/+5°				

1) Tolerancja kąta obrotu

Wymiary

Wymiary – DSM-T-6... 10 – z wałkiem prostym i tłokiem tandemowym

Pobieranie danych CAD www.festo.com

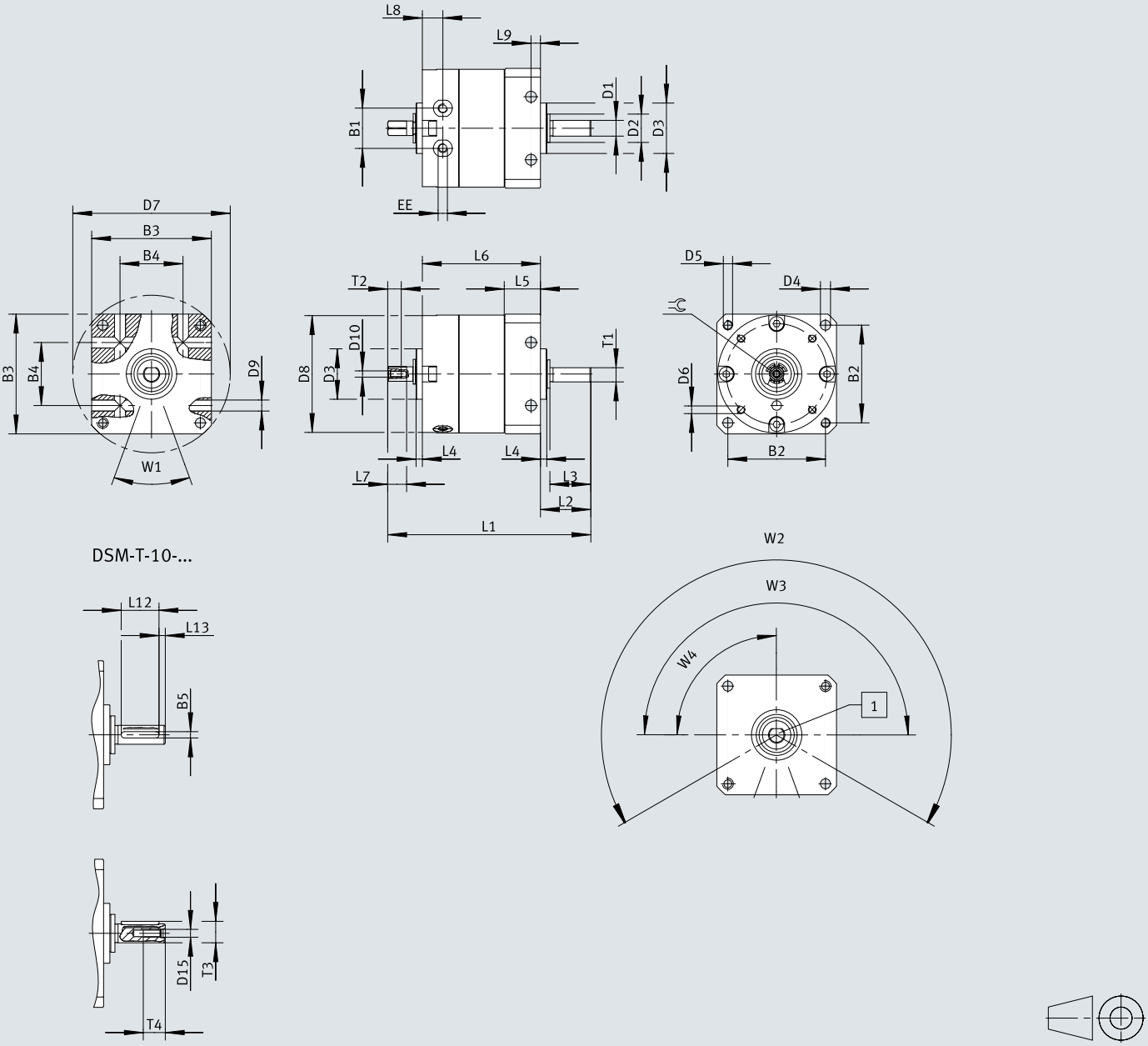

[1] Wałek prosty

[2] Na rysunku przyłącza sprężonego powietrza znajdują się na dole.

Wymiary

	B1	B2	B3	B4	B5	D1 ⌀ g7	D2 ⌀	D3 ⌀ f8	D4 ⌀ H12	D5	D6	D7 ⌀ H12	D8 ⌀	D9 ⌀ H12	D10	D15	EE
DSM-T-6	10	25	30	17	–	4	8	14	3,2	M3	M2	40	29,4	3,5	M2	–	M3
DSM-T-8	12,8	31	38	20	–	5	9	16	3,2	M3	M2,5	50	37,4	3,5	M2	–	M3
DSM-T-10	15,9	38	47	26	2	6	12	19	4,3	M4	M3	62	46,4	4,5	M2,5	M2,5	M3

	L1	L2	L3	L4	L5	L6	L7	L8	L9	L12	L13	T1	T2 h12	T3	T4	=⊂	1)	W1	W2	W3	W4
DSM-T-6	55,5	13	10	2	9,8	33,5	5	6	3	–	–	3,5	4	–	–	3	0/+5°	40°	240°	180°	90°
DSM-T-8	64,5	16	13	2	11,3	37,5	6	6,5	3	–	–	4,5	4,3	–	–	3,5	0/+5°				
DSM-T-10	79	19,6	16	2	14,3	46	8	7,5	4	12	2	–	5	6,8	7	4,5	0/+5°				

1) Tolerancja kąta obrotu

Wymiary

Wymiary – DSM-6... 10 – z wałkiem prostym, tłokiem tandemowym i sygnalizacją położenia

Pobieranie danych CAD www.festo.com

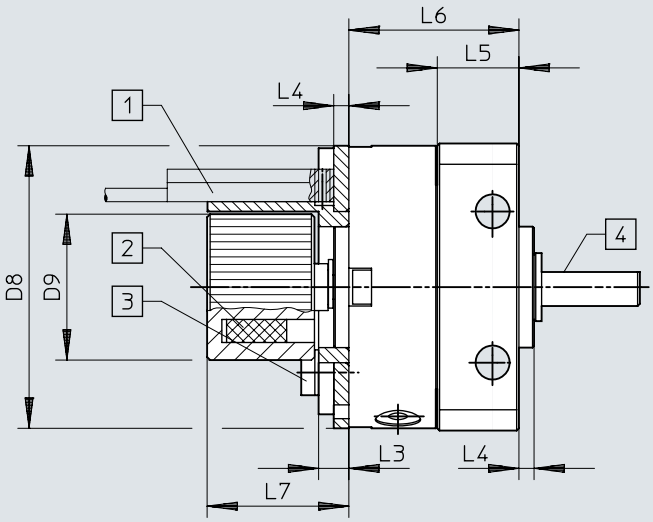

[1] Wyłącznik zbliżeniowy nie należy do zakresu dostawy. Należy przestrzegać zaleceń dotyczących przestrzeni montażowej wyłącznika zbliżeniowego i prowadzenia kabla
[2] Pozycja magnesów
[3] Maks. moment dokręcenia śrub uchwytu czujnika
[4] Spłaszczenie lub wpust pasowany na wałku wskazują położenie tłoka łopatkowego

	D8 ø	D9 ø	L3	L4	L5	L6		L7	1)
						DSM-...	DSM-T-...		[Nm]
DSM-6	29,4	17,3	4	2	9,8	21	33,5	19,5	0,19
DSM-8	37,4	19,3	4	2	11,3	23	37,5	19,5	0,32
DSM-10	46,4	22,3	4	2	14,3	28	45,6	19,5	0,44

1) Moment dokręcenia

Wymiary

Wymiary – DSM-6... 10 – z wałkiem prostym, tłokiem tandemowym i regulowanym kątem obrotu

Pobieranie danych CAD www.festo.com

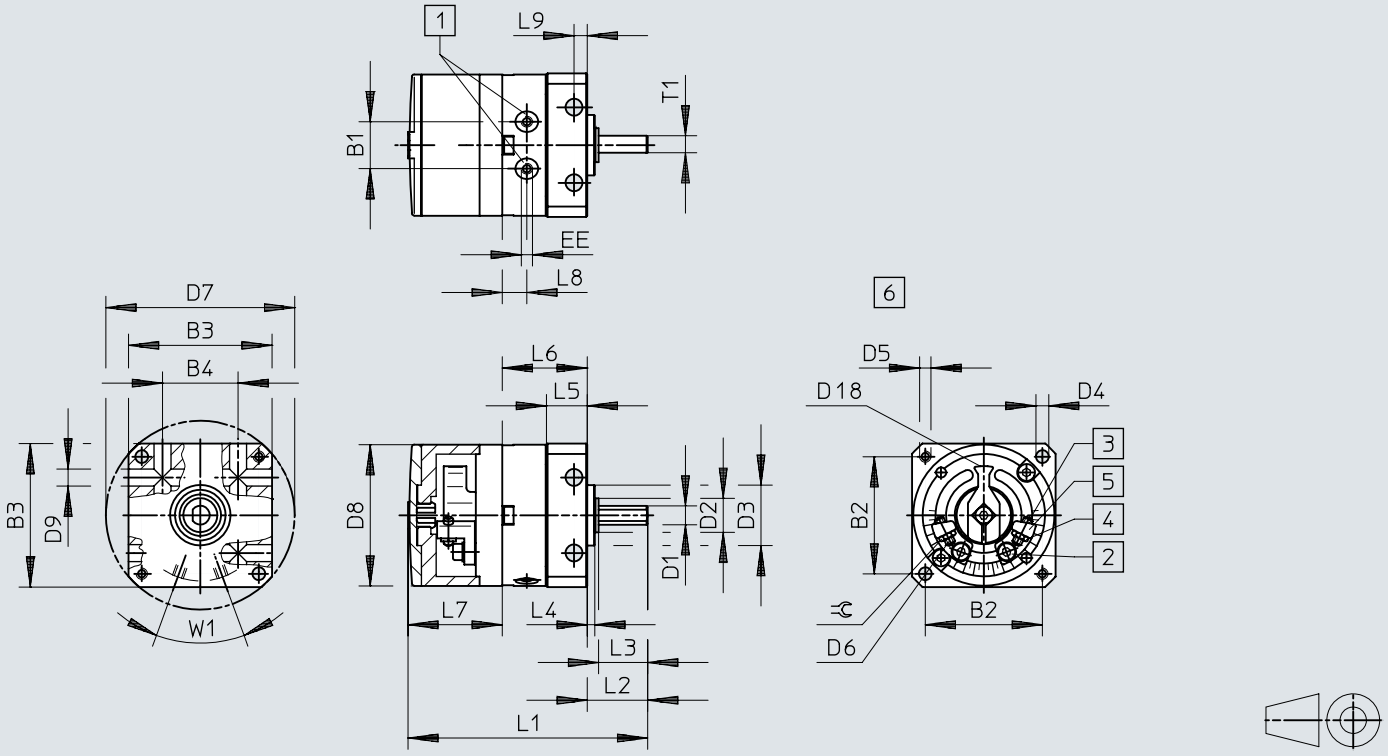

[1] Przyłącza sprężonego powietrza
[2] Śruba ustalająca do mocowania zderzaka
[3] Regulacja położenia końcowego
[4] Nakrętka zabezpieczająca do regulacji położenia końcowego
[5] Bezstopniowo ustawiane zderzaki
[6] Bez zaślepki i pokrywy

	B1	B2	B3	B4	D1 ø g7	D2 ø	D3 ø f8	D4 ø H12	D5	D6	D7 ø H12	D8 ø	D9 ø H12	D18 ø	EE
DSM-6	10	25	30	17	4	8	14	3,2	M3	M2	40	29,4	3,5	22	M3
DSM-8	12,8	31	38	20	5	9	16	3,2	M3	M2,5	50	37,4	3,5	26	M3
DSM-10	15,9	38	47	26	6	12	19	4,3	M4	M3	62	46,4	4,5	35,8	M3

	L1		L2	L3	L4	L5	L6		L7	L8	L9	T1	⊂	1)	2)
	DSM-...	DSM-T-...					DSM-...	DSM-T-...							
DSM-6	52	64,5	13	10	2	9,8	21	33,5	17,8	6	3	3,5	4	180°+5°	+1°/–5°
DSM-8	64	78,5	16	13	2	11,3	23	37,5	24,9	6,5	3	4,5	5	180°+5°	+1°/–5°
DSM-10	76	93,6	19,6	16	2	14,3	28,4	46	28,2	7,5	4	–	5,5	200°+5°	+1°/–5°

1) Maks. kąt obrotu
2) Precyzyjna regulacja z każdej strony

Wymiary

Wymiary – DSM-6... 10 – z wałkiem prostym, tłokiem tandemowym, regulowanym kątem obrotu i sygnalizacją położenia

Pobieranie danych CAD www.festo.com

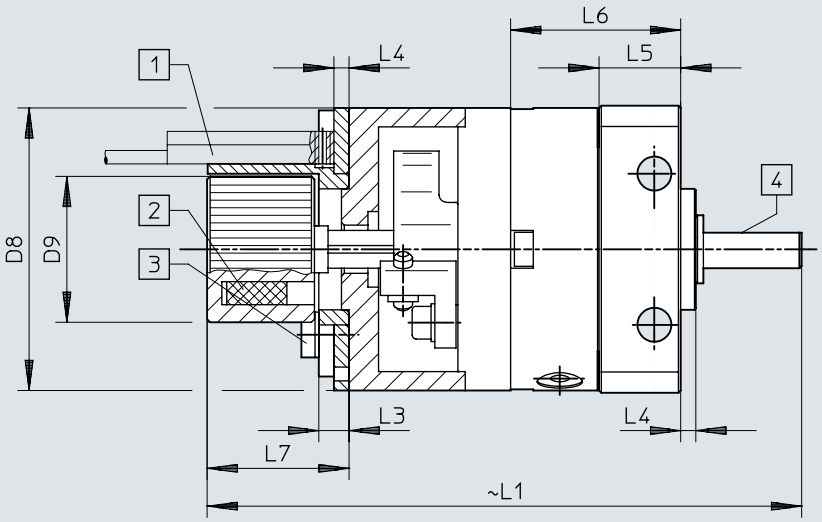

[1] Czujnik nie należy do zakresu dostawy. Należy przestrzegać zaleceń dotyczących przestrzeni montażowej wyłącznika zbliżeniowego i prowadzenia kabla
[2] Pozycja magnesów
[3] Maks. moment dokręcenia śrub uchwytu czujnika
[4] Spłaszczenie lub wpust pasowany na wałku wskazują położenie tłoka łopatkowego

	D8 ⌀	D9	L1		L3	L4	L5	L6		L7	1)
			DSM-...	DSM-T-...				DSM-...	DSM-T-...		[Nm]
DSM-6	29,4	17,3	68,5	81	4	2	9,8	21	33,5	19,5	0,19
DSM-8	37,4	19,3	80	94,5	4	2	11,3	23	37,5	19,5	0,32
DSM-10	46,4	22,3	91,5	109,1	4	2	14,3	28,4	46	19,5	0,44

1) Moment dokręcenia

Wymiary

Wymiary – DSM-6 ... 10 – z wałkiem kołnierzowym Pobieranie danych CAD www.festo.com

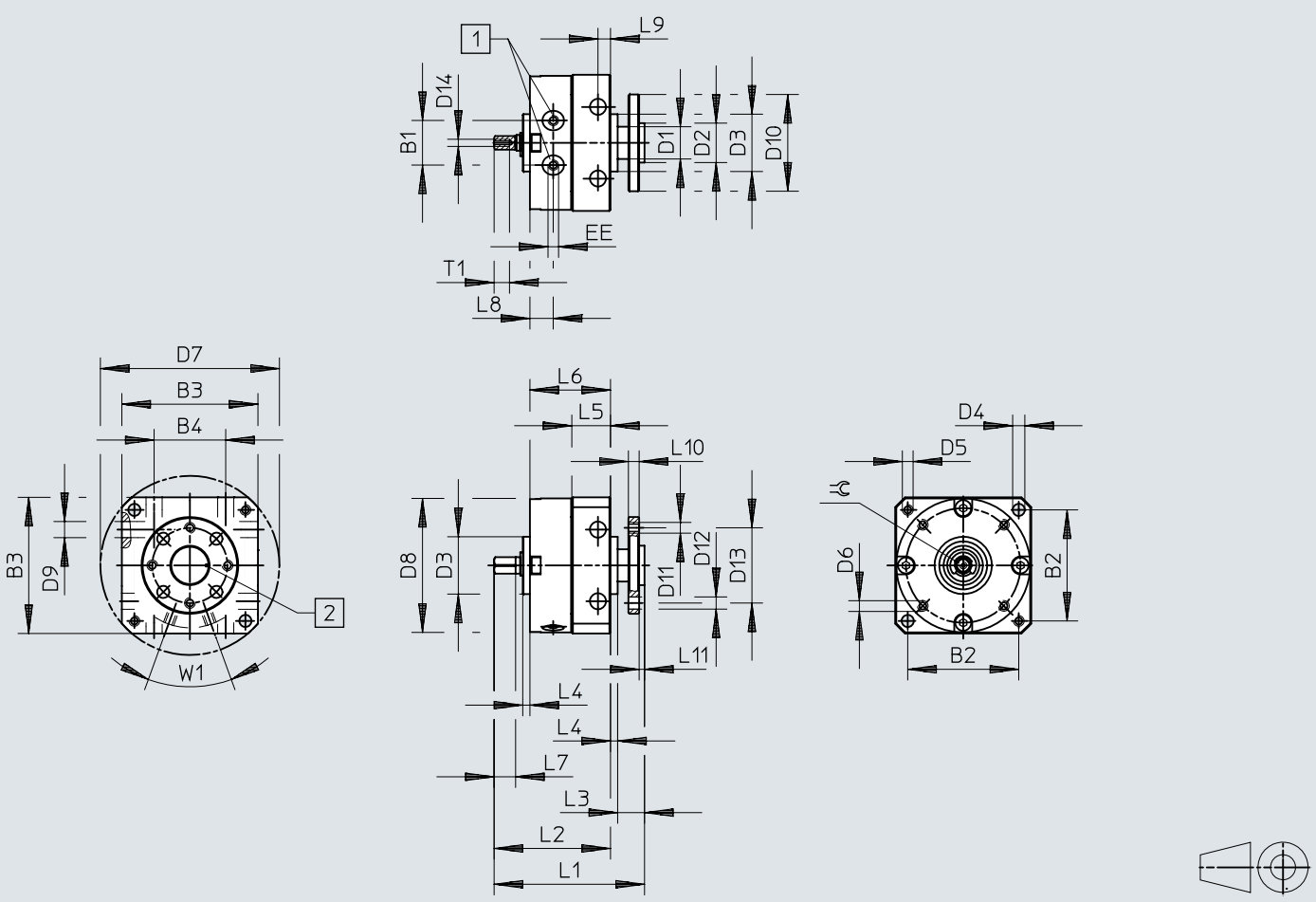

[1] Przyłącza sprężonego powietrza
[2] Znacznik pokazuje położenie tłoka łopatkowego

	B1	B2	B3	B4	D1 ø	D2 ø g7	D3 ø f8	D4 ø	D5	D6	D7 ø H12	D8 ø	D9 ø H12	D10 ø	D11	D12 ø H13
DSM-6	10	25	30	17	8	8	14	3,2	M3	M2	40	29,4	3,5	23	M3	3,4
DSM-8	12,8	31	38	20	9	11	16	3,2	M3	M2,5	50	37,4	3,5	27	M3	3,4
DSM-10	15,9	38	47	26	10	11	19	4,3	M4	M3	62	46,4	4,5	30	M3	3,4

	D13 ø	D14	EE	L1	L2	L3	L4	L5	L6	L7	L8	L9	L10	L11	T1	⌯	1)
DSM-6	16	M2	M3	39,5	30	7,5	2	9,8	21	5	6	3	3	1,5	4	3	0/+5°
DSM-8	21	M2	M3	43,5	34	7,5	2	11,3	23	6	6,5	3	3	1,5	4,3	3,5	0/+5°
DSM-10	21	M2,5	M3	53	41,4	9,6	2	14,3	28,4	8	7,5	4	3	1,6	5	4,5	0/+5°

1) Tolerancja kąta obrotu

Wymiary

Wymiary – DSM-T-6... 10 – z wałkiem kołnierzowym i tłokiem tandemowym

Pobieranie danych CAD www.festo.com

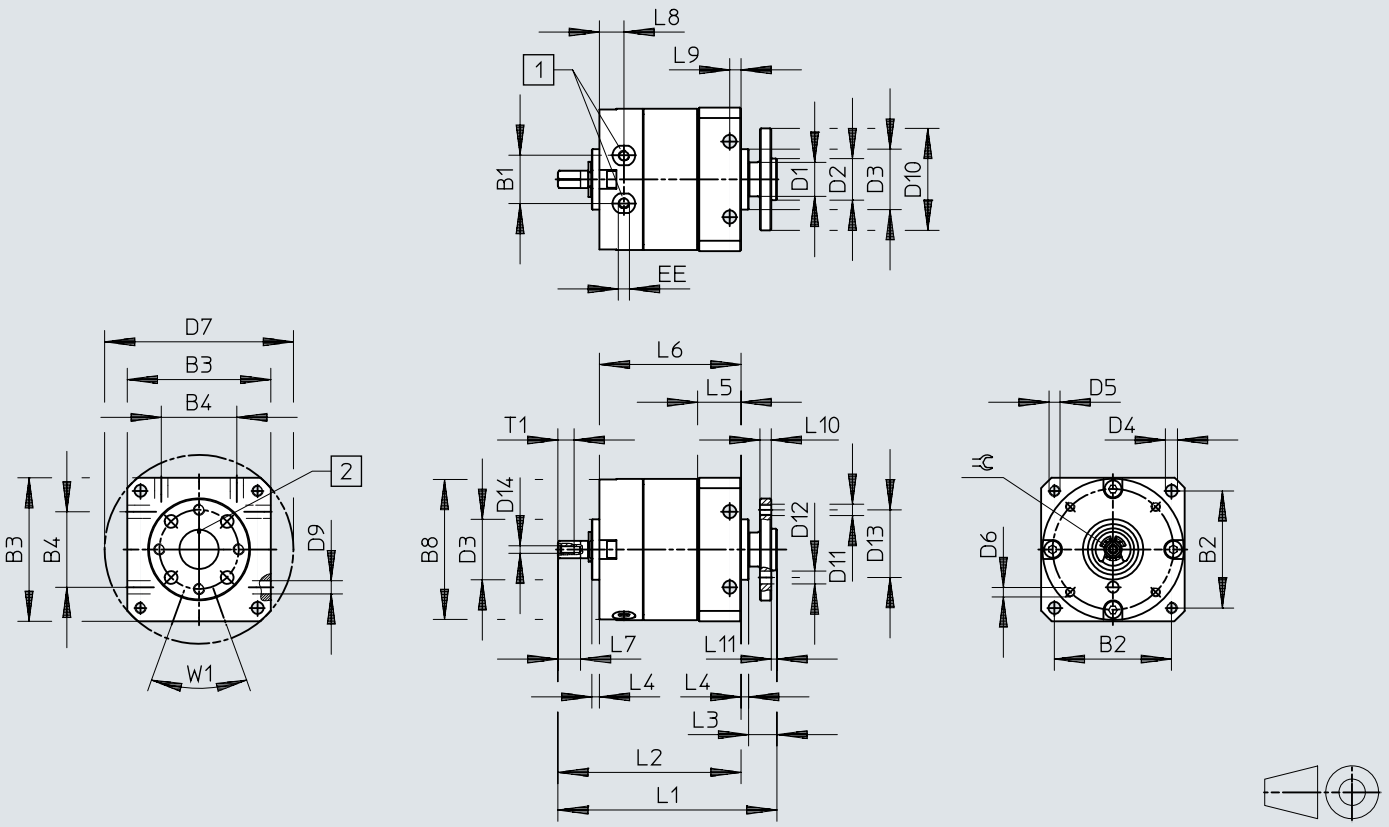

[1] Przyłącza sprężonego powietrza
[2] Znacznik pokazuje położenie tłoka łopatkowego

	B1	B2	B3	B4	D1 ø	D2 ø g7	D3 ø f8	D4 ø	D5	D6	D7 ø H12	D8 ø	D9 ø H12	D10 ø	D11	D12 ø H13
DSM-6	10	25	30	17	8	8	14	3,2	M3	M2	40	29,4	3,5	23	M3	3,4
DSM-8	12,8	31	38	20	9	11	16	3,2	M3	M2,5	50	37,4	3,5	27	M3	3,4
DSM-10	15,9	38	47	26	10	11	19	4,3	M4	M3	62	46,4	4,5	30	M3	3,4

	D13 ø	D14	EE	L1	L2	L3	L4	L5	L6	L7	L8	L9	L10	L11	T1	⊂	1)
DSM-6	M2	M3	52	42,5	7,5	2	9,8	33,5	5	6	3	3	1,5	4	3	3	0/+5°
DSM-8	M2	M3	58	48,5	7,5	2	11,3	37,5	6	6,5	3	3	1,5	4,3	3,5	3,5	0/+5°
DSM-10	M2,5	M3	71	59,4	9,6	2	14,3	46	8	7,5	4	3	1,6	5	4,5	4,5	0/+5°

1) Tolerancja kąta obrotu

Wymiary

Wymiary – DSM-6... 10 – z wałkiem kołnierzowym, tłokiem tandemowym i sygnalizacją położenia

Pobieranie danych CAD www.festo.com

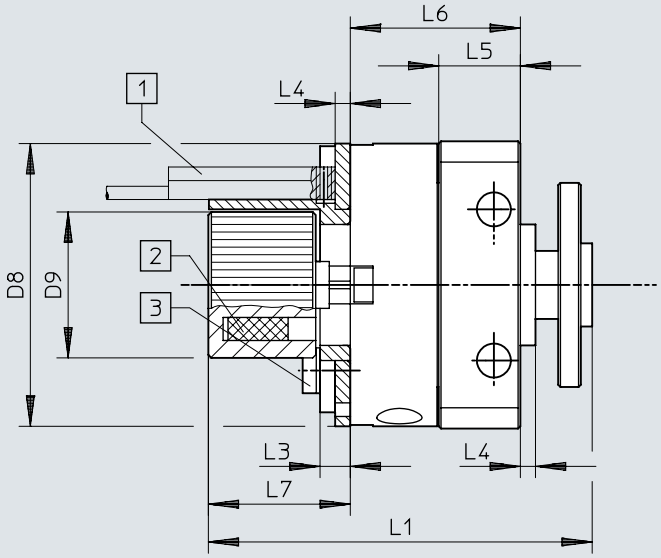

[1] Wyłącznik zbliżeniowy nie należy do zakresu dostawy. Należy przestrzegać zaleceń dotyczących przestrzeni montażowej wyłącznika zbliżeniowego i prowadzenia kabla
[2] Pozycja magnesów
[3] Maks. moment dokręcenia śrub uchwytu czujnika

	D8 ⌀	D9 ⌀	L1		L3	L4	L5	L6		L7	1)
			DSM-...	DSM-T-...				DSM-...	DSM-T-...		[Nm]
DSM-6	29,4	17,3	50	62,5	4	2	9,8	21	33,5	19,5	0,19
DSM-8	37,4	19,3	52	66,5	4	2	11,3	23	37,5	19,5	0,32
DSM-10	46,4	22,3	59,5	77,1	4	2	14,3	28,4	46	19,5	0,44

1) Moment dokręcenia

Wymiary

Wymiary – DSM-6... 10 – z wałkiem kołnierzowym, tłokiem tandemowym i regulowanym kątem obrotu

Pobieranie danych CAD www.festo.com

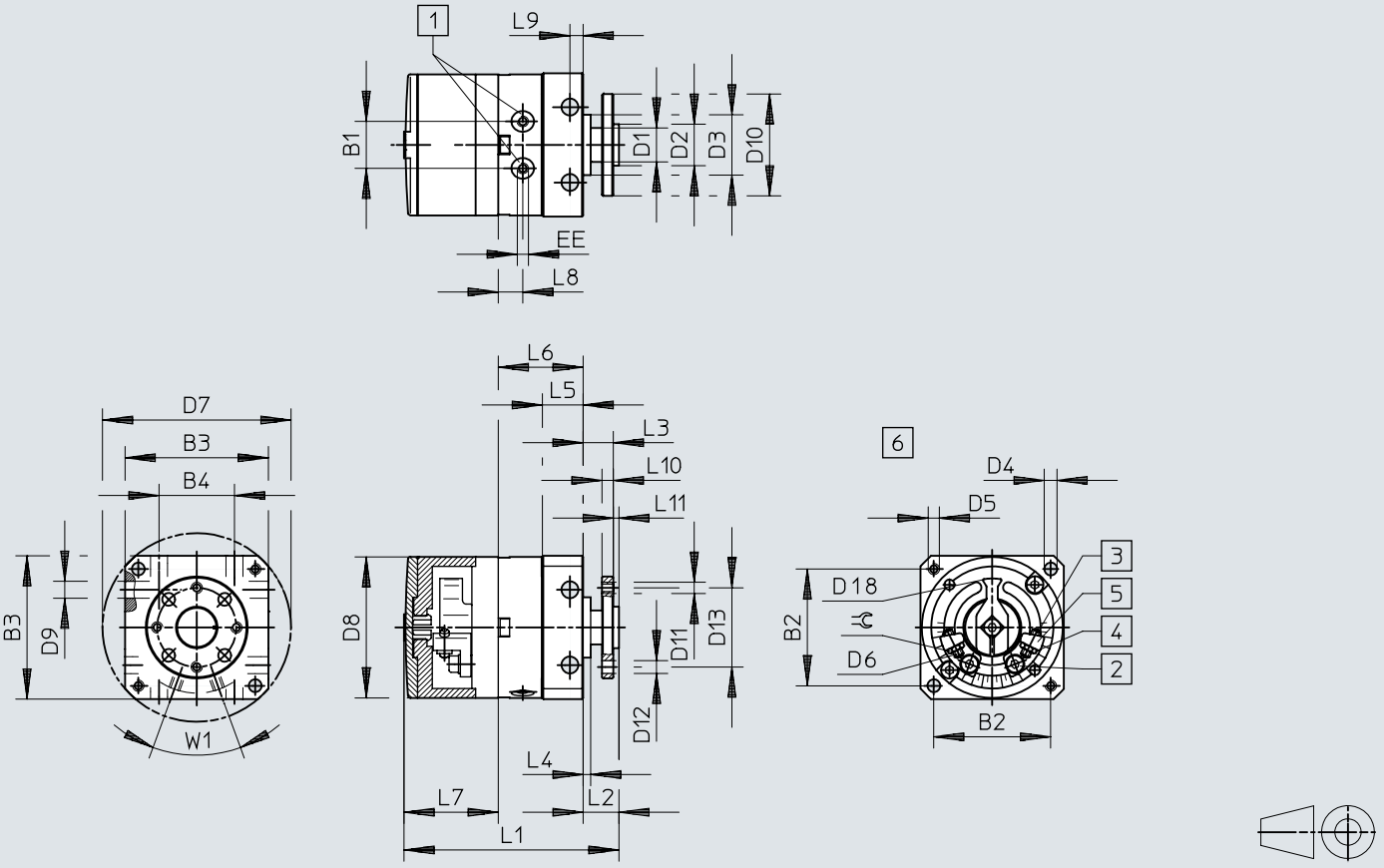

[1] Przyłącza sprężonego powietrza
[2] Śruba ustalająca do mocowania zderzaka
[3] Regulacja położenia końcowego
[4] Nakrętka zabezpieczająca do regulacji położenia końcowego
[5] Bezstopniowo ustawiane zderzaki
[6] Bez zaślepki i pokrywy

	B1	B2	B3	B4	D1 ø	D2 ø g7	D3 ø f8	D4 ø H12	D5	D6	D7 ø H12	D8 ø	D9 ø H12	D10 ø	D11	D12 ø H13	D13 ø	D18 ø
DSM-6	10	25	30	17	8	8	14	3,2	M3	M2	40	29,4	3,5	23	M3	3,4	16	22
DSM-8	12,8	31	38	20	9	11	16	3,2	M3	M2,5	50	37,4	3,5	27	M3	3,4	21	26
DSM-10	15,9	38	47	26	10	11	19	4,3	M4	M3	62	46,4	4,5	30	M3	3,4	21	35,8

	EE	L1		L2	L3	L4	L5	L6		L7	L8	L9	L10	L11	⊰	1)	2)
		DSM-...	DSM-T-...					DSM-...	DSM-T-...								
DSM-6	M3	48	60,5	9,5	8	2	9,8	21	33,5	17,8	6	3	3	1,5	4	180° +5°	+1°/–5°
DSM-8	M3	58	72,5	9,5	8	2	11,3	23	37,5	24,9	6,5	3	3	1,5	5	180° +5°	+1°/–5°
DSM-10	M3	68	85,6	11,6	10	2	14,3	28,4	46	28,2	7,5	4	3	1,6	5,5	200° +5°	+1°/–5°

1) Maks. kąt obrotu
2) Precyzyjna regulacja z każdej strony

Wymiary

Wymiary – DSM-6... 10 – z wałkiem kołnierzowym, tłokiem tandemowym, regulowanym kątem obrotu i sygnalizacją położenia

Pobieranie danych CAD www.festo.com

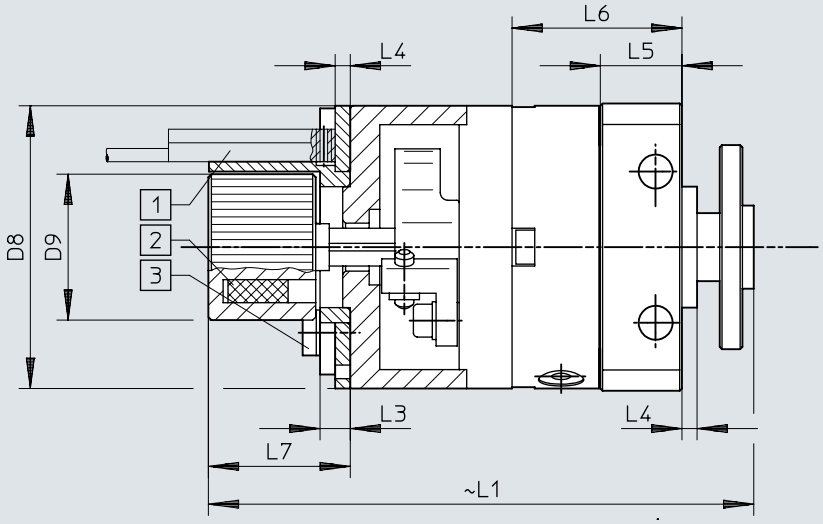

[1] Wyłącznik zbliżeniowy nie należy do zakresu dostawy. Należy przestrzegać zaleceń dotyczących przestrzeni montażowej wyłącznika zbliżeniowego i prowadzenia kabla

[2] Pozycja magnesów

[3] Maks. moment dokręcenia śrub uchwytu czujnika

	D8 ⌀	D9 ⌀	L1		L3	L4	L5	L6		L7	1)
			DSM-...	DSM-T-...				DSM-...	DSM-T-...		[Nm]
DSM-6	29,4	17,3	65	77,5	4	2	9,8	21	33,5	19,5	0,19
DSM-8	37,4	19,3	73,5	88	4	2	11,3	23	37,5	19,5	0,32
DSM-10	46,4	22,3	83	100,6	4	2	14,3	28,4	46	19,5	0,44

1) Moment dokręcenia

Wymiary

Wymiary – DSM-12 ... 63 – z wałkiem prostym Pobieranie danych CAD www.festo.com

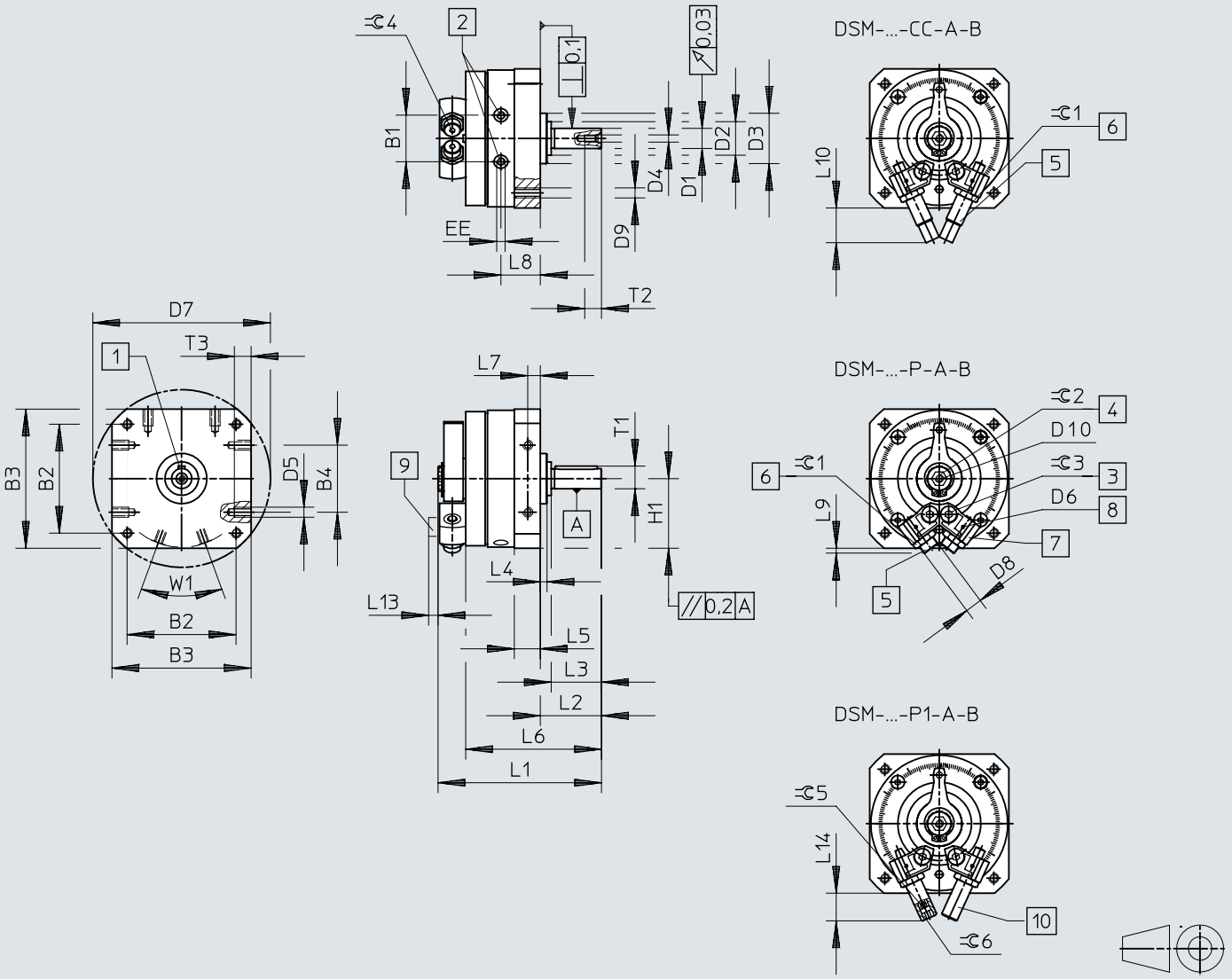

[1] Pozycja wpustu pasowanego przy 0°
[2] Przyłącza sprężonego powietrza
[3] Śruba ustalająca do mocowania zderzaka
[4] Ręczne uruchamianie (gniazdo sześciokątne). Położenie gniazda sześciokątnego nie jest zdefiniowane.
[5] Regulacja położenia końcowego
[6] Nakrętka zabezpieczająca do regulacji położenia końcowego
[7] Bezstopniowo ustawiane zderzaki
[8] Gwint montażowy dla uchwytu czujnika
[9] Uchwyt czujnika
[10] Regulacja położenia krańcowego

Wymiary

	B1 ±0,5	B2	B3	B4	D1 ⌀ g7	D2 ⌀	D3 ⌀ f8	D4	D5	D6
DSM-B-12	19,8	48±0,3	59±0,3	30±0,2	8	15±0,2	24	M3	M4	M2
DSM-B-16	23,5	57±0,3	70±0,3	40±0,2	10	18-0,3	28	M3	M5	M2
DSM-B-25	28	65±0,3	83±0,3	40±0,2	12	20-0,3	30	M4	M6	M2
DSM-B-32	35,5	85±0,3	105±0,3	60±0,3	16	27-0,4	42	M5	M8	M2
DSM-B-40	43,8	105±0,3	130±0,5	80±0,3	20	36-0,4	52	M6	M10	M2
DSM-B-63	50,3	125±0,5	152+0,2	80±0,3	25	40±0,3	70	M10	M10	M3

	D7 ⌀	D8	D9	D10	EE	H1 ±0,2	L1	L2 +0,6 −0,7	L3
DSM-B-12	78±0,3	M8x1	M4	M4	M5	29,5	68,3±0,3	24,5	20±0,2
DSM-B-16	91±0,3	M10x1	M5	M5	M5	35	82,7±1	28	23±0,2
DSM-B-25	106±0,3	M10x1	M6	M5	M5	41,5	97,5±0,5	36,5	30±0,2
DSM-B-32	135±0,3	M12x1	M8	M5	G1/8	52,5	127,1±0,5	51	40±0,2
DSM-B-40	168±0,5	M16x1	M10	M6	G1/8	65	155,5±0,6	62	50±0,3
DSM-B-63	200±0,5	M22x1,5	M12	M6	G1/4	76	197+0,4/−0,55	75,5	60±0,3

	L4 ±0,4	L5	L6	L7	L8	L9	L10	L13	L14 max.
DSM-B-12	3	10,3+0,2/−0,3	55,5±0,8	5±0,1	16,5	3	22,7	6,5	21,2
DSM-B-16	2,6	13+0,2/−0,4	67,1±0,9	6,5±0,2	20,2	7,2	26,1	6,5	22
DSM-B-25	4	15,2+0,2/−0,4	81±1	7,5±0,2	23,5	2,9	20,7	6,5	17
DSM-B-32	8	19,2+0,2/−0,4	107±1,1	9,5±0,2	30,5	3,8	29,1	6,5	23
DSM-B-40	8	23,7+0,2/−0,4	131±1,2	12±0,2	36	3,4	43,5	6,5	36,5
DSM-B-63	10,5	28,5+0,3/−0,5	159,5±1,2	14±0,2	45	10	72,5	4,5	–

	T1 max.	T2 +2	T3 +0,2	⌯ 1	⌯ 2	⌯ 3	⌯ 4	⌯ 5	⌯ 6	1)
DSM-B-12	8,8	9	8	10	6	2,5	2,5	2,5	2,5	A2x2x16
DSM-B-16	11,2	9	8	13	8	3	3	3	5	A3x3x18
DSM-B-25	13,5	10	10	13	8	4	3	3	6	A4x4x25
DSM-B-32	18	12,5	12	15	10	5	4	4	8	A5x5x36
DSM-B-40	22,5	16	15	19	10	6	5	5	10	A6x6x45
DSM-B-63	28	22	16	27	10	8	5	–	–	A8x7x50

1) Wpust pasowany wg DIN 6885 należy do zakresu dostawy

Wymiary

Wymiary – DSM-12 ... 63 – z wałkiem kołnierzowym

Pobieranie danych CAD www.festo.com

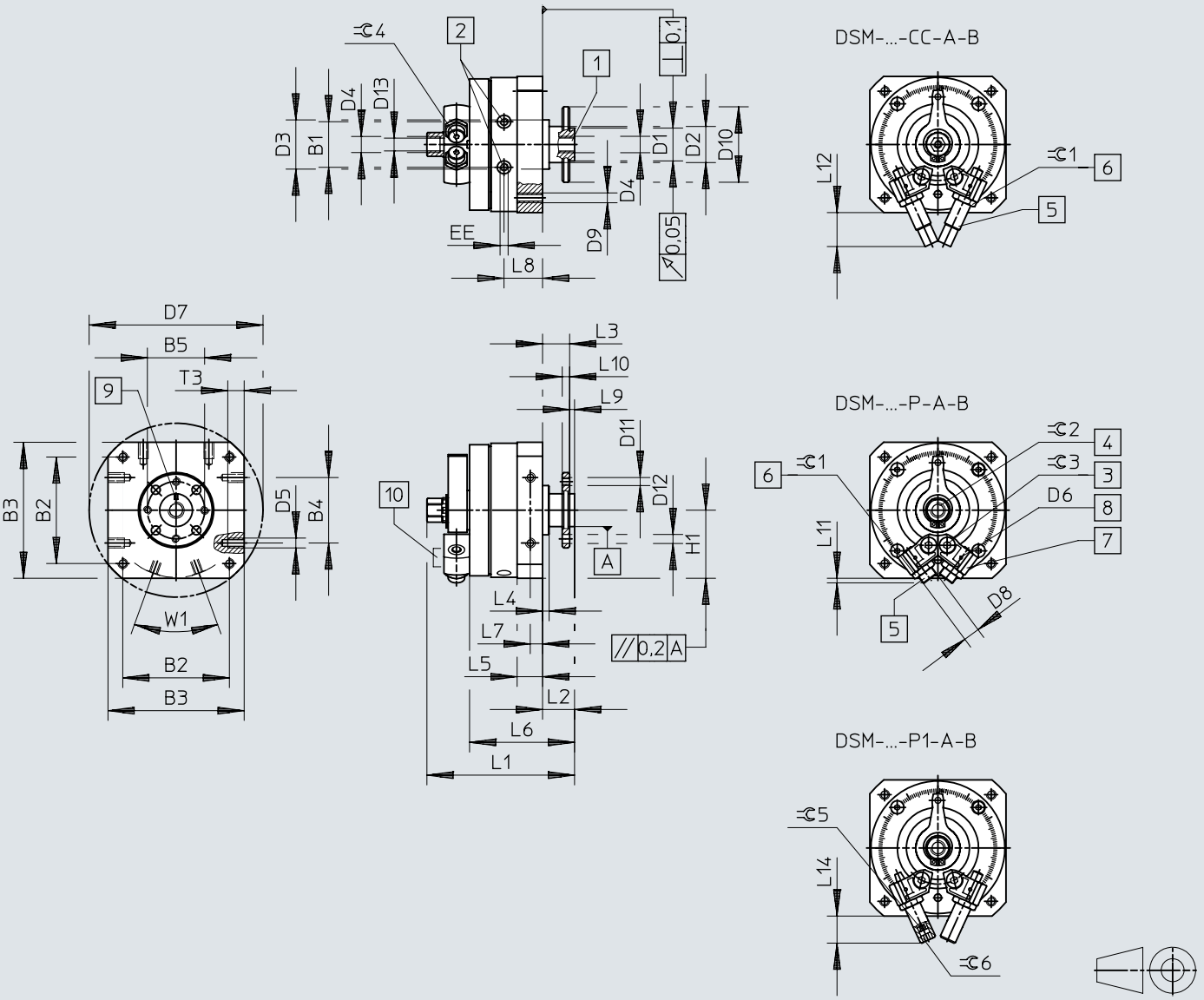

[1] Wałek kołnierzowy z otworem przelotowym
[2] Przyłącza sprężonego powietrza
[3] Śruba ustalająca do mocowania zderzaka
[4] Ręczne uruchamianie (zewnętrzny sześciokąt). Położenie zewnętrznego sześciokąta nie jest zdefiniowane.
[5] Regulacja położenia końcowego
[6] Nakrętka zabezpieczająca do regulacji położenia końcowego
[7] Bezstopniowo ustawiane zderzaki
[8] Gwint montażowy dla uchwytu czujnika
[9] Położenie znacznika odpowiada położeniu zderzaka
[10] Uchwyt czujnika

Wymiary

	B1 ±0,5	B2	B3	B4	B5	D1 ⌀ f8	D2 ⌀	D3 ⌀ f8	D4	D5
DSM-B-12	19,8	48±0,3	59±0,3	30±0,2	25	14	15±0,2	24	M5	M4
DSM-B-16	23,5	57±0,3	70±0,3	40±0,2	28	16	18–0,3	28	M5	M5
DSM-B-25	28	65±0,3	83±0,3	40±0,2	35	20	20–0,3	30	G1/8	M6
DSM-B-32	35,5	85±0,3	105±0,3	60±0,3	45	28	27–0,4	42	G1/8	M8
DSM-B-40	43,8	105±0,3	130±0,5	80±0,3	54	36	36–0,4	52	G1/4	M10
DSM-B-63	50,3	125±0,5	152+0,2	80±0,3	64	38	40±0,3	70	G1/4	M10

	D6	D7 ⌀	D8	D9	D10 ⌀	D11	D12 H13	D13	EE	H1 ±0,2
DSM-B-12	M2	78±0,3	M8x1	M4	33	M3	3,4	4,2	M5	29,5
DSM-B-16	M2	91±0,3	M10x1	M5	38	M4	4,5	4,2	M5	35
DSM-B-25	M2	106±0,3	M10x1	M6	46	M5	5,5	8,6	M5	41,5
DSM-B-32	M2	135±0,3	M12x1	M8	60	M6	6,5	8,6	G1/8	52,5
DSM-B-40	M2	168±0,5	M16x1	M10	70	M8	9	11,5	G1/8	65
DSM-B-63	M3	200±0,5	M22x1,5	M12	88	M8	12	11,5	G1/4	76

	L1	L2 +0,5 –0,85	L3 +0,5 –0,62	L4 ±0,4	L5	L6 ±1	L7	L8	L9 –0,2	L10
DSM-B-12	67,3+0,4/–0,65	13	11	3	10,3+0,2/–0,3	44	5±0,1	16,5	2	3±0,1
DSM-B-16	79+0,4/–0,65	15	13	2,6	13+0,2/–0,4	54,1	6,5±0,2	20,2	2	4±0,1
DSM-B-25	90+0,4/–0,65	19,5	16,5	4	15,2+0,2/–0,4	64	7,5±0,2	23,5	3	4,5±0,1
DSM-B-32	115,8+0,4/–0,65	27	23	8	19,2+0,2/–0,4	83	9,5±0,2	30,5	4	6±0,1
DSM-B-40	143,8+0,4/–0,7	33	28	8	23,7+0,2/–0,4	102	12±0,2	36	5	7,5±0,1
DSM-B-63	177,4+0,2/–0,55	37,5	31,5	10,5	28,5+0,3/–0,5	121,5	14±0,2	45	6	9±0,2

	L11	L12	L14 max.	T3 +0,2	⌯ 1	⌯ 2	⌯ 3	⌯ 4	⌯ 5	⌯ 6
DSM-B-12	3	22,7	21,2	8	10	8	2,5	2,5	2,5	2,5
DSM-B-16	7,2	26,1	22	8	13	11	3	3	3	5
DSM-B-25	2,9	20,7	17	10	13	13	4	3	3	6
DSM-B-32	3,8	29,1	23	12	15	13	5	4	4	8
DSM-B-40	3,4	43,5	36,5	15	19	19	6	5	5	10
DSM-B-63	10	72,5	–	16	27	22	8	5	–	–

Wymiary

Wymiary – DSM-T-12... 63 – z wałkiem prostym i tłokiem tandemowym

Pobieranie danych CAD www.festo.com

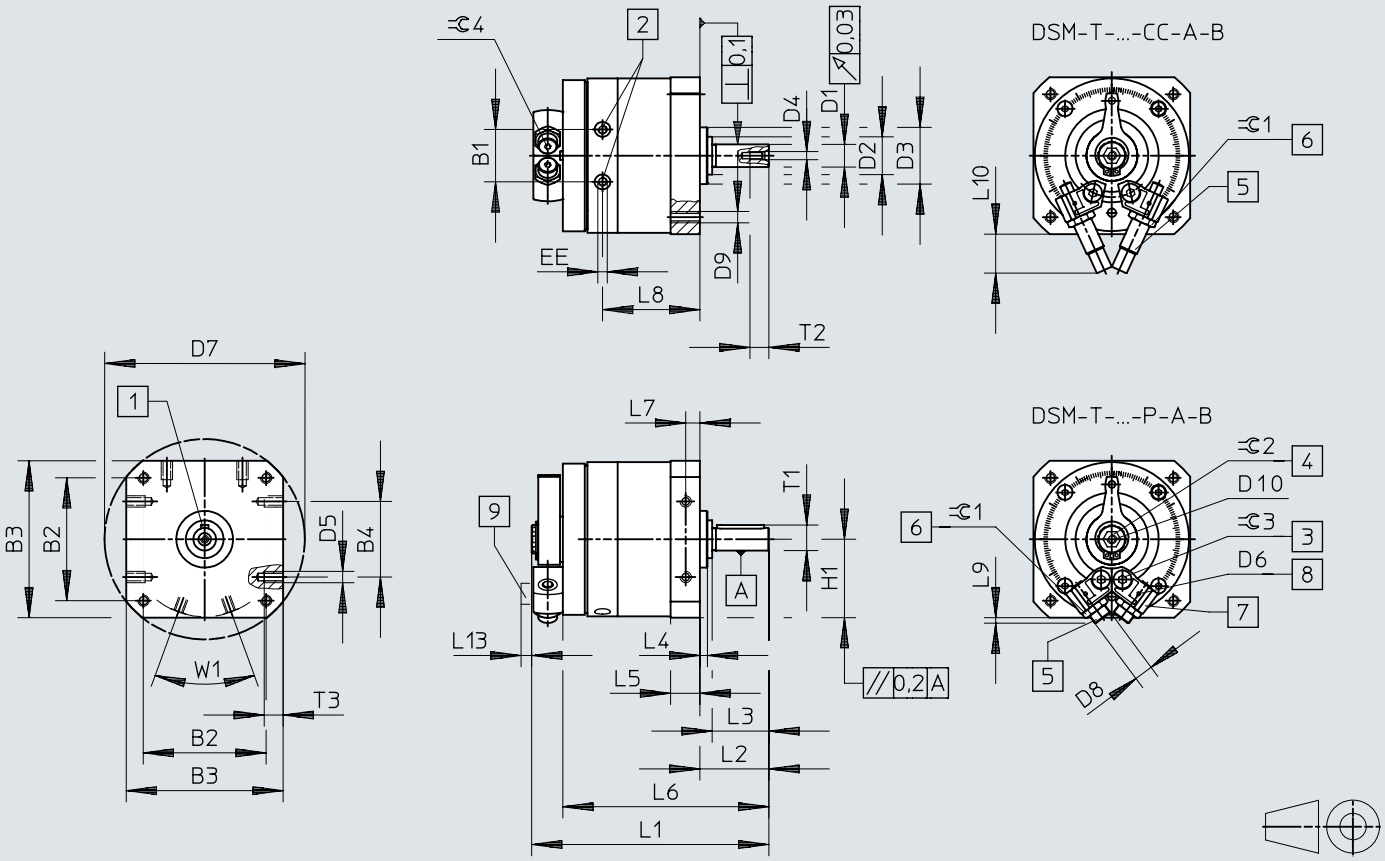

[1] Pozycja wpustu pasowanego przy 0°
[2] Przyłącza sprężonego powietrza
[3] Śruba ustalająca do mocowania zderzaka
[4] Ręczne uruchamianie (gniazdo sześciokątne). Położenie gniazda sześciokątnego nie jest zdefiniowane.
[5] Regulacja położenia końcowego
[6] Nakrętka zabezpieczająca do regulacji położenia końcowego
[7] Bezstopniowo ustawiane zderzaki
[8] Gwint montażowy dla uchwytu czujnika
[9] Uchwyt czujnika

Wymiary

	B1 ±0,5	B2	B3	B4	D1 ⌀ g7	D2 ⌀	D3 ⌀ f8	D4	D5
DSM-B-12	19,8	48±0,3	59±0,3	30±0,2	8	15±0,2	24	M3	M4
DSM-B-16	23,5	57±0,3	70±0,3	40±0,2	10	$18_{-0,3}$	28	M3	M5
DSM-B-25	28	65±0,3	83±0,3	40±0,2	12	$20_{-0,3}$	30	M4	M6
DSM-B-32	35,5	85±0,3	105±0,3	60±0,3	16	$27_{-0,4}$	42	M5	M8
DSM-B-40	43,8	105±0,3	130±0,5	80±0,3	20	$36_{-0,4}$	52	M6	M10
DSM-B-63	50,3	125±0,5	$152^{+0,2}$	80±0,3	25	40±0,3	70	M10	M10

	D6	D7 ⌀	D8	D9	D10	EE	H1 ±0,2	L1	L2 +0,6 −0,7
DSM-B-12	M2	78±0,3	M8x1	M4	M4	M5	29,5	87,3±0,3	24,5
DSM-B-16	M2	91±0,3	M10x1	M5	M5	M5	35	106,6±1	28
DSM-B-25	M2	106±0,3	M10x1	M6	M5	M5	41,5	125,5±0,5	36,5
DSM-B-32	M2	135±0,3	M12x1	M8	M5	G1/8	52,5	164±0,5	51
DSM-B-40	M2	168±0,5	M16x1	M10	M6	G1/8	65	200,5±0,6	62
DSM-B-63	M3	200±0,5	M22x1,5	M12	M6	G1/4	76	254,4+0,4/−0,55	75,5

	L3	L4 ±0,4	L5	L6	L7	L8	L9	L10	L13
DSM-B-12	20±0,2	3	10,3+0,2/−0,3	74,5±0,8	5±0,1	35,5	3	22,7	6,5
DSM-B-16	23±0,2	2,6	13+0,2/−0,4	91±0,9	6,5±0,2	44,1	7,2	26,1	6,5
DSM-B-25	30±0,2	4	15,2+0,2/−0,4	109±1	7,5±0,2	51,5	2,9	20,7	6,5
DSM-B-32	40±0,2	8	19,2+0,2/−0,4	144±1,1	9,5±0,2	67,4	3,8	29,1	6,5
DSM-B-40	50±0,3	8	23,7+0,2/−0,4	176±1,2	12±0,2	81	3,4	43,5	6,5
DSM-B-63	60±0,3	10,5	28,5+0,3/−0,5	216,5±1,2	14±0,2	99	10	72,5	4,5

	T1 max.	T2 +2	T3 +0,2	⌯ 1	⌯ 2	⌯ 3	⌯ 4	1)
DSM-B-12	8,8	9	8	10	6	2,5	2,5	A2x2x16
DSM-B-16	11,2	9	8	13	8	3	3	A3x3x18
DSM-B-25	13,5	10	10	13	8	4	3	A4x4x25
DSM-B-32	18	12,5	12	15	10	5	4	A5x5x36
DSM-B-40	22,5	16	15	19	10	6	5	A6x6x45
DSM-B-63	28	22	16	27	10	8	5	A8x7x50

1) Wpust pasowany należy do zakresu dostawy.

Wymiary

Wymiary – DSM-T-12... 63 – z wałkiem kołnierzowym i tłokiem tandemowym

Pobieranie danych CAD www.festo.com

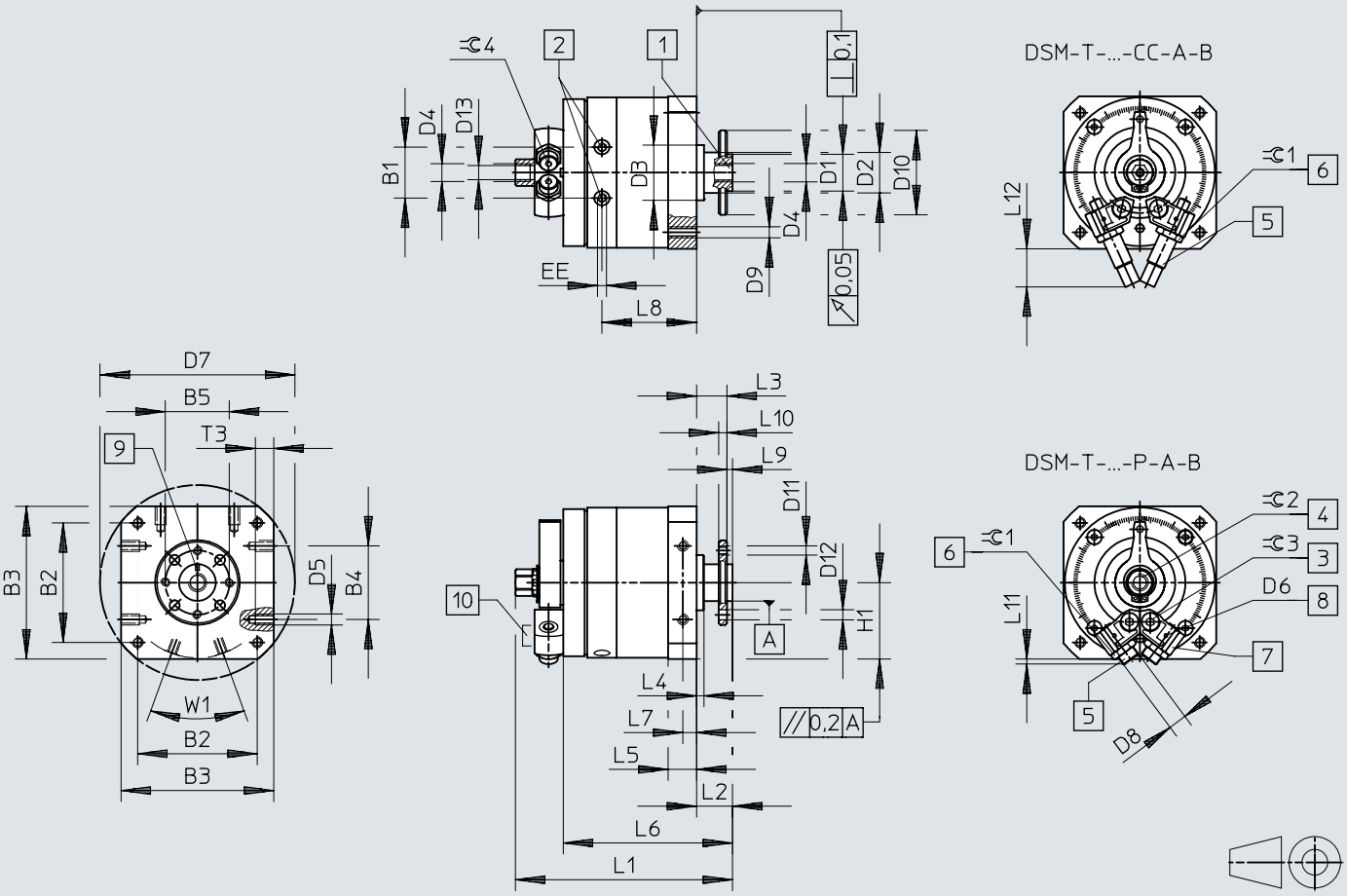

[1] Wałek kołnierzowy z otworem przelotowym
[2] Przyłącza sprężonego powietrza
[3] Śruba ustalająca do mocowania zderzaka
[4] Ręczne uruchamianie (zewnętrzny sześciokąt). Położenie zewnętrznego sześciokąta nie jest zdefiniowane.
[5] Regulacja położenia końcowego
[6] Nakrętka zabezpieczająca do regulacji położenia końcowego
[7] Bezstopniowo ustawiane zderzaki
[8] Gwint montażowy dla uchwytu czujnika
[9] Położenie znacznika odpowiada położeniu zderzaka
[10] Uchwyt czujnika

Wymiary

	B1 ±0,5	B2	B3	B4	B5	D1 ⌀ f8	D2 ⌀	D3 ⌀ f8	D4
DSM-B-12	19,8	48±0,3	59±0,3	30±0,2	25	14	15±0,2	24	M5
DSM-B-16	23,5	57±0,3	70±0,3	40±0,2	28	16	18–0,3	28	M5
DSM-B-25	28	65±0,3	83±0,3	40±0,2	35	20	20–0,3	30	G1/8
DSM-B-32	35,5	85±0,3	105±0,3	60±0,3	45	28	27–0,4	42	G1/8
DSM-B-40	43,8	105±0,3	130±0,5	80±0,3	54	36	36–0,4	52	G1/4
DSM-B-63	50,3	125±0,5	152+0,2	80±0,3	64	38	40±0,3	70	G1/4

	D5	D6	D7 ⌀	D8	D9	D10 ⌀	D11	D12 H13	D13
DSM-B-12	M4	M2	78±0,3	M8x1	M4	33	M3	3,4	4,2
DSM-B-16	M5	M2	91±0,3	M10x1	M5	38	M4	4,5	4,2
DSM-B-25	M6	M2	106±0,3	M10x1	M6	46	M5	5,5	8,6
DSM-B-32	M8	M2	135±0,3	M12x1	M8	60	M6	6,5	8,6
DSM-B-40	M10	M2	168±0,5	M16x1	M10	70	M8	9	11,5
DSM-B-63	M10	M3	200±0,5	M22x1,5	M12	88	M8	12	11,5

	EE	H1 ±0,2	L1	L2 +0,5 –0,85	L3 +0,5 –0,62	L4 ±0,4	L5	L6 ±1	L7
DSM-B-12	M5	29,5	86,3+0,4/–0,65	13	11	3	10,3+0,2/–0,3	63	5±0,1
DSM-B-16	M5	35	103+0,4/–0,65	15	13	2,6	13+0,2/–0,4	78	6,5±0,2
DSM-B-25	M5	41,5	118+0,4/–0,65	19,5	16,5	4	15,2+0,2/–0,4	92	7,5±0,2
DSM-B-32	G1/8	52,5	152,8+0,4/–0,65	27	23	8	19,2+0,2/–0,4	120	9,5±0,2
DSM-B-40	G1/8	65	188,8+0,4/–0,7	33	28	8	23,7+0,2/–0,4	147	12±0,2
DSM-B-63	G1/4	76	234,4+0,2/–0,55	37,5	31,5	10,5	28,5+0,3/–0,5	178,5	14±0,2

	L8	L9 –0,2	L10	L11	L12	T3 +0,2	⌯ 1	⌯ 2	⌯ 3	⌯ 4
DSM-B-12	35,5	2	3±0,1	3	22,7	8	10	8	2,5	2,5
DSM-B-16	44,1	2	4±0,1	7,2	26,1	8	13	11	3	3
DSM-B-25	51,5	3	4,5±0,1	2,9	20,7	10	13	13	4	3
DSM-B-32	67,4	4	6±0,1	3,8	29,1	12	15	13	5	4
DSM-B-40	81	5	7,5±0,1	3,4	43,5	15	19	19	6	5
DSM-B-63	99	6	9±0,2	10	72,5	16	27	22	8	5

Wymiary

Wymiary – DSM-12 ... 63-HD - dla wysokich momentów obrotowych Pobieranie danych CAD www.festo.com

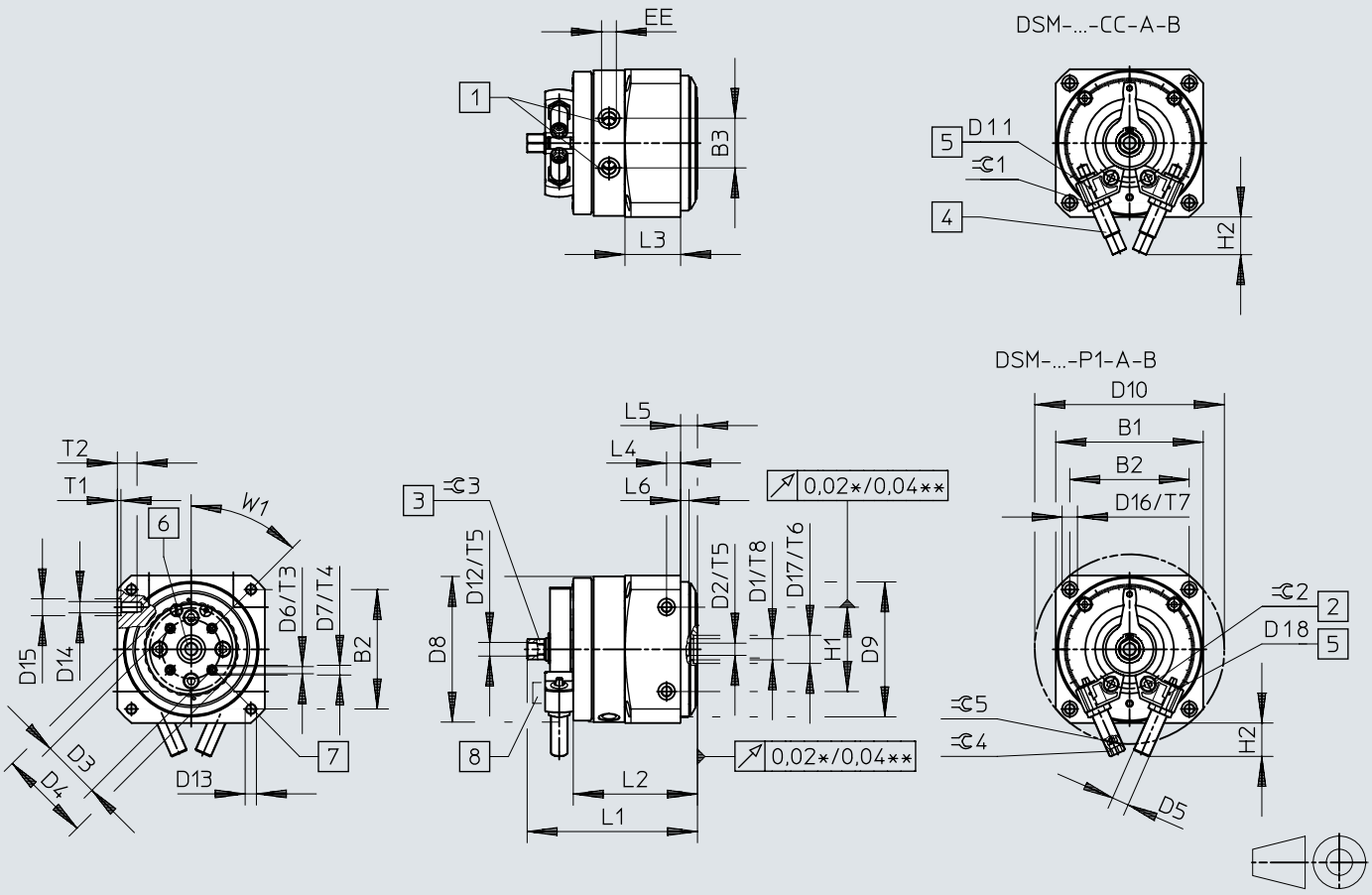

[1] Przyłącza sprężonego powietrza
[2] Śruba ustalająca do mocowania zderzaka
[3] Ręczne uruchamianie (zewnętrzny sześciokąt). Położenie zewnętrznego sześciokąta nie jest zdefiniowane.
[4] Regulacja położenia końcowego
[5] Nakrętka zabezpieczająca do regulacji położenia końcowego
[6] Gwint montażowy dla uchwytu czujnika
[7] Bezstopniowo ustawiane zderzaki
[8] Wałek kołnierzowy z otworem przelotowym
[9] Otwór gwintowany do podłączenia uziemienia

Wymiary

	B1 ±0,3	B2 ±0,3	B3 ±0,5	D1[1]	D2[2] ø	D3 ±0,02	D4	D5 DSM-...-P1/DSM-...-CC
DSM-B-12	59	48	19,8	M5	–	22	36	M8x1
DSM-B-16	70	57	23,5	M5	–	28	45	M10x1
DSM-B-25	83	65	28	G1/8	–	30	50	M10x1
DSM-B-32	105	85	35,5	15	G1/8	42	65	M12x1
DSM-B-40	130	105	43,8	20	G1/4	56	90	M16x1
DSM-B-63	152	125	50,3	20	G1/4	70	105	M22x1,5

	D6	D7 H7	D8	D9 f8	D10 ±0,5	D11	D12	D13	D14
DSM-B-12	M3	5	57,5	58	78	M2	M5	M4	M4
DSM-B-16	M4	7	68,5	68	91	M2	M5	M5	M5
DSM-B-25	M5	7	81,5	76	106	M2	G1/8	M6	M6
DSM-B-32	M5	7	103,5	96	135	M2	G1/8	M8	M8
DSM-B-40	M8	12	128	126	168	M2	G1/4	M10	M10
DSM-B-63	M8	12	149	150	200	M3	G1/4	M12	M10

	D15 H7	D16	D17 H8	D18	EE	H1 ±0,03	H2 max. DSM-...-P1	H2 max. DSM-...-CC	L1 +0,4 –0,65	L2 +1
DSM-B-12	7	6	12	3,3	M5	30	21,2	22,7	76,3	53
DSM-B-16	7	8	12	4,2	M5	40	22	26,1	88,5	63,6
DSM-B-25	9	10	15	5,1	M5	40	17	20,7	98,7	72,7
DSM-B-32	12	11	20	6,8	G1/8	60	23	29,1	121	88,5
DSM-B-40	12	15	25	8,5	G1/8	80	36,5	43,5	154	112
DSM-B-63	12	18	25	10,2	G1/4	80	44	72,5	185,5	129,5

	L3	L4 ±0,1	L5 ±0,2	L6 ±0,1	T1 +0,1	T2	T3	T4 +0,1	T5	T6 +0,1
DSM-B-12	22,3	10	10	4	1,5	9	9	1,2	6	2,5
DSM-B-16	27,6	10	10	4	1,5	9	9	1,5	6	2,5
DSM-B-25	33,4	10	10	6	2	12	8	1,5	8	2,5
DSM-B-32	39,6	10	12	6	2,5	14	9,5	1,5	8	2,8
DSM-B-40	52,7	12	14	5,5	2,5	17	15	2,5	12	2,8
DSM-B-63	58	14	16	10	2,5	18	14	2,5	15	2,8

	T7	T8	T9	⇌ 1	⇌ 2	⇌ 3 h13	⇌ 4 DSM-...-P1	⇌ 4 DSM-...-CC	⇌ 5 DSM-...-P1	W1
DSM-B-12	6,3	5,5	12	10	2,5	8	5	2,5	2,5	45°
DSM-B-16	8,5	6	14	13	3	11	6	3	3	45°
DSM-B-25	10	5,3	16	13	4	13	6	3	3	45°
DSM-B-32	9,5	–	20	15	5	13	8	4	4	45°
DSM-B-40	15	–	24	19	6	19	8	5	5	45°
DSM-B-63	18	–	28	27	8	22	10	5	5	45°

1) Gwint do doprowadzenia sprężonego powietrza dla wielkości 12 ... 25
2) Gwint do doprowadzenia sprężonego powietrza dla wielkości 32 ... 63

Wymiary

Wymiary – Sprzęgło jednokierunkowe FLSM-6/8

Pobieranie danych CAD www.festo.com

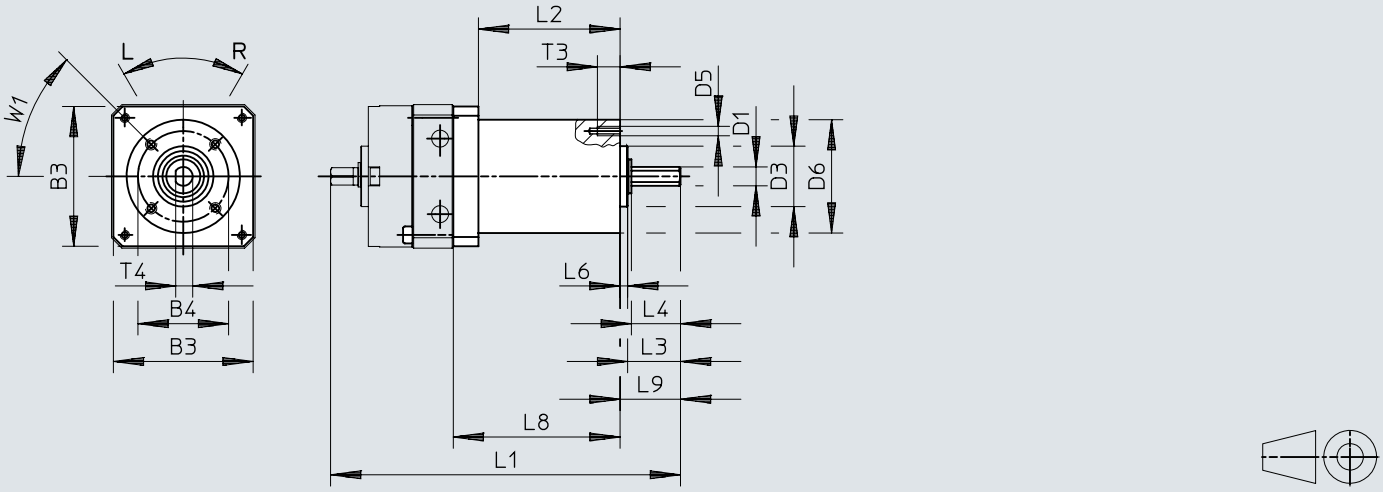

[1] Trzpień gwintowany M3x5 DIN 916

	B3	B4 ±0,15	D1 ø g7	D3 ø h8	D5	D6 ø ±0,3	L1	L2	L3	L4	L6 ±0,2	L8 ±0,1	L9	T3	T4
FLSM-6	29,5	23	4	14	M3	28	85,8	36 ±0,1	10,8	10	2	43	12,8	5	3,5
FLSM-8	37	24	5	16	M3	30	94,5	37,5 ±0,1	14	13	2	44,5	16	6	4,5

Wymiary

Wymiary – Sprzęgło jednokierunkowe FLSM-10 Pobieranie danych CAD www.festo.com

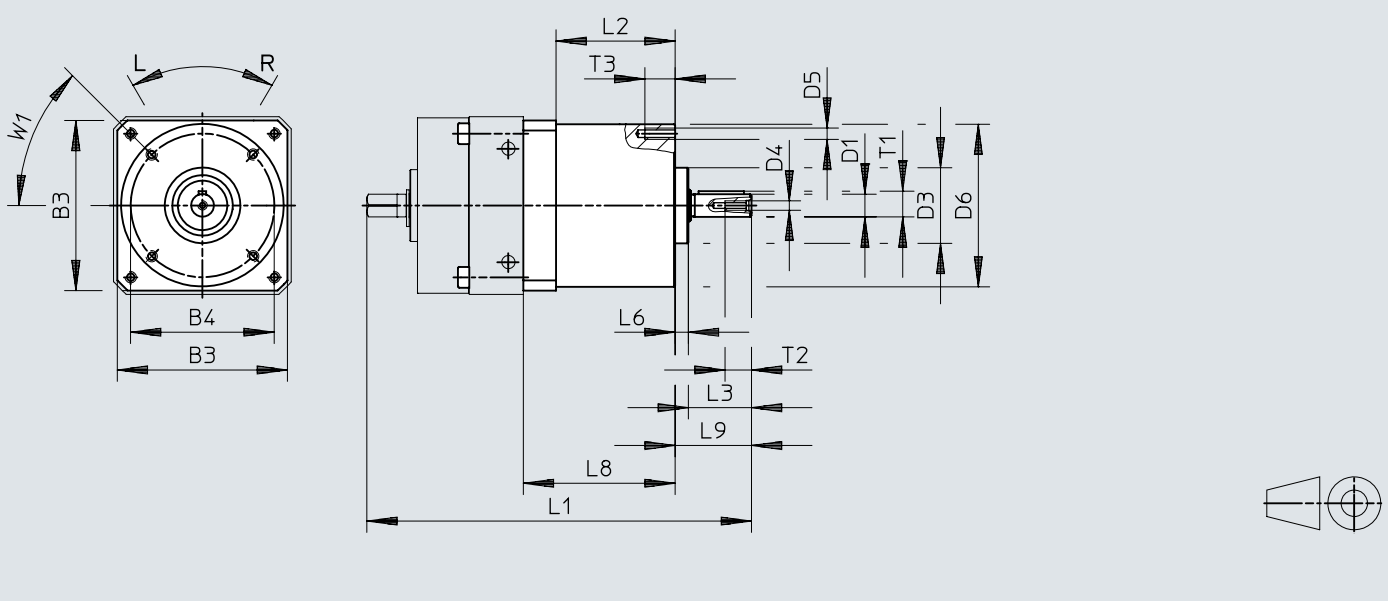

	B3	B4 ±0,15	D1 ø g7	D3 ø h8	D4	D5	D6 ø ±0,3	L1	L2
FLSM-10	45	38	6	20	M2,5	M3	43	101	30 ±0,1

	L3	L6 ±0,2	L8 ±0,1	L9	T1	T2	T3	1)
FLSM-10	16,7	3,5	40	20,2	6,8	7	8	A2x2x12

1) Sprężyna pasowana wg DIN 6885

Wymiary

Wymiary – Sprzęgło jednokierunkowe FLSM-12 ... 40

Pobieranie danych CAD www.festo.com

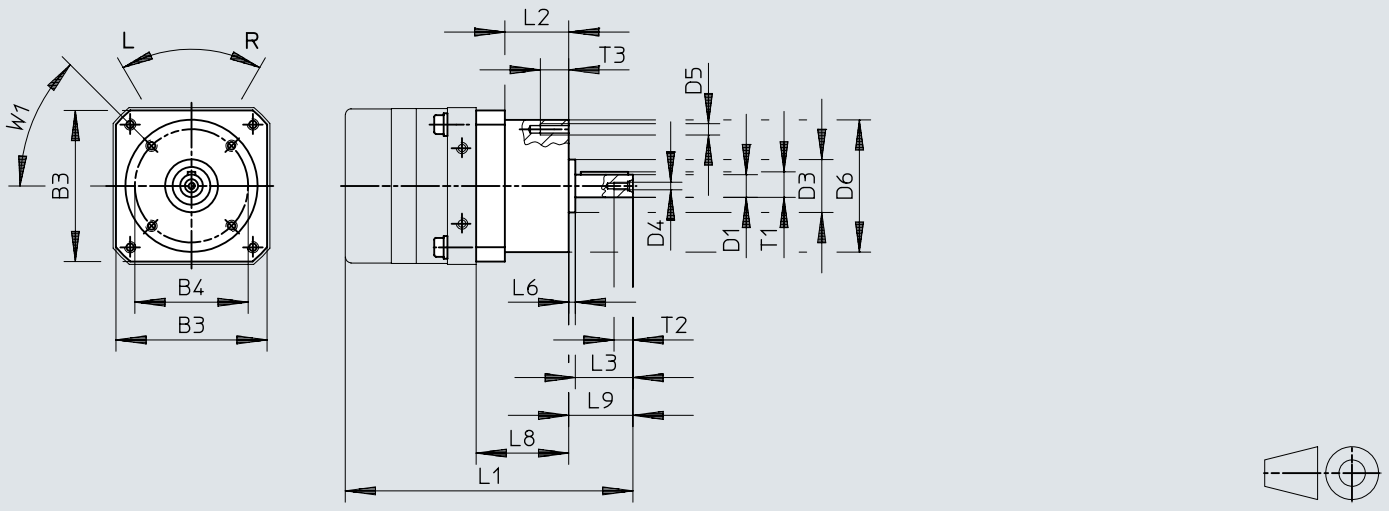

	B3	B4 ±0,15	D1 ø g7	D3 ø h8	D4	D5	D6 ø ±0,3	L1	L2
FLSM-12	55	42	8	25	M3	M3	48,5	125	37 ±0,4
FLSM-16	65	50	10	24	M3	M4	60	137	34 ±0,4
FLSM-25	80	60	12	28	M4	M6	70	152	34 ±0,4
FLSM-32	100	83	16	42	M5	M6	95	197,8	42,8 ±0,4
FLSM-40	120	96	20	52	M6	M8	110	244,5	54 ±0,4

	L3	L6 +0,2	L8 ±0,1	L9	T1	T2	T3	1)
FLSM-12	20	3,5	47,3	24,5	8,8	9	8	A2x2x16
FLSM-16	23	3,5	47	27,4	11,2	9	10	A3x3x18
FLSM-25	30	3,5	49	34	13,5	10	15	A4x4x25
FLSM-32	40	7,2	60,8	48,5	18	12,5	15	A5x5x36
FLSM-40	50	6	77	58	22,5	16	15	A6x6x45

1) Sprężyna pasowana wg DIN 6885

Wymiary

Wymiary – Kołnierz nasadkowy FWSR-6/8

Pobieranie danych CAD www.festo.com

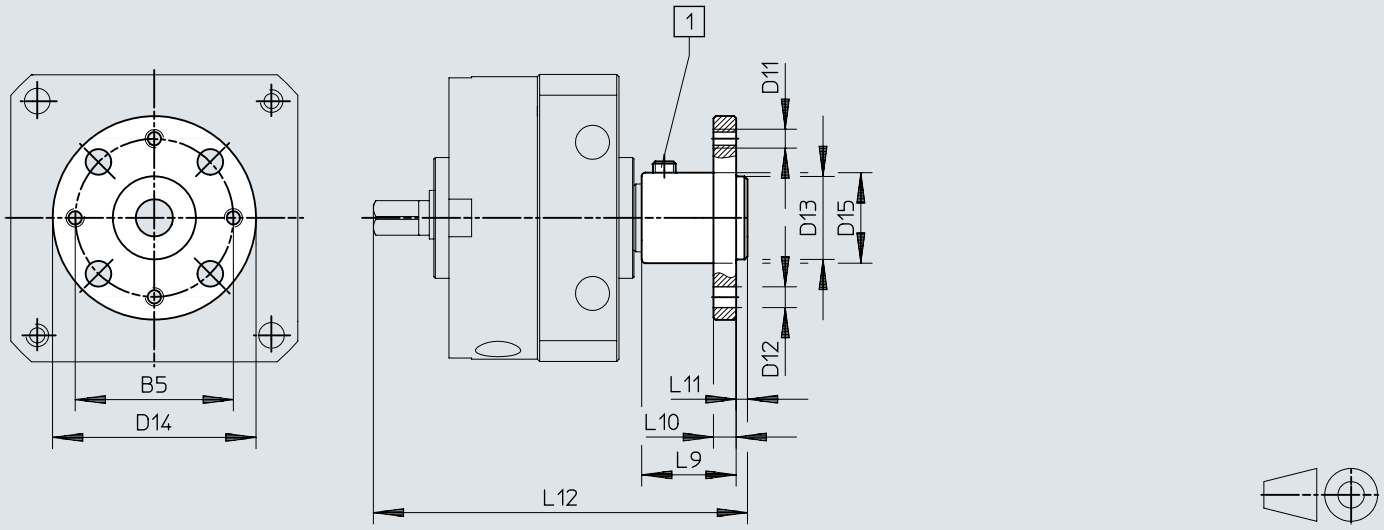

[1] Trzpień gwintowany M3x5 DIN 916

	B5	D11	D12 ø H13	D13 ø	D14 ø	D15 ø +0,4	L9	L10	L11	L12
FWSR-6	16	M3	3,4	8_{g7}	23	10	10,5	3	1,5	45
FWSR-8	21	M3	3,4	11_{g7}	27	12	12,5	3	1,5	51

Wymiary

Wymiary – Kołnierz nasadkowy FWSR-10

Pobieranie danych CAD www.festo.com

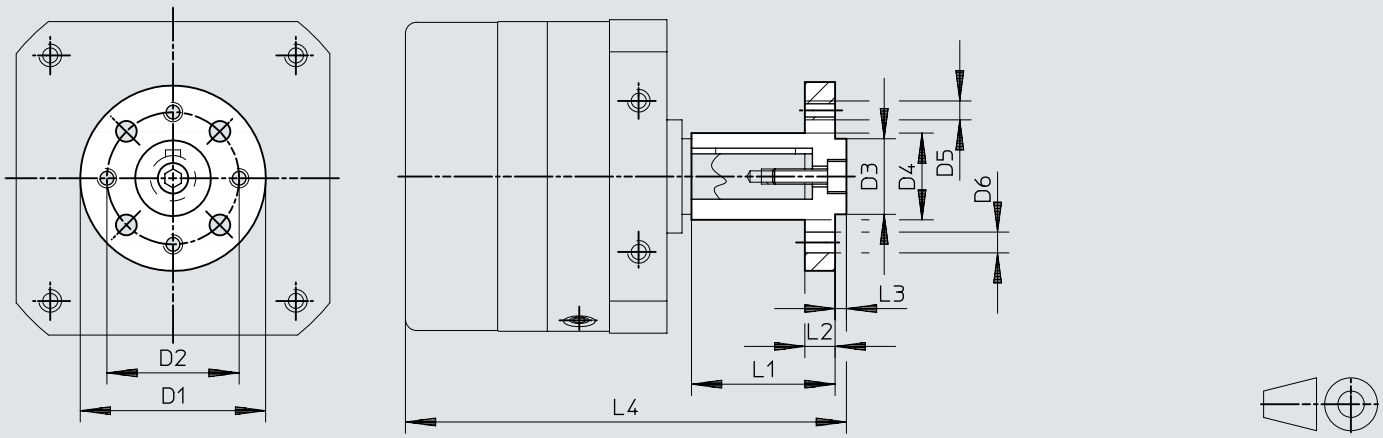

	D1 ø	D2 ø	D3 ø f8	D4 ø	D5	D6 ø H13	L1	L2	L3 –0,2	L4
FWSR-10	30	21	11	$12_{+0,4}$	M3	3,4	22 ±0,2	3	1,6	68,6

Wymiary

Wymiary – Kołnierz nasadkowy FWSR-12 ... 40

Pobieranie danych CAD www.festo.com

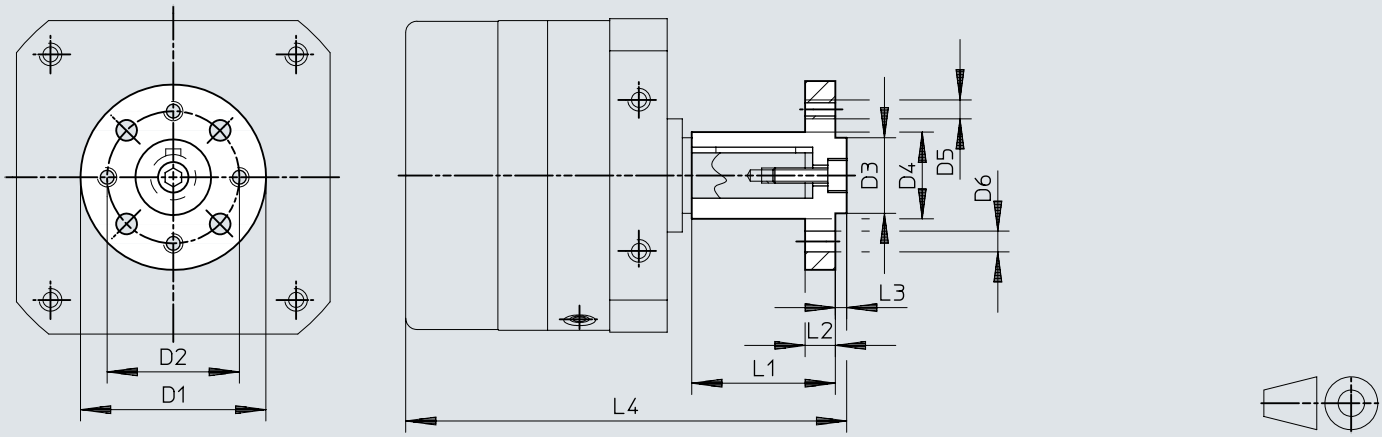

	D1 ø	D2 ø	D3 ø f8	D4 ø	D5	D6 ø H13	L1	L2	L3 –0,2	L4
FWSR-12	35	28	14	$15_{+0,4}$	M3	3,4	25 ±0,2	3	3	85,5
FWSR-16	40	28	16	$17_{+0,4}$	M4	4,5	28 ±0,2	5	3	98,8
FWSR-25	50	35	20	$23_{+0,4}$	M5	5,5	38 ±0,2	8	3	116,5
FWSR-32	60	45	28	$28_{+0,4}$	M6	6,5	48 ±0,2	10	4	151,5
FWSR-40	70	54	36	$38_{+0,5}$	M8	9	60 ±0,3	11	5	186,5

Wymiary

Wymiary – Płyta montażowa HSM

Pobieranie danych CAD www.festo.com

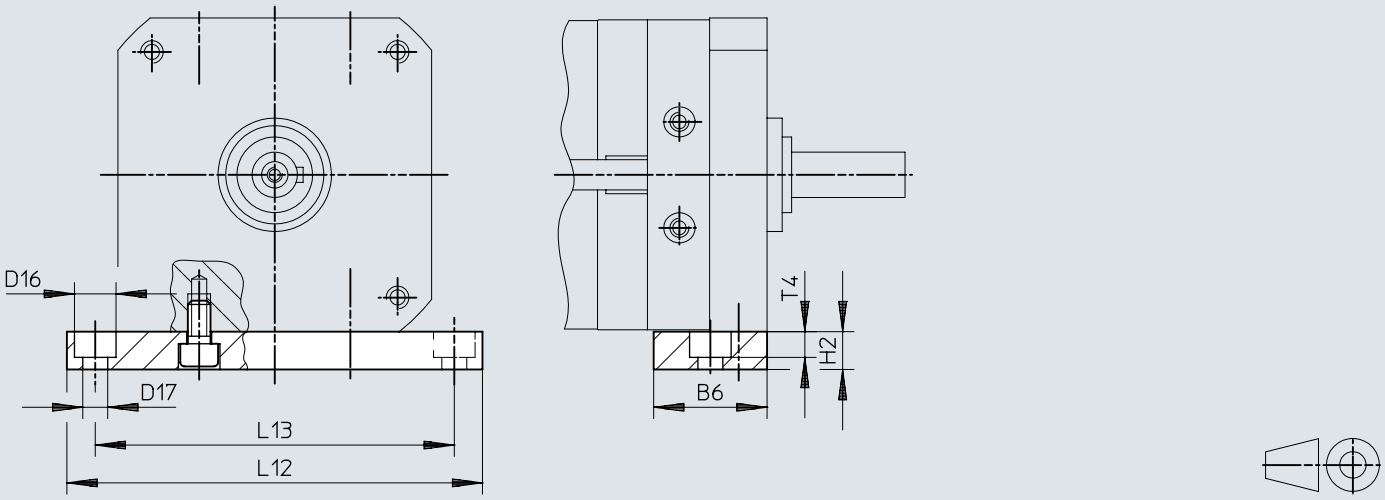

	B6	D16 ø	D17 ø	H2	L12	L13	T4
HSM-12	20	8	4,5	10	84	72	4,6
HSM-16	28	10	5,5	10	98	84	5,7
HSM-25	30	11	6,6	10	110	95	6,8
HSM-32	40	15	9	15	145	125	9
HSM-40	45	18	11	20	180	155	11

Wymiary

Wymiary – Zaślepka AKM

Pobieranie danych CAD www.festo.com

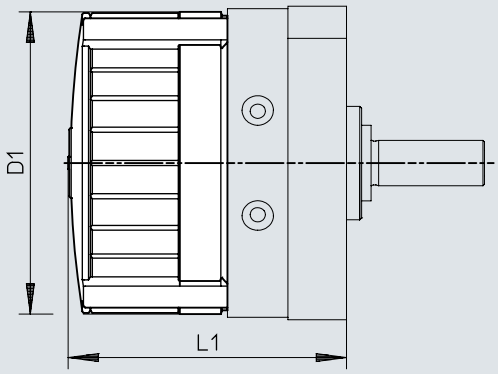

	D1 Ø	L1		
		DSM-...	DSM-T-...	DSM-...-HD-...
AKM-12	59	56,2±1,2	75,2±1,2	68,2±1,2
AKM-16	70	68±1,2	92±1,2	82,6±1,2
AKM-25	83	73,4±1,2	101,5±1,2	91,6±1,2
AKM-32	105	89,7±1,5	126,7±1,5	110,2±1,5
AKM-40	130	107,1±1,5	152,1±1,5	136,1±1,5

Dane do zamówienia

DSM-6...10 z wałkiem prostym

Wielkość	Znamionowy kąt obrotu [°]	Sygnalizacja położenia	Ustawiany kąt obrotu	Nr części	Typ
6	90 stopień	Bez	Stały kąt obrotu	173188	DSM-6-90-P
		Do czujników zbliżeniowych		173195	DSM-6-90-P-A
	180 stopień	Bez		173189	DSM-6-180-P
			Ustawiany kąt obrotu	175827	DSM-6-180-P-FF
		Do czujników zbliżeniowych	Stały kąt obrotu	173196	DSM-6-180-P-A
			Ustawiany kąt obrotu	175830	DSM-6-180-P-A-FF
8	90 stopień	Bez	Stały kąt obrotu	173190	DSM-8-90-P
		Do czujników zbliżeniowych		173197	DSM-8-90-P-A
	180 stopień	Bez		173191	DSM-8-180-P
			Ustawiany kąt obrotu	175828	DSM-8-180-P-FF
		Do czujników zbliżeniowych	Stały kąt obrotu	173198	DSM-8-180-P-A
			Ustawiany kąt obrotu	175831	DSM-8-180-P-A-FF
10	90 stopień	Bez	Stały kąt obrotu	173192	DSM-10-90-P
		Do czujników zbliżeniowych		173199	DSM-10-90-P-A
	180 stopień	Bez		173193	DSM-10-180-P
		Do czujników zbliżeniowych		173200	DSM-10-180-P-A
	200 stopień	Bez	Ustawiany kąt obrotu	175829	DSM-10-240-P-FF
		Do czujników zbliżeniowych		175832	DSM-10-240-P-A-FF
	240 stopień	Bez	Stały kąt obrotu	173194	DSM-10-240-P
		Do czujników zbliżeniowych		173201	DSM-10-240-P-A

DSM-6...10 z wałkiem prostym tłokiem tandemowym

Wielkość	Znamionowy kąt obrotu [°]	Sygnalizacja położenia	Ustawiany kąt obrotu	Nr części	Typ
6	90 stopień	Bez	Stały kąt obrotu	1564894	DSM-T-6-90-P
	180 stopień			1565579	DSM-T-6-180-P
8	90 stopień			1563451	DSM-T-8-90-P
	180 stopień			1564407	DSM-T-8-180-P
10	90 stopień			1559484	DSM-T-10-90-P
	180 stopień			1561689	DSM-T-10-180-P
	240 stopień			1562093	DSM-T-10-240-P

DSM-6...10 z wałkiem kołnierzowym

Wielkość	Znamionowy kąt obrotu [°]	Sygnalizacja położenia	Ustawiany kąt obrotu	Nr części	Typ
6	90 stopień	Bez	Stały kąt obrotu	185928	DSM-6-90-P-FW
		Do czujników zbliżeniowych		185930	DSM-6-90-P-A-FW
	180 stopień	Bez		185929	DSM-6-180-P-FW
			Ustawiany kąt obrotu	185932	DSM-6-180-P-FF-FW
		Do czujników zbliżeniowych	Stały kąt obrotu	185931	DSM-6-180-P-A-FW
			Ustawiany kąt obrotu	185933	DSM-6-180-P-A-FF-FW
8	90 stopień	Bez	Stały kąt obrotu	185934	DSM-8-90-P-FW
		Do czujników zbliżeniowych		185936	DSM-8-90-P-A-FW
	180 stopień	Bez		185935	DSM-8-180-P-FW
			Ustawiany kąt obrotu	185938	DSM-8-180-P-FF-FW
		Do czujników zbliżeniowych	Stały kąt obrotu	185937	DSM-8-180-P-A-FW
			Ustawiany kąt obrotu	185939	DSM-8-180-P-A-FF-FW
10	90 stopień	Bez	Stały kąt obrotu	185940	DSM-10-90-P-FW
		Do czujników zbliżeniowych		185943	DSM-10-90-P-A-FW
	180 stopień	Bez		185941	DSM-10-180-P-FW
		Do czujników zbliżeniowych		185944	DSM-10-180-P-A-FW
	200 stopień	Bez	Ustawiany kąt obrotu	185946	DSM-10-240-P-FF-FW
		Do czujników zbliżeniowych		185947	DSM-10-240-P-A-FF-FW
	240 stopień	Bez	Stały kąt obrotu	185942	DSM-10-240-P-FW
		Do czujników zbliżeniowych		185945	DSM-10-240-P-A-FW

Dane do zamówienia

DSM-6...10 z wałkiem kołnierzowym i tłokiem tandemowym

Wielkość	Znamionowy kąt obrotu [°]	Sygnalizacja położenia	Ustawiany kąt obrotu	Nr części	Typ
6	90 stopień	Bez	Stały kąt obrotu	**1565425**	**DSM-T-6-90-P-FW**
				1564894	**DSM-T-6-90-P**
	180 stopień			**1565579**	**DSM-T-6-180-P**
				1565483	**DSM-T-6-180-P-FW**
8	90 stopień			**1564334**	**DSM-T-8-90-P-FW**
				1563451	**DSM-T-8-90-P**
	180 stopień			**1564669**	**DSM-T-8-180-P-FW**
				1564407	**DSM-T-8-180-P**
10	90 stopień			**1559484**	**DSM-T-10-90-P**
				1560818	**DSM-T-10-90-P-FW**
	180 stopień			**1561556**	**DSM-T-10-180-P-FW**
	240 stopień			**1562318**	**DSM-T-10-240-P-FW**
				1562093	**DSM-T-10-240-P**

DSM-12 ... 63 z wałkiem prostym

Wielkość	Znamionowy kąt obrotu [°]	Amortyzacja	Nr części	Typ
12	246 stopień	Elastyczne elementy amortyzujące, z obu stron, z możliwością regulacji	**566203**	**DSM-12-270-P1-A-B**
		Amortyzator, z obu stron, samonastawny	**547572**	**DSM-12-270-CC-A-B**
	270 stopień	Bez	**547591**	**DSM-12-270-A-B**
		Elastyczne pierścienie/płytki tłumiące z obu stron	**547570**	**DSM-12-270-P-A-B**
16	246 stopień	Elastyczne elementy amortyzujące, z obu stron, z możliwością regulacji	**566205**	**DSM-16-270-P1-A-B**
		Amortyzator, z obu stron, samonastawny	**547576**	**DSM-16-270-CC-A-B**
	270 stopień	Bez	**547592**	**DSM-16-270-A-B**
		Elastyczne pierścienie/płytki tłumiące z obu stron	**547574**	**DSM-16-270-P-A-B**
25	246 stopień	Elastyczne elementy amortyzujące, z obu stron, z możliwością regulacji	**566207**	**DSM-25-270-P1-A-B**
		Amortyzator, z obu stron, samonastawny	**547580**	**DSM-25-270-CC-A-B**
	270 stopień	Bez	**547593**	**DSM-25-270-A-B**
		Elastyczne pierścienie/płytki tłumiące z obu stron	**547578**	**DSM-25-270-P-A-B**
32	246 stopień	Elastyczne elementy amortyzujące, z obu stron, z możliwością regulacji	**566209**	**DSM-32-270-P1-A-B**
		Amortyzator, z obu stron, samonastawny	**547584**	**DSM-32-270-CC-A-B**
	270 stopień	Bez	**547594**	**DSM-32-270-A-B**
		Elastyczne pierścienie/płytki tłumiące z obu stron	**547582**	**DSM-32-270-P-A-B**
40	240 stopień	Elastyczne elementy amortyzujące, z obu stron, z możliwością regulacji	**566211**	**DSM-40-270-P1-A-B**
		Amortyzator, z obu stron, samonastawny	**547588**	**DSM-40-270-CC-A-B**
	270 stopień	Bez	**547595**	**DSM-40-270-A-B**
		Elastyczne pierścienie/płytki tłumiące z obu stron	**547586**	**DSM-40-270-P-A-B**
63	240 stopień	Elastyczne elementy amortyzujące, z obu stron, z możliwością regulacji	**566213**	**DSM-63-270-P1-A-B**
		Amortyzator, z obu stron, samonastawny	**552081**	**DSM-63-270-CC-A-B**
	270 stopień	Bez	**552083**	**DSM-63-270-A-B**
		Elastyczne pierścienie/płytki tłumiące z obu stron	**552079**	**DSM-63-270-P-A-B**

Dane do zamówienia

DSM-12... 63 z wałkiem prostym i tłokiem tandemowym

Wielkość	Znamionowy kąt obrotu [°]	Amortyzacja	Nr części	Typ
12	246 stopień	Amortyzator, z obu stron, samonastawny	**1145088**	**DSM-T-12-270-CC-A-B**
	270 stopień	Bez	**1145122**	**DSM-T-12-270-A-B**
		Elastyczne pierścienie/płytki tłumiące z obu stron	**1145086**	**DSM-T-12-270-P-A-B**
16	246 stopień	Amortyzator, z obu stron, samonastawny	**1145094**	**DSM-T-16-270-CC-A-B**
	270 stopień	Bez	**1145123**	**DSM-T-16-270-A-B**
		Elastyczne pierścienie/płytki tłumiące z obu stron	**1145092**	**DSM-T-16-270-P-A-B**
25	246 stopień	Amortyzator, z obu stron, samonastawny	**1145100**	**DSM-T-25-270-CC-A-B**
	270 stopień	Bez	**1145124**	**DSM-T-25-270-A-B**
		Elastyczne pierścienie/płytki tłumiące z obu stron	**1145098**	**DSM-T-25-270-P-A-B**
32	246 stopień	Amortyzator, z obu stron, samonastawny	**1145106**	**DSM-T-32-270-CC-A-B**
	270 stopień	Bez	**1145125**	**DSM-T-32-270-A-B**
		Elastyczne pierścienie/płytki tłumiące z obu stron	**1145104**	**DSM-T-32-270-P-A-B**
40	240 stopień	Amortyzator, z obu stron, samonastawny	**1145112**	**DSM-T-40-270-CC-A-B**
	270 stopień	Bez	**1145126**	**DSM-T-40-270-A-B**
		Elastyczne pierścienie/płytki tłumiące z obu stron	**1145110**	**DSM-T-40-270-P-A-B**
63	240 stopień	Amortyzator, z obu stron, samonastawny	**1145118**	**DSM-T-63-270-CC-A-B**
	270 stopień	Bez	**1145127**	**DSM-T-63-270-A-B**
		Elastyczne pierścienie/płytki tłumiące z obu stron	**1145116**	**DSM-T-63-270-P-A-B**

DSM-12 ... 63 z wałkiem kołnierzowym

Wielkość	Znamionowy kąt obrotu [°]	Amortyzacja	Nr części	Typ
12	246 stopień	Elastyczne elementy amortyzujące, z obu stron, z możliwością regulacji	**566204**	**DSM-12-270-P1-FW-A-B**
		Amortyzator, z obu stron, samonastawny	**547573**	**DSM-12-270-CC-FW-A-B**
	270 stopień	Bez	**547596**	**DSM-12-270-FW-A-B**
		Elastyczne pierścienie/płytki tłumiące z obu stron	**547571**	**DSM-12-270-P-FW-A-B**
16	246 stopień	Elastyczne elementy amortyzujące, z obu stron, z możliwością regulacji	**566206**	**DSM-16-270-P1-FW-A-B**
		Amortyzator, z obu stron, samonastawny	**547577**	**DSM-16-270-CC-FW-A-B**
	270 stopień	Bez	**547597**	**DSM-16-270-FW-A-B**
		Elastyczne pierścienie/płytki tłumiące z obu stron	**547575**	**DSM-16-270-P-FW-A-B**
25	246 stopień	Elastyczne elementy amortyzujące, z obu stron, z możliwością regulacji	**566208**	**DSM-25-270-P1-FW-A-B**
		Amortyzator, z obu stron, samonastawny	**547581**	**DSM-25-270-CC-FW-A-B**
	270 stopień	Bez	**547598**	**DSM-25-270-FW-A-B**
		Elastyczne pierścienie/płytki tłumiące z obu stron	**547579**	**DSM-25-270-P-FW-A-B**
32	246 stopień	Elastyczne elementy amortyzujące, z obu stron, z możliwością regulacji	**566210**	**DSM-32-270-P1-FW-A-B**
		Amortyzator, z obu stron, samonastawny	**547585**	**DSM-32-270-CC-FW-A-B**
	270 stopień	Bez	**547599**	**DSM-32-270-FW-A-B**
		Elastyczne pierścienie/płytki tłumiące z obu stron	**547583**	**DSM-32-270-P-FW-A-B**

Dane do zamówienia

DSM-12 ... 63 z wałkiem kołnierzowym

Wielkość	Znamionowy kąt obrotu [°]	Amortyzacja	Nr części	Typ
40	240 stopień	Elastyczne elementy amortyzujące, z obu stron, z możliwością regulacji	**566212**	**DSM-40-270-P1-FW-A-B**
		Amortyzator, z obu stron, samonastawny	**547589**	**DSM-40-270-CC-FW-A-B**
	270 stopień	Bez	**547600**	**DSM-40-270-FW-A-B**
		Elastyczne pierścienie/płytki tłumiące z obu stron	**547587**	**DSM-40-270-P-FW-A-B**
63	240 stopień	Elastyczne elementy amortyzujące, z obu stron, z możliwością regulacji	**566214**	**DSM-63-270-P1-FW-A-B**
		Amortyzator, z obu stron, samonastawny	**552082**	**DSM-63-270-CC-FW-A-B**
	270 stopień	Bez	**552084**	**DSM-63-270-FW-A-B**
		Elastyczne pierścienie/płytki tłumiące z obu stron	**552080**	**DSM-63-270-P-FW-A-B**

DSM-12... 63 z wałkiem kołnierzowym i tłokiem tandemowym

Wielkość	Znamionowy kąt obrotu [°]	Amortyzacja	Nr części	Typ
12	246 stopień	Amortyzator, z obu stron, samonastawny	**1145089**	**DSM-T-12-270-CC-FW-A-B**
	270 stopień	Bez	**1145128**	**DSM-T-12-270-FW-A-B**
		Elastyczne pierścienie/płytki tłumiące z obu stron	**1145087**	**DSM-T-12-270-P-FW-A-B**
16	246 stopień	Amortyzator, z obu stron, samonastawny	**1145095**	**DSM-T-16-270-CC-FW-A-B**
	270 stopień	Bez	**1145129**	**DSM-T-16-270-FW-A-B**
		Elastyczne pierścienie/płytki tłumiące z obu stron	**1145093**	**DSM-T-16-270-P-FW-A-B**
25	246 stopień	Amortyzator, z obu stron, samonastawny	**1145101**	**DSM-T-25-270-CC-FW-A-B**
	270 stopień	Bez	**1145130**	**DSM-T-25-270-FW-A-B**
		Elastyczne pierścienie/płytki tłumiące z obu stron	**1145099**	**DSM-T-25-270-P-FW-A-B**
32	246 stopień	Amortyzator, z obu stron, samonastawny	**1145107**	**DSM-T-32-270-CC-FW-A-B**
	270 stopień	Bez	**1145131**	**DSM-T-32-270-FW-A-B**
		Elastyczne pierścienie/płytki tłumiące z obu stron	**1145105**	**DSM-T-32-270-P-FW-A-B**
40	240 stopień	Amortyzator, z obu stron, samonastawny	**1145113**	**DSM-T-40-270-CC-FW-A-B**
	270 stopień	Bez	**1145132**	**DSM-T-40-270-FW-A-B**
		Elastyczne pierścienie/płytki tłumiące z obu stron	**1145111**	**DSM-T-40-270-P-FW-A-B**
63	240 stopień	Amortyzator, z obu stron, samonastawny	**1145119**	**DSM-T-63-270-CC-FW-A-B**
	270 stopień	Bez	**1145133**	**DSM-T-63-270-FW-A-B**
		Elastyczne pierścienie/płytki tłumiące z obu stron	**1145117**	**DSM-T-63-270-P-FW-A-B**

DSM-12 ... 63 dla wysokich momentów obciążenia

Wielkość	Znamionowy kąt obrotu [°]	Amortyzacja	Nr części	Typ
12	246 stopień	Elastyczne elementy amortyzujące, z obu stron, z możliwością regulacji	**1369116**	**DSM-12-270-P1-HD-A-B**
		Amortyzator, z obu stron, samonastawny	**1369122**	**DSM-12-270-CC-HD-A-B**
	270 stopień	Bez	**1369110**	**DSM-12-270-HD-A-B**
16	246 stopień	Elastyczne elementy amortyzujące, z obu stron, z możliwością regulacji	**1369117**	**DSM-16-270-P1-HD-A-B**
		Amortyzator, z obu stron, samonastawny	**1369123**	**DSM-16-270-CC-HD-A-B**
	270 stopień	Bez	**1369111**	**DSM-16-270-HD-A-B**

Dane do zamówienia

DSM-12 ... 63 dla wysokich momentów obciążenia				
Wielkość	Znamionowy kąt obrotu [°]	Amortyzacja	Nr części	Typ
25	246 stopień	Elastyczne elementy amortyzujące, z obu stron, z możliwością regulacji	**1369118**	**DSM-25-270-P1-HD-A-B**
		Amortyzator, z obu stron, samonastawny	**1369124**	**DSM-25-270-CC-HD-A-B**
	270 stopień	Bez	**1369112**	**DSM-25-270-HD-A-B**
32	246 stopień	Elastyczne elementy amortyzujące, z obu stron, z możliwością regulacji	**1369119**	**DSM-32-270-P1-HD-A-B**
		Amortyzator, z obu stron, samonastawny	**1369125**	**DSM-32-270-CC-HD-A-B**
	270 stopień	Bez	**1369113**	**DSM-32-270-HD-A-B**
40	240 stopień	Elastyczne elementy amortyzujące, z obu stron, z możliwością regulacji	**1369120**	**DSM-40-270-P1-HD-A-B**
		Amortyzator, z obu stron, samonastawny	**1369126**	**DSM-40-270-CC-HD-A-B**
	270 stopień	Bez	**1369114**	**DSM-40-270-HD-A-B**
63	240 stopień	Elastyczne elementy amortyzujące, z obu stron, z możliwością regulacji	**1369121**	**DSM-63-270-P1-HD-A-B**
		Amortyzator, z obu stron, samonastawny	**1369127**	**DSM-63-270-CC-HD-A-B**
	270 stopień	Bez	**1369115**	**DSM-63-270-HD-A-B**

Przegląd urządzeń peryferyjnych

Przegląd urządzeń peryferyjnych dla DSM-6 ... 10

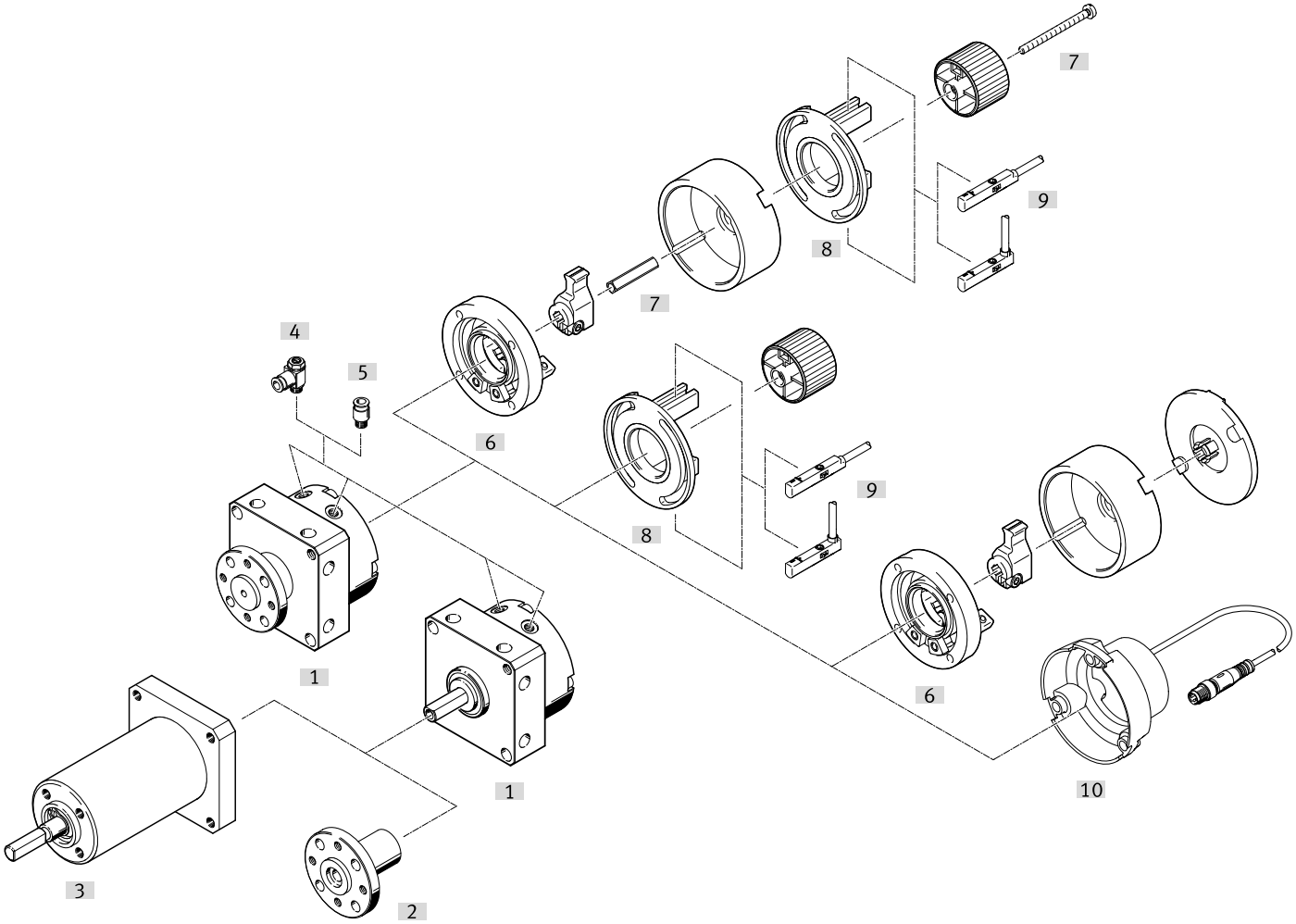

Osprzęt			→ Strona/Internet
	Typ/kod zamówieniowy	Opis	
[1]	Napęd wahadłowy DSM	Pneumatyczny napęd wahadłowy	dsm
[2]	Kołnierz nasadkowy FWSR	Do doposażenia napędu wahadłowego DSM w wałek prosty	65
[3]	Sprzęgło jednokierunkowe FLSM	• Do taktowanego ruchu obrotowego w jednym kierunku • Tylko w połączeniu z napędem wahadłowym DSM z wałkiem prostym	65
[4]	Zawór dławiąco-zwrotny GRLA	Do regulacji prędkości	grla
[5]	Złącze wtykowe QS	Do podłączenia przewodów sprężonego powietrza o kalibrowanej średnicy zewnętrznej	qs
[6]	Zespół zderzaka KSM	• W celu ustawienia kąta obrotu • Możliwość doposażenia w napęd wahadłowy DSM-...-P(-A)/DSM-...-P(-A)-FW • W przypadku DSM-T-... zespół zderzaka należy zamówić osobno jako dodatkowy osprzęt • Możliwość połączenia z zespołem mocującym WSM • W połączeniu z zespołem mocującym WSM należy również zamówić zespół adaptera DADP-AK	67
[7]	Zespół adaptera DADP-AK	Do zamocowania zespołu mocującego WSM na zespole zderzaka KSM	67
[8]	Zespół mocujący WSM-...-SME-10	• Do odczytu kąta obrotu • Do mocowania wyłączników zbliżeniowych SME-/SMT-10; • Możliwość doposażenia w napęd wahadłowy DSM-...-P(-FF)/DSM-...-P(-FF)-FW • W przypadku DSM-T-... zespół mocujący należy zamówić osobno jako dodatkowy osprzęt • Możliwość połączenia z zespołem zderzaka KSM • W połączeniu z zespołem zderzaka KSM należy również zamówić zespół adaptera DADP-AK	67
[9]	Wyłącznik zbliżeniowy SME-10/SMT-10	Wyłącznik zbliżeniowy do odczytu położenia krańcowego	69

Przegląd urządzeń peryferyjnych

Osprzęt			→ Strona/Internet
	Typ/kod zamówieniowy	Opis	
[10]	Czujnik położenia SRBS	• Do odczytu kąta obrotu • Regulacja wyłączników zbliżeniowych nie jest konieczna • Położenia krańcowe kąta obrotu są rejestrowane po naciśnięciu przycisku • Możliwość montażu tylko bezpośrednio na napędzie wahadłowym bez dodatkowego osprzętu • Należy zamówić oddzielnie jako wyposażenie dodatkowe	68
[11]	Czujnik odległości SOIA	Do monitorowania stanu elementów tłumiących	67

Przegląd urządzeń peryferyjnych

Przegląd urządzeń peryferyjnych dla DSM-12 ... 63

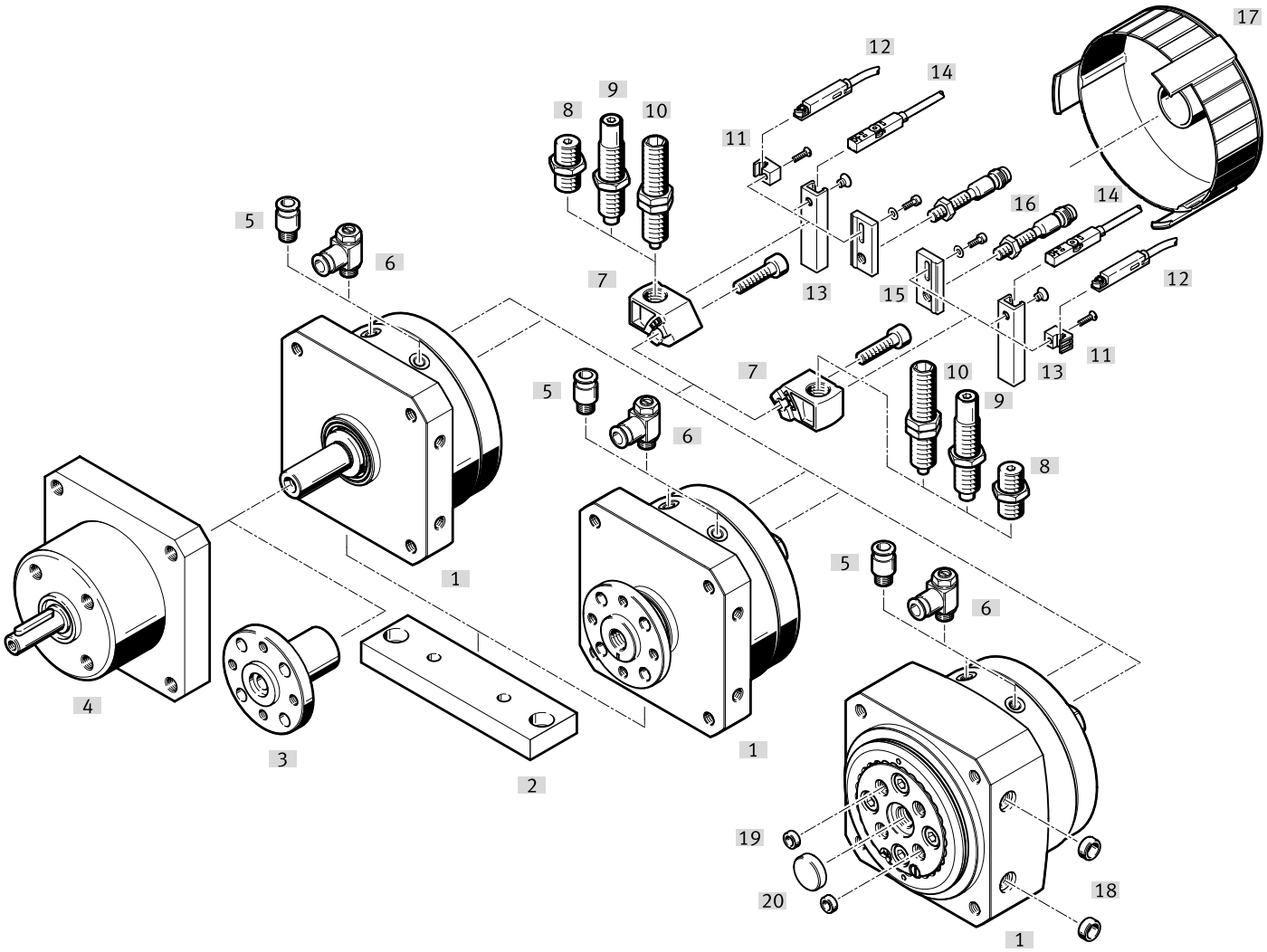

Osprzęt			→ Strona/Internet
	Typ/kod zamówieniowy	Opis	
[1]	Napęd wahadłowy DSM	Pneumatyczny napęd wahadłowy	dsm
[2]	Płyta montażowa HSM	Do mocowania na łapach lub mocowania kołnierzowego	66
[3]	Kołnierz nasadkowy FWSR	Do doposażenia napędu wahadłowego DSM w wałek prosty	65
[4]	Sprzęgło jednokierunkowe FLSM	• Do taktowanego ruchu obrotowego w jednym kierunku • Tylko w połączeniu z napędem wahadłowym DSM z wałkiem prostym	65
[5]	Złącze wtykowe QS	Do podłączenia przewodów sprężonego powietrza o kalibrowanej średnicy zewnętrznej	qs
[6]	Zawór dławiąco-zwrotny GRLA	Do regulacji prędkości	grla
[7]	Uchwyt amortyzatora DSM-...-B	• Do mocowania elastycznych elementów amortyzujących lub amortyzatorów hydraulicznych • W przypadku napędu wahadłowego DSM-...-P/P1/CC należy do zakresu dostawy	66
[8]	Zespół amortyzatora DSM-...-P	• Elastyczne elementy amortyzujące ze stałym ogranicznikiem • W przypadku napędu wahadłowego DSM-...-P należy do zakresu dostawy	66
[9]	Amortyzator hydrauliczny DYEF	• Regulowane, elastyczne elementy amortyzujące ze stałym ogranicznikiem • W przypadku napędu wahadłowego DSM-...-P1 należy do zakresu dostawy	66
[10]	Amortyzator DYSC	• Samonastawne amortyzatory hydrauliczne ze stałym ogranicznikiem • W przypadku napędu wahadłowego DSM-...-CC należy do zakresu dostawy	66
[11]	Uchwyt czujnika SL-DSM-B	Do mocowania wyłączników zbliżeniowych SME/SMT-10	68
[12]	Wyłącznik zbliżeniowy SME-/SMT-10	Do sygnalizacji położeń krańcowych	69
[13]	Uchwyt czujnika SL-DSM-63-B	Do mocowania wyłączników zbliżeniowych SME/SMT-8	68
[14]	Wyłącznik zbliżeniowy SME-/SMT-8	Do sygnalizacji położeń krańcowych	69
[15]	Uchwyt czujnika SL-DSM-S	Do mocowania indukcyjnych wyłączników zbliżeniowych SIEN	68
[16]	Wyłącznik zbliżeniowy SIEN	Indukcyjny wyłącznik zbliżeniowy do sygnalizacji położeń krańcowych	69

Przegląd urządzeń peryferyjnych

Osprzęt			→ Strona/Internet
	Typ/kod zamówieniowy	Opis	
[17]	Zaślepka AKM	• Ogranicza ryzyko obrażeń w obszarze obrotu dźwigni zderzakowej • Nie można stosować razem z indukcyjnymi wyłącznikami zbliżeniowymi SIEN.	66
[18]	Tulejka centrująca ZBH	Do centrowania napędu	70
[19]	Tulejka centrująca ZBH	Do centrowania elementów dołączanych na płycie obrotowej	71
[20]	Tulejka centrująca ZBH	Do centrowania elementów dołączanych na płycie obrotowej	71
[21]	Czujnik odległości SOIA	Do monitorowania stanu elementów tłumiących	67

Osprzęt

Sprzęgło jednokierunkowe FLSM

1

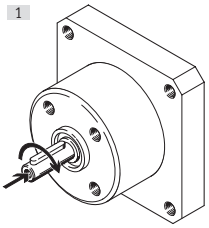

2

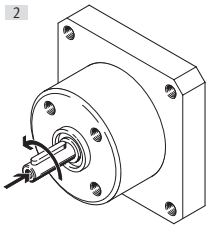

Ruch napędu wahadłowego DSR, który działa w dwóch możliwych kierunkach obrotu, jest wykonywany tylko w jednym kierunku przez sprzęgło jednokierunkowe. Kierunek przeciwny jest zawsze zablokowany.
Minimalny przełączany kąt obrotu wynosi zawsze 3°. Dokładność przełączania zależy jednak od prędkości i obciążenia.

Sprzęgło jednokierunkowe FLSM

	Wielkość	Kierunek obrotu	Teoretyczny moment obrotowy przy 0,6 MPa (6 bar, 87 psi)	Materiał obudowy	Waga produktu	Nr części	Typ
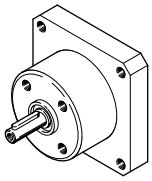	6	Obroty w prawo	0,15 Nm	Stop aluminium do przeróbki plastycznej	100 g	**188522**	**FLSM-6-R**
		Obroty w lewo				**188523**	**FLSM-6-L**
	8	Obroty w prawo	0,35 Nm		125 g	**188524**	**FLSM-8-R**
		Obroty w lewo				**188525**	**FLSM-8-L**
	10	Obroty w prawo	0,85 Nm		160 g	**188526**	**FLSM-10-R**
		Obroty w lewo				**188527**	**FLSM-10-L**
	12	Obroty w prawo	1,2 Nm		300 g	**164234**	**FLSM-12-R**
		Obroty w lewo				**164229**	**FLSM-12-L**
	16	Obroty w prawo	2,52 Nm		450 g	**164235**	**FLSM-16-R**
		Obroty w lewo				**164230**	**FLSM-16-L**
	25	Obroty w prawo	4,98 Nm		650 g	**164236**	**FLSM-25-R**
		Obroty w lewo				**164231**	**FLSM-25-L**
	32	Obroty w prawo	9,96 Nm		1 500 g	**164237**	**FLSM-32-R**
		Obroty w lewo				**164232**	**FLSM-32-L**
	40	Obroty w prawo	19,98 Nm		2 350 g	**164238**	**FLSM-40-R**
		Obroty w lewo				**164233**	**FLSM-40-L**

Kołnierz nasadkowy FWSR

	Wielkość	Waga produktu	Materiał obudowy	Nr części	Typ
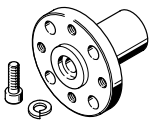	6	5 g	Stop aluminium do przeróbki plastycznej	**185948**	**FWSR-6**
	8	7 g		**185949**	**FWSR-8**
	10	10 g		**32798**	**FWSR-10**
	12	19 g		**14659**	**FWSR-12**
	16	30 g		**13239**	**FWSR-16**
	25	70 g		**13240**	**FWSR-25**
	32	120 g		**13241**	**FWSR-32**
	40	240 g		**14656**	**FWSR-40**

Osprzęt

Płyta montażowa HSM

	Wielkość	Waga produktu	Nr części	Typ
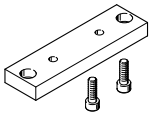	12	48 g	**165571**	**HSM-12**
	16	80 g	**165572**	**HSM-16**
	25	94 g	**165573**	**HSM-25**
	32	246 g	**165574**	**HSM-32**
	40	459 g	**165575**	**HSM-40**

Zaślepka AKM

	Opis [1]	Materiał zaślepki	Waga produktu	Nr części	Typ
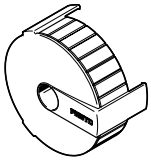	Dla wielkości 12	Wzmocniony PA	12 g	**549194**	**AKM-12**
	Dla wielkości 16		16 g	**549195**	**AKM-16**
	Dla wielkości 25		22 g	**549196**	**AKM-25**
	Dla wielkości 32		36 g	**549197**	**AKM-32**
	Dla wielkości 40		62 g	**549198**	**AKM-40**

1) Nie można stosować razem z indukcyjnymi wyłącznikami zbliżeniowymi SIEN.

Zespół amortyzatora DSM-...-P

	Opis	Waga produktu	Nr części	Typ
	Dla wielkości 12	10 g	**550657**	**DSM-12-P-B**
	do wielkości 16, 25	25 g	**550658**	**DSM-16/25-P-B**
	Dla wielkości 32	50 g	**550659**	**DSM-32-P-B**
	Dla wielkości 40	115 g	**550660**	**DSM-40-P-B**
	Dla wielkości 63	180 g	**552086**	**DSM-63-P-B**

Amortyzator hydrauliczny DYEF Link dyef

	Opis	Waga produktu	Nr części	Typ
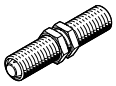	Dla wielkości 12	11,9 g	**548373**	**DYEF-M8-Y1F**
	do wielkości 16, 25	19,7 g	**548374**	**DYEF-M10-Y1F**
	Dla wielkości 32	39,6 g	**548375**	**DYEF-M12-Y1F**
	Dla wielkości 40	104 g	**548377**	**DYEF-M16-Y1F**
	Dla wielkości 63	200 g	**1113706**	**DYEF-M22-Y1F**

Amortyzator DYSC Link dysc

	Opis	Waga produktu	Nr części	Typ
	dla rozmiaru 12	9 g	**548011**	**DYSC-5-5-Y1F**
	dla wielkości 16, 25	17 g	**548012**	**DYSC-7-5-Y1F**
	dla wielkości 32	36 g	**548013**	**DYSC-8-8-Y1F**
	dla wielkości 40	81 g	**548014**	**DYSC-12-12-Y1F**
	dla rozmiaru 63	210 g	**553593**	**DYSC-16-18-Y1F**

Uchwyt amortyzatora DSM-...-B

	Opis	Materiał zderzaka	Waga produktu	Nr części	Typ
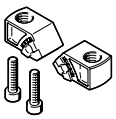	Dla wielkości 12	Stal wysokostopowa, nierdzewna	25 g	**547900**	**DSM-12-B**
	Dla wielkości 16		35 g	**547901**	**DSM-16-B**
	Dla wielkości 25		57 g	**547902**	**DSM-25-B**
	Dla wielkości 32		125 g	**547903**	**DSM-32-B**
	Dla wielkości 40		185 g	**547904**	**DSM-40-B**
	Dla wielkości 63		680 g	**552085**	**DSM-63-B**

Osprzęt

Zespół zderzaka KSM

	Wielkość	Kąt obrotu	Waga produktu	Nr części	Typ
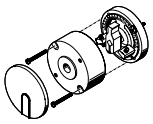	6	180 stopień	30 g	**175833**	**KSM-6**
	8		70 g	**175834**	**KSM-8**
	10	200 stopień	100 g	**175835**	**KSM-10**

Zespół adaptera DADP

	Wielkość	Waga produktu	Nr części	Typ
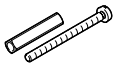	6	2 g	**3617044**	**DADP-AK-Q1-6**
	8	3 g	**3617045**	**DADP-AK-Q1-8**
	10	4 g	**3617046**	**DADP-AK-Q1-10**

Zespół mocujący WSM

	Wielkość	Waga produktu	Nr części	Typ
	6	12 g	**173205**	**WSM-6-SME-10**
	8	13 g	**173206**	**WSM-8-SME-10**
	10	16 g	**173207**	**WSM-10-SME-10**

Monitorowanie za pomocą czujnika odległości SOIA

Do monitorowania zastosowania i stanu elementów tłumiących. Umożliwia prewencyjną konserwację oraz zwiększa niezawodność i dokładność.

Można monitorować następujące parametry:
- Prędkość uderzenia
- Położenie końcowe
- Pobór energii
- Energia resztkowa
- Rezerwa tłumienia

Czujnik odległości SOIA, indukcyjny **Link** soia

	Rodzaj montażu	Zakres pomiaru położenia	Wyjście dwustanowe	Przyłącze elektryczne	Nr części	Typ
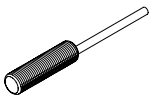	Czoło obudowane	0 ... 2 mm	Przełączalne PNP/NPN, Push-pull	Otwarty koniec	**8161194**	**SOIA-M8PB-PNLK-LE**
	czoło nieobudowane	0 ... 4 mm			**8161196**	**SOIA-M8PNB-PNLK-LE**

Czujnik położenia SRBS

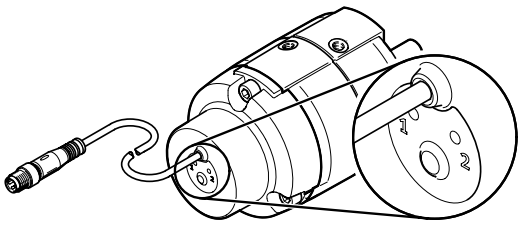

Czujnik położenia służy do odczytu położeń krańcowych napędów wahadłowych DSM.
Odczyt odbywa się magnetycznie i bezdotykowo. Podstawą są 2 punkty przełączania.
- Szybki montaż bez ręcznego wyszukiwania punktów przełączania
- Prosta i bezpieczna obsługa za pomocą jednego przycisku
- Wymagany tylko jeden przewód przyłączeniowy
- Długa żywotność dzięki bezpiecznemu i bezdotykowemu wykrywaniu położenia

Osprzęt

Czujnik położenia SRBS — Link srbs

	Opis	Zakres detekcji	Powtarzalność punku przełączania	Wyjście dwustanowe	Funkcja elementu przełączającego	Waga produktu	Nr części	Typ
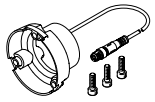	Dla wielkości 6	270 stopień	<= 1 °	Przełączalne 2 x PNP lub 2 x NPN	Normalnie zamknięty/ normalnie otwarty, przełączalny	25 g	**2619969**	**SRBS-Q12-6-E270-EP-1-S-M8**
	Dla wielkości 8					30 g	**2619972**	**SRBS-Q12-8-E270-EP-1-S-M8**
	do wielkości 10					35 g	**2412001**	**SRBS-Q1-10-E270-EP-1-S-M8**

Uchwyt czujnika SL-DSM do wyłącznika zbliżeniowego SME-/SMT-10

	Opis [1]	Waga produktu	Nr części	Typ
	do wielkości 12 ... 40	2 g	**550661**	**SL-DSM-B**

1) Jednostka opakowania: 2 szt.

Uchwyt czujnika SL-DSM do wyłącznika zbliżeniowego SME-/SMT-8

	Opis [1]	Waga produktu	Nr części	Typ
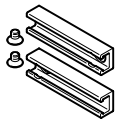	Dla wielkości 63	10 g	**552088**	**SL-DSM-63-B**

1) Jednostka opakowania: 2 szt.

Uchwyt czujnika SL-DSM do indukcyjnych wyłączników zbliżeniowych SIEN

	Opis [1]	Waga produktu	Nr części	Typ
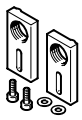	do wielkości 12 ... 40	4 g	**1130882**	**SL-DSM-S-M5-B**
			1132360	**SL-DSM-S-M8-B**

1) Jednostka opakowania: 2 szt.

Wyłącznik zbliżeniowy SME do rowka okrągłego, magnetorezystancyjny – do wszystkich rozmiarów z wyjątkiem DSM-16 — Link sme

	Typ mocowania [1]	Funkcja elementu przełączającego	Przyłącze elektryczne	Długość kabla	Nr części	Typ
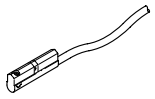	przykręcany, wkładany do rowka od góry	Normalnie otwarty	Otwarty koniec	2,5 m	**551373**	**SMT-10M-PS-24V-E-2,5-L-OE**
			Wtyczka M8, kodowanie A	0,3 m	**551375**	**SMT-10M-PS-24V-E-0,3-L-M8D**

1) Dla DRVS-6 ... 8: Z zespołem mocującym WSM-...-SME-10
Dla DRVS-12 ... 40: Z uchwytem czujnika SL-DSM-B

Osprzęt

Wyłącznik zbliżeniowy SME do rowka okrągłego, kontaktron – dla DSM-6 ... 40 Link sme

	Typ mocowania [1]	Funkcja elementu przełączającego	Przyłącze elektryczne	Długość kabla	Nr części	Typ
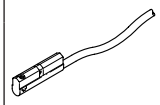	zaciskany w rowku okrągłym, możliwość wzdłużnego wsunięcia w rowek	Normalnie otwarty	Otwarty koniec	0,3 m	**173212**	**SME-10-SL-LED-24**
				2,5 m	**173210**	**SME-10-KL-LED-24**

1) Dla DRVS-6 ... 8: Z zespołem mocującym WSM-...SME-10
Dla DRVS-12 ... 40: Z uchwytem czujnika SL-DSM-B

Wyłącznik zbliżeniowy SME do rowka okrągłego, kontaktron – dla DSM-12 ... 40 Link sme

	Typ mocowania [1]	Wyjście dwustanowe	Przyłącze elektryczne	Długość kabla	Nr części	Typ
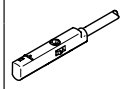	przykręcany, wkładany do rowka od góry	3-żyły, normalnie otwarty	Otwarty koniec	2,5 m	**551365**	**SME-10M-DS-24V-E-2,5-L-OE**
			Wtyczka M8, kodowanie A	0,3 m	**551367**	**SME-10M-DS-24V-E-0,3-L-M8D**

1) Z uchwytem czujnika SL-DSM-B

Wyłącznik zbliżeniowy SMT do rowka T, magnetorezystancyjny – dla DSM-63 Link smt

	Typ mocowania [1]	Funkcja elementu przełączającego	Przyłącze elektryczne	Długość kabla	Nr części	Typ
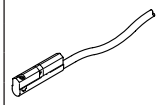	przykręcany, wkładany do rowka od góry	Normalnie otwarty	Otwarty koniec	2,5 m	**574338**	**SMT-8M-A-NS-24V-E-2,5-OE**
					574335	**SMT-8M-A-PS-24V-E-2,5-OE**
			Wtyczka M8, kodowanie A	0,3 m	**574334**	**SMT-8M-A-PS-24V-E-0,3-M8D**
					574339	**SMT-8M-A-NS-24V-E-0,3-M8D**

1) Dla DRVS-6 ... 8: Z zespołem mocującym WSM-...SME-10
Dla DRVS-12 ... 40: Z uchwytem czujnika SL-DSM-B

Wyłącznik zbliżeniowy SME do okrągłego rowka, kontaktron – dla DSM-63 Link sme

	Typ mocowania [1]	Wyjście dwustanowe	Przyłącze elektryczne	Długość kabla	Nr części	Typ
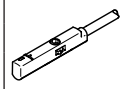	przykręcany, wkładany do rowka od góry	3-żyły, normalnie otwarty	Otwarty koniec	2,5 m	**543862**	**SME-8M-DS-24V-K-2,5-OE**
				5 m	**543863**	**SME-8M-DS-24V-K-5,0-OE**
			Wtyczka M8, kodowanie A	0,3 m	**543861**	**SME-8M-DS-24V-K-0,3-M8D**
		2-żyły, normalnie otwarty	Otwarty koniec	2,5 m	**543872**	**SME-8M-ZS-24V-K-2,5-OE**

1) Z uchwytem czujnika SL-DSM-B

Wyłącznik zbliżeniowy SIEN, indukcyjny, z kablem – dla wielkości DSM-12... 40 Link sien

	Typ mocowania [1]	Wyjście dwustanowe	Przyłącze elektryczne	Długość kabla	Nr części	Typ
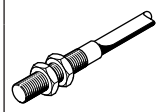	Z przeciwnakrętką	PNP	Otwarty koniec	2,5 m	**150386**	**SIEN-M8B-PS-K-L**
					150370	**SIEN-M5B-PS-K-L**

1) Z uchwytem czujnika SL-DSM-S

Osprzęt

Wyłącznik zbliżeniowy SIEN, indukcyjny, z wtyczką – do DSM-12... 40 Link sien

	Typ mocowania [1]	Wyjście dwustanowe	Przyłącze elektryczne	Nr części	Typ
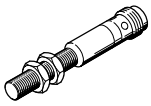	Z przeciwnakrętką	PNP	Wtyczka M8, kodowanie A	**150387**	**SIEN-M8B-PS-S-L**
				150371	**SIEN-M5B-PS-S-L**

1) Z uchwytem czujnika SL-DSM-S

Kable przyłączeniowe NEBA, proste

	Przyłącze elektryczne 1, technika przyłączeniowa	Przyłącze elektryczne 2, technika przyłączeniowa	Przyłącze elektryczne 2, liczba pinów/żył	Długość kabla	Nr części	Typ
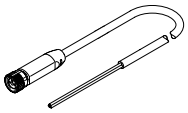	M8x1 kodowanie A wg EN 61076-2-104	Otwarty koniec	3	2,5 m	**8078223**	**NEBA-M8G3-U-2.5-N-LE3**
				5 m	**8078224**	**NEBA-M8G3-U-5-N-LE3**

Kable przyłączeniowe NEBA, kątowe

	Przyłącze elektryczne 1, technika przyłączeniowa	Przyłącze elektryczne 2, technika przyłączeniowa	Przyłącze elektryczne 2, liczba pinów/żył	Długość kabla	Nr części	Typ
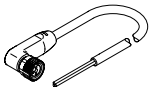	M8x1 kodowanie A wg EN 61076-2-104	Otwarty koniec	3	2,5 m	**8078230**	**NEBA-M8W3-U-2.5-N-LE3**
				5 m	**8078231**	**NEBA-M8W3-U-5-N-LE3**

Tulejka centrująca ZBH-5

	Opis	Materiał tulejki	Wielkość opakowania	Waga produktu	Nr części	Typ
	do wielkości 12	Stal	10	1 g	**8146543**	**ZBH-5-B**

Tulejka centrująca ZBH-7

	Opis	Materiał tulejki	Wielkość opakowania	Waga produktu	Nr części	Typ
	Dla wielkości od 12 do 32	Stal	10	1 g	**8146544**	**ZBH-7-B**

Tulejka centrująca ZBH-9

	Opis	Materiał tulejki	Wielkość opakowania	Waga produktu	Nr części	Typ
	dla wielkości 25	Stal	10	2 g	**8137184**	**ZBH-9-B**

Osprzęt

Tulejka centrująca ZBH-12						
	Opis	Materiał tulejki	Wielkość opakowania	Waga produktu	Nr części	Typ
	do wielkości 12, 16, 32, 40, 63	Stal	10	1 g	**8137185**	**ZBH-12-B**

Tulejka centrująca ZBH-15						
	Opis	Materiał tulejki	Wielkość opakowania	Waga produktu	Nr części	Typ
	dla wielkości 25	Stal wysokostopowa, nierdzewna	10	3 g	**191409**	**ZBH-15**

Tulejka centrująca ZBH-25					
	Opis	Materiał tulejki	Wielkość opakowania	Nr części	Typ
	Dla wielkości 40, 63	Stal wysokostopowa, nierdzewna	10	**8023856**	**ZBH-25**