Zakretni pogon DSM

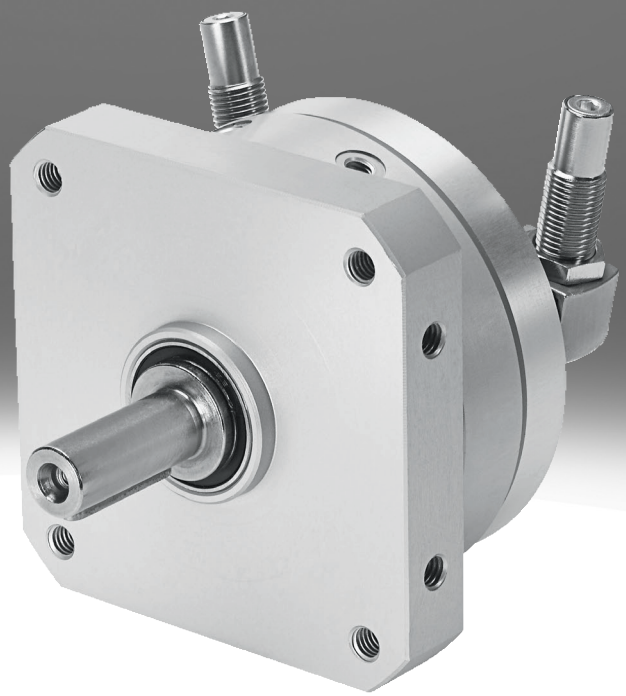

Karakteristike

Na jedan pogled

- Zakretni pogon sa dvostrukim dejstvom sa zakretnim krilom
- Zakretni ugao se može podešavati kontinualno preko celokupnog zakretnog područja
- Visoka preciznost zahvaljujući metalnim fiksnim zaustavljanjima
- Dug radni vek okretnog krila i zaptivnog sistema zbog poliuretana
- Moguće je jednostavno fino podešavanje krajnjih položaja preko elemenata za prigušivanje
- Mehaničko blokiranje između zaustavnog elementa i okretnog pogona sprečava pomeranje sistema zaustavljanja pod opterećenjem
- Odabrani tipovi prema ATEX direktivi. Molimo vas da stupite u kontakt sa lokalnom osobom za kontakt kompanije Festo.

Dijagrami

Link dsm

Dijagrami prikazani u ovom dokumentu mogu se preuzeti samo sa interneta. Tamo postoji mogućnost prikaza preciznih vrednosti.

Konstrukcija

[_]	Standardno

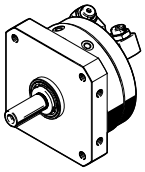

Zakretni pogon sa dvostrukim dejstvom sa zakretnim krilom
Mogući obrtni momenti do 40 Nm

[T]	Tandemsko krilo

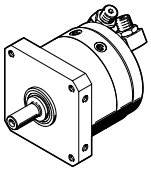

Uređenjem dve okretne lopatice na osovini sa više zuba mogu se postići obrtni momenti do 80 Nm.
Funkcionalnost je ista kao i kod DSM-a bez tandemskog krila:

- Beskonačno podesiv ugao okretanja
- Identični interfejsi
- Identična dodatna oprema

Prigušenje

Uz pomoć držača za amortizaciju može se podesiti ugao zakretanja kod DSM-...-P/-P1/-CC.

[_]	Bez

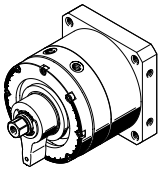

[P]	Elastični prigušni prstenovi/ploče obostrano

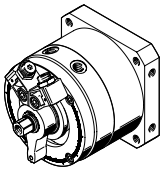

[P1]	Elastične komponente za amortizaciju sa obe strane, podesive

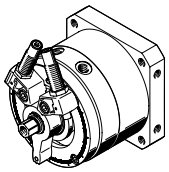

[CC]	Amortizer sa obe strane samopodešavajući

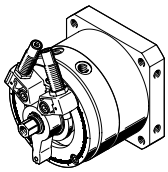

Karakteristike

Podesivi ugao zakretanja

[FF]	Podesivi ugao zakretanja

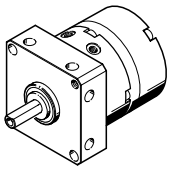

Vratilo

[_]	Vratilo za odvođenje snage

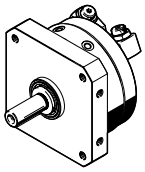

- Kod DSM-6/8: Vratilo sa zaptivkom i spljoštenjem
- Od DSM-10: Osovina sa klinom

[HD]	Vratilo sa prirubnicom za velike momente opterećenja

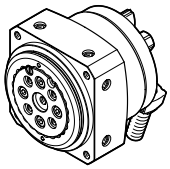

Za veličinu 12 ... 63
Bez zazora, predopterećeni, visokokvalitetni ležajni elementi omogućavaju veoma visoke obrtne momente opterećenja i vrlo precizne ležajeve sa visokom preciznošću rada.
Funkcionalnost je ista kao i kod DSM-B bez skladišta za teške uslove:

- Beskonačno podesiv ugao okretanja
- Identični interfejsi za montažu
- Identična dodatna oprema
- 2 režima prigušenja koji se mogu izabrati: Prigušivanje P1 i CC

[FW]	Vratilo sa prirubnicom

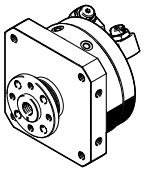

Prepoznavanje položaja

[A]	Za senzor položaja

Da biste upitali položaj okretnog krila

Ključ tipa

001	Serija	
DSM	Zakretni pogon	

002	Konstrukcija	
	Standardno	
T	Tandemsko krilo	

003	Konstukciona veličina [mm]	
6	6	
8	8	
10	10	
12	12	
16	16	
25	25	
32	32	
40	40	
63	63	

004	Nominalni ugao zakretanja [°]	
90	90	
180	180	
200	200	
240	240	
246	246	
270	270	

005	Prigušenje	
	Bez	
P	Elastični prigušni prstenovi/ploče obostrano	
P1	Elastične komponente za amortizaciju sa obe strane, podesive	
CC	Amortizer sa obe strane samopodešavajući	

006	Podesivi ugao zakretanja	
	Fiksni ugao zakretanja	
FF	Podesivi ugao zakretanja	

007	Vratilo	
	Vratilo za odvođenje snage	
FW	Vratilo sa prirubnicom	
HD	Vratilo sa prirubnicom za velike momente opterećenja	

008	Prepoznavanje položaja	
	Bez	
A	Za senzor položaja	

009	Varijanta	
	Bez	
B	B-serija	

List sa podacima

Opšte specifikacije za DSM-6 ... 10								
Veličina konstrukcije	6			8		10		
Konstrukcija	Standardno [_]		Tandemsko krilo [T]	Standardno [_]	Tandemsko krilo [T]	Standardno [_]		Tandemsko krilo [T]
Prigušenje	Elastični prigušni prstenovi/ploče sa obe strane [P]							
Podesivi ugao zakretanja	Fiksni ugao zakretanja [_]	Podesivi ugao zakretanja [FF]	Fiksni ugao zakretanja [_]	Podesivi ugao zakretanja [FF]	Fiksni ugao zakretanja [_]		Podesivi ugao zakretanja [FF]	Fiksni ugao zakretanja [_]
Pneumatski priključak	M3							
Dizajn	Zakretno krilo							
Vrsta pričvršćenja	sa unutrašnjim navojem							
Ugradni položaj	proizvoljno							
Ugao zakretanja	0 deg, 90 deg, 180 deg	0 deg, 180 deg	0 deg, 90 deg, 180 deg	0 deg, 180 deg	0 deg, 90 deg, 180 deg	0 deg, 90 deg, 180 deg, 240 deg	0 deg, 200 deg	0 deg, 90 deg, 180 deg, 240 deg
Ugao amortizacije	0,5 deg	0 deg	0,5 deg	0 deg	0,5 deg		0 deg	0,5 deg
Preciznost ponavljanja	1 deg							
Maks. frekvencija zakretanja pri 0,6 MPa (6 bar, 87 psi)[1]	3 Hz					2 Hz, 3 Hz	2 Hz	2 Hz, 3 Hz

1) Pri uglu zakretanja od 240°: 2 Hz

Opšte specifikacije za DSM-6 ... 10			
Veličina konstrukcije	6	8	10
Konstrukcija	Tandemsko krilo [T]		
Prigušenje	Elastični prigušni prstenovi/ploče sa obe strane [P]		
Podesivi ugao zakretanja	Fiksni ugao zakretanja [_]		
Pneumatski priključak	M3		
Dizajn	Zakretno krilo		
Vrsta pričvršćenja	sa unutrašnjim navojem		
Ugradni položaj	proizvoljno		
Ugao zakretanja	0 deg, 90 deg, 180 deg		0 deg, 90 deg, 180 deg, 240 deg
Ugao amortizacije	0,5 deg		
Preciznost ponavljanja	1 deg		
Maks. frekvencija zakretanja pri 0,6 MPa (6 bar, 87 psi)[1]	3 Hz		2 Hz, 3 Hz

1) Pri uglu zakretanja od 240°: 2 Hz

Opšti tehnički podaci za DSM-12											
Veličina konstrukcije	12										
Konstrukcija	Standardno [_]										
Prigušenje	Bez [_]			Elastični prigušni prstenovi/ploče obostrano [P]		Elastične komponente za amortizaciju sa obe strane, podesive [P1]			Amortizer sa obe strane samopodešavajući [CC]		
Vratilo	Vratilo za odvođenje snage [_]	Vratilo sa prirubnicom [FW]	Vratilo sa prirubnicom za velike momente opterećenja [HD]	Vratilo za odvođenje snage [_]	Vratilo sa prirubnicom [FW]	Vratilo za odvođenje snage [_]	Vratilo sa prirubnicom [FW]	Vratilo sa prirubnicom za velike momente opterećenja [HD]	Vratilo za odvođenje snage [_]	Vratilo sa prirubnicom [FW]	Vratilo sa prirubnicom za velike momente opterećenja [HD]
Pneumatski priključak	M5										
Dizajn	Zakretno krilo										
Vrsta pričvršćenja	sa unutrašnjim navojem										
Ugradni položaj	proizvoljno										
Ugao zakretanja[1]	0 deg, 270 deg					0 deg, 246 deg					
Ugao amortizacije	–			1,8 deg		10 deg			15 deg		
Preciznost ponavljanja	–			1 deg		0,1 deg					
Maks. frekvencija zakretanja pri 0,6 MPa (6 bar, 87 psi)	2 Hz		1,5 Hz	2 Hz				1,5 Hz			1 Hz

1) Kod DSM-12: Ograničen ugao okretanja (maks. 262°) u kombinaciji sa držačem senzora SL-DSM-S-...

List sa podacima

Opšti tehnički podaci za DSM-12						
Veličina konstrukcije	12					
Konstrukcija	Tandemsko krilo [T]					
Prigušenje	Bez [_]		Elastični prigušni prstenovi/ploče obostrano [P]		Amortizer sa obe strane samopodešavajući [CC]	
Vratilo	Vratilo za odvođenje snage [_]	Vratilo sa prirubnicom [FW]	Vratilo za odvođenje snage [_]	Vratilo sa prirubnicom [FW]	Vratilo za odvođenje snage [_]	Vratilo sa prirubnicom [FW]
Pneumatski priključak	M5					
Dizajn	Zakretno krilo					
Vrsta pričvršćenja	sa unutrašnjim navojem					
Ugradni položaj	proizvoljno					
Ugao zakretanja[1)]	0 deg, 270 deg				0 deg, 246 deg	
Ugao amortizacije	–		1,8 deg		15 deg	
Preciznost ponavljanja	–		1 deg		0,1 deg	
Maks. frekvencija zakretanja pri 0,6 MPa (6 bar, 87 psi)	2 Hz				1,5 Hz	

1) Kod DSM-12: Ograničen ugao okretanja (maks. 262°) u kombinaciji sa držačem senzora SL-DSM-S-...

Opšti tehnički podaci za DSM-16											
Veličina konstrukcije	16										
Konstrukcija	Standardno [_]										
Prigušenje	Bez [_]			Elastični prigušni prstenovi/ploče obostrano [P]		Elastične komponente za amortizaciju sa obe strane, podesive [P1]			Amortizer sa obe strane samopodešavajući [CC]		
Vratilo	Vratilo za odvođenje snage [_]	Vratilo sa prirubnicom [FW]	Vratilo sa prirubnicom za velike momente opterećenja [HD]	Vratilo za odvođenje snage [_]	Vratilo sa prirubnicom [FW]	Vratilo za odvođenje snage [_]	Vratilo sa prirubnicom [FW]	Vratilo sa prirubnicom za velike momente opterećenja [HD]	Vratilo za odvođenje snage [_]	Vratilo sa prirubnicom [FW]	Vratilo sa prirubnicom za velike momente opterećenja [HD]
Pneumatski priključak	M5										
Dizajn	Zakretno krilo										
Vrsta pričvršćenja	sa unutrašnjim navojem										
Ugradni položaj	proizvoljno										
Ugao zakretanja	0 deg, 270 deg					0 deg, 246 deg					
Ugao amortizacije	–			1,4 deg		9 deg			12 deg		
Preciznost ponavljanja	–			1 deg		0,1 deg					
Maks. frekvencija zakretanja pri 0,6 MPa (6 bar, 87 psi)	2 Hz		1,5 Hz	2 Hz				1,5 Hz	1 Hz		

Opšti tehnički podaci za DSM-16						
Veličina konstrukcije	16					
Konstrukcija	Tandemsko krilo [T]					
Prigušenje	Bez [_]		Elastični prigušni prstenovi/ploče obostrano [P]		Amortizer sa obe strane samopodešavajući [CC]	
Vratilo	Vratilo za odvođenje snage [_]	Vratilo sa prirubnicom [FW]	Vratilo za odvođenje snage [_]	Vratilo sa prirubnicom [FW]	Vratilo za odvođenje snage [_]	Vratilo sa prirubnicom [FW]
Pneumatski priključak	M5					
Dizajn	Zakretno krilo					
Vrsta pričvršćenja	sa unutrašnjim navojem					
Ugradni položaj	proizvoljno					
Ugao zakretanja	0 deg, 270 deg				0 deg, 246 deg	
Ugao amortizacije	–		1,4 deg		12 deg	
Preciznost ponavljanja	–		1 deg		0,1 deg	
Maks. frekvencija zakretanja pri 0,6 MPa (6 bar, 87 psi)	2 Hz				1 Hz	

List sa podacima

Opšti tehnički podaci za DSM-25											
Veličina konstrukcije	25										
Konstrukcija	Standardno [_]										
Prigušenje	Bez [_]			Elastični prigušni prstenovi/ploče obostrano [P]		Elastične komponente za amortizaciju sa obe strane, podesive [P1]			Amortizer sa obe strane samopodešavajući [CC]		
Vratilo	Vratilo za odvođenje snage [_]	Vratilo sa prirubnicom [FW]	Vratilo sa prirubnicom za velike momente opterećenja [HD]	Vratilo za odvođenje snage [_]	Vratilo sa prirubnicom [FW]	Vratilo za odvođenje snage [_]	Vratilo sa prirubnicom [FW]	Vratilo sa prirubnicom za velike momente opterećenja [HD]	Vratilo za odvođenje snage [_]	Vratilo sa prirubnicom [FW]	Vratilo sa prirubnicom za velike momente opterećenja [HD]
Pneumatski priključak	M5										
Dizajn	Zakretno krilo										
Vrsta pričvršćenja	sa unutrašnjim navojem										
Ugradni položaj	proizvoljno										
Ugao zakretanja	0 deg, 270 deg					0 deg, 246 deg					
Ugao amortizacije	–			1,2 deg		7,5 deg			10 deg		
Preciznost ponavljanja	–			1 deg		0,1 deg					
Maks. frekvencija zakretanja pri 0,6 MPa (6 bar, 87 psi)	2 Hz		1,5 Hz	2 Hz				1,5 Hz	1 Hz		

Opšti tehnički podaci za DSM-25						
Veličina konstrukcije	25					
Konstrukcija	Tandemsko krilo [T]					
Prigušenje	Bez [_]		Elastični prigušni prstenovi/ploče obostrano [P]		Amortizer sa obe strane samopodešavajući [CC]	
Vratilo	Vratilo za odvođenje snage [_]	Vratilo sa prirubnicom [FW]	Vratilo za odvođenje snage [_]	Vratilo sa prirubnicom [FW]	Vratilo za odvođenje snage [_]	Vratilo sa prirubnicom [FW]
Pneumatski priključak	M5					
Dizajn	Zakretno krilo					
Vrsta pričvršćenja	sa unutrašnjim navojem					
Ugradni položaj	proizvoljno					
Ugao zakretanja	0 deg, 270 deg				0 deg, 246 deg	
Ugao amortizacije	–		1,2 deg		10 deg	
Preciznost ponavljanja	–		1 deg		0,1 deg	
Maks. frekvencija zakretanja pri 0,6 MPa (6 bar, 87 psi)	2 Hz				1 Hz	

Opšti tehnički podaci za DSM-32											
Veličina konstrukcije	32										
Konstrukcija	Standardno [_]										
Prigušenje	Bez [_]			Elastični prigušni prstenovi/ploče obostrano [P]		Elastične komponente za amortizaciju sa obe strane, podesive [P1]			Amortizer sa obe strane samopodešavajući [CC]		
Vratilo	Vratilo za odvođenje snage [_]	Vratilo sa prirubnicom [FW]	Vratilo sa prirubnicom za velike momente opterećenja [HD]	Vratilo za odvođenje snage [_]	Vratilo sa prirubnicom [FW]	Vratilo za odvođenje snage [_]	Vratilo sa prirubnicom [FW]	Vratilo sa prirubnicom za velike momente opterećenja [HD]	Vratilo za odvođenje snage [_]	Vratilo sa prirubnicom [FW]	Vratilo sa prirubnicom za velike momente opterećenja [HD]
Pneumatski priključak	G1/8										
Dizajn	Zakretno krilo										
Vrsta pričvršćenja	sa unutrašnjim navojem										
Ugradni položaj	proizvoljno										
Ugao zakretanja	0 deg, 270 deg					0 deg, 246 deg					
Ugao amortizacije	–			1,4 deg		6,5 deg			12 deg		
Preciznost ponavljanja	–			1 deg		0,1 deg					
Maks. frekvencija zakretanja pri 0,6 MPa (6 bar, 87 psi)	2 Hz		1,5 Hz	2 Hz				1,5 Hz	0,7 Hz		0,5 Hz

List sa podacima

Opšti tehnički podaci za DSM-32						
Veličina konstrukcije	32					
Konstrukcija	Tandemsko krilo [T]					
Prigušenje	Bez [_]		Elastični prigušni prstenovi/ploče obostrano [P]		Amortizer sa obe strane samopodešavajući [CC]	
Vratilo	Vratilo za odvođenje snage [_]	Vratilo sa prirubnicom [FW]	Vratilo za odvođenje snage [_]	Vratilo sa prirubnicom [FW]	Vratilo za odvođenje snage [_]	Vratilo sa prirubnicom [FW]
Pneumatski priključak	G1/8					
Dizajn	Zakretno krilo					
Vrsta pričvršćenja	sa unutrašnjim navojem					
Ugradni položaj	proizvoljno					
Ugao zakretanja	0 deg, 270 deg				0 deg, 246 deg	
Ugao amortizacije	–		1,4 deg		12 deg	
Preciznost ponavljanja	–		1 deg		0,1 deg	
Maks. frekvencija zakretanja pri 0,6 MPa (6 bar, 87 psi)	2 Hz				0,7 Hz	

Opšti tehnički podaci za DSM-40											
Veličina konstrukcije	40										
Konstrukcija	Standardno [_]										
Prigušenje	Bez [_]			Elastični prigušni prstenovi/ploče obostrano [P]		Elastične komponente za amortizaciju sa obe strane, podesive [P1]			Amortizer sa obe strane samopodešavajući [CC]		
Vratilo	Vratilo za odvođenje snage [_]	Vratilo sa prirubnicom [FW]	Vratilo sa prirubnicom za velike momente opterećenja [HD]	Vratilo za odvođenje snage [_]	Vratilo sa prirubnicom [FW]	Vratilo za odvođenje snage [_]	Vratilo sa prirubnicom [FW]	Vratilo sa prirubnicom za velike momente opterećenja [HD]	Vratilo za odvođenje snage [_]	Vratilo sa prirubnicom [FW]	Vratilo sa prirubnicom za velike momente opterećenja [HD]
Pneumatski priključak	G1/8										
Dizajn	Zakretno krilo										
Vrsta pričvršćenja	sa unutrašnjim navojem										
Ugradni položaj	proizvoljno										
Ugao zakretanja	0 deg, 270 deg					0 deg, 240 deg					
Ugao amortizacije	–			2 deg		6,5 deg			16 deg		
Preciznost ponavljanja	–			1 deg		0,1 deg					
Maks. frekvencija zakretanja pri 0,6 MPa (6 bar, 87 psi)	2 Hz		1,5 Hz	2 Hz				1,5 Hz	0,7 Hz		0,5 Hz

Opšti tehnički podaci za DSM-40						
Veličina konstrukcije	40					
Konstrukcija	Tandemsko krilo [T]					
Prigušenje	Bez [_]		Elastični prigušni prstenovi/ploče obostrano [P]		Amortizer sa obe strane samopodešavajući [CC]	
Vratilo	Vratilo za odvođenje snage [_]	Vratilo sa prirubnicom [FW]	Vratilo za odvođenje snage [_]	Vratilo sa prirubnicom [FW]	Vratilo za odvođenje snage [_]	Vratilo sa prirubnicom [FW]
Pneumatski priključak	G1/8					
Dizajn	Zakretno krilo					
Vrsta pričvršćenja	sa unutrašnjim navojem					
Ugradni položaj	proizvoljno					
Ugao zakretanja	0 deg, 270 deg				0 deg, 240 deg	
Ugao amortizacije	–		2 deg		16 deg	
Preciznost ponavljanja	–		1 deg		0,1 deg	
Maks. frekvencija zakretanja pri 0,6 MPa (6 bar, 87 psi)	2 Hz				0,7 Hz	

List sa podacima

Opšti tehnički podaci za DSM-63											
Veličina konstrukcije	63										
Konstrukcija	Standardno [_]										
Prigušenje	Bez [_]			Elastični prigušni prstenovi/ploče obostrano [P]		Elastične komponente za amortizaciju sa obe strane, podesive [P1]			Amortizer sa obe strane samopodešavajući [CC]		
Vratilo	Vratilo za odvođenje snage [_]	Vratilo sa prirubnicom [FW]	Vratilo sa prirubnicom za velike momente opterećenja [HD]	Vratilo za odvođenje snage [_]	Vratilo sa prirubnicom [FW]	Vratilo za odvođenje snage [_]	Vratilo sa prirubnicom [FW]	Vratilo sa prirubnicom za velike momente opterećenja [HD]	Vratilo za odvođenje snage [_]	Vratilo sa prirubnicom [FW]	Vratilo sa prirubnicom za velike momente opterećenja [HD]
Pneumatski priključak	G1/4										
Dizajn	Zakretno krilo										
Vrsta pričvršćenja	sa unutrašnjim navojem										
Ugradni položaj	proizvoljno										
Ugao zakretanja	0 deg, 270 deg					0 deg, 240 deg					
Ugao amortizacije	–			2 deg		6 deg			17,5 deg		
Preciznost ponavljanja	–			1 deg		0,1 deg					
Maks. frekvencija zakretanja pri 0,6 MPa (6 bar, 87 psi)	1,6 Hz		1 Hz	1,6 Hz				1 Hz	0,6 Hz		0,5 Hz

Opšti tehnički podaci za DSM-63						
Veličina konstrukcije	63					
Konstrukcija	Tandemsko krilo [T]					
Prigušenje	Bez [_]		Elastični prigušni prstenovi/ploče obostrano [P]		Amortizer sa obe strane samopodešavajući [CC]	
Vratilo	Vratilo za odvođenje snage [_]	Vratilo sa prirubnicom [FW]	Vratilo za odvođenje snage [_]	Vratilo sa prirubnicom [FW]	Vratilo za odvođenje snage [_]	Vratilo sa prirubnicom [FW]
Pneumatski priključak	G1/4					
Dizajn	Zakretno krilo					
Vrsta pričvršćenja	sa unutrašnjim navojem					
Ugradni položaj	proizvoljno					
Ugao zakretanja	0 ... 270 deg				0 ... 240 deg	
Ugao amortizacije	–		2 deg		17,5 deg	
Preciznost ponavljanja	–		1 deg		0,1 deg	
Maks. frekvencija zakretanja pri 0,6 MPa (6 bar, 87 psi)	1,6 Hz				0,6 Hz	

Operativni i uslovi radne sredine za DSM-6... 10												
Veličina konstrukcije	6				8				10			
Konstrukcija	Standardno [_]		Tandemsko krilo [T]		Standardno [_]		Tandemsko krilo [T]		Standardno [_]		Tandemsko krilo [T]	
Vratilo	Vratilo za odvođenje snage [_]	Vratilo sa prirubnicom [FW]	Vratilo za odvođenje snage [_]	Vratilo sa prirubnicom [FW]	Vratilo za odvođenje snage [_]	Vratilo sa prirubnicom [FW]	Vratilo za odvođenje snage [_]	Vratilo sa prirubnicom [FW]	Vratilo za odvođenje snage [_]	Vratilo sa prirubnicom [FW]	Vratilo za odvođenje snage [_]	Vratilo sa prirubnicom [FW]
Radni medij	Komprimovani vazduh u skladu sa ISO 8573-1:2010 [7:4:4]											
Napomena o radnom/upravljačkom mediju	Moguća primena zauljenog vazduha (u tom slučaju se zauljivanje mora nastaviti)											
Radni pritisak	50,75 ... 116 psi		58 ... 116 psi		50,75 ... 116 psi		58 ... 116 psi		36,25 ... 116 psi		50,75 ... 116 psi	
Radni pritisak	3,5 ... 8 bar		4 ... 8 bar		3,5 ... 8 bar		4 ... 8 bar		2,5 ... 8 bar		3,5 ... 8 bar	
Temperatura okruženja	0 ... 60°C											

List sa podacima

Uslovi rada i životne sredine za DSM-12/-16

Veličina konstrukcije	12				16			
Konstrukcija	Standardno [_]			Tandemsko krilo [T]	Standardno [_]			Tandemsko krilo [T]
Vratilo	Vratilo za odvođenje snage [_]	Vratilo sa prirubnicom [FW]	Vratilo sa prirubnicom za velike momente opterećenja [HD]	Vratilo za odvođenje snage [_]		Vratilo sa prirubnicom [FW]	Vratilo sa prirubnicom za velike momente opterećenja [HD]	Vratilo za odvođenje snage [_]
Radni medij	Komprimovani vazduh prema ISO 8573-1:2010 [7:-:-]							
Napomena o radnom/upravljačkom mediju	Moguća primena zauljenog vazduha (u tom slučaju se zauljivanje mora nastaviti)							
Radni pritisak	29 ... 145 psi		43,5 ... 145 psi	36,25 ... 145 psi	26,1 ... 145 psi		43,5 ... 145 psi	36,25 ... 145 psi
Radni pritisak	2 ... 10 bar		3 ... 10 bar	2,5 ... 10 bar	1,8 ... 10 bar		3 ... 10 bar	2,5 ... 10 bar
Temperatura okruženja	-10 ... 60°C							

Uslovi rada i radne sredine za DSM-25/-32

Veličina konstrukcije	25					32				
Konstrukcija	Standardno [_]			Tandemsko krilo [T]		Standardno [_]			Tandemsko krilo [T]	
Vratilo	Vratilo za odvođenje snage [_]	Vratilo sa prirubnicom [FW]	Vratilo sa prirubnicom za velike momente opterećenja [HD]	Vratilo za odvođenje snage [_]	Vratilo sa prirubnicom [FW]	Vratilo za odvođenje snage [_]	Vratilo sa prirubnicom [FW]	Vratilo sa prirubnicom za velike momente opterećenja [HD]	Vratilo za odvođenje snage [_]	Vratilo sa prirubnicom [FW]
Radni medij	Komprimovani vazduh prema ISO 8573-1:2010 [7:-:-]									
Napomena o radnom/upravljačkom mediju	Moguća primena zauljenog vazduha (u tom slučaju se zauljivanje mora nastaviti)									
Radni pritisak	21,75 ... 145 psi		29 ... 145 psi			21,75 ... 145 psi		29 ... 145 psi		
Radni pritisak	1,5 ... 10 bar		2 ... 10 bar			1,5 ... 10 bar		2 ... 10 bar		
Temperatura okruženja	-10 ... 60°C									

Uslovi rada i radne sredine za DSM-40/-63

Veličina konstrukcije	40					63				
Konstrukcija	Standardno [_]			Tandemsko krilo [T]		Standardno [_]			Tandemsko krilo [T]	
Vratilo	Vratilo za odvođenje snage [_]	Vratilo sa prirubnicom [FW]	Vratilo sa prirubnicom za velike momente opterećenja [HD]	Vratilo za odvođenje snage [_]	Vratilo sa prirubnicom [FW]	Vratilo za odvođenje snage [_]	Vratilo sa prirubnicom [FW]	Vratilo sa prirubnicom za velike momente opterećenja [HD]	Vratilo za odvođenje snage [_]	Vratilo sa prirubnicom [FW]
Radni medij	Komprimovani vazduh prema ISO 8573-1:2010 [7:-:-]									
Napomena o radnom/upravljačkom mediju	Moguća primena zauljenog vazduha (u tom slučaju se zauljivanje mora nastaviti)									
Radni pritisak	21,75 ... 145 psi		29 ... 145 psi			21,75 ... 145 psi		29 ... 145 psi		
Radni pritisak	1,5 ... 10 bar		2 ... 10 bar			1,5 ... 10 bar		2 ... 10 bar		
Temperatura okruženja	-10 ... 60°C									

Sile i obrtni momenti

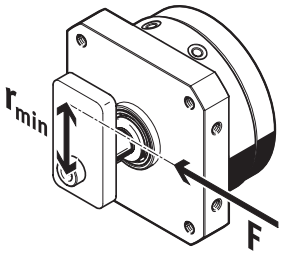

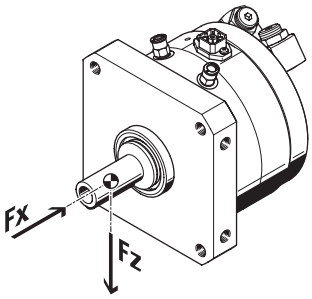

Ako se DSM-...-A-B part-turn aktuatori koriste bez sistema zaustavljanja ili ako su prekoračeni maseni momenti inercije, moraju se koristiti eksterni stoperi. Minimalni radijus do izlaznog vratila (rmin) ne sme biti potkopana. Udarna sila ne sme da prekorači maksimalnu silu.

List sa podacima

Sile za DSM-6... 10

Veličina konstrukcije	6				8				10			
Konstrukcija	Standardno [_]		Tandemsko krilo [T]		Standardno [_]		Tandemsko krilo [T]		Standardno [_]		Tandemsko krilo [T]	
Vratilo	Vratilo za odvođenje snage [_]	Vratilo sa prirubnicom [FW]	Vratilo za odvođenje snage [_]	Vratilo sa prirubnicom [FW]	Vratilo za odvođenje snage [_]	Vratilo sa prirubnicom [FW]	Vratilo za odvođenje snage [_]	Vratilo sa prirubnicom [FW]	Vratilo za odvođenje snage [_]	Vratilo sa prirubnicom [FW]	Vratilo za odvođenje snage [_]	Vratilo sa prirubnicom [FW]
Teoretski obrtni moment pri 0,6 MPa (6 bar, 87 psi)	0,15 Nm		0,3 Nm		0,35 Nm		0,7 Nm		0,85 Nm		1,7 Nm	
Dozvoljeni radijus zaustavljanja	≥10 mm								≥13 mm			
Maks. pričvrsna sila	15 N				30 N				60 N			
Maks. radijalna sila[1)]	15 N				20 N				30 N			
Maks. aksijalna sila[2)]	10 N											

1) Referentna tačka za sile je osa rotacije i centar izlazne osovine.
2) Referentna tačka za sile je osa rotacije i centar izlazne osovine.

Sile i obrtni momenti za DSM-12/-16

Veličina konstrukcije	12					16			
Konstrukcija	Standardno [_]			Tandemsko krilo [T]		Standardno [_]			Tandemsko krilo [T]
Vratilo	Vratilo za odvođenje snage [_]	Vratilo sa prirubnicom [FW]	Vratilo sa prirubnicom za velike momente opterećenja [HD]	Vratilo za odvođenje snage [_]		Vratilo sa prirubnicom [FW]	Vratilo sa prirubnicom za velike momente opterećenja [HD]		Vratilo za odvođenje snage [_]
Teoretski obrtni moment pri 0,6 MPa (6 bar, 87 psi)	1,25 Nm			2,5 Nm					5 Nm
Dozvoljeni radijus zaustavljanja	≥15 mm					≥17 mm			
Maks. pričvrsna sila	90 N					160 N			
Maks. radijalna sila[1)]	45 N		200 N	45 N		75 N		300 N	75 N
Maks. aksijalna sila[2)]	18 N		180 N	18 N		30 N		290 N	30 N

1) Referentna tačka za sile je osa rotacije i centar izlazne osovine.
2) Referentna tačka za sile je osa rotacije i centar izlazne osovine.

Sile i obrtni momenti za DSM-25/-32

Veličina konstrukcije	25					32				
Konstrukcija	Standardno [_]			Tandemsko krilo [T]		Standardno [_]			Tandemsko krilo [T]	
Vratilo	Vratilo za odvođenje snage [_]	Vratilo sa prirubnicom [FW]	Vratilo sa prirubnicom za velike momente opterećenja [HD]	Vratilo za odvođenje snage [_]	Vratilo sa prirubnicom [FW]	Vratilo za odvođenje snage [_]	Vratilo sa prirubnicom [FW]	Vratilo sa prirubnicom za velike momente opterećenja [HD]	Vratilo za odvođenje snage [_]	Vratilo sa prirubnicom [FW]
Teoretski obrtni moment pri 0,6 MPa (6 bar, 87 psi)	5 Nm			10 Nm					20 Nm	
Dozvoljeni radijus zaustavljanja	≥21 mm					≥28 mm				
Maks. pričvrsna sila	320 N					480 N				
Maks. radijalna sila[1)]	120 N		450 N	120 N		200 N		550 N	200 N	
Maks. aksijalna sila[2)]	50 N		350 N	50 N		75 N		450 N	75 N	

1) Referentna tačka za sile je osa rotacije i centar izlazne osovine.
2) Referentna tačka za sile je osa rotacije i centar izlazne osovine.

List sa podacima

Sile i obrtni momenti za DSM-40/-63

Veličina konstrukcije	40					63				
Konstrukcija	Standardno [_]			Tandemsko krilo [T]		Standardno [_]			Tandemsko krilo [T]	
Vratilo	Vratilo za odvođenje snage [_]	Vratilo sa prirubnicom [FW]	Vratilo sa prirubnicom za velike momente opterećenja [HD]	Vratilo za odvođenje snage [_]	Vratilo sa prirubnicom [FW]	Vratilo za odvođenje snage [_]	Vratilo sa prirubnicom [FW]	Vratilo sa prirubnicom za velike momente opterećenja [HD]	Vratilo za odvođenje snage [_]	Vratilo sa prirubnicom [FW]
Teoretski obrtni moment pri 0,6 MPa (6 bar, 87 psi)	20 Nm			40 Nm					80 Nm	
Dozvoljeni radijus zaustavljanja	≥40 mm					≥50 mm				
Maks. pričvrsna sila	650 N					1.050 N				
Maks. radijalna sila[1)]	350 N		1.200 N	350 N		500 N		1.600 N	500 N	
Maks. aksijalna sila[2)]	120 N		950 N	120 N		500 N		1.300 N	500 N	

1) Referentna tačka za sile je osa rotacije i centar izlazne osovine.
2) Referentna tačka za sile je osa rotacije i centar izlazne osovine.

Moment inercije za DSM-6 ... 10

Veličina konstrukcije	6	8	10
Prigušenje	Elastični prigušni prstenovi/ploče obostrano [P]		
Dozvoljeni maseni moment inercije	0,00065 kgm²	0,0013 kgm²	0,0026 kgm²

Maseni moment inercije za DSM-12/-16

Veličina konstrukcije	12			16	
Prigušenje	Bez [_]	Elastični prigušni prstenovi/ploče obostrano [P]	Amortizer sa obe strane samopodešavajući [CC]	Bez [_]	Elastični prigušni prstenovi/ploče obostrano [P]
Dozvoljeni maseni moment inercije	–	0,005 kgm²	0,008 kgm²	–	0,01 kgm²

Maseni moment inercije za DSM-25/-32

Veličina konstrukcije	25				32			
Prigušenje	Bez [_]	Elastični prigušni prstenovi/ploče obostrano [P]	Elastične komponente za amortizaciju sa obe strane, podesive [P1]	Amortizer sa obe strane samopodešavajući [CC]	Bez [_]	Elastični prigušni prstenovi/ploče obostrano [P]	Elastične komponente za amortizaciju sa obe strane, podesive [P1]	Amortizer sa obe strane samopodešavajući [CC]
Dozvoljeni maseni moment inercije	–	0,015 kgm²	0,045 kgm²	0,03 kgm²	–	0,025 kgm²	0,075 kgm²	0,05 kgm²

Maseni moment inercije za DSM-40/-63

Veličina konstrukcije	40				63			
Prigušenje	Bez [_]	Elastični prigušni prstenovi/ploče obostrano [P]	Elastične komponente za amortizaciju sa obe strane, podesive [P1]	Amortizer sa obe strane samopodešavajući [CC]	Bez [_]	Elastični prigušni prstenovi/ploče obostrano [P]	Elastične komponente za amortizaciju sa obe strane, podesive [P1]	Amortizer sa obe strane samopodešavajući [CC]
Dozvoljeni maseni moment inercije	–	0,035 kgm²	0,105 kgm²	0,11 kgm²	–	0,15 kgm²	0,45 kgm²	0,5 kgm²

List sa podacima

Težine za DSM-6										
Veličina konstrukcije	6									
Konstrukcija	Standardno [_]								Tandemsko krilo [T]	
Vratilo	Vratilo za odvođenje snage [_]				Vratilo sa prirubnicom [FW]				Vratilo za odvođenje snage [_]	Vratilo sa prirubnicom [FW]
Podesivi ugao zakretanja	Fiksni ugao zakretanja [_]		Podesivi ugao zakretanja [FF]		Fiksni ugao zakretanja [_]		Podesivi ugao zakretanja [FF]		Fiksni ugao zakretanja [_]	
Prepoznavanje položaja	Bez [_]	Za senzor položaja [A]	Bez [_]	Za senzor položaja [A]	Bez [_]	Za senzor položaja [A]	Bez [_]	Za senzor položaja [A]	Bez [_]	
Težina proizvoda	45 g	50 g	70 g	85 g	51 g	56 g	76 g	91 g	60 g	65 g

Težine za DSM-8										
Veličina konstrukcije	8									
Konstrukcija	Standardno [_]								Tandemsko krilo [T]	
Vratilo	Vratilo za odvođenje snage [_]				Vratilo sa prirubnicom [FW]				Vratilo za odvođenje snage [_]	Vratilo sa prirubnicom [FW]
Podesivi ugao zakretanja	Fiksni ugao zakretanja [_]		Podesivi ugao zakretanja [FF]		Fiksni ugao zakretanja [_]		Podesivi ugao zakretanja [FF]		Fiksni ugao zakretanja [_]	
Prepoznavanje položaja	Bez [_]	Za senzor položaja [A]	Bez [_]	Za senzor položaja [A]	Bez [_]	Za senzor položaja [A]	Bez [_]	Za senzor položaja [A]	Bez [_]	
Težina proizvoda	78 g	85 g	140 g	155 g	85 g	92 g	147 g	162 g	110 g	117 g

Težine za DSM-10										
Veličina konstrukcije	10									
Konstrukcija	Standardno [_]								Tandemsko krilo [T]	
Vratilo	Vratilo za odvođenje snage [_]				Vratilo sa prirubnicom [FW]				Vratilo za odvođenje snage [_]	Vratilo sa prirubnicom [FW]
Podesivi ugao zakretanja	Fiksni ugao zakretanja [_]		Podesivi ugao zakretanja [FF]		Fiksni ugao zakretanja [_]		Podesivi ugao zakretanja [FF]		Fiksni ugao zakretanja [_]	
Prepoznavanje položaja	Bez [_]	Za senzor položaja [A]	Bez [_]	Za senzor položaja [A]	Bez [_]	Za senzor položaja [A]	Bez [_]	Za senzor položaja [A]	Bez [_]	
Težina proizvoda	140 g	149 g	240 g	255 g	150 g	159 g	250 g	265 g	200 g	210 g

Težine za DSM-12											
Veličina konstrukcije	12										
Vratilo	Vratilo za odvođenje snage [_]				Vratilo sa prirubnicom [FW]				Vratilo sa prirubnicom za velike momente opterećenja [HD]		
Prigušenje	Bez [_]	Elastični prigušni prstenovi/ploče obostrano [P]	Elastične komponente za amortizaciju sa obe strane, podesive [P1]	Amortizer sa obe strane samopodešavajući [CC]	Bez [_]	Elastični prigušni prstenovi/ploče obostrano [P]	Elastične komponente za amortizaciju sa obe strane, podesive [P1]	Amortizer sa obe strane samopodešavajući [CC]	Bez [_]	Elastične komponente za amortizaciju sa obe strane, podesive [P1]	Amortizer sa obe strane samopodešavajući [CC]
Težina proizvoda	240 g	275 g	285 g		260 g	293 g	303 g	300 g	375 g	420 g	

Težine za DSM-12 sa tandem krilima						
Veličina konstrukcije	12					
Vratilo	Vratilo za odvođenje snage [_]			Vratilo sa prirubnicom [FW]		
Prigušenje	Bez [_]	Elastični prigušni prstenovi/ploče obostrano [P]	Amortizer sa obe strane samopodešavajući [CC]	Bez [_]	Elastični prigušni prstenovi/ploče obostrano [P]	Amortizer sa obe strane samopodešavajući [CC]
Težina proizvoda	330 g	365 g	375 g	350 g	383 g	390 g

List sa podacima

Težine za DSM-16											
Veličina konstrukcije	16										
Vratilo	Vratilo za odvođenje snage [_]				Vratilo sa prirubnicom [FW]				Vratilo sa prirubnicom za velike momente opterećenja [HD]		
Prigušenje	Bez [_]	Elastični prigušni prstenovi/ploče obostrano [P]	Elastične komponente za amortizaciju sa obe strane, podesive [P1]	Amortizer sa obe strane samopodešavajući [CC]	Bez [_]	Elastični prigušni prstenovi/ploče obostrano [P]	Elastične komponente za amortizaciju sa obe strane, podesive [P1]	Amortizer sa obe strane samopodešavajući [CC]	Bez [_]	Elastične komponente za amortizaciju sa obe strane, podesive [P1]	Amortizer sa obe strane samopodešavajući [CC]
Težina proizvoda	410 g	470 g	475 g	480 g	450 g	510 g	515 g	520 g	625 g	700 g	705 g

Težine za DSM-16 sa tandem krilima						
Veličina konstrukcije	16					
Vratilo	Vratilo za odvođenje snage [_]			Vratilo sa prirubnicom [FW]		
Prigušenje	Bez [_]	Elastični prigušni prstenovi/ploče obostrano [P]	Amortizer sa obe strane samopodešavajući [CC]	Bez [_]	Elastični prigušni prstenovi/ploče obostrano [P]	Amortizer sa obe strane samopodešavajući [CC]
Težina proizvoda	590 g	650 g	660 g	630 g	690 g	700 g

Težine za DSM-25											
Veličina konstrukcije	25										
Vratilo	Vratilo za odvođenje snage [_]				Vratilo sa prirubnicom [FW]				Vratilo sa prirubnicom za velike momente opterećenja [HD]		
Prigušenje	Bez [_]	Elastični prigušni prstenovi/ploče obostrano [P]	Elastične komponente za amortizaciju sa obe strane, podesive [P1]	Amortizer sa obe strane samopodešavajući [CC]	Bez [_]	Elastični prigušni prstenovi/ploče obostrano [P]	Elastične komponente za amortizaciju sa obe strane, podesive [P1]	Amortizer sa obe strane samopodešavajući [CC]	Bez [_]	Elastične komponente za amortizaciju sa obe strane, podesive [P1]	Amortizer sa obe strane samopodešavajući [CC]
Težina proizvoda	620 g	700 g	715 g	710 g	645 g	725 g	740 g	735 g	950 g	1.015 g	1.010 g

Težine za DSM-25 sa tandem krilima						
Veličina konstrukcije	25					
Vratilo	Vratilo za odvođenje snage [_]			Vratilo sa prirubnicom [FW]		
Prigušenje	Bez [_]	Elastični prigušni prstenovi/ploče obostrano [P]	Amortizer sa obe strane samopodešavajući [CC]	Bez [_]	Elastični prigušni prstenovi/ploče obostrano [P]	Amortizer sa obe strane samopodešavajući [CC]
Težina proizvoda	890 g	970 g	980 g	915 g	995 g	1.005 g

Težine za DSM-32											
Veličina konstrukcije	32										
Vratilo	Vratilo za odvođenje snage [_]				Vratilo sa prirubnicom [FW]				Vratilo sa prirubnicom za velike momente opterećenja [HD]		
Prigušenje	Bez [_]	Elastični prigušni prstenovi/ploče obostrano [P]	Elastične komponente za amortizaciju sa obe strane, podesive [P1]	Amortizer sa obe strane samopodešavajući [CC]	Bez [_]	Elastični prigušni prstenovi/ploče obostrano [P]	Elastične komponente za amortizaciju sa obe strane, podesive [P1]	Amortizer sa obe strane samopodešavajući [CC]	Bez [_]	Elastične komponente za amortizaciju sa obe strane, podesive [P1]	Amortizer sa obe strane samopodešavajući [CC]
Težina proizvoda	1.250 g	1.425 g	1.475 g	1.460 g	1.325 g	1.500 g	1.550 g		1.810 g	2.035 g	2.020 g

List sa podacima

Težine za DSM-32 sa tandem krilima						
Veličina konstrukcije	32					
Vratilo	Vratilo za odvođenje snage [_]			Vratilo sa prirubnicom [FW]		
Prigušenje	Bez [_]	Elastični prigušni prstenovi/ploče obostrano [P]	Amortizer sa obe strane samopodešavajući [CC]	Bez [_]	Elastični prigušni prstenovi/ploče obostrano [P]	Amortizer sa obe strane samopodešavajući [CC]
Težina proizvoda	1.865 g	2.040 g	2.075 g	1.940 g	2.115 g	2.165 g

Težine za DSM-40											
Veličina konstrukcije	40										
Vratilo	Vratilo za odvođenje snage [_]				Vratilo sa prirubnicom [FW]				Vratilo sa prirubnicom za velike momente opterećenja [HD]		
Prigušenje	Bez [_]	Elastični prigušni prstenovi/ploče obostrano [P]	Elastične komponente za amortizaciju sa obe strane, podesive [P1]	Amortizer sa obe strane samopodešavajući [CC]	Bez [_]	Elastični prigušni prstenovi/ploče obostrano [P]	Elastične komponente za amortizaciju sa obe strane, podesive [P1]	Amortizer sa obe strane samopodešavajući [CC]	Bez [_]	Elastične komponente za amortizaciju sa obe strane, podesive [P1]	Amortizer sa obe strane samopodešavajući [CC]
Težina proizvoda	2.400 g	2.700 g	2.870 g	2.800 g	2.535 g	2.835 g	3.005 g	2.935 g	3.712 g	4.100 g	4.030 g

Težine za DSM-40 sa tandem krilima						
Veličina konstrukcije	40					
Vratilo	Vratilo za odvođenje snage [_]			Vratilo sa prirubnicom [FW]		
Prigušenje	Bez [_]	Elastični prigušni prstenovi/ploče obostrano [P]	Amortizer sa obe strane samopodešavajući [CC]	Bez [_]	Elastični prigušni prstenovi/ploče obostrano [P]	Amortizer sa obe strane samopodešavajući [CC]
Težina proizvoda	3.570 g	3.870 g	3.970 g	3.705 g	4.005 g	4.105 g

Težine za DSM-63											
Veličina konstrukcije	63										
Vratilo	Vratilo za odvođenje snage [_]				Vratilo sa prirubnicom [FW]				Vratilo sa prirubnicom za velike momente opterećenja [HD]		
Prigušenje	Bez [_]	Elastični prigušni prstenovi/ploče obostrano [P]	Elastične komponente za amortizaciju sa obe strane, podesive [P1]	Amortizer sa obe strane samopodešavajući [CC]	Bez [_]	Elastični prigušni prstenovi/ploče obostrano [P]	Elastične komponente za amortizaciju sa obe strane, podesive [P1]	Amortizer sa obe strane samopodešavajući [CC]	Bez [_]	Elastične komponente za amortizaciju sa obe strane, podesive [P1]	Amortizer sa obe strane samopodešavajući [CC]
Težina proizvoda	4.220 g	4.900 g	5.090 g	5.150 g	4.475 g	5.150 g	5.340 g	5.400 g	5.730 g	6.600 g	6.660 g

Težine za DSM-63 sa tandem krilima						
Veličina konstrukcije	63					
Vratilo	Vratilo za odvođenje snage [_]			Vratilo sa prirubnicom [FW]		
Prigušenje	Bez [_]	Elastični prigušni prstenovi/ploče obostrano [P]	Amortizer sa obe strane samopodešavajući [CC]	Bez [_]	Elastični prigušni prstenovi/ploče obostrano [P]	Amortizer sa obe strane samopodešavajući [CC]
Težina proizvoda	6.050 g	6.730 g	6.980 g	6.305 g	6.980 g	7.230 g

Materijali									
Serija	Zakretni pogon [DSM]								
Veličina konstrukcije	6	8	10	12	16	25	32	40	63
Materijal kućišta	Aluminijum, eloksirano			Aluminijum eloksirani					
Materijal pogonskog vratila	visokolegirani čelik, nerđajući			Čelik, niklovano					
Radni materijal zaptivki	TPE-U(PU)								
Napomena o materijalu	U skladu sa RoHS								
LABS usklađenost	VDMA24364-B2-L, VDMA24364-B1/B2-L								

List sa podacima

Aksijalno i radijalno odstupanje za DSM-...-HD

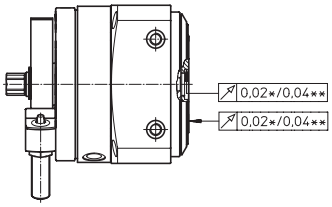

Planiran rad:
Mereno na površini rotirajuće površine, na ivici ploče, u novom stanju.

Odstupanje:
Mereno centriranjem rotirajuće ploče, u novom stanju.

Aksijalno odstupanje / radijalno odstupanje:
DSM-12 / -16 / -25: ≤ 0,02 mm
DSM-32/-40/-63: ≤ 0,04 mm

* DSM-12-...-25
* DSM-32-...-63

Maseni moment inercije J u funkciji vremena zamaha t za DSM-6

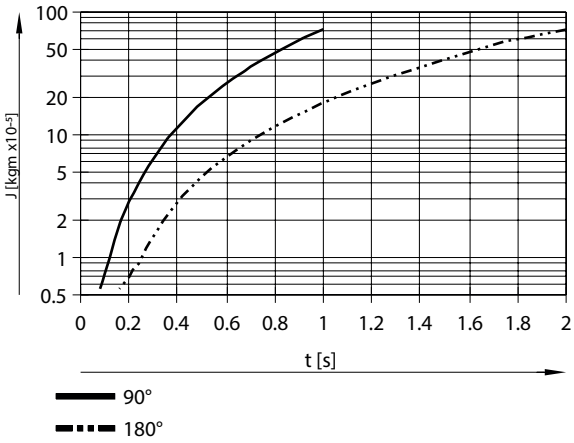

Maseni moment inercije J u funkciji vremena zamaha t za DSM-8

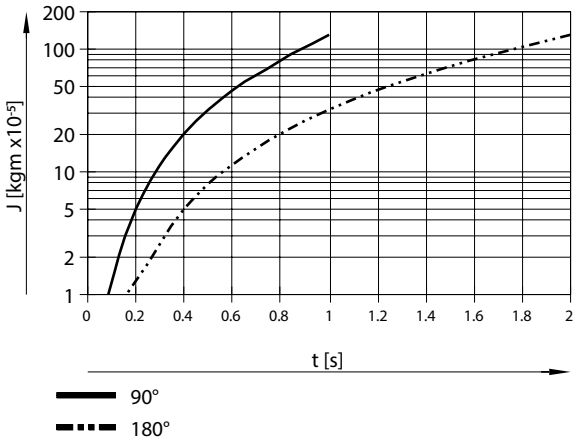

List sa podacima

Maseni moment inercije J u funkciji vremena zamaha t za DSM-10

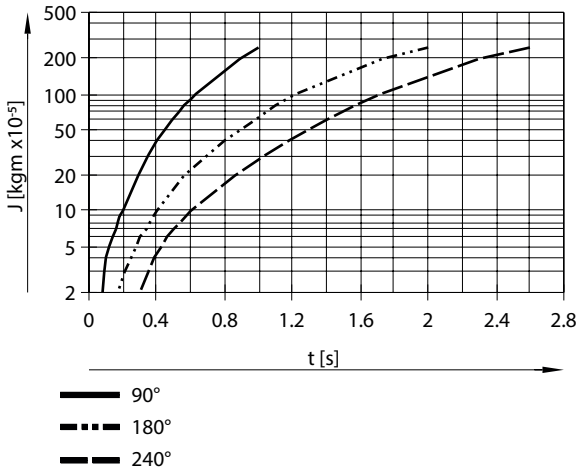

Masa moment inercije J kao funkcija okretnog vremena t sa prigušenjem P za DSM-12

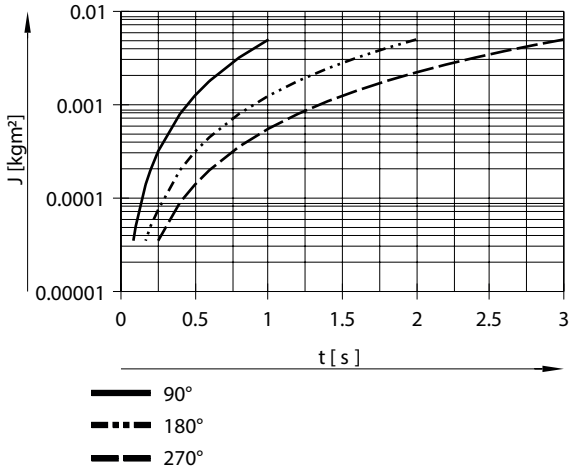

Masa moment inercije J kao funkcija okretnog vremena t sa prigušenjem P za DSM-16

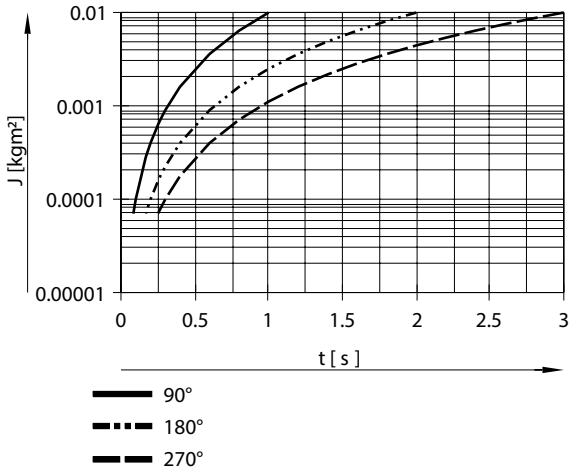

List sa podacima

Masa moment inercije J kao funkcija okretnog vremena t sa prigušenjem P za DSM-25

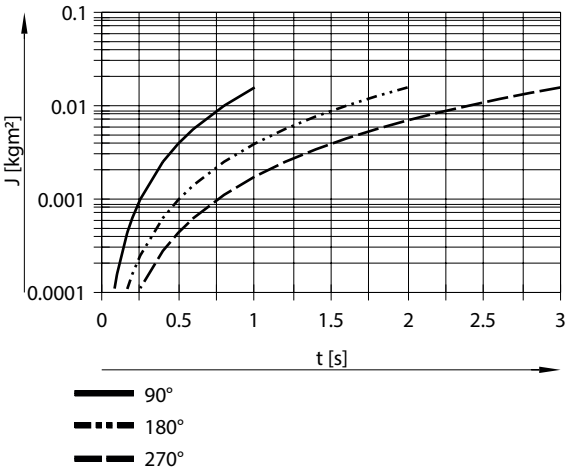

Masa moment inercije J kao funkcija okretnog vremena t sa prigušenjem P za DSM-32

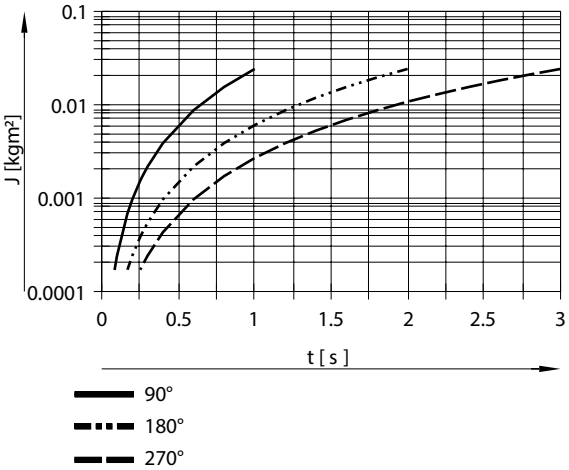

Masa moment inercije J kao funkcija okretnog vremena t sa prigušenjem P za DSM-40

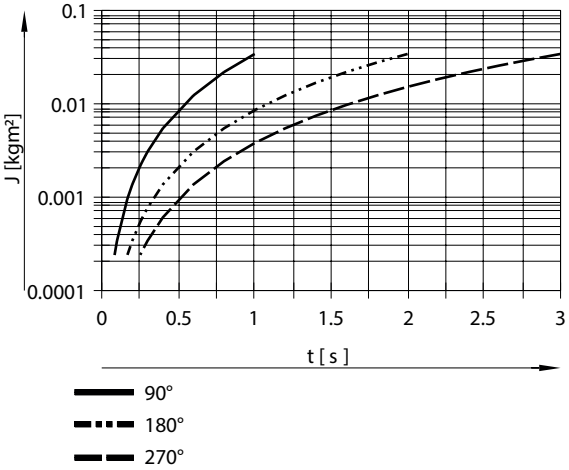

List sa podacima

Masa moment inercije J kao funkcija okretnog vremena t sa prigušenjem P za DSM-63

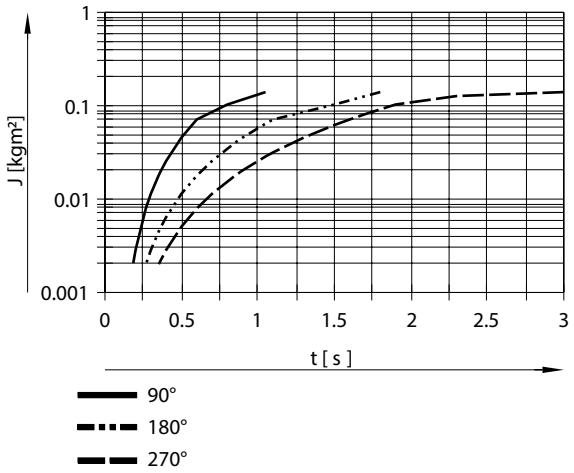

Masa moment inercije J kao funkcija vremena zamaha t sa prigušenjem P za DSM-12

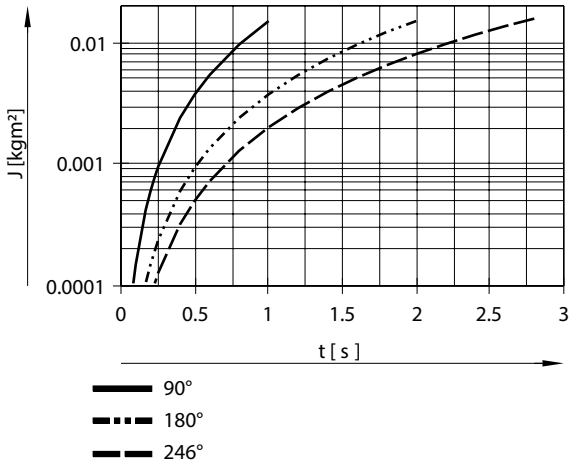

Masa moment inercije J kao funkcija vremena zamaha t sa prigušenjem P za DSM-16

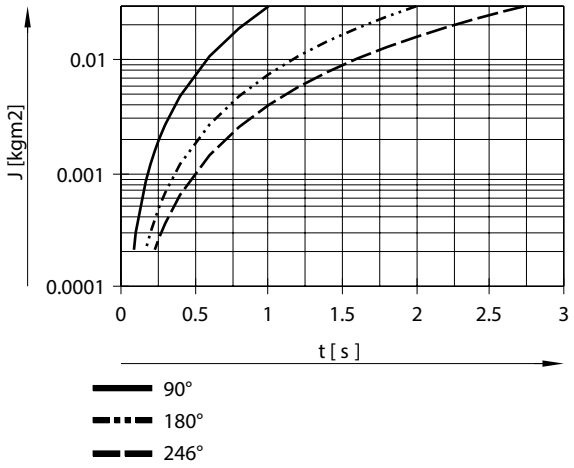

List sa podacima

Masa moment inercije J kao funkcija vremena zamaha t sa prigušenjem P za DSM-25

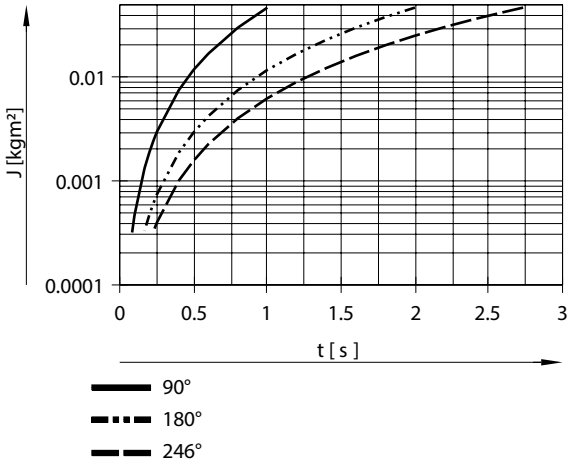

Masa moment inercije J kao funkcija vremena zamaha t sa prigušenjem P za DSM-32

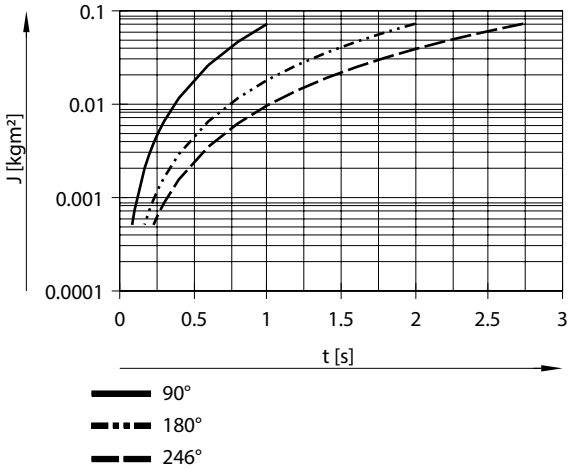

Masa moment inercije J kao funkcija vremena zamaha t sa prigušenjem P za DSM-40

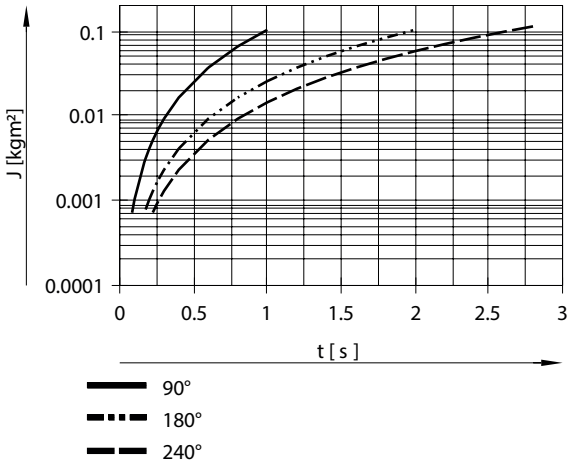

List sa podacima

Masa moment inercije J kao funkcija vremena zamaha t sa prigušenjem P za DSM-63

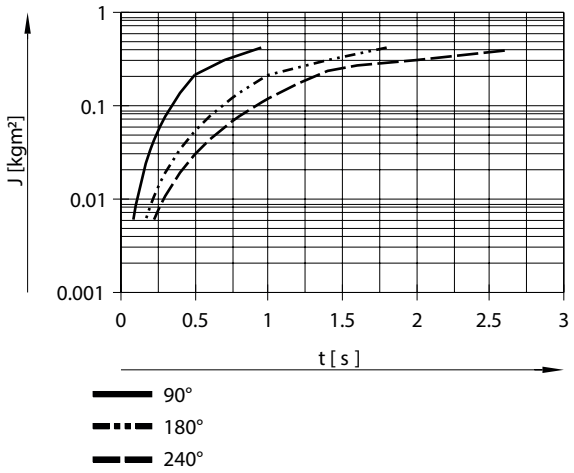

Maseni moment inercije J u funkciji vremena zamaha t sa prigušenim CC za DSM-12

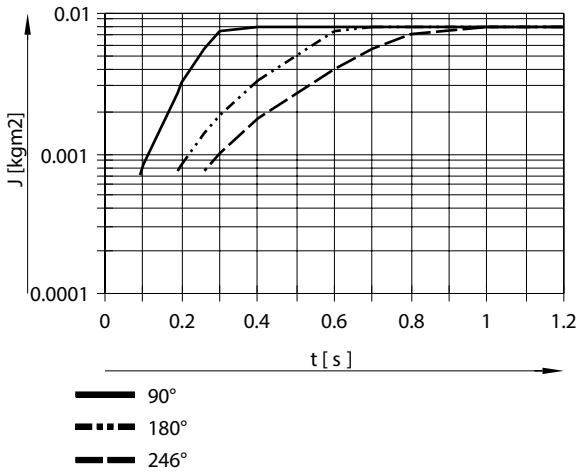

Maseni moment inercije J u funkciji vremena zamaha t sa prigušenim CC za DSM-16

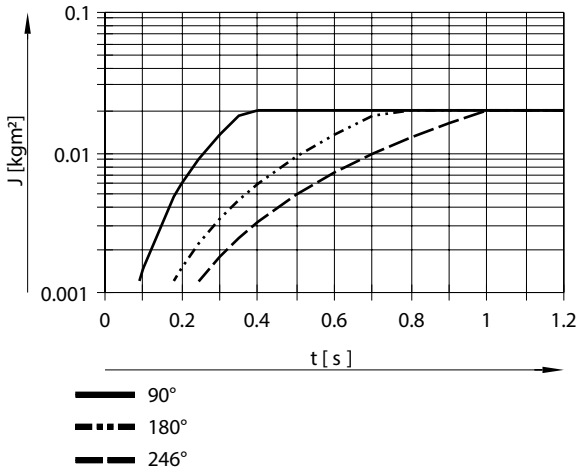

List sa podacima

Maseni moment inercije J u funkciji vremena zamaha t sa prigušenim CC za DSM-25

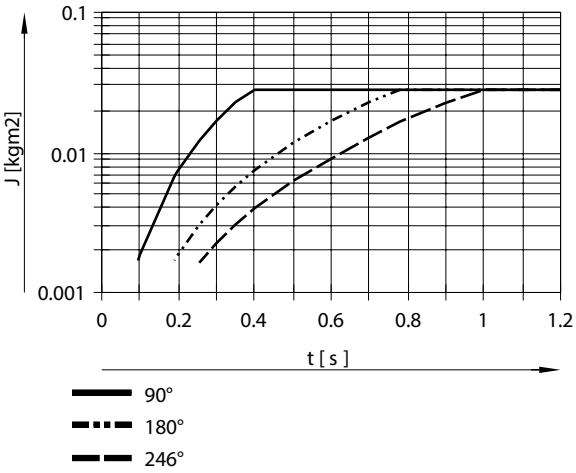

Maseni moment inercije J u funkciji vremena zamaha t sa prigušenim CC za DSM-32

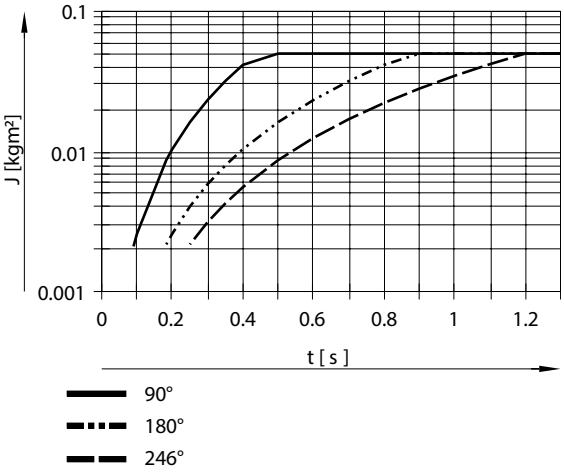

Maseni moment inercije J u funkciji vremena zamaha t sa prigušenim CC za DSM-40

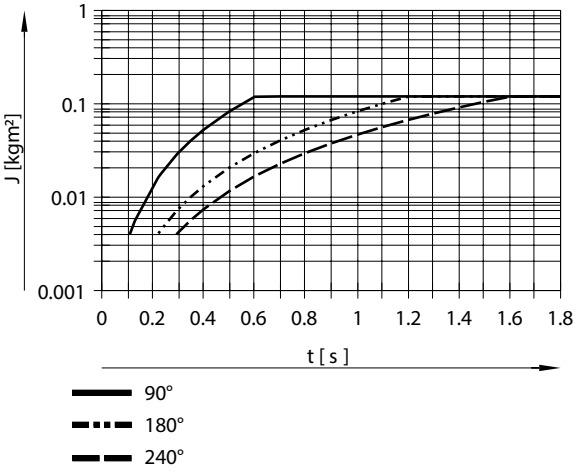

List sa podacima

Maseni moment inercije J u funkciji vremena zamaha t sa prigušenim CC za DSM-63

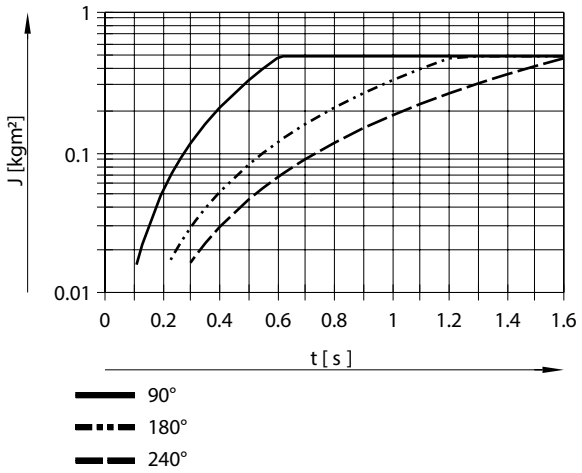

Vreme prigušenja amortizera

U dijagramima DSM-...-CC je prikazano vreme zakretanja do udarca zaustavne poluge o amortizer. Da bi se dobilo ukupno vreme okretanja, mora se dodati i vreme prigušenja amortizera.

Vreme prigušenja amortizera
Za veličinu 12/16/25: 0,1 s
Za veličinu 32: 0,25 s
Za veličinu 40: 0,3 s
Za veličinu 63: 0,4 s

Dozvoljena aksijalna sila Fx

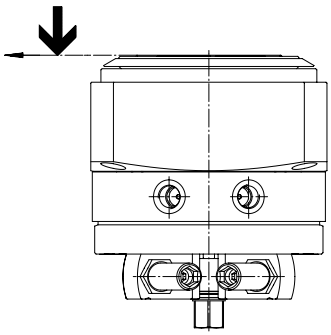

List sa podacima

Dozvoljena aksijalna sila Fx u funkciji udaljenosti l za DSM-12...25-HD

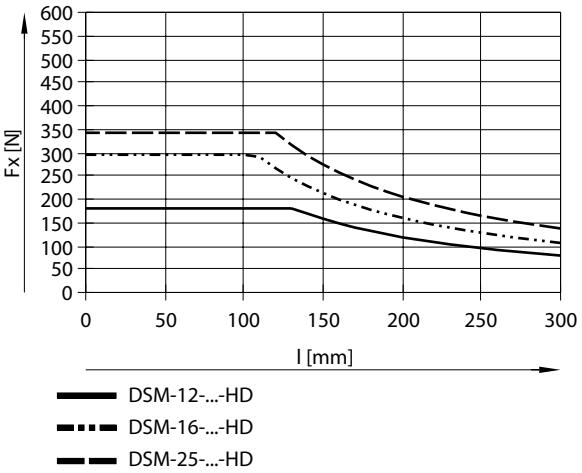

Dozvoljena aksijalna sila Fx u funkciji udaljenosti l za DSM-32...63-HD

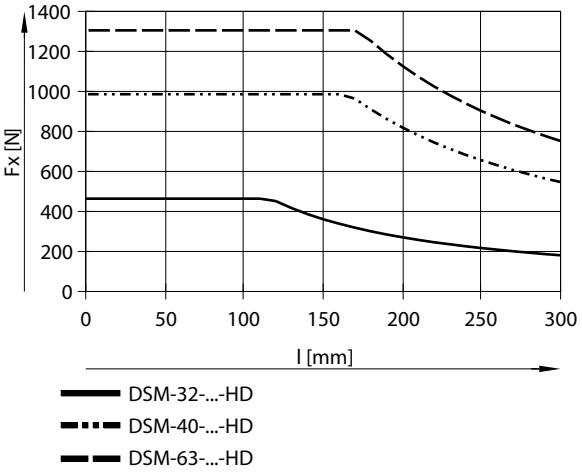

Dozvoljena radijalna sila Fz

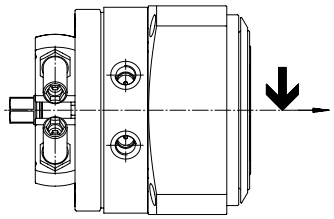

List sa podacima

Dozvoljena radijalna sila Fz u zavisnosti od udaljenosti l za DSM-12...25-HD

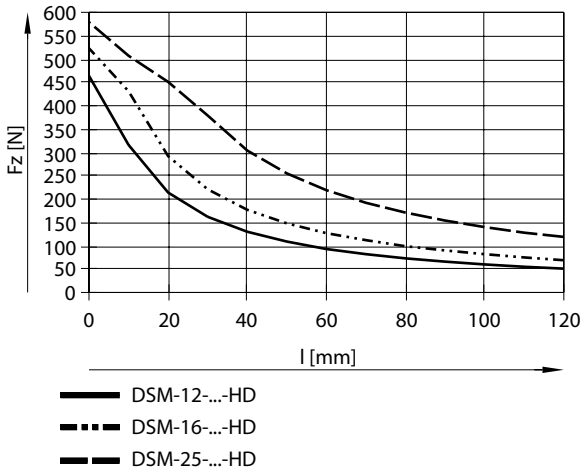

Dozvoljena radijalna sila Fz u zavisnosti od udaljenosti l za DSM-32...63-HD

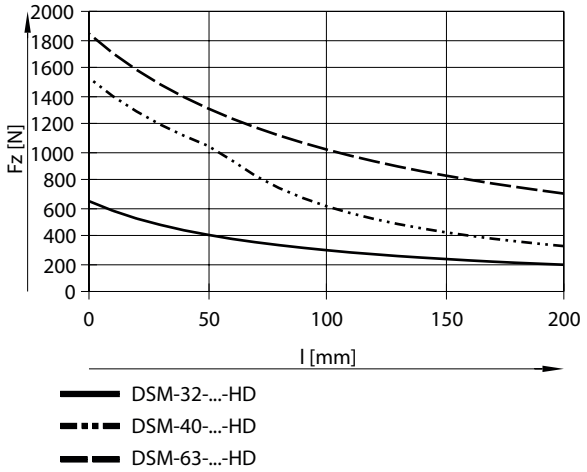

Dimenzije

Dimenzije – DSM-6 ... 10 – sa PTO vratilom Preuzimanje CAD podataka www.festo.com

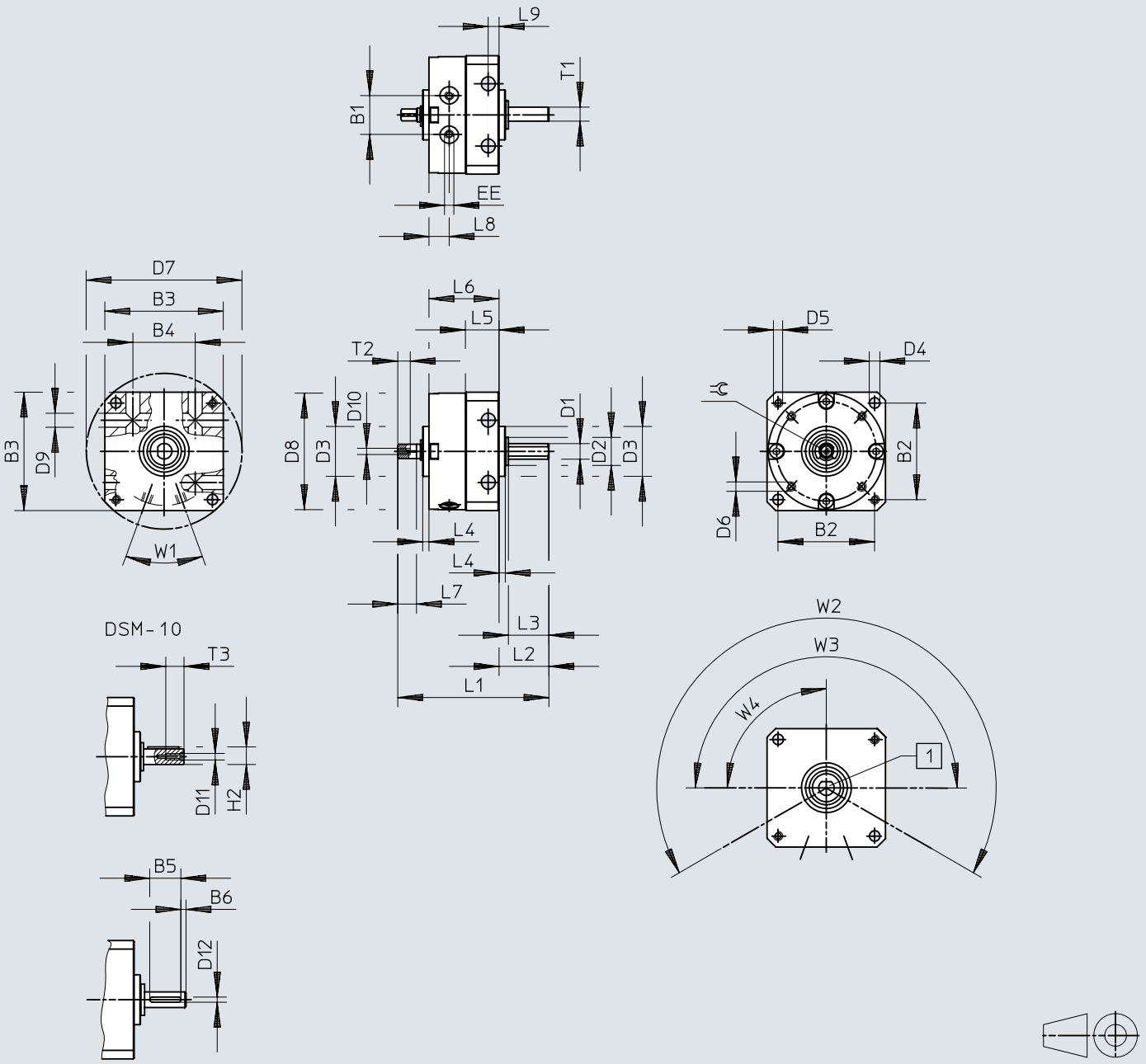

[1] Vratilo za odvođenje snage

[2] Priključci komprimovanog vazduha su na ovoj slici ispod.

Dimenzije

	B1	B2	B3	B4	B5	B6	D1 ⌀ g7	D2 ⌀	D3 ⌀ f8	D4 ⌀ H12	D5	D6	D7 ⌀ H12	D8 ⌀	D9 ⌀ H12	D10	D11	D12 h9
DSM-6	10	25	30	17	–	–	4	8	14	3,2	M3	M2	40	29,4	3,5	M2	–	–
DSM-8	12,8	31	38	20	–	–	5	9	16	3,2	M3	M2,5	50	37,4	3,5	M2	–	–
DSM-10	15,9	38	47	26	12	2	6	12	19	4,3	M4	M3	62	46,4	4,5	M2,5	M2,5	2

	EE	H2 max	L1	L2	L3	L4	L5	L6	L7	L8	L9	T1	T2 h12	T3	⊂	1)	W1	W2	W3	W4
DSM-6	M3	–	43	13	10	2	9,8	21	5	6	3	3,5	4	–	3	0/+5°	40°	240°	180°	90°
DSM-8	M3	–	50	16	13	2	11,3	23	6	6,5	3	4,5	4,3	–	3,5	0/+5°				
DSM-10	M3	6,8	61	19,6	16	2	14,3	28,4	8	7,5	4	–	5	4,5	4,5	0/+5°				

1) Tolerancija ugla zakretanja

Dimenzije

Dimenzije – DSM-T-6 ... 10 – sa PTO vratilom i tandem krilom

Preuzimanje CAD podataka www.festo.com

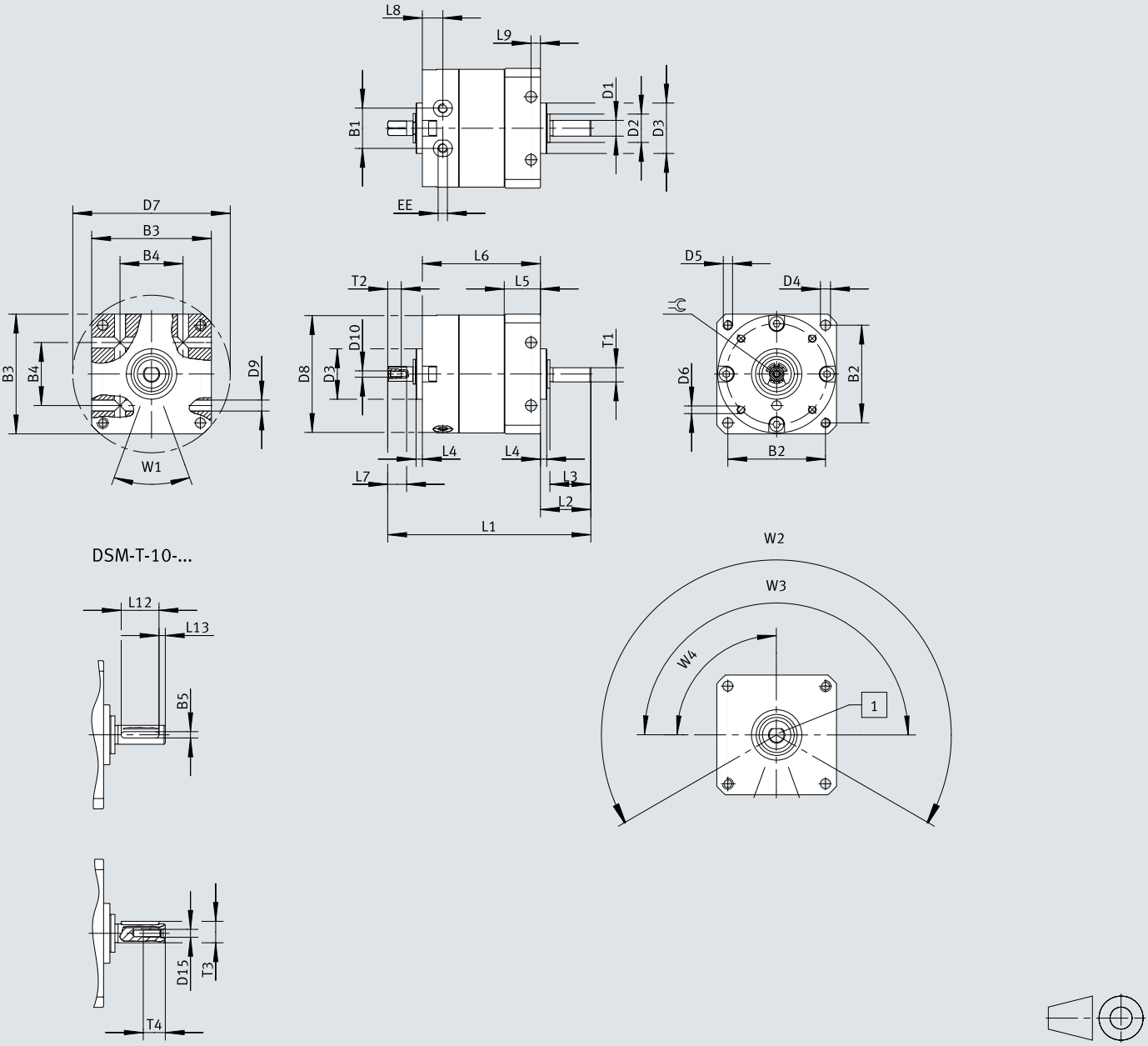

[1] Vratilo za odvođenje snage

[2] Priključci komprimovanog vazduha su na ovoj slici ispod.

Dimenzije

	B1	B2	B3	B4	B5	D1 ⌀ g7	D2 ⌀	D3 ⌀ f8	D4 ⌀ H12	D5	D6	D7 ⌀ H12	D8 ⌀	D9 ⌀ H12	D10	D15	EE
DSM-T-6	10	25	30	17	–	4	8	14	3,2	M3	M2	40	29,4	3,5	M2	–	M3
DSM-T-8	12,8	31	38	20	–	5	9	16	3,2	M3	M2,5	50	37,4	3,5	M2	–	M3
DSM-T-10	15,9	38	47	26	2	6	12	19	4,3	M4	M3	62	46,4	4,5	M2,5	M2,5	M3

	L1	L2	L3	L4	L5	L6	L7	L8	L9	L12	L13	T1	T2 h12	T3	T4	=⊂	1)	W1	W2	W3	W4
DSM-T-6	55,5	13	10	2	9,8	33,5	5	6	3	–	–	3,5	4	–	–	3	0/+5°	40°	240°	180°	90°
DSM-T-8	64,5	16	13	2	11,3	37,5	6	6,5	3	–	–	4,5	4,3	–	–	3,5	0/+5°				
DSM-T-10	79	19,6	16	2	14,3	46	8	7,5	4	12	2	–	5	6,8	7	4,5	0/+5°				

1) Tolerancija ugla zakretanja

Dimenzije

Dimenzije – DSM-6 ... 10 – sa PTO vratilom, tandem krilom i detekcijom položaja

Preuzimanje CAD podataka www.festo.com

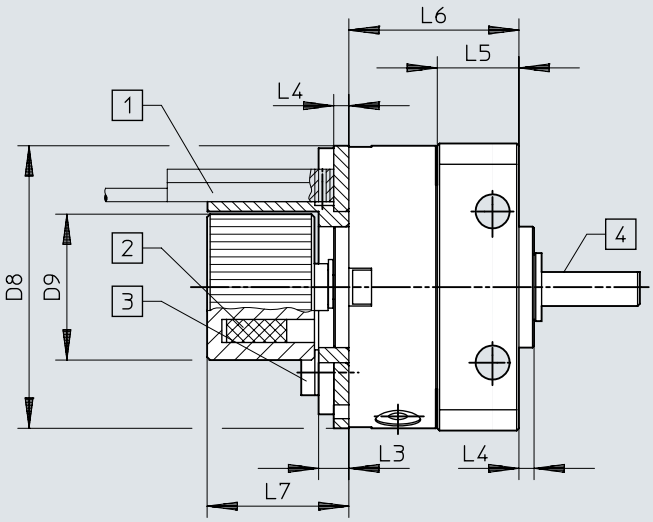

[1] Senzor položaja nije deo obima isporuke. Uzmite u obzir prostor za ugradnju senzora položaja i sprovođenje kabla
[2] Pozicija magneta
[3] Maks. zatezni moment vijaka za nosač senzora
[4] Ravnanje tj. opruga za podešavanje na vratilu pokazuje smer zakretnog krila

	D8 ø	D9 ø	L3	L4	L5	L6		L7	1)
						DSM-...	DSM-T-...		[Nm]
DSM-6	29,4	17,3	4	2	9,8	21	33,5	19,5	0,19
DSM-8	37,4	19,3	4	2	11,3	23	37,5	19,5	0,32
DSM-10	46,4	22,3	4	2	14,3	28	45,6	19,5	0,44

1) Obrtni momenat pritezanja

Dimenzije

Dimenzije – DSM-6 ... 10 – sa PIN vratilom, tandem sečivom i podesivim uglom okretanja

Preuzimanje CAD podataka www.festo.com

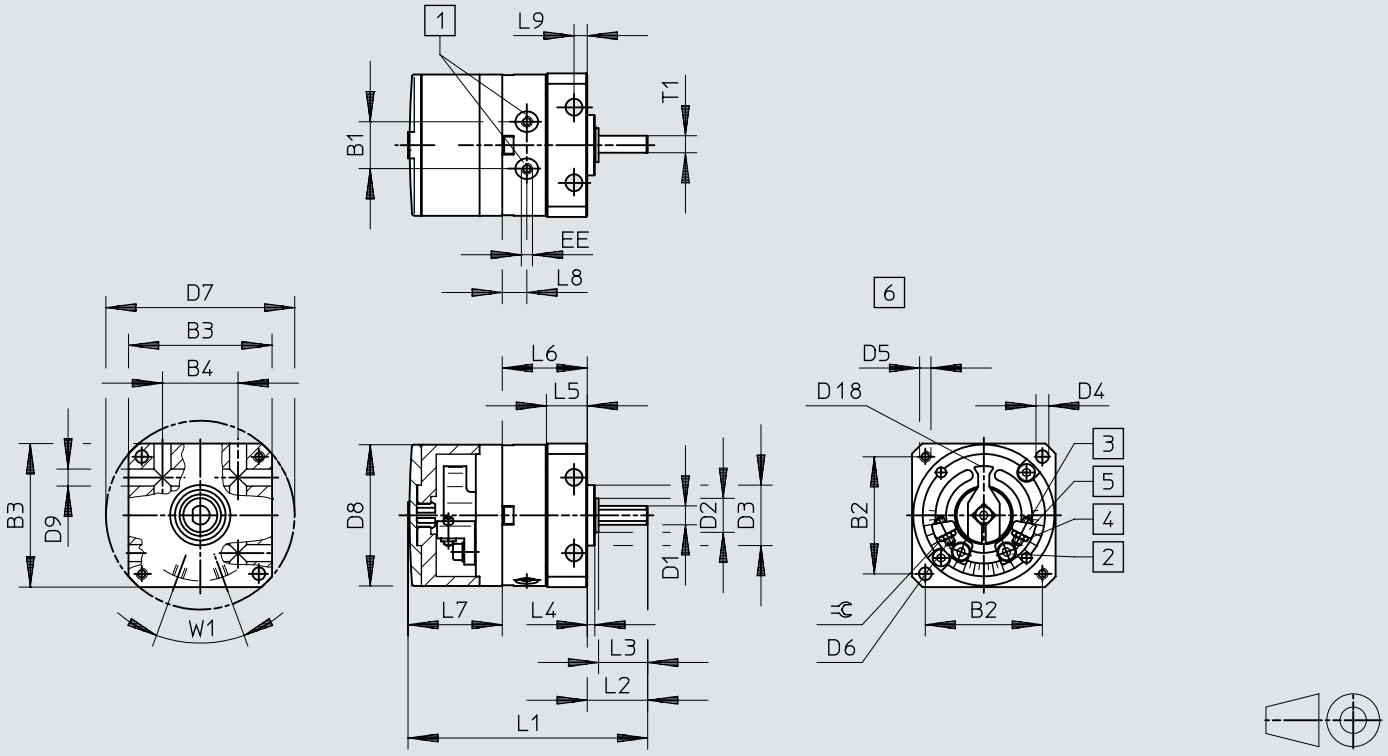

[1] Priključci za komprimovani vazduh
[2] Vijak za fiksiranje za spajanje graničnika
[3] Podešavanje krajnjeg položaja
[4] Kontranavrtka podešavanja krajnjeg položaja
[5] Kontinuirano podesivi graničnici
[6] bez maske i poklopca

	B1	B2	B3	B4	D1 ø g7	D2 ø	D3 ø f8	D4 ø H12	D5	D6	D7 ø H12	D8 ø	D9 ø H12	D18 ø	EE
DSM-6	10	25	30	17	4	8	14	3,2	M3	M2	40	29,4	3,5	22	M3
DSM-8	12,8	31	38	20	5	9	16	3,2	M3	M2,5	50	37,4	3,5	26	M3
DSM-10	15,9	38	47	26	6	12	19	4,3	M4	M3	62	46,4	4,5	35,8	M3

	L1		L2	L3	L4	L5	L6		L7	L8	L9	T1	⊰	1)	2)
	DSM-...	DSM-T-...					DSM-...	DSM-T-...							
DSM-6	52	64,5	13	10	2	9,8	21	33,5	17,8	6	3	3,5	4	180°+5°	+1°/–5°
DSM-8	64	78,5	16	13	2	11,3	23	37,5	24,9	6,5	3	4,5	5	180°+5°	+1°/–5°
DSM-10	76	93,6	19,6	16	2	14,3	28,4	46	28,2	7,5	4	–	5,5	200°+5°	+1°/–5°

1) Maks. ugao zakretanja
2) Fino podešavanje po strani

Dimenzije

Dimenzije – DSM-6 ... 10 – sa PTO vratilom, tandem nožem, podesivim uglom okretanja i detekcijom položaja

Preuzimanje CAD podataka www.festo.com

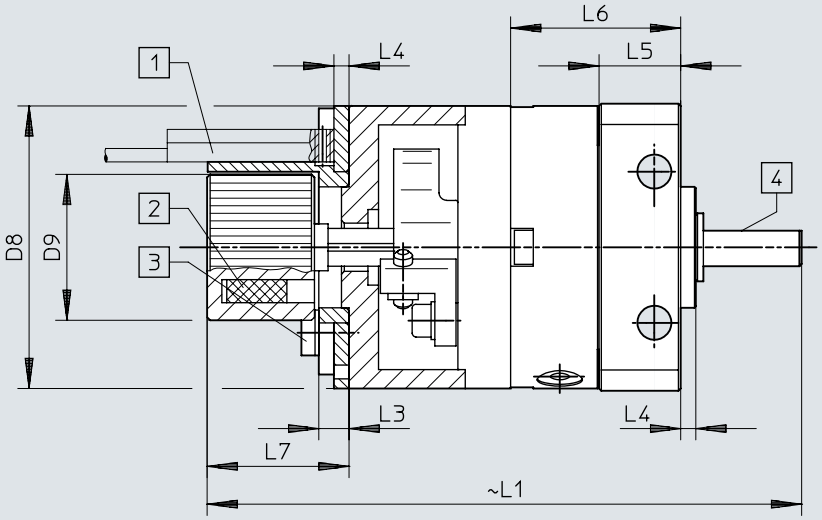

[1] Senzor nije deo obima isporuke. Uzmite u obzir prostor za ugradnju senzora položaja i sprovođenje kabla
[2] Pozicija magneta
[3] Maks. zatezni moment vijaka za nosač senzora
[4] Ravnanje tj. opruga za podešavanje na vratilu pokazuje smer zakretnog krila

	D8 ⌀	D9	L1		L3	L4	L5	L6		L7	1)
			DSM-...	DSM-T-...				DSM-...	DSM-T-...		[Nm]
DSM-6	29,4	17,3	68,5	81	4	2	9,8	21	33,5	19,5	0,19
DSM-8	37,4	19,3	80	94,5	4	2	11,3	23	37,5	19,5	0,32
DSM-10	46,4	22,3	91,5	109,1	4	2	14,3	28,4	46	19,5	0,44

1) Obrtni momenat pritezanja

Dimenzije

Dimenzije – DSM-6 ... 10 – sa prirubničkim vratilom Preuzimanje CAD podataka www.festo.com

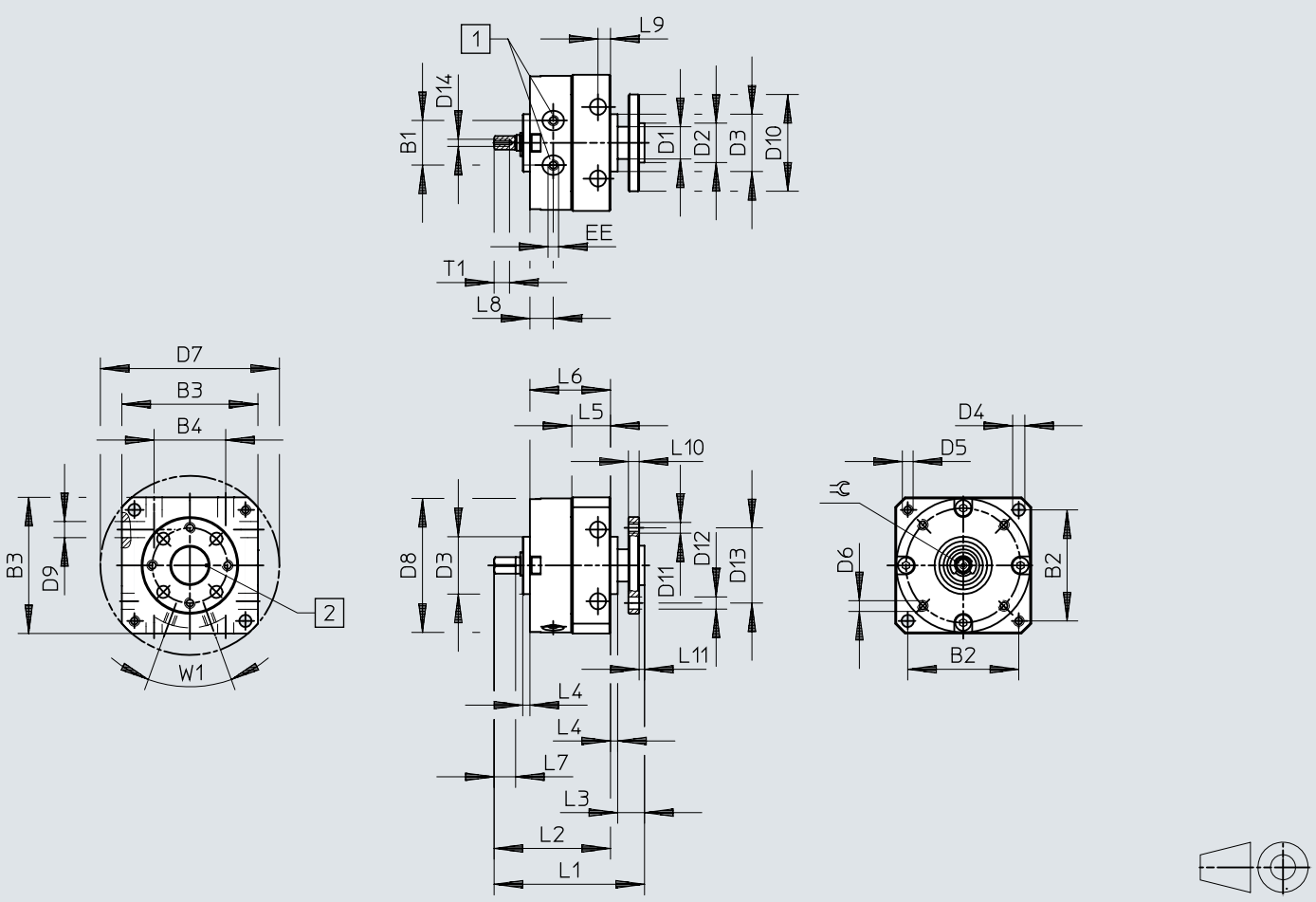

[1] Priključci za komprimovani vazduh
[2] Oznaka odgovara položaju zakretnog krila

	B1	B2	B3	B4	D1 ø	D2 ø g7	D3 ø f8	D4 ø	D5	D6	D7 ø H12	D8 ø	D9 ø H12	D10 ø	D11	D12 ø H13
DSM-6	10	25	30	17	8	8	14	3,2	M3	M2	40	29,4	3,5	23	M3	3,4
DSM-8	12,8	31	38	20	9	11	16	3,2	M3	M2,5	50	37,4	3,5	27	M3	3,4
DSM-10	15,9	38	47	26	10	11	19	4,3	M4	M3	62	46,4	4,5	30	M3	3,4

	D13 ø	D14	EE	L1	L2	L3	L4	L5	L6	L7	L8	L9	L10	L11	T1	⌯	1)
DSM-6	16	M2	M3	39,5	30	7,5	2	9,8	21	5	6	3	3	1,5	4	3	0/+5°
DSM-8	21	M2	M3	43,5	34	7,5	2	11,3	23	6	6,5	3	3	1,5	4,3	3,5	0/+5°
DSM-10	21	M2,5	M3	53	41,4	9,6	2	14,3	28,4	8	7,5	4	3	1,6	5	4,5	0/+5°

1) Tolerancija ugla zakretanja

Dimenzije

Dimenzije – DSM-T-6 ... 10 – sa prirubničkim vratilom i tandem krilom

Preuzimanje CAD podataka www.festo.com

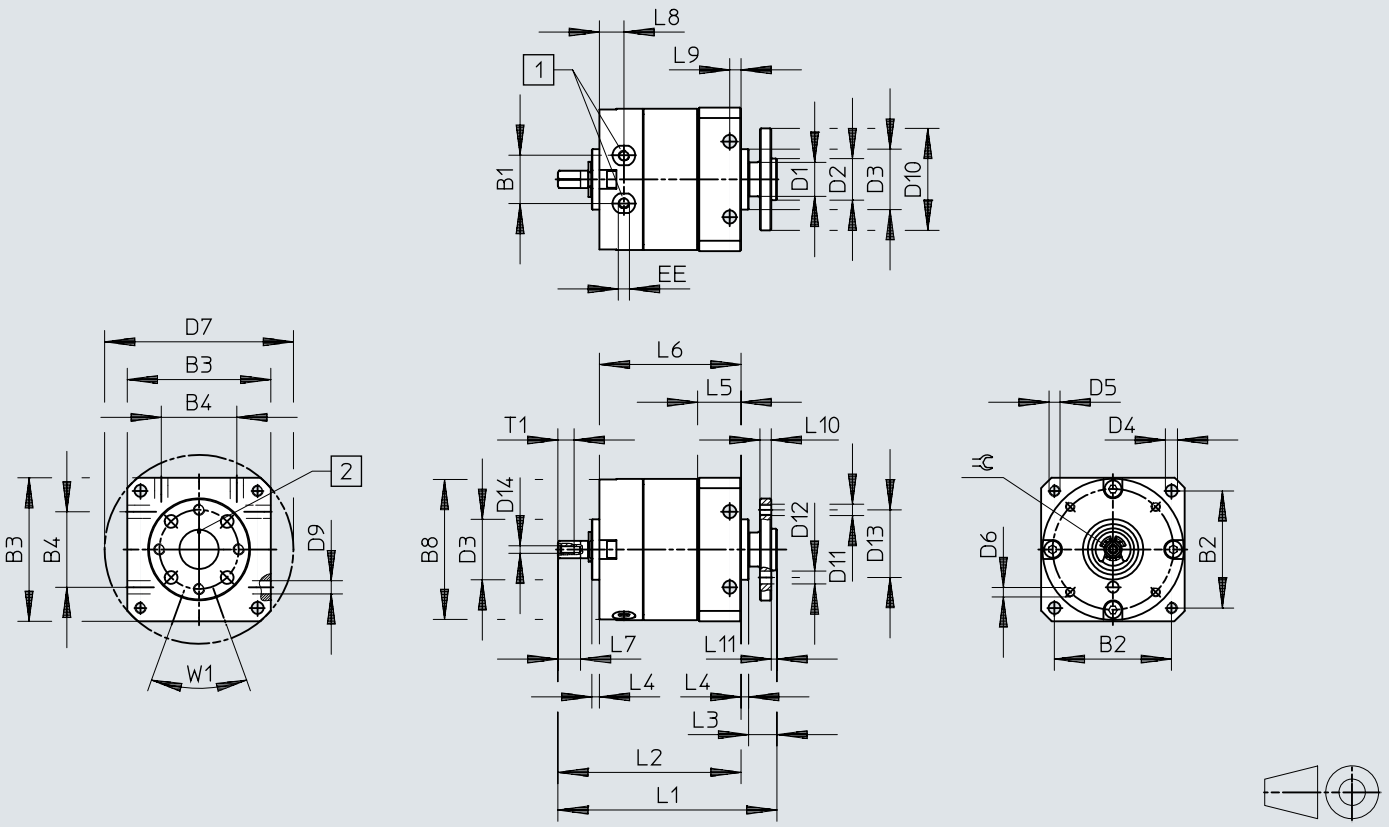

[1] Priključci za komprimovani vazduh

[2] Oznaka odgovara položaju zakretnog krila

	B1	B2	B3	B4	D1 ø	D2 ø g7	D3 ø f8	D4 ø	D5	D6	D7 ø H12	D8 ø	D9 ø H12	D10 ø	D11	D12 ø H13
DSM-6	10	25	30	17	8	8	14	3,2	M3	M2	40	29,4	3,5	23	M3	3,4
DSM-8	12,8	31	38	20	9	11	16	3,2	M3	M2,5	50	37,4	3,5	27	M3	3,4
DSM-10	15,9	38	47	26	10	11	19	4,3	M4	M3	62	46,4	4,5	30	M3	3,4

	D13 ø	D14	EE	L1	L2	L3	L4	L5	L6	L7	L8	L9	L10	L11	T1	⊂	1)
DSM-6	M2	M3	52	42,5	7,5	2	9,8	33,5	5	6	3	3	1,5	4	3	3	0/+5°
DSM-8	M2	M3	58	48,5	7,5	2	11,3	37,5	6	6,5	3	3	1,5	4,3	3,5	3,5	0/+5°
DSM-10	M2,5	M3	71	59,4	9,6	2	14,3	46	8	7,5	4	3	1,6	5	4,5	4,5	0/+5°

1) Tolerancija ugla zakretanja

Dimenzije

Dimenzije – DSM-6 ... 10 – sa prirubničkim vratilom, tandem krilom i detekcijom položaja

Preuzimanje CAD podataka www.festo.com

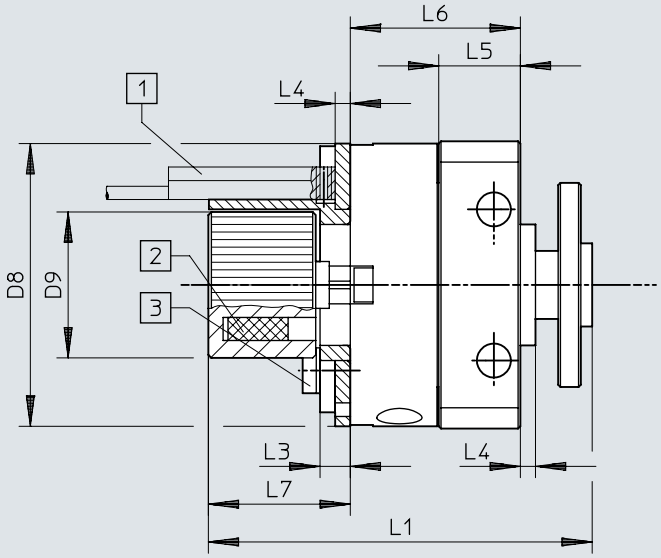

[1] Senzor položaja nije deo obima isporuke. Uzmite u obzir prostor za ugradnju senzora položaja i sprovođenje kabla
[2] Pozicija magneta
[3] Maks. zatezni moment vijaka za nosač senzora

	D8 ⌀	D9 ⌀	L1		L3	L4	L5	L6		L7	1)
			DSM-...	DSM-T-...				DSM-...	DSM-T-...		[Nm]
DSM-6	29,4	17,3	50	62,5	4	2	9,8	21	33,5	19,5	0,19
DSM-8	37,4	19,3	52	66,5	4	2	11,3	23	37,5	19,5	0,32
DSM-10	46,4	22,3	59,5	77,1	4	2	14,3	28,4	46	19,5	0,44

1) Obrtni momenat pritezanja

Dimenzije

Dimenzije – DSM-6 ... 10 – sa prirubničkim vratilom, tandem krilom i podesivim uglom okretanja

Preuzimanje CAD podataka www.festo.com

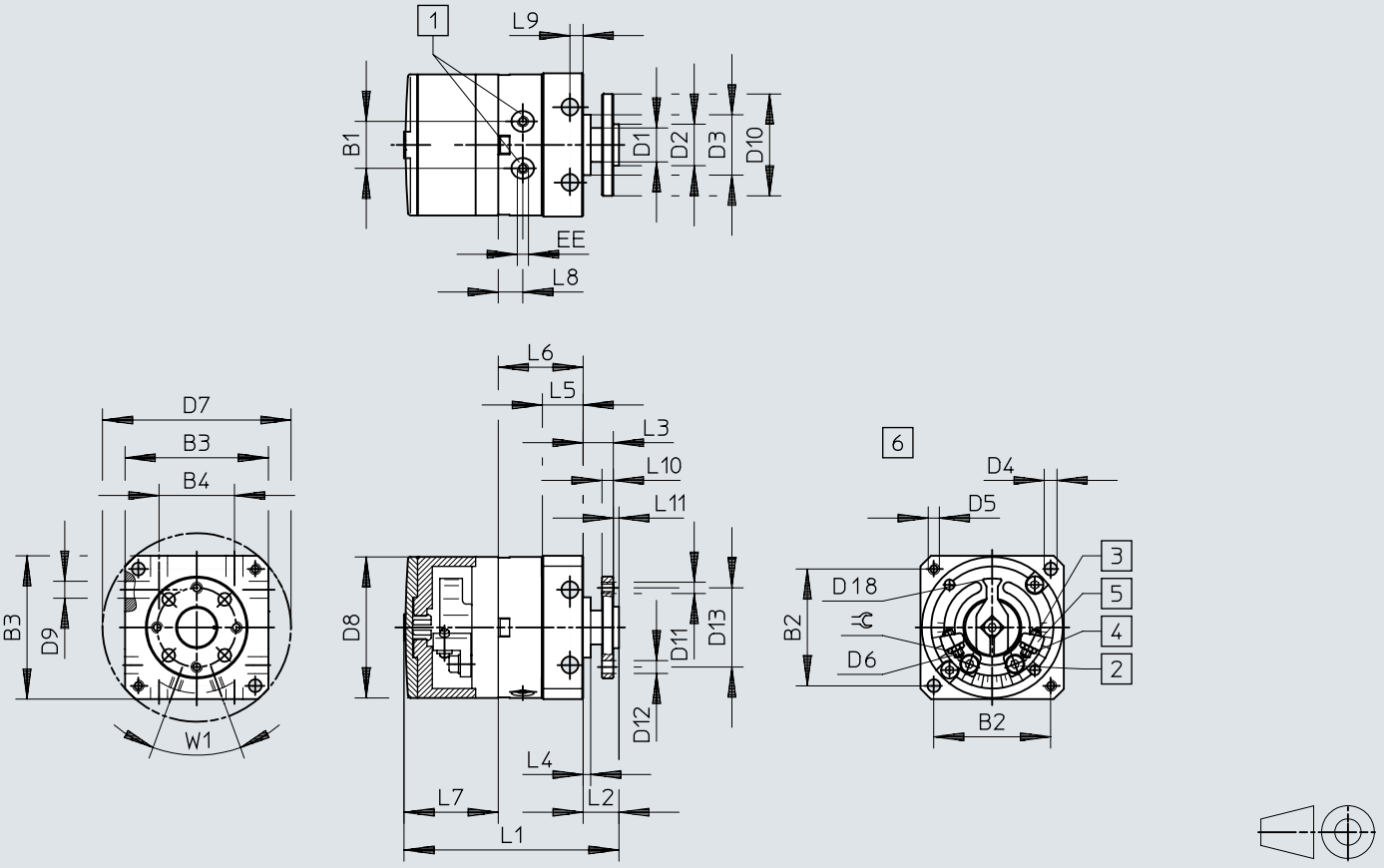

[1] Priključci za komprimovani vazduh
[2] Vijak za fiksiranje za spajanje graničnika
[3] Podešavanje krajnjeg položaja
[4] Kontranavrtka podešavanja krajnjeg položaja
[5] Kontinuirano podesivi graničnici
[6] bez maske i poklopca

	B1	B2	B3	B4	D1 ø	D2 ø g7	D3 ø f8	D4 ø H12	D5	D6	D7 ø H12	D8 ø	D9 ø H12	D10 ø	D11	D12 ø H13	D13 ø	D18 ø
DSM-6	10	25	30	17	8	8	14	3,2	M3	M2	40	29,4	3,5	23	M3	3,4	16	22
DSM-8	12,8	31	38	20	9	11	16	3,2	M3	M2,5	50	37,4	3,5	27	M3	3,4	21	26
DSM-10	15,9	38	47	26	10	11	19	4,3	M4	M3	62	46,4	4,5	30	M3	3,4	21	35,8

	EE	L1		L2	L3	L4	L5	L6		L7	L8	L9	L10	L11	⊰	1)	2)
		DSM-...	DSM-T-...					DSM-...	DSM-T-...								
DSM-6	M3	48	60,5	9,5	8	2	9,8	21	33,5	17,8	6	3	3	1,5	4	180° +5°	+1°/–5°
DSM-8	M3	58	72,5	9,5	8	2	11,3	23	37,5	24,9	6,5	3	3	1,5	5	180° +5°	+1°/–5°
DSM-10	M3	68	85,6	11,6	10	2	14,3	28,4	46	28,2	7,5	4	3	1,6	5,5	200° +5°	+1°/–5°

1) Maks. ugao zakretanja
2) Fino podešavanje po strani

Dimenzije

Dimenzije – DSM-6 ... 10 – sa pragom prirubnice, tandem krilo, podesivim uglom okretanja i detekcijom položaja

Preuzimanje CAD podataka www.festo.com

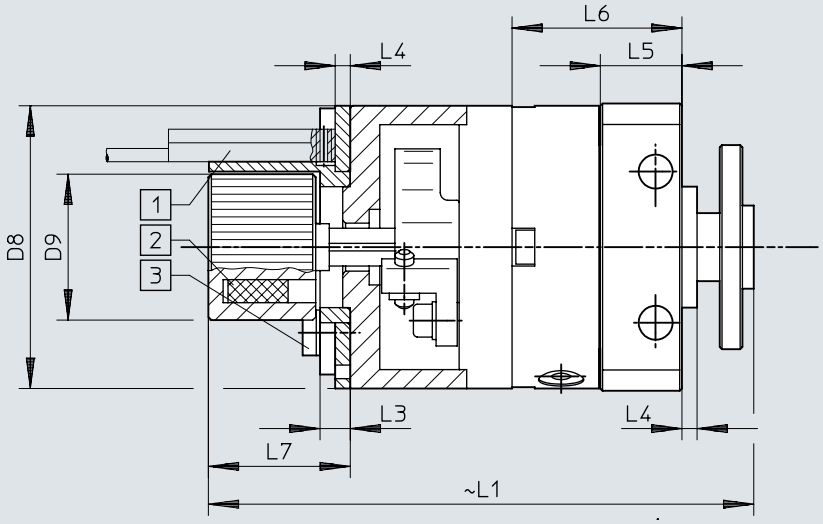

[1] Senzor položaja nije deo obima isporuke. Uzmite u obzir prostor za ugradnju senzora položaja i sprovođenje kabla
[2] Pozicija magneta
[3] Maks. zatezni moment vijaka za nosač senzora

	D8 ⌀	D9 ⌀	L1		L3	L4	L5	L6		L7	1)
			DSM-...	DSM-T-...				DSM-...	DSM-T-...		[Nm]
DSM-6	29,4	17,3	65	77,5	4	2	9,8	21	33,5	19,5	0,19
DSM-8	37,4	19,3	73,5	88	4	2	11,3	23	37,5	19,5	0,32
DSM-10	46,4	22,3	83	100,6	4	2	14,3	28,4	46	19,5	0,44

1) Obrtni momenat pritezanja

Dimenzije

Dimenzije – DSM-12 ... 63 – sa PTO vratilom Preuzimanje CAD podataka www.festo.com

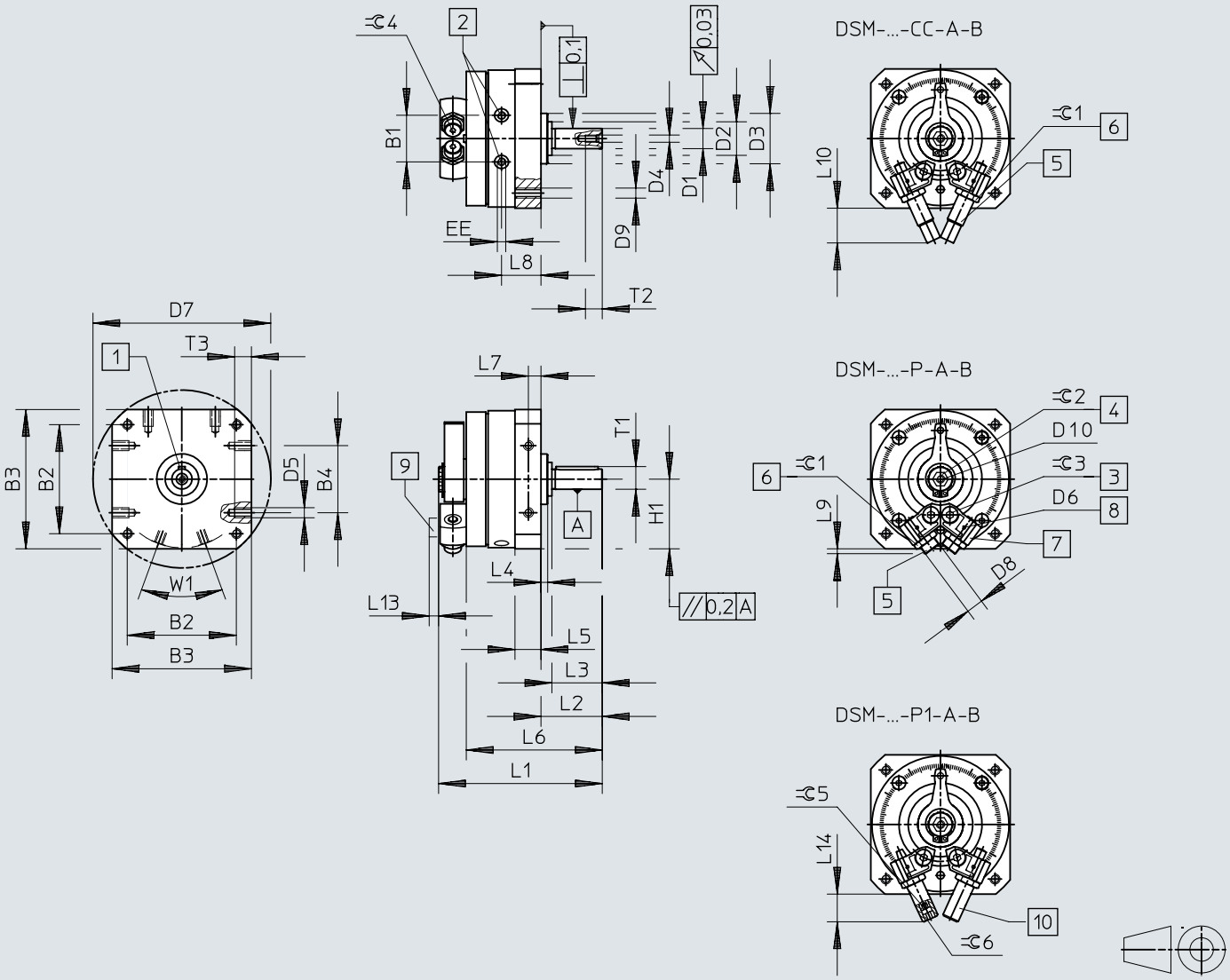

[1] Položaj opruge za podešavanje na 0°
[2] Priključci za komprimovani vazduh
[3] Vijak za fiksiranje za spajanje graničnika
[4] Ručna pomoćna aktivacija (unutrašnji šestougao). Položaj unutrašnjeg šestougla nije definisan.
[5] Podešavanje krajnjeg položaja
[6] Kontranavrtka podešavanja krajnjeg položaja
[7] Kontinuirano podesivi graničnici
[8] Pričvrsni navoj za nosač senzora
[9] Nosač senzora
[10] Podešavanje krajnjeg položaja

Dimenzije

	B1 ±0,5	B2	B3	B4	D1 ⌀ g7	D2 ⌀	D3 ⌀ f8	D4	D5	D6
DSM-B-12	19,8	48±0,3	59±0,3	30±0,2	8	15±0,2	24	M3	M4	M2
DSM-B-16	23,5	57±0,3	70±0,3	40±0,2	10	18-0,3	28	M3	M5	M2
DSM-B-25	28	65±0,3	83±0,3	40±0,2	12	20-0,3	30	M4	M6	M2
DSM-B-32	35,5	85±0,3	105±0,3	60±0,3	16	27-0,4	42	M5	M8	M2
DSM-B-40	43,8	105±0,3	130±0,5	80±0,3	20	36-0,4	52	M6	M10	M2
DSM-B-63	50,3	125±0,5	152+0,2	80±0,3	25	40±0,3	70	M10	M10	M3

	D7 ⌀	D8	D9	D10	EE	H1 ±0,2	L1	L2 +0,6 −0,7	L3
DSM-B-12	78±0,3	M8x1	M4	M4	M5	29,5	68,3±0,3	24,5	20±0,2
DSM-B-16	91±0,3	M10x1	M5	M5	M5	35	82,7±1	28	23±0,2
DSM-B-25	106±0,3	M10x1	M6	M5	M5	41,5	97,5±0,5	36,5	30±0,2
DSM-B-32	135±0,3	M12x1	M8	M5	G1/8	52,5	127,1±0,5	51	40±0,2
DSM-B-40	168±0,5	M16x1	M10	M6	G1/8	65	155,5±0,6	62	50±0,3
DSM-B-63	200±0,5	M22x1,5	M12	M6	G1/4	76	197+0,4/−0,55	75,5	60±0,3

	L4 ±0,4	L5	L6	L7	L8	L9	L10	L13	L14 max.
DSM-B-12	3	10,3+0,2/−0,3	55,5±0,8	5±0,1	16,5	3	22,7	6,5	21,2
DSM-B-16	2,6	13+0,2/−0,4	67,1±0,9	6,5±0,2	20,2	7,2	26,1	6,5	22
DSM-B-25	4	15,2+0,2/−0,4	81±1	7,5±0,2	23,5	2,9	20,7	6,5	17
DSM-B-32	8	19,2+0,2/−0,4	107±1,1	9,5±0,2	30,5	3,8	29,1	6,5	23
DSM-B-40	8	23,7+0,2/−0,4	131±1,2	12±0,2	36	3,4	43,5	6,5	36,5
DSM-B-63	10,5	28,5+0,3/−0,5	159,5±1,2	14±0,2	45	10	72,5	4,5	–

	T1 max.	T2 +2	T3 +0,2	⌯ 1	⌯ 2	⌯ 3	⌯ 4	⌯ 5	⌯ 6	1)
DSM-B-12	8,8	9	8	10	6	2,5	2,5	2,5	2,5	A2x2x16
DSM-B-16	11,2	9	8	13	8	3	3	3	5	A3x3x18
DSM-B-25	13,5	10	10	13	8	4	3	3	6	A4x4x25
DSM-B-32	18	12,5	12	15	10	5	4	4	8	A5x5x36
DSM-B-40	22,5	16	15	19	10	6	5	5	10	A6x6x45
DSM-B-63	28	22	16	27	10	8	5	–	–	A8x7x50

1) Podešavajuća opruga prema standardu DIN 6885 u obimu isporuke

Dimenzije

Dimenzije – DSM-12 ... 63 – sa prirubničkim vratilom Preuzimanje CAD podataka www.festo.com

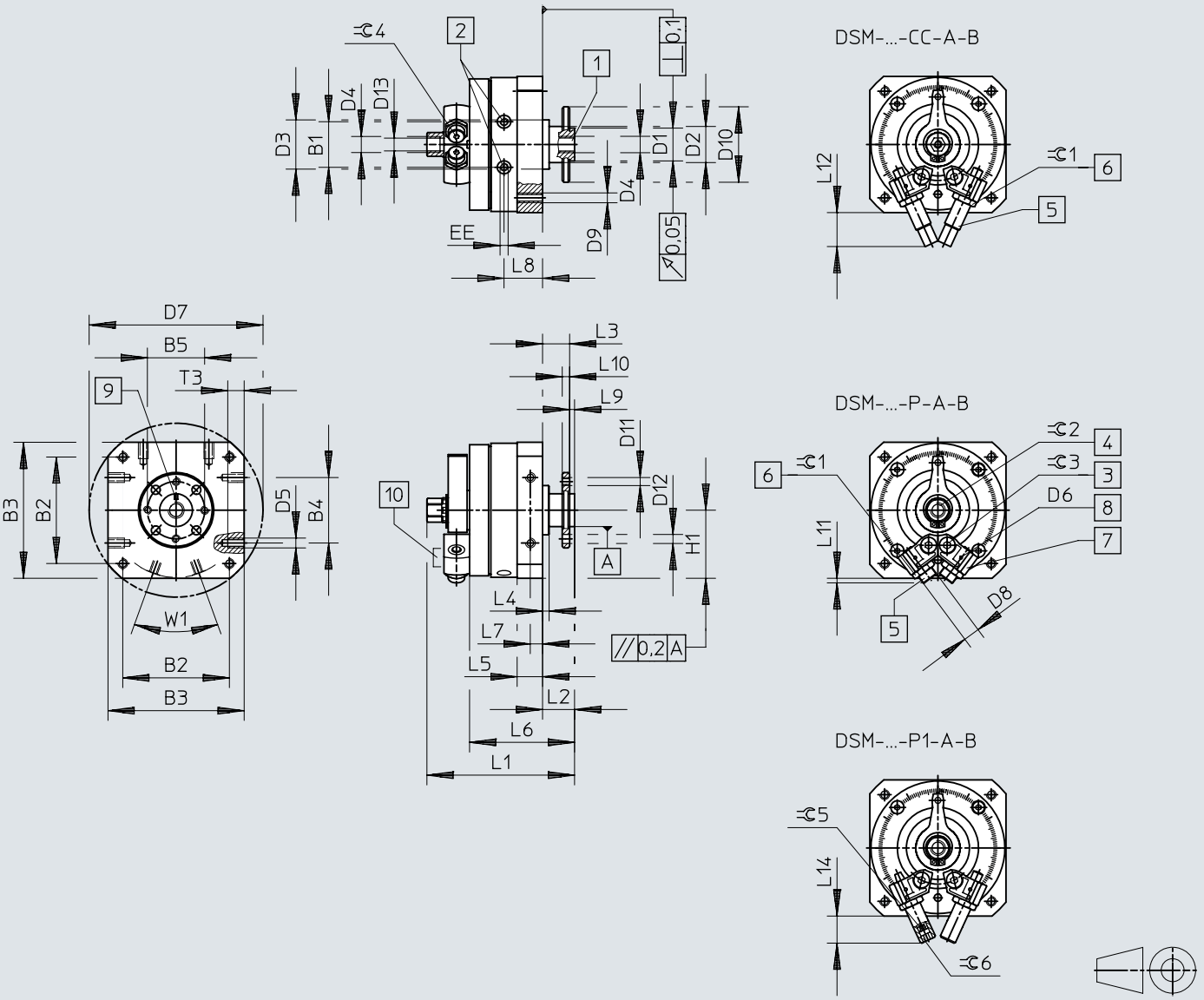

[1] Prolazna šuplja osovina prirubnice
[2] Priključci za komprimovani vazduh
[3] Vijak za fiksiranje za spajanje graničnika
[4] Ručna pomoćna aktivacija (spoljni šestougao). Položaj spoljnog šestougla nije difinisan.
[5] Podešavanje krajnjeg položaja
[6] Kontranavrtka podešavanja krajnjeg položaja
[7] Kontinuirano podesivi graničnici
[8] Pričvrsni navoj za nosač senzora
[9] Pozicija oznake odgovara položaju graničnika
[10] Nosač senzora

Dimenzije

	B1 ±0,5	B2	B3	B4	B5	D1 ⌀ f8	D2 ⌀	D3 ⌀ f8	D4	D5
DSM-B-12	19,8	48±0,3	59±0,3	30±0,2	25	14	15±0,2	24	M5	M4
DSM-B-16	23,5	57±0,3	70±0,3	40±0,2	28	16	$18_{-0,3}$	28	M5	M5
DSM-B-25	28	65±0,3	83±0,3	40±0,2	35	20	$20_{-0,3}$	30	G1/8	M6
DSM-B-32	35,5	85±0,3	105±0,3	60±0,3	45	28	$27_{-0,4}$	42	G1/8	M8
DSM-B-40	43,8	105±0,3	130±0,5	80±0,3	54	36	$36_{-0,4}$	52	G1/4	M10
DSM-B-63	50,3	125±0,5	152+0,2	80±0,3	64	38	40±0,3	70	G1/4	M10

	D6	D7 ⌀	D8	D9	D10 ⌀	D11	D12 H13	D13	EE	H1 ±0,2
DSM-B-12	M2	78±0,3	M8x1	M4	33	M3	3,4	4,2	M5	29,5
DSM-B-16	M2	91±0,3	M10x1	M5	38	M4	4,5	4,2	M5	35
DSM-B-25	M2	106±0,3	M10x1	M6	46	M5	5,5	8,6	M5	41,5
DSM-B-32	M2	135±0,3	M12x1	M8	60	M6	6,5	8,6	G1/8	52,5
DSM-B-40	M2	168±0,5	M16x1	M10	70	M8	9	11,5	G1/8	65
DSM-B-63	M3	200±0,5	M22x1,5	M12	88	M8	12	11,5	G1/4	76

	L1	L2 +0,5 −0,85	L3 +0,5 −0,62	L4 ±0,4	L5	L6 ±1	L7	L8	L9 −0,2	L10
DSM-B-12	67,3+0,4/−0,65	13	11	3	10,3+0,2/−0,3	44	5±0,1	16,5	2	3±0,1
DSM-B-16	79+0,4/−0,65	15	13	2,6	13+0,2/−0,4	54,1	6,5±0,2	20,2	2	4±0,1
DSM-B-25	90+0,4/−0,65	19,5	16,5	4	15,2+0,2/−0,4	64	7,5±0,2	23,5	3	4,5±0,1
DSM-B-32	115,8+0,4/−0,65	27	23	8	19,2+0,2/−0,4	83	9,5±0,2	30,5	4	6±0,1
DSM-B-40	143,8+0,4/−0,7	33	28	8	23,7+0,2/−0,4	102	12±0,2	36	5	7,5±0,1
DSM-B-63	177,4+0,2/−0,55	37,5	31,5	10,5	28,5+0,3/−0,5	121,5	14±0,2	45	6	9±0,2

	L11	L12	L14 max.	T3 +0,2	⌀ 1	⌀ 2	⌀ 3	⌀ 4	⌀ 5	⌀ 6
DSM-B-12	3	22,7	21,2	8	10	8	2,5	2,5	2,5	2,5
DSM-B-16	7,2	26,1	22	8	13	11	3	3	3	5
DSM-B-25	2,9	20,7	17	10	13	13	4	3	3	6
DSM-B-32	3,8	29,1	23	12	15	13	5	4	4	8
DSM-B-40	3,4	43,5	36,5	15	19	19	6	5	5	10
DSM-B-63	10	72,5	–	16	27	22	8	5	–	–

Dimenzije

Dimenzije – DSM-T-12 ... 63 – sa PTO vratilom i tandem krilom

Preuzimanje CAD podataka www.festo.com

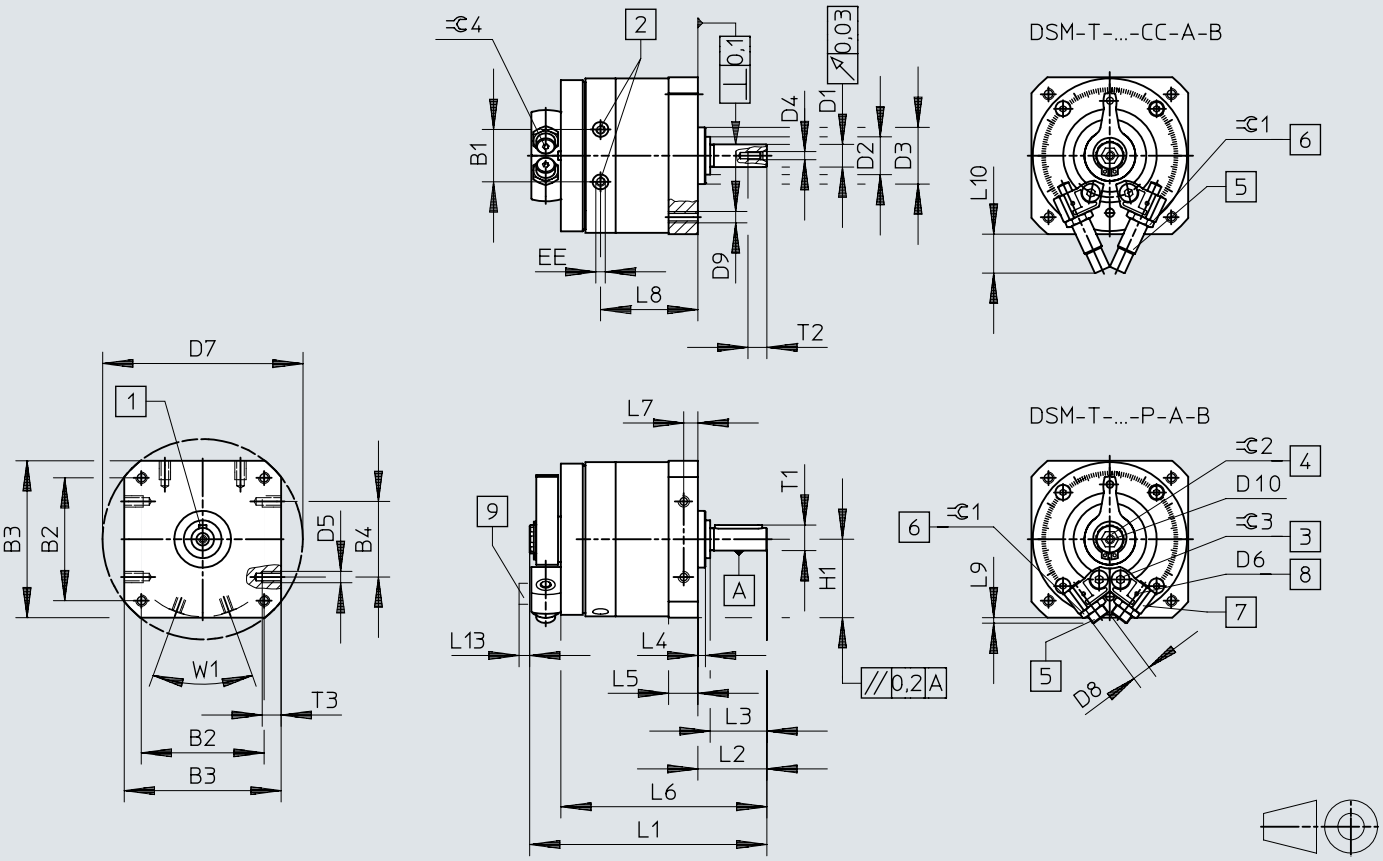

[1] Položaj opruge za podešavanje na 0°
[2] Priključci za komprimovani vazduh
[3] Vijak za fiksiranje za spajanje graničnika
[4] Ručna pomoćna aktivacija (unutrašnji šestougao). Položaj unutrašnjeg šestougla nije definisan.
[5] Podešavanje krajnjeg položaja
[6] Kontranavrtka podešavanja krajnjeg položaja
[7] Kontinuirano podesivi graničnici
[8] Pričvrsni navoj za nosač senzora
[9] Nosač senzora

Dimenzije

	B1 ±0,5	B2	B3	B4	D1 ⌀ g7	D2 ⌀	D3 ⌀ f8	D4	D5
DSM-B-12	19,8	48±0,3	59±0,3	30±0,2	8	15±0,2	24	M3	M4
DSM-B-16	23,5	57±0,3	70±0,3	40±0,2	10	18-0,3	28	M3	M5
DSM-B-25	28	65±0,3	83±0,3	40±0,2	12	20-0,3	30	M4	M6
DSM-B-32	35,5	85±0,3	105±0,3	60±0,3	16	27-0,4	42	M5	M8
DSM-B-40	43,8	105±0,3	130±0,5	80±0,3	20	36-0,4	52	M6	M10
DSM-B-63	50,3	125±0,5	152+0,2	80±0,3	25	40±0,3	70	M10	M10

	D6	D7 ⌀	D8	D9	D10	EE	H1 ±0,2	L1	L2 +0,6 −0,7
DSM-B-12	M2	78±0,3	M8x1	M4	M4	M5	29,5	87,3±0,3	24,5
DSM-B-16	M2	91±0,3	M10x1	M5	M5	M5	35	106,6±1	28
DSM-B-25	M2	106±0,3	M10x1	M6	M5	M5	41,5	125,5±0,5	36,5
DSM-B-32	M2	135±0,3	M12x1	M8	M5	G1/8	52,5	164±0,5	51
DSM-B-40	M2	168±0,5	M16x1	M10	M6	G1/8	65	200,5±0,6	62
DSM-B-63	M3	200±0,5	M22x1,5	M12	M6	G1/4	76	254,4+0,4/−0,55	75,5

	L3	L4 ±0,4	L5	L6	L7	L8	L9	L10	L13
DSM-B-12	20±0,2	3	10,3+0,2/−0,3	74,5±0,8	5±0,1	35,5	3	22,7	6,5
DSM-B-16	23±0,2	2,6	13+0,2/−0,4	91±0,9	6,5±0,2	44,1	7,2	26,1	6,5
DSM-B-25	30±0,2	4	15,2+0,2/−0,4	109±1	7,5±0,2	51,5	2,9	20,7	6,5
DSM-B-32	40±0,2	8	19,2+0,2/−0,4	144±1,1	9,5±0,2	67,4	3,8	29,1	6,5
DSM-B-40	50±0,3	8	23,7+0,2/−0,4	176±1,2	12±0,2	81	3,4	43,5	6,5
DSM-B-63	60±0,3	10,5	28,5+0,3/−0,5	216,5±1,2	14±0,2	99	10	72,5	4,5

	T1 max.	T2 +2	T3 +0,2	⌯ 1	⌯ 2	⌯ 3	⌯ 4	1)
DSM-B-12	8,8	9	8	10	6	2,5	2,5	A2x2x16
DSM-B-16	11,2	9	8	13	8	3	3	A3x3x18
DSM-B-25	13,5	10	10	13	8	4	3	A4x4x25
DSM-B-32	18	12,5	12	15	10	5	4	A5x5x36
DSM-B-40	22,5	16	15	19	10	6	5	A6x6x45
DSM-B-63	28	22	16	27	10	8	5	A8x7x50

1) Ključ je uključen.

Dimenzije

Dimenzije – DSM-T-12 ... 63 – sa prirubničkim vratilom i tandem krilom

Preuzimanje CAD podataka www.festo.com

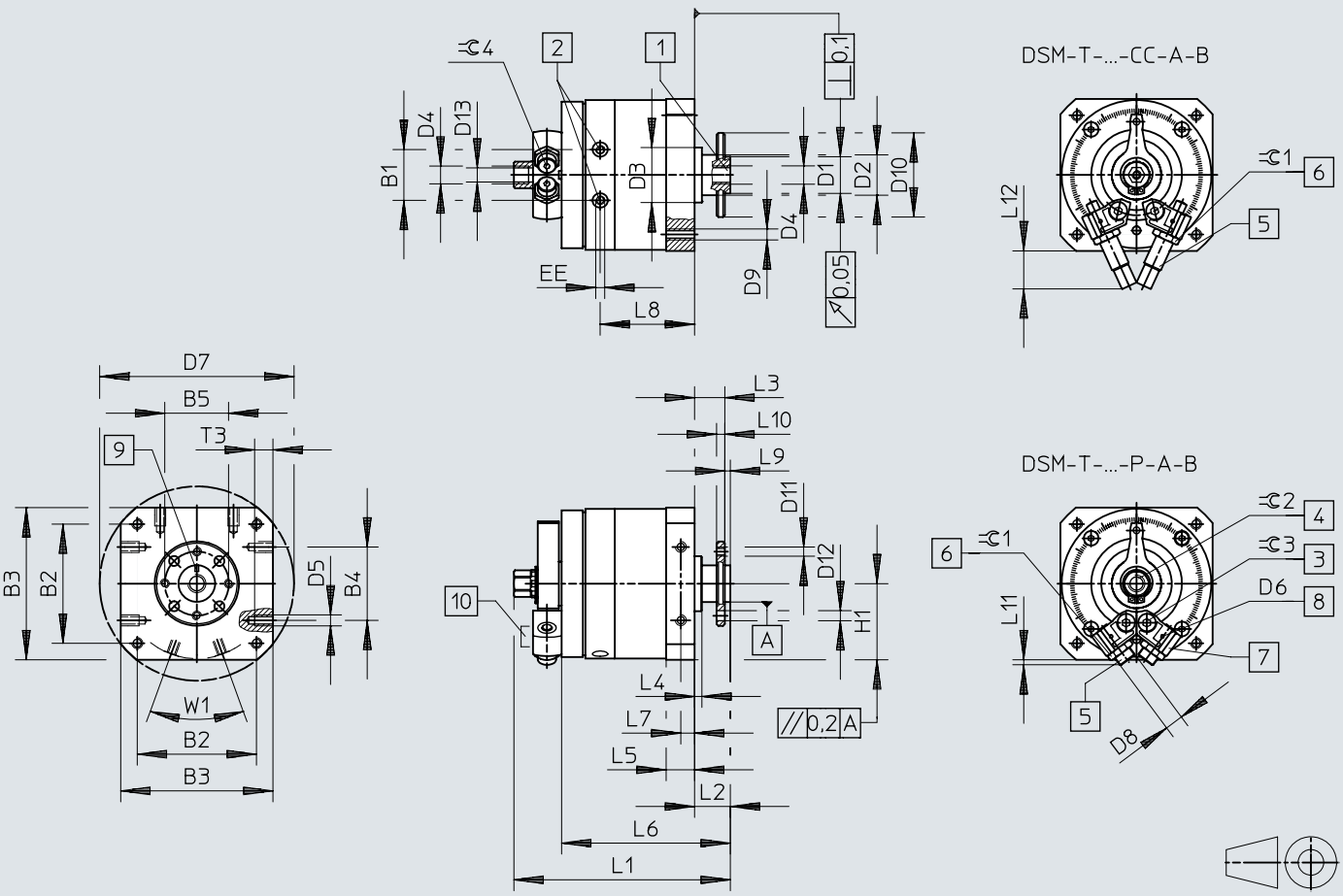

[1] Prolazna šuplja osovina prirubnice
[2] Priključci za komprimovani vazduh
[3] Vijak za fiksiranje za spajanje graničnika
[4] Ručna pomoćna aktivacija (spoljni šestougao). Položaj spoljnog šestougla nije difinisan.
[5] Podešavanje krajnjeg položaja
[6] Kontranavrtka podešavanja krajnjeg položaja
[7] Kontinuirano podesivi graničnici
[8] Pričvrsni navoj za nosač senzora
[9] Pozicija oznake odgovara položaju graničnika
[10] Nosač senzora

Dimenzije

	B1 ±0,5	B2	B3	B4	B5	D1 ⌀ f8	D2 ⌀	D3 ⌀ f8	D4
DSM-B-12	19,8	48±0,3	59±0,3	30±0,2	25	14	15±0,2	24	M5
DSM-B-16	23,5	57±0,3	70±0,3	40±0,2	28	16	18–0,3	28	M5
DSM-B-25	28	65±0,3	83±0,3	40±0,2	35	20	20–0,3	30	G1/8
DSM-B-32	35,5	85±0,3	105±0,3	60±0,3	45	28	27–0,4	42	G1/8
DSM-B-40	43,8	105±0,3	130±0,5	80±0,3	54	36	36–0,4	52	G1/4
DSM-B-63	50,3	125±0,5	152+0,2	80±0,3	64	38	40±0,3	70	G1/4

	D5	D6	D7 ⌀	D8	D9	D10 ⌀	D11	D12 H13	D13
DSM-B-12	M4	M2	78±0,3	M8x1	M4	33	M3	3,4	4,2
DSM-B-16	M5	M2	91±0,3	M10x1	M5	38	M4	4,5	4,2
DSM-B-25	M6	M2	106±0,3	M10x1	M6	46	M5	5,5	8,6
DSM-B-32	M8	M2	135±0,3	M12x1	M8	60	M6	6,5	8,6
DSM-B-40	M10	M2	168±0,5	M16x1	M10	70	M8	9	11,5
DSM-B-63	M10	M3	200±0,5	M22x1,5	M12	88	M8	12	11,5

	EE	H1 ±0,2	L1	L2 +0,5 –0,85	L3 +0,5 –0,62	L4 ±0,4	L5	L6 ±1	L7
DSM-B-12	M5	29,5	86,3+0,4/–0,65	13	11	3	10,3+0,2/–0,3	63	5±0,1
DSM-B-16	M5	35	103+0,4/–0,65	15	13	2,6	13+0,2/–0,4	78	6,5±0,2
DSM-B-25	M5	41,5	118+0,4/–0,65	19,5	16,5	4	15,2+0,2/–0,4	92	7,5±0,2
DSM-B-32	G1/8	52,5	152,8+0,4/–0,65	27	23	8	19,2+0,2/–0,4	120	9,5±0,2
DSM-B-40	G1/8	65	188,8+0,4/–0,7	33	28	8	23,7+0,2/–0,4	147	12±0,2
DSM-B-63	G1/4	76	234,4+0,2/–0,55	37,5	31,5	10,5	28,5+0,3/–0,5	178,5	14±0,2

	L8	L9 –0,2	L10	L11	L12	T3 +0,2	⌯ 1	⌯ 2	⌯ 3	⌯ 4
DSM-B-12	35,5	2	3±0,1	3	22,7	8	10	8	2,5	2,5
DSM-B-16	44,1	2	4±0,1	7,2	26,1	8	13	11	3	3
DSM-B-25	51,5	3	4,5±0,1	2,9	20,7	10	13	13	4	3
DSM-B-32	67,4	4	6±0,1	3,8	29,1	12	15	13	5	4
DSM-B-40	81	5	7,5±0,1	3,4	43,5	15	19	19	6	5
DSM-B-63	99	6	9±0,2	10	72,5	16	27	22	8	5

Dimenzije

Dimenzije – DSM-12 ... 63-HD – za velike obrtne momente opterećenja

Preuzimanje CAD podataka www.festo.com

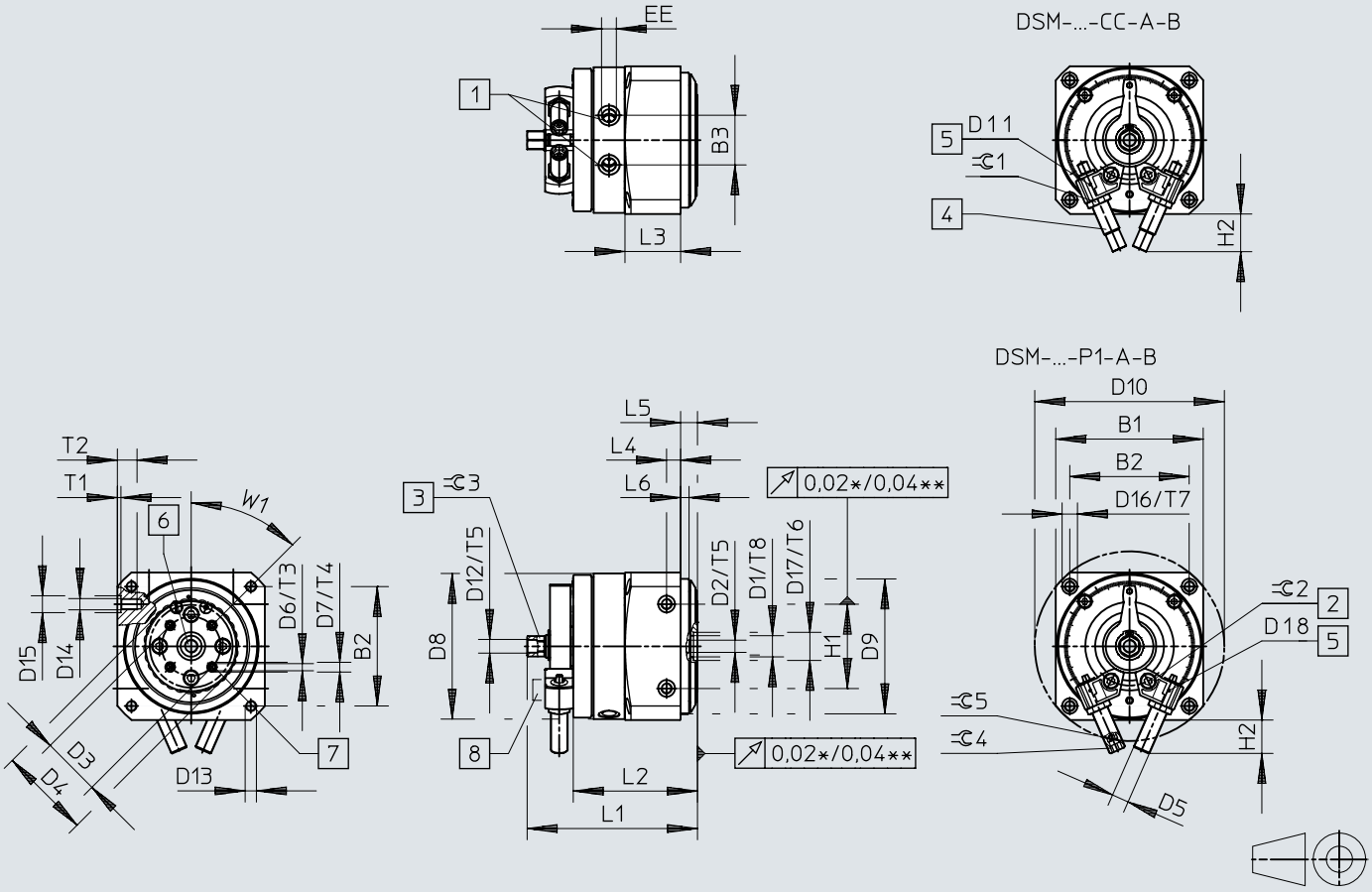

[1] Priključci za komprimovani vazduh
[2] Vijak za fiksiranje za spajanje graničnika
[3] Ručna pomoćna aktivacija (spoljni šestougao). Položaj spoljnog šestougla nije difinisan.
[4] Podešavanje krajnjeg položaja
[5] Kontranavrtka podešavanja krajnjeg položaja
[6] Pričvrsni navoj za nosač senzora
[7] Kontinuirano podesivi graničnici
[8] Prolazna šuplja osovina prirubnice
[9] Navojni otvor za priključak mase

Dimenzije

	B1 ±0,3	B2 ±0,3	B3 ±0,5	D1[1]	D2[2] ø	D3 ±0,02	D4	D5 DSM-...-P1/DSM-...-CC
DSM-B-12	59	48	19,8	M5	–	22	36	M8x1
DSM-B-16	70	57	23,5	M5	–	28	45	M10x1
DSM-B-25	83	65	28	G1/8	–	30	50	M10x1
DSM-B-32	105	85	35,5	15	G1/8	42	65	M12x1
DSM-B-40	130	105	43,8	20	G1/4	56	90	M16x1
DSM-B-63	152	125	50,3	20	G1/4	70	105	M22x1,5

	D6	D7 H7	D8	D9 f8	D10 ±0,5	D11	D12	D13	D14
DSM-B-12	M3	5	57,5	58	78	M2	M5	M4	M4
DSM-B-16	M4	7	68,5	68	91	M2	M5	M5	M5
DSM-B-25	M5	7	81,5	76	106	M2	G1/8	M6	M6
DSM-B-32	M5	7	103,5	96	135	M2	G1/8	M8	M8
DSM-B-40	M8	12	128	126	168	M2	G1/4	M10	M10
DSM-B-63	M8	12	149	150	200	M3	G1/4	M12	M10

	D15 H7	D16	D17 H8	D18	EE	H1 ±0,03	H2 max. DSM-...-P1	H2 max. DSM-...-CC	L1 +0,4 –0,65	L2 +1
DSM-B-12	7	6	12	3,3	M5	30	21,2	22,7	76,3	53
DSM-B-16	7	8	12	4,2	M5	40	22	26,1	88,5	63,6
DSM-B-25	9	10	15	5,1	M5	40	17	20,7	98,7	72,7
DSM-B-32	12	11	20	6,8	G1/8	60	23	29,1	121	88,5
DSM-B-40	12	15	25	8,5	G1/8	80	36,5	43,5	154	112
DSM-B-63	12	18	25	10,2	G1/4	80	44	72,5	185,5	129,5

	L3	L4 ±0,1	L5 ±0,2	L6 ±0,1	T1 +0,1	T2	T3	T4 +0,1	T5	T6 +0,1
DSM-B-12	22,3	10	10	4	1,5	9	9	1,2	6	2,5
DSM-B-16	27,6	10	10	4	1,5	9	9	1,5	6	2,5
DSM-B-25	33,4	10	10	6	2	12	8	1,5	8	2,5
DSM-B-32	39,6	10	12	6	2,5	14	9,5	1,5	8	2,8
DSM-B-40	52,7	12	14	5,5	2,5	17	15	2,5	12	2,8
DSM-B-63	58	14	16	10	2,5	18	14	2,5	15	2,8

	T7	T8	T9	⇌ 1	⇌ 2	⇌ 3 h13	⇌ 4 DSM-...-P1	⇌ 4 DSM-...-CC	⇌ 5 DSM-...-P1	W1
DSM-B-12	6,3	5,5	12	10	2,5	8	5	2,5	2,5	45°
DSM-B-16	8,5	6	14	13	3	11	6	3	3	45°
DSM-B-25	10	5,3	16	13	4	13	6	3	3	45°
DSM-B-32	9,5	–	20	15	5	13	8	4	4	45°
DSM-B-40	15	–	24	19	6	19	8	5	5	45°
DSM-B-63	18	–	28	27	8	22	10	5	5	45°

1) Navoj za dovod komprimovanog vazduha kod veličine 12 ... 25
2) Navoj za dovod komprimovanog vazduha kod veličine 32 ... 63

Dimenzije

Dimenzije – Jednosmerna spojnica FLSM-6/8

Preuzimanje CAD podataka www.festo.com

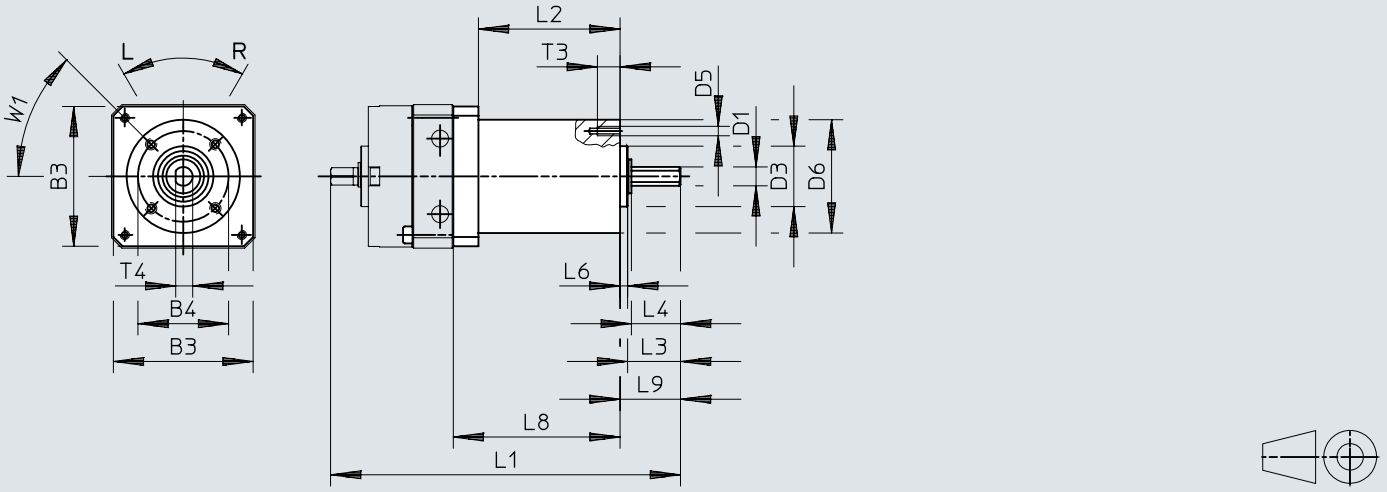

[1] Navojna čivija M3x5 DIN 916

	B3	B4 ±0,15	D1 ø g7	D3 ø h8	D5	D6 ø ±0,3	L1	L2	L3	L4	L6 ±0,2	L8 ±0,1	L9	T3	T4
FLSM-6	29,5	23	4	14	M3	28	85,8	36 ±0,1	10,8	10	2	43	12,8	5	3,5
FLSM-8	37	24	5	16	M3	30	94,5	37,5 ±0,1	14	13	2	44,5	16	6	4,5

Dimenzije

Dimenzije – Jednosmerna spojnica FLSM-10

Preuzimanje CAD podataka www.festo.com

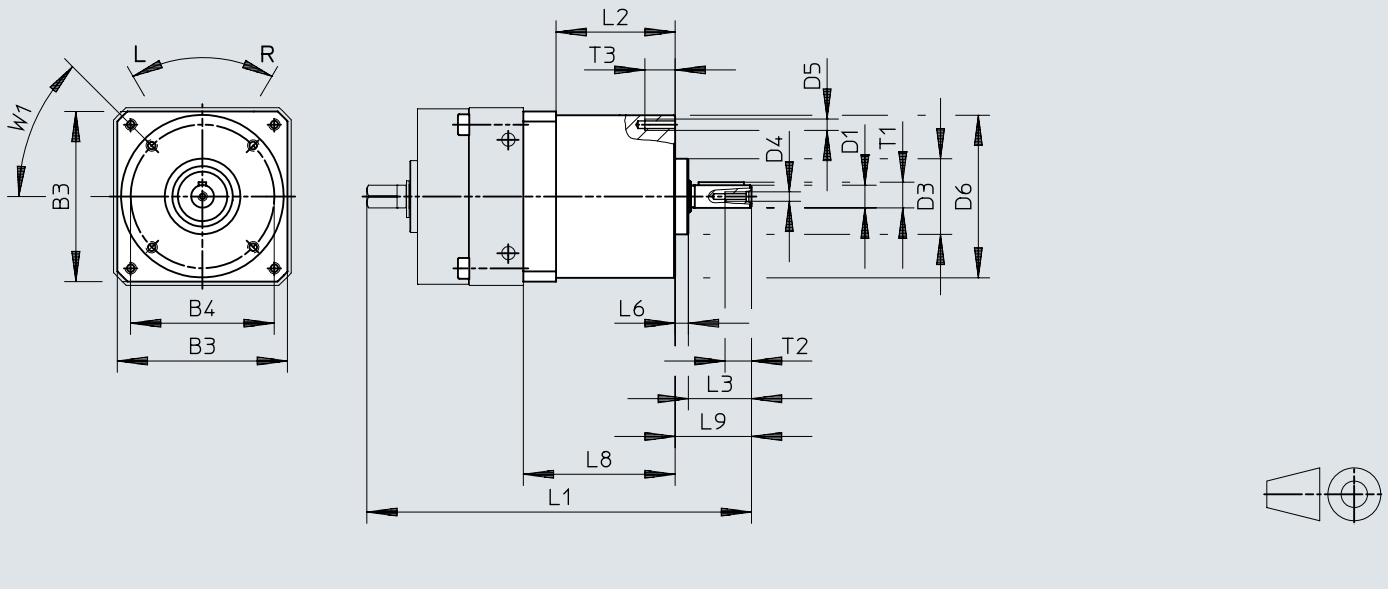

	B3	B4 ±0,15	D1 ø g7	D3 ø h8	D4	D5	D6 ø ±0,3	L1	L2
FLSM-10	45	38	6	20	M2,5	M3	43	101	30 ±0,1

	L3	L6 ±0,2	L8 ±0,1	L9	T1	T2	T3	1)
FLSM-10	16,7	3,5	40	20,2	6,8	7	8	A2x2x12

1) Podešavajuća opruga u skladu sa DIN 6885

Dimenzije

Dimenzije – FLSM-12... 40

Preuzimanje CAD podataka www.festo.com

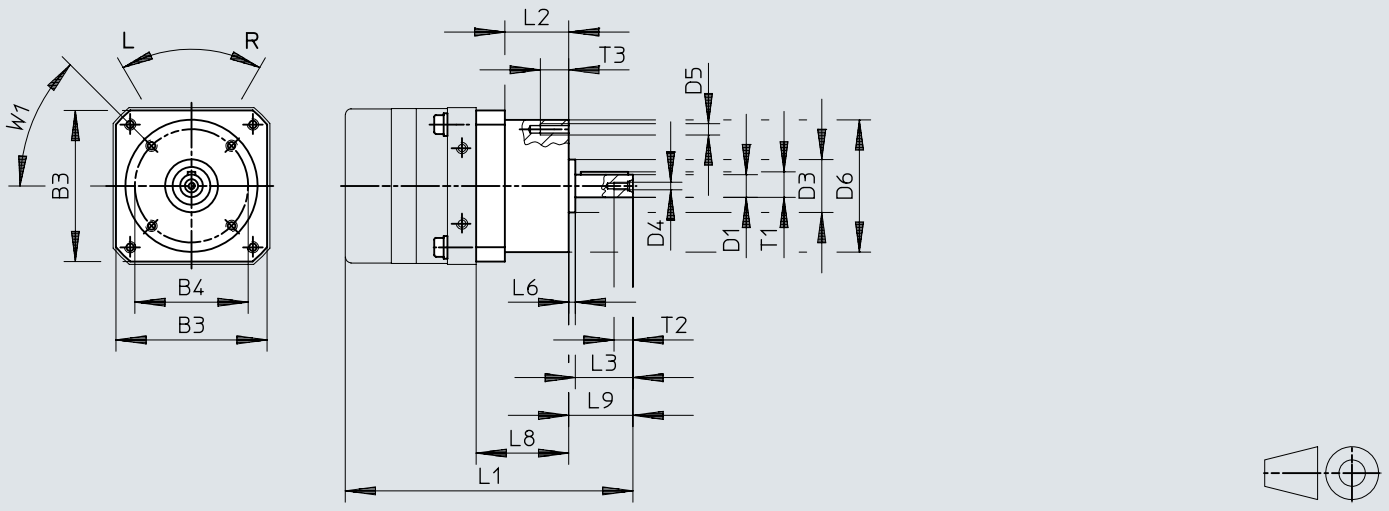

	B3	B4 ±0,15	D1 ⌀ g7	D3 ⌀ h8	D4	D5	D6 ⌀ ±0,3	L1	L2
FLSM-12	55	42	8	25	M3	M3	48,5	125	37 ±0,4
FLSM-16	65	50	10	24	M3	M4	60	137	34 ±0,4
FLSM-25	80	60	12	28	M4	M6	70	152	34 ±0,4
FLSM-32	100	83	16	42	M5	M6	95	197,8	42,8 ±0,4
FLSM-40	120	96	20	52	M6	M8	110	244,5	54 ±0,4

	L3	L6 +0,2	L8 ±0,1	L9	T1	T2	T3	1)
FLSM-12	20	3,5	47,3	24,5	8,8	9	8	A2x2x16
FLSM-16	23	3,5	47	27,4	11,2	9	10	A3x3x18
FLSM-25	30	3,5	49	34	13,5	10	15	A4x4x25
FLSM-32	40	7,2	60,8	48,5	18	12,5	15	A5x5x36
FLSM-40	50	6	77	58	22,5	16	15	A6x6x45

1) Podešavajuća opruga u skladu sa DIN 6885

Dimenzije

Dimenzije – Pritisna prirubnica FWSR-6/8

Preuzimanje CAD podataka www.festo.com

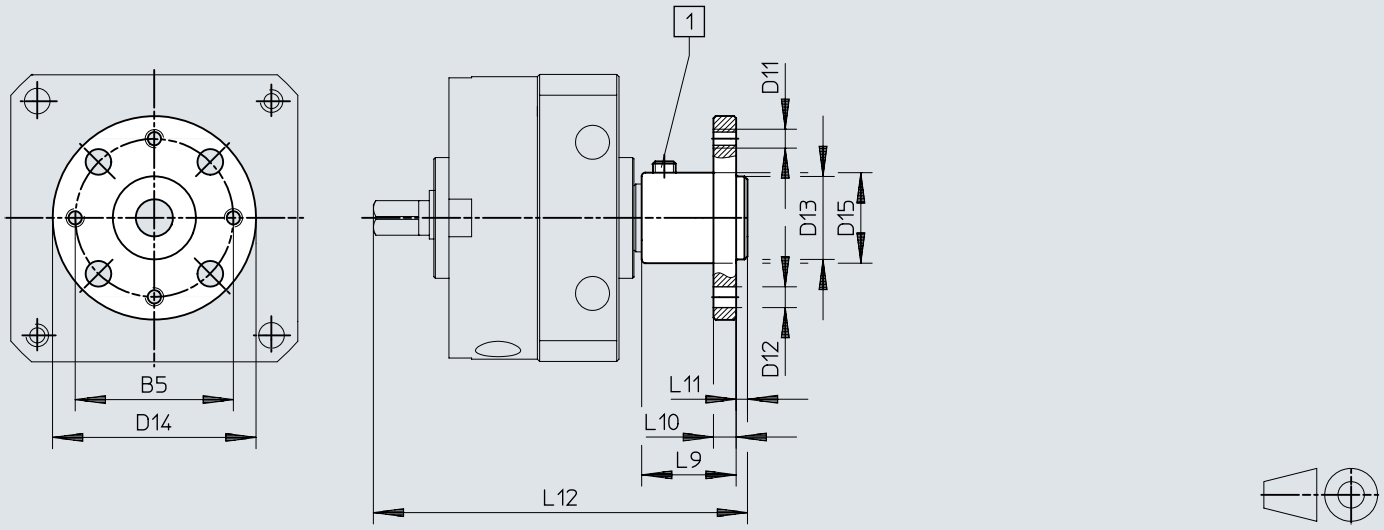

[1] Navojna čivija M3x5 DIN 916

	B5	D11	D12 ø H13	D13 ø	D14 ø	D15 ø +0,4	L9	L10	L11	L12
FWSR-6	16	M3	3,4	8_{g7}	23	10	10,5	3	1,5	45
FWSR-8	21	M3	3,4	11_{g7}	27	12	12,5	3	1,5	51

Dimenzije

Dimenzije – Pritisna prirubnica FWSR-10

Preuzimanje CAD podataka www.festo.com

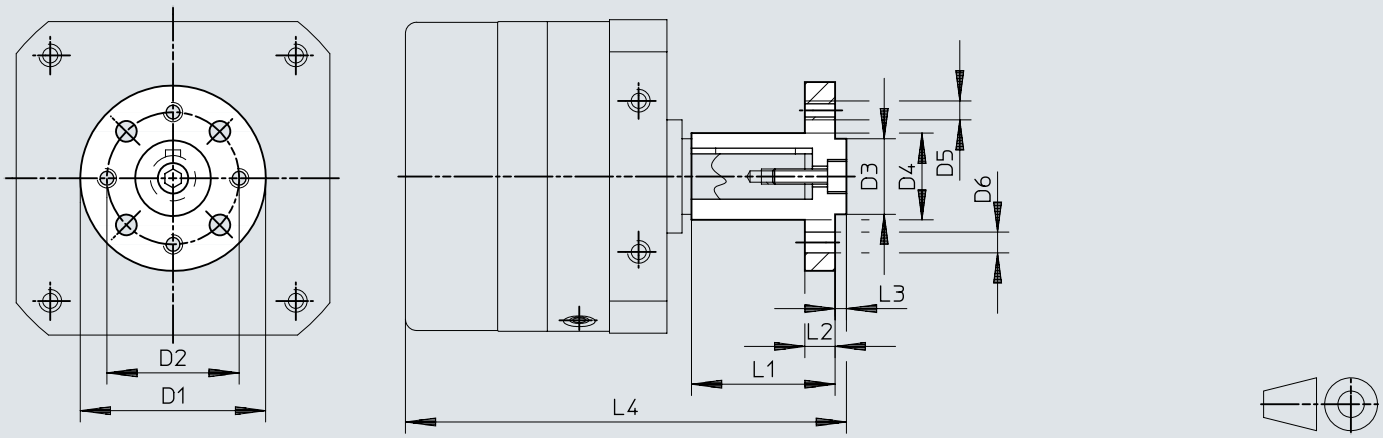

	D1 ø	D2 ø	D3 ø f8	D4 ø	D5	D6 ø H13	L1	L2	L3 –0,2	L4
FWSR-10	30	21	11	$12_{+0,4}$	M3	3,4	22 ±0,2	3	1,6	68,6

Dimenzije

Dimenzije – Slip-na prirubnica FWSR-12 ... 40

Preuzimanje CAD podataka www.festo.com

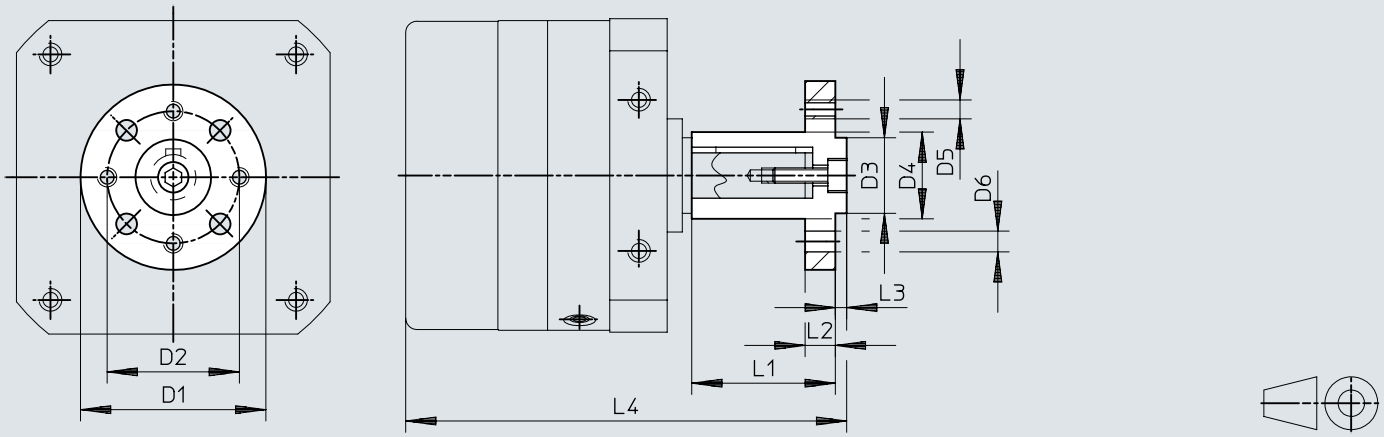

	D1 ø	D2 ø	D3 ø f8	D4 ø	D5	D6 ø H13	L1	L2	L3 –0,2	L4
FWSR-12	35	28	14	$15_{+0,4}$	M3	3,4	25 ±0,2	3	3	85,5
FWSR-16	40	28	16	$17_{+0,4}$	M4	4,5	28 ±0,2	5	3	98,8
FWSR-25	50	35	20	$23_{+0,4}$	M5	5,5	38 ±0,2	8	3	116,5
FWSR-32	60	45	28	$28_{+0,4}$	M6	6,5	48 ±0,2	10	4	151,5
FWSR-40	70	54	36	$38_{+0,5}$	M8	9	60 ±0,3	11	5	186,5

Dimenzije

Dimenzije – Montažna ploča HSM

Preuzimanje CAD podataka www.festo.com

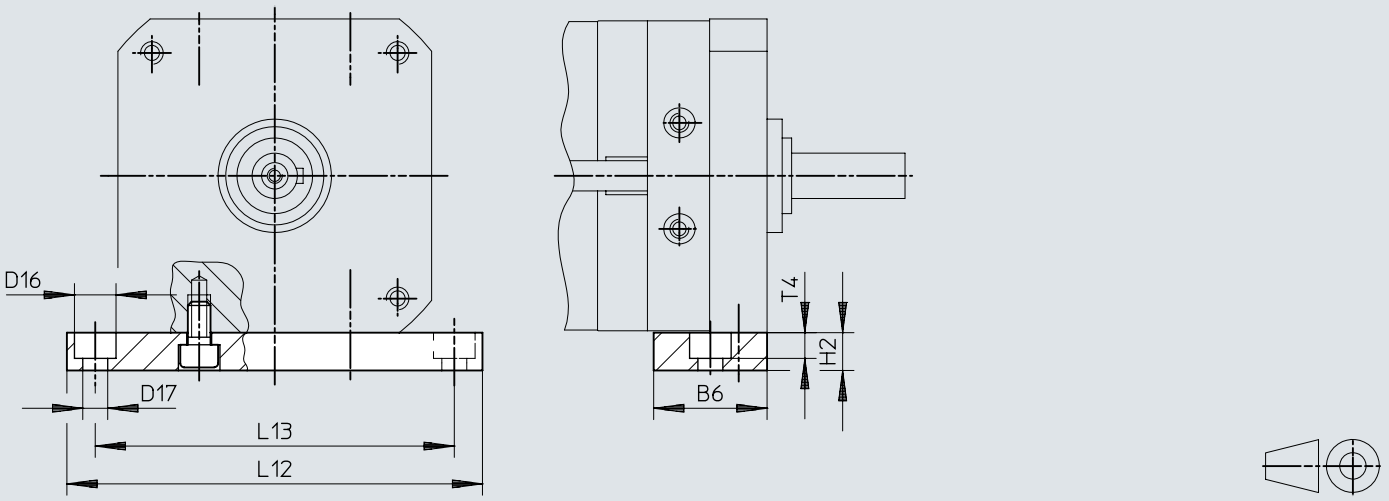

	B6	D16 ø	D17 ø	H2	L12	L13	T4
HSM-12	20	8	4,5	10	84	72	4,6
HSM-16	28	10	5,5	10	98	84	5,7
HSM-25	30	11	6,6	10	110	95	6,8
HSM-32	40	15	9	15	145	125	9
HSM-40	45	18	11	20	180	155	11

Dimenzije

Dimenzije – Pokrivna kapica AKM

Preuzimanje CAD podataka www.festo.com

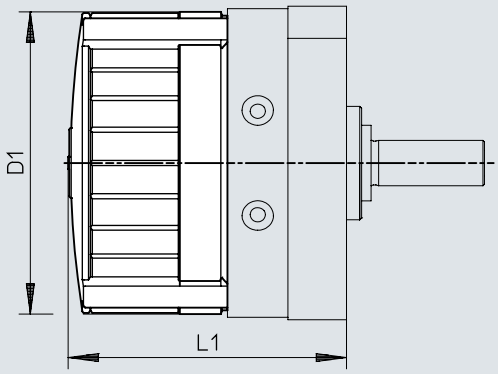

	D1 Ø	L1		
		DSM-...	DSM-T-...	DSM-...-HD-...
AKM-12	59	56,2±1,2	75,2±1,2	68,2±1,2
AKM-16	70	68±1,2	92±1,2	82,6±1,2
AKM-25	83	73,4±1,2	101,5±1,2	91,6±1,2
AKM-32	105	89,7±1,5	126,7±1,5	110,2±1,5
AKM-40	130	107,1±1,5	152,1±1,5	136,1±1,5

Podaci za narudžbu

DSM-6 ... 10 sa PTO

Veličina konstrukcije	Nominalni ugao zakretanja [°]	Prepoznavanje položaja	Podesivi ugao zakretanja	Br. dela	Tip
6	90 deg	Bez	Fiksni ugao zakretanja	173188	DSM-6-90-P
		Za senzor položaja		173195	DSM-6-90-P-A
	180 deg	Bez		173189	DSM-6-180-P
			Podesivi ugao zakretanja	175827	DSM-6-180-P-FF
		Za senzor položaja	Fiksni ugao zakretanja	173196	DSM-6-180-P-A
			Podesivi ugao zakretanja	175830	DSM-6-180-P-A-FF
8	90 deg	Bez	Fiksni ugao zakretanja	173190	DSM-8-90-P
		Za senzor položaja		173197	DSM-8-90-P-A
	180 deg	Bez		173191	DSM-8-180-P
			Podesivi ugao zakretanja	175828	DSM-8-180-P-FF
		Za senzor položaja	Fiksni ugao zakretanja	173198	DSM-8-180-P-A
			Podesivi ugao zakretanja	175831	DSM-8-180-P-A-FF
10	90 deg	Bez	Fiksni ugao zakretanja	173192	DSM-10-90-P
		Za senzor položaja		173199	DSM-10-90-P-A
	180 deg	Bez		173193	DSM-10-180-P
		Za senzor položaja		173200	DSM-10-180-P-A
	200 deg	Bez	Podesivi ugao zakretanja	175829	DSM-10-240-P-FF
		Za senzor položaja		175832	DSM-10-240-P-A-FF
	240 deg	Bez	Fiksni ugao zakretanja	173194	DSM-10-240-P
		Za senzor položaja		173201	DSM-10-240-P-A

DSM-6 ... 10 sa PTO i tandem krilom

Veličina konstrukcije	Nominalni ugao zakretanja [°]	Prepoznavanje položaja	Podesivi ugao zakretanja	Br. dela	Tip
6	90 deg	Bez	Fiksni ugao zakretanja	1564894	DSM-T-6-90-P
	180 deg			1565579	DSM-T-6-180-P
8	90 deg			1563451	DSM-T-8-90-P
	180 deg			1564407	DSM-T-8-180-P
10	90 deg			1559484	DSM-T-10-90-P
	180 deg			1561689	DSM-T-10-180-P
	240 deg			1562093	DSM-T-10-240-P

DSM-6 ... 10 sa prirubnicom

Veličina konstrukcije	Nominalni ugao zakretanja [°]	Prepoznavanje položaja	Podesivi ugao zakretanja	Br. dela	Tip
6	90 deg	Bez	Fiksni ugao zakretanja	185928	DSM-6-90-P-FW
		Za senzor položaja		185930	DSM-6-90-P-A-FW
	180 deg	Bez		185929	DSM-6-180-P-FW
			Podesivi ugao zakretanja	185932	DSM-6-180-P-FF-FW
		Za senzor položaja	Fiksni ugao zakretanja	185931	DSM-6-180-P-A-FW
			Podesivi ugao zakretanja	185933	DSM-6-180-P-A-FF-FW
8	90 deg	Bez	Fiksni ugao zakretanja	185934	DSM-8-90-P-FW
		Za senzor položaja		185936	DSM-8-90-P-A-FW
	180 deg	Bez		185935	DSM-8-180-P-FW
			Podesivi ugao zakretanja	185938	DSM-8-180-P-FF-FW
		Za senzor položaja	Fiksni ugao zakretanja	185937	DSM-8-180-P-A-FW
			Podesivi ugao zakretanja	185939	DSM-8-180-P-A-FF-FW
10	90 deg	Bez	Fiksni ugao zakretanja	185940	DSM-10-90-P-FW
		Za senzor položaja		185943	DSM-10-90-P-A-FW
	180 deg	Bez		185941	DSM-10-180-P-FW
		Za senzor položaja		185944	DSM-10-180-P-A-FW
	200 deg	Bez	Podesivi ugao zakretanja	185946	DSM-10-240-P-FF-FW
		Za senzor položaja		185947	DSM-10-240-P-A-FF-FW
	240 deg	Bez	Fiksni ugao zakretanja	185942	DSM-10-240-P-FW
		Za senzor položaja		185945	DSM-10-240-P-A-FW

Podaci za narudžbu

DSM-6 ... 10 sa prirubnicom i tandem krilom

Veličina konstrukcije	Nominalni ugao zakretanja [°]	Prepoznavanje položaja	Podesivi ugao zakretanja	Br. dela	Tip
6	90 deg	Bez	Fiksni ugao zakretanja	**1565425**	**DSM-T-6-90-P-FW**
				1564894	**DSM-T-6-90-P**
	180 deg			**1565579**	**DSM-T-6-180-P**
				1565483	**DSM-T-6-180-P-FW**
8	90 deg			**1564334**	**DSM-T-8-90-P-FW**
				1563451	**DSM-T-8-90-P**
	180 deg			**1564669**	**DSM-T-8-180-P-FW**
				1564407	**DSM-T-8-180-P**
10	90 deg			**1559484**	**DSM-T-10-90-P**
				1560818	**DSM-T-10-90-P-FW**
	180 deg			**1561556**	**DSM-T-10-180-P-FW**
	240 deg			**1562318**	**DSM-T-10-240-P-FW**
				1562093	**DSM-T-10-240-P**

DSM-12 ... 63 sa PTO

Veličina konstrukcije	Nominalni ugao zakretanja [°]	Prigušenje	Br. dela	Tip
12	246 deg	Elastične komponente za amortizaciju sa obe strane, podesive	**566203**	**DSM-12-270-P1-A-B**
		Amortizer sa obe strane samopodešavajući	**547572**	**DSM-12-270-CC-A-B**
	270 deg	Bez	**547591**	**DSM-12-270-A-B**
		Elastični prigušni prstenovi/ploče obostrano	**547570**	**DSM-12-270-P-A-B**
16	246 deg	Elastične komponente za amortizaciju sa obe strane, podesive	**566205**	**DSM-16-270-P1-A-B**
		Amortizer sa obe strane samopodešavajući	**547576**	**DSM-16-270-CC-A-B**
	270 deg	Bez	**547592**	**DSM-16-270-A-B**
		Elastični prigušni prstenovi/ploče obostrano	**547574**	**DSM-16-270-P-A-B**
25	246 deg	Elastične komponente za amortizaciju sa obe strane, podesive	**566207**	**DSM-25-270-P1-A-B**
		Amortizer sa obe strane samopodešavajući	**547580**	**DSM-25-270-CC-A-B**
	270 deg	Bez	**547593**	**DSM-25-270-A-B**
		Elastični prigušni prstenovi/ploče obostrano	**547578**	**DSM-25-270-P-A-B**
32	246 deg	Elastične komponente za amortizaciju sa obe strane, podesive	**566209**	**DSM-32-270-P1-A-B**
		Amortizer sa obe strane samopodešavajući	**547584**	**DSM-32-270-CC-A-B**
	270 deg	Bez	**547594**	**DSM-32-270-A-B**
		Elastični prigušni prstenovi/ploče obostrano	**547582**	**DSM-32-270-P-A-B**
40	240 deg	Elastične komponente za amortizaciju sa obe strane, podesive	**566211**	**DSM-40-270-P1-A-B**
		Amortizer sa obe strane samopodešavajući	**547588**	**DSM-40-270-CC-A-B**
	270 deg	Bez	**547595**	**DSM-40-270-A-B**
		Elastični prigušni prstenovi/ploče obostrano	**547586**	**DSM-40-270-P-A-B**
63	240 deg	Elastične komponente za amortizaciju sa obe strane, podesive	**566213**	**DSM-63-270-P1-A-B**
		Amortizer sa obe strane samopodešavajući	**552081**	**DSM-63-270-CC-A-B**
	270 deg	Bez	**552083**	**DSM-63-270-A-B**
		Elastični prigušni prstenovi/ploče obostrano	**552079**	**DSM-63-270-P-A-B**

Podaci za narudžbu

DSM-12 ... 63 sa PTO osovinom i tandem krilom

Veličina konstrukcije	Nominalni ugao zakretanja [°]	Prigušenje	Br. dela	Tip
12	246 deg	Amortizer sa obe strane samopodešavajući	**1145088**	**DSM-T-12-270-CC-A-B**
	270 deg	Bez	**1145122**	**DSM-T-12-270-A-B**
		Elastični prigušni prstenovi/ploče obostrano	**1145086**	**DSM-T-12-270-P-A-B**
16	246 deg	Amortizer sa obe strane samopodešavajući	**1145094**	**DSM-T-16-270-CC-A-B**
	270 deg	Bez	**1145123**	**DSM-T-16-270-A-B**
		Elastični prigušni prstenovi/ploče obostrano	**1145092**	**DSM-T-16-270-P-A-B**
25	246 deg	Amortizer sa obe strane samopodešavajući	**1145100**	**DSM-T-25-270-CC-A-B**
	270 deg	Bez	**1145124**	**DSM-T-25-270-A-B**
		Elastični prigušni prstenovi/ploče obostrano	**1145098**	**DSM-T-25-270-P-A-B**
32	246 deg	Amortizer sa obe strane samopodešavajući	**1145106**	**DSM-T-32-270-CC-A-B**
	270 deg	Bez	**1145125**	**DSM-T-32-270-A-B**
		Elastični prigušni prstenovi/ploče obostrano	**1145104**	**DSM-T-32-270-P-A-B**
40	240 deg	Amortizer sa obe strane samopodešavajući	**1145112**	**DSM-T-40-270-CC-A-B**
	270 deg	Bez	**1145126**	**DSM-T-40-270-A-B**
		Elastični prigušni prstenovi/ploče obostrano	**1145110**	**DSM-T-40-270-P-A-B**
63	240 deg	Amortizer sa obe strane samopodešavajući	**1145118**	**DSM-T-63-270-CC-A-B**
	270 deg	Bez	**1145127**	**DSM-T-63-270-A-B**
		Elastični prigušni prstenovi/ploče obostrano	**1145116**	**DSM-T-63-270-P-A-B**

DSM-12 ... 63 sa prirubnicom

Veličina konstrukcije	Nominalni ugao zakretanja [°]	Prigušenje	Br. dela	Tip
12	246 deg	Elastične komponente za amortizaciju sa obe strane, podesive	**566204**	**DSM-12-270-P1-FW-A-B**
		Amortizer sa obe strane samopodešavajući	**547573**	**DSM-12-270-CC-FW-A-B**
	270 deg	Bez	**547596**	**DSM-12-270-FW-A-B**
		Elastični prigušni prstenovi/ploče obostrano	**547571**	**DSM-12-270-P-FW-A-B**
16	246 deg	Elastične komponente za amortizaciju sa obe strane, podesive	**566206**	**DSM-16-270-P1-FW-A-B**
		Amortizer sa obe strane samopodešavajući	**547577**	**DSM-16-270-CC-FW-A-B**
	270 deg	Bez	**547597**	**DSM-16-270-FW-A-B**
		Elastični prigušni prstenovi/ploče obostrano	**547575**	**DSM-16-270-P-FW-A-B**
25	246 deg	Elastične komponente za amortizaciju sa obe strane, podesive	**566208**	**DSM-25-270-P1-FW-A-B**
		Amortizer sa obe strane samopodešavajući	**547581**	**DSM-25-270-CC-FW-A-B**
	270 deg	Bez	**547598**	**DSM-25-270-FW-A-B**
		Elastični prigušni prstenovi/ploče obostrano	**547579**	**DSM-25-270-P-FW-A-B**
32	246 deg	Elastične komponente za amortizaciju sa obe strane, podesive	**566210**	**DSM-32-270-P1-FW-A-B**
		Amortizer sa obe strane samopodešavajući	**547585**	**DSM-32-270-CC-FW-A-B**
	270 deg	Bez	**547599**	**DSM-32-270-FW-A-B**
		Elastični prigušni prstenovi/ploče obostrano	**547583**	**DSM-32-270-P-FW-A-B**

Podaci za narudžbu

DSM-12 ... 63 sa prirubnicom

Veličina konstrukcije	Nominalni ugao zakretanja [°]	Prigušenje	Br. dela	Tip
40	240 deg	Elastične komponente za amortizaciju sa obe strane, podesive	**566212**	**DSM-40-270-P1-FW-A-B**
		Amortizer sa obe strane samopodešavajući	**547589**	**DSM-40-270-CC-FW-A-B**
	270 deg	Bez	**547600**	**DSM-40-270-FW-A-B**
		Elastični prigušni prstenovi/ploče obostrano	**547587**	**DSM-40-270-P-FW-A-B**
63	240 deg	Elastične komponente za amortizaciju sa obe strane, podesive	**566214**	**DSM-63-270-P1-FW-A-B**
		Amortizer sa obe strane samopodešavajući	**552082**	**DSM-63-270-CC-FW-A-B**
	270 deg	Bez	**552084**	**DSM-63-270-FW-A-B**
		Elastični prigušni prstenovi/ploče obostrano	**552080**	**DSM-63-270-P-FW-A-B**

DSM-12 ... 63 sa prirubnicom i tandem krilom

Veličina konstrukcije	Nominalni ugao zakretanja [°]	Prigušenje	Br. dela	Tip
12	246 deg	Amortizer sa obe strane samopodešavajući	**1145089**	**DSM-T-12-270-CC-FW-A-B**
	270 deg	Bez	**1145128**	**DSM-T-12-270-FW-A-B**
		Elastični prigušni prstenovi/ploče obostrano	**1145087**	**DSM-T-12-270-P-FW-A-B**
16	246 deg	Amortizer sa obe strane samopodešavajući	**1145095**	**DSM-T-16-270-CC-FW-A-B**
	270 deg	Bez	**1145129**	**DSM-T-16-270-FW-A-B**
		Elastični prigušni prstenovi/ploče obostrano	**1145093**	**DSM-T-16-270-P-FW-A-B**
25	246 deg	Amortizer sa obe strane samopodešavajući	**1145101**	**DSM-T-25-270-CC-FW-A-B**
	270 deg	Bez	**1145130**	**DSM-T-25-270-FW-A-B**
		Elastični prigušni prstenovi/ploče obostrano	**1145099**	**DSM-T-25-270-P-FW-A-B**
32	246 deg	Amortizer sa obe strane samopodešavajući	**1145107**	**DSM-T-32-270-CC-FW-A-B**
	270 deg	Bez	**1145131**	**DSM-T-32-270-FW-A-B**
		Elastični prigušni prstenovi/ploče obostrano	**1145105**	**DSM-T-32-270-P-FW-A-B**
40	240 deg	Amortizer sa obe strane samopodešavajući	**1145113**	**DSM-T-40-270-CC-FW-A-B**
	270 deg	Bez	**1145132**	**DSM-T-40-270-FW-A-B**
		Elastični prigušni prstenovi/ploče obostrano	**1145111**	**DSM-T-40-270-P-FW-A-B**
63	240 deg	Amortizer sa obe strane samopodešavajući	**1145119**	**DSM-T-63-270-CC-FW-A-B**
	270 deg	Bez	**1145133**	**DSM-T-63-270-FW-A-B**
		Elastični prigušni prstenovi/ploče obostrano	**1145117**	**DSM-T-63-270-P-FW-A-B**

DSM-12 ... 63 za velike obrtne momente

Veličina konstrukcije	Nominalni ugao zakretanja [°]	Prigušenje	Br. dela	Tip
12	246 deg	Elastične komponente za amortizaciju sa obe strane, podesive	**1369116**	**DSM-12-270-P1-HD-A-B**
		Amortizer sa obe strane samopodešavajući	**1369122**	**DSM-12-270-CC-HD-A-B**
	270 deg	Bez	**1369110**	**DSM-12-270-HD-A-B**
16	246 deg	Elastične komponente za amortizaciju sa obe strane, podesive	**1369117**	**DSM-16-270-P1-HD-A-B**
		Amortizer sa obe strane samopodešavajući	**1369123**	**DSM-16-270-CC-HD-A-B**
	270 deg	Bez	**1369111**	**DSM-16-270-HD-A-B**

Podaci za narudžbu

DSM-12 ... 63 za velike obrtne momente				
Veličina konstrukcije	Nominalni ugao zakretanja [°]	Prigušenje	Br. dela	Tip
25	246 deg	Elastične komponente za amortizaciju sa obe strane, podesive	**1369118**	**DSM-25-270-P1-HD-A-B**
		Amortizer sa obe strane samopodešavajući	**1369124**	**DSM-25-270-CC-HD-A-B**
	270 deg	Bez	**1369112**	**DSM-25-270-HD-A-B**
32	246 deg	Elastične komponente za amortizaciju sa obe strane, podesive	**1369119**	**DSM-32-270-P1-HD-A-B**
		Amortizer sa obe strane samopodešavajući	**1369125**	**DSM-32-270-CC-HD-A-B**
	270 deg	Bez	**1369113**	**DSM-32-270-HD-A-B**
40	240 deg	Elastične komponente za amortizaciju sa obe strane, podesive	**1369120**	**DSM-40-270-P1-HD-A-B**
		Amortizer sa obe strane samopodešavajući	**1369126**	**DSM-40-270-CC-HD-A-B**
	270 deg	Bez	**1369114**	**DSM-40-270-HD-A-B**
63	240 deg	Elastične komponente za amortizaciju sa obe strane, podesive	**1369121**	**DSM-63-270-P1-HD-A-B**
		Amortizer sa obe strane samopodešavajući	**1369127**	**DSM-63-270-CC-HD-A-B**
	270 deg	Bez	**1369115**	**DSM-63-270-HD-A-B**

Pregled periferije

Pregled periferija za DSM-6... 10

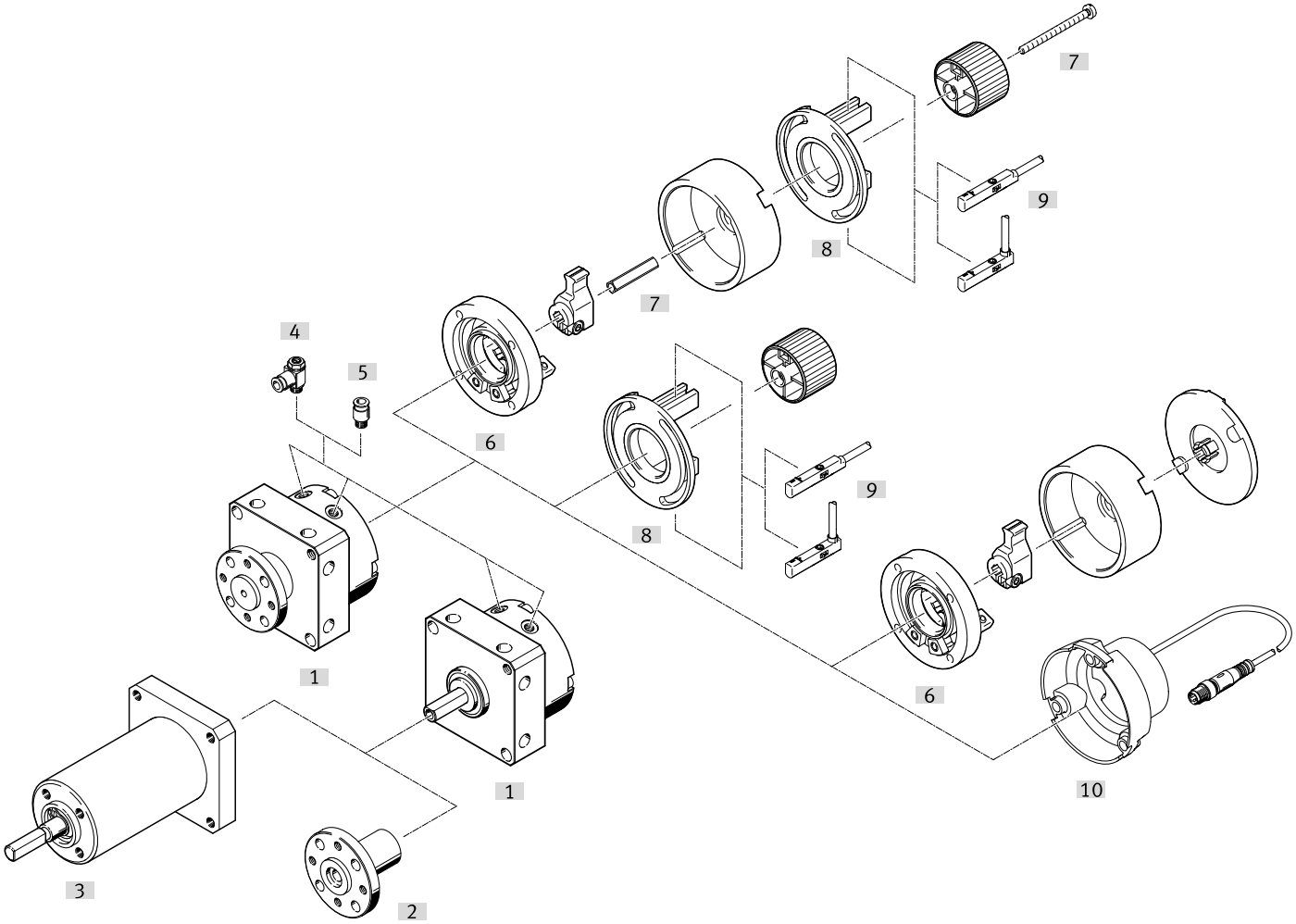

Pribor			→ Strana/Internet
	Tip/kod porudžbine	Opis	
[1]	Zakretni pogon DSM	Pneumatski zakretni pogon	dsm
[2]	Pritisna prirubnica FWSR	Za naknadnu ugradnju za DSM part-turn aktuatorom sa pivot vratilom	64
[3]	Jednosmerna spojnica FLSM	• Za sinhronizovano rotaciono kretanje u jednom smeru • Samo u kombinaciji sa DSM part-turn aktuatorom sa pivot vratilom	64
[4]	Prigušno-nepovratni ventil GRLA	Za regulaciju brzine	grla
[5]	Utični priključak QS	Za priključak creva za komprimovani vazduh sa spoljnom tolerancijom	qs
[6]	Zaustavni set KSM	• Da biste podesili ugao okretanja • Može se naknadno opremiti za DSM-...-P(-A)/DSM-...-P(-A)-FV sleving pogon • U DSM-T-... Komplet za zaustavljanje mora se naručiti odvojeno kao dodatna oprema • Može se kombinovati sa VSM montažnim kompletom • U kombinaciji sa VSM kompletom za montažu, adapter komplet DADP-AK takođe mora biti naručen	66
[7]	Adapter komplet DADP-AK	Za pričvršćivanje WSM komplet za pričvršćivanje na KSM stop kit	66
[8]	Montažni komplet WSM-...-SME-10	• Za upit zakretnog ugla • Za pričvršćivanje SME / SMT-10 blizine prekidača; • Može se naknadno ugraditi za part-turn aktuator DSM-...-P(-FF)/DSM-...-P(-FF)-FW • U DSM-T-... komplet za montažu mora biti naručen kao dodatna oprema • Može se kombinovati sa KSM stop kompletom • U kombinaciji sa KSM stop kompletom, mora se naručiti i komplet adaptera DADP-AK	66
[9]	Senzor položaja SME-10/SMT-10	Prekidač blizine za upit krajnje pozicije	68
[10]	Senzor položaja SRBS	• Za upit zakretnog ugla • Nije potrebno podešavanje prekidača blizine • Nastavom pritiskom na dugme, krajnji položaji ugla okretanja se snimaju • Može se montirati samo direktno na okretni pogon bez ikakvog dodatnog pribora • Mora se poručiti zasebno kako pribor	67
[11]	Senzor udaljenosti SOIA	Za nadgledanje stanja elemenata za prigušivanje	66

Pregled periferije

Pregled periferija za DSM-12... 63

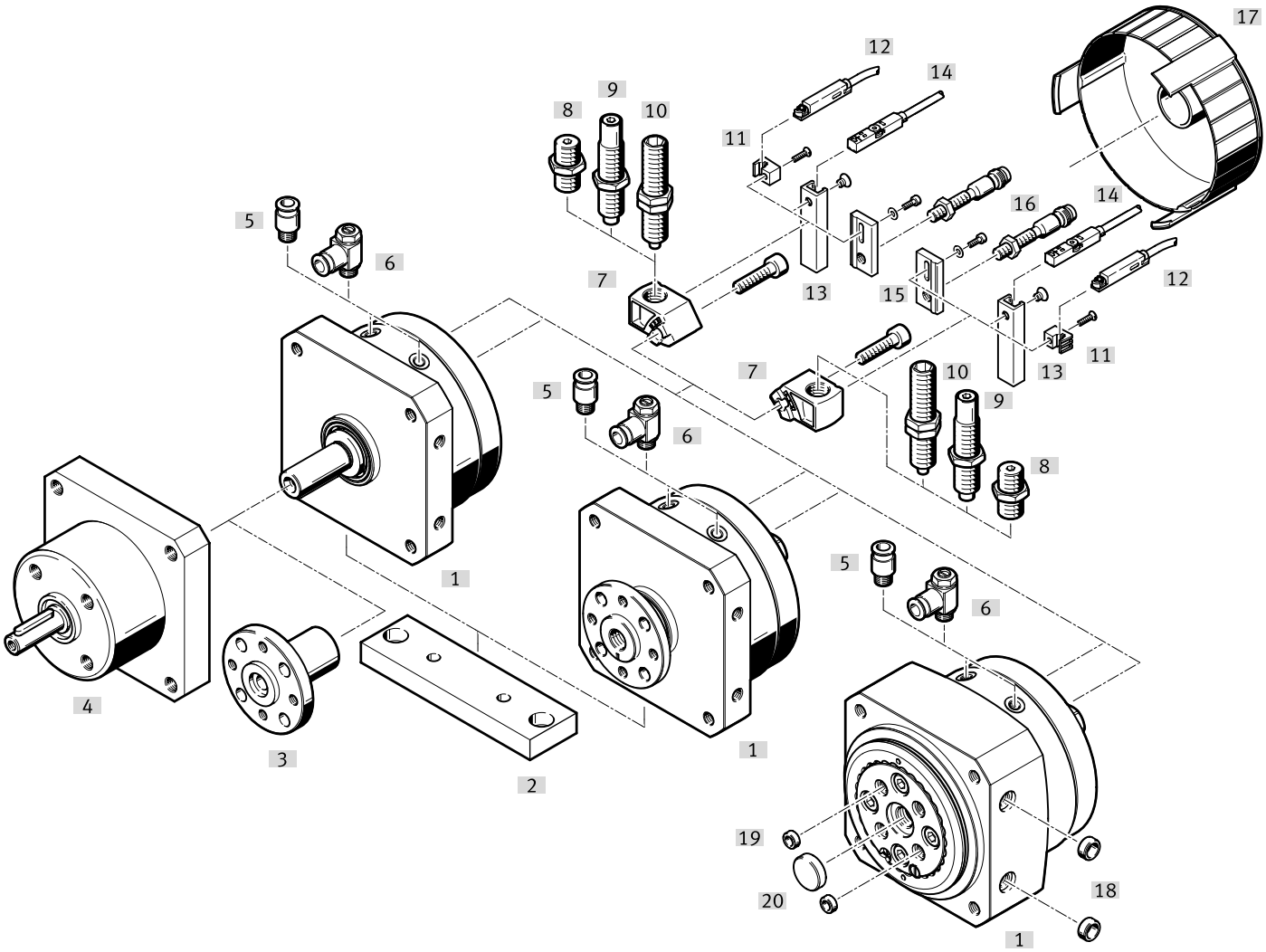

Pribor			→ Strana/Internet
	Tip/kod porudžbine	Opis	
[1]	Zakretni pogon DSM	Pneumatski zakretni pogon	℘ dsm
[2]	Montažna ploča HSM	Za montažu stopala ili prirubnice	65
[3]	Pritisna prirubnica FWSR	Za naknadnu ugradnju za DSM part-turn aktuatorom sa pivot vratilom	64
[4]	Jednosmerna spojnica FLSM	• Za sinhronizovano rotaciono kretanje u jednom smeru • Samo u kombinaciji sa DSM part-turn aktuatorom sa pivot vratilom	64
[5]	Utični priključak QS	Za priključak creva za komprimovani vazduh sa spoljnom tolerancijom	℘ qs
[6]	Gas Nepovratni ventil GRLA	Za regulaciju brzine	℘ grla
[7]	Šok nosač DSM-...-B	• Za pričvršćivanje elastičnih elemenata za prigušivanje ili amortizera • Uključen u DSM-...-P1/P1/CC pokretač ljuljaške	65
[8]	Amortizer komplet DSM-...-P	• Elastični elementi za prigušivanje sa fiksnim zaustavljanjem • Uključeno u DSM-...-P part-turn aktuator	65
[9]	Amortizer DIEF	• Podesivi, elastični elementi za prigušivanje sa fiksnim zaustavljanjem • Uključeno u DSM-...-P1 part-turn aktuator	65
[10]	Amortizer DYSC	• Samopodešavajući amortizeri sa fiksnim zaustavljanjem • Uključeno u DSM-...-CC part-turn aktuator	65
[11]	Držač senzora SL-DSM-B	Za pričvršćivanje blizine prekidača SME/SMT-10	67
[12]	Senzor položaja SME-/SMT-10	Za proveru krajnjih pozicija	68
[13]	Držač senzora SL-DSM-63-B	Za pričvršćivanje blizine prekidača SME/SMT-8	67
[14]	Senzor položaja SME-/SMT-8	Za proveru krajnjih pozicija	68
[15]	Držač senzora SL-DSM-S	Za pričvršćivanje SIEN induktivni prekidači blizine	67
[16]	Senzor položaja SIEN	Induktivni prekidač blizine za upit krajnjih pozicija	68
[17]	Pokrivna kapica AKM	• Smanjuje rizik od povreda u opsegu okretanja ručice za zaustavljanje • Ne može da se koristi u kombinaciji sa SIEN induktivnim blizinskim prekidačem	65

Pregled periferije

Pribor			→ Strana/Internet
	Tip/kod porudžbine	Opis	
[18]	Centrirajući rukavac ZBH	Za centriranje pogona	69
[19]	Centrirajući rukavac ZBH	Za centriranje priloga na gramofon	69
[20]	Centrirajući rukavac ZBH	Za centriranje priloga na gramofon	70
[21]	SOIA senzor udaljenosti	Da bi se pratilo stanje elemenata za prigušivanje	66

Pribor

Jednosmerna spojnica FLSM

1

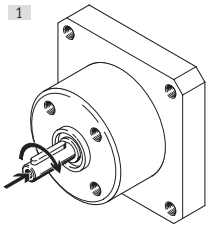

2

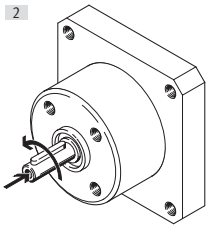

Kretanje DSM okretnog pogona, koji deluje u dva moguća okretna smera, vrši se samo u jednom smeru zbog slobodnog hoda. Kontrasmer je blokiran.
Minimalni ugao rotacije koji se može prebaciti je 3° u svakom slučaju. Međutim, tačnost prebacivanja zavisio brzini i opterećenju.

Jednosmerna spojnica FLSM

	Veličina konstrukcije	Smer obrtanja	Teoretski obrtni moment pri 0,6 MPa (6 bar, 87 psi)	Materijal kućišta	Težina proizvoda	Br. dela	Tip
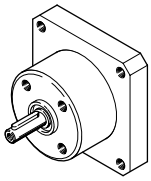	6	Kretanje na desno	0,15 Nm	Aluminijumska legura za obrada	100 g	**188522**	**FLSM-6-R**
		Hod nalevo				**188523**	**FLSM-6-L**
	8	Kretanje na desno	0,35 Nm		125 g	**188524**	**FLSM-8-R**
		Hod nalevo				**188525**	**FLSM-8-L**
	10	Kretanje na desno	0,85 Nm		160 g	**188526**	**FLSM-10-R**
		Hod nalevo				**188527**	**FLSM-10-L**
	12	Kretanje na desno	1,2 Nm		300 g	**164234**	**FLSM-12-R**
		Hod nalevo				**164229**	**FLSM-12-L**
	16	Kretanje na desno	2,52 Nm		450 g	**164235**	**FLSM-16-R**
		Hod nalevo				**164230**	**FLSM-16-L**
	25	Kretanje na desno	4,98 Nm		650 g	**164236**	**FLSM-25-R**
		Hod nalevo				**164231**	**FLSM-25-L**
	32	Kretanje na desno	9,96 Nm		1.500 g	**164237**	**FLSM-32-R**
		Hod nalevo				**164232**	**FLSM-32-L**
	40	Kretanje na desno	19,98 Nm		2.350 g	**164238**	**FLSM-40-R**
		Hod nalevo				**164233**	**FLSM-40-L**

Push-on prirubnica FWSR

	Veličina konstrukcije	Težina proizvoda	Materijal kućišta	Br. dela	Tip
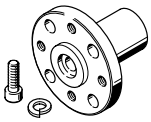	6	5 g	Aluminijumska legura za obrada	**185948**	**FWSR-6**
	8	7 g		**185949**	**FWSR-8**
	10	10 g		**32798**	**FWSR-10**
	12	19 g		**14659**	**FWSR-12**
	16	30 g		**13239**	**FWSR-16**
	25	70 g		**13240**	**FWSR-25**
	32	120 g		**13241**	**FWSR-32**
	40	240 g		**14656**	**FWSR-40**

Pribor

Montažna ploča HSM

	Veličina konstrukcije	Težina proizvoda	Br. dela	Tip
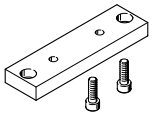	12	48 g	**165571**	**HSM-12**
	16	80 g	**165572**	**HSM-16**
	25	94 g	**165573**	**HSM-25**
	32	246 g	**165574**	**HSM-32**
	40	459 g	**165575**	**HSM-40**

Pokrivna kapica AKM

	Opis [1]	Materijal poklopca	Težina proizvoda	Br. dela	Tip
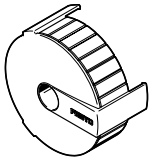	za veličinu 12	PA-ojačan	12 g	**549194**	**AKM-12**
	za veličinu konstrukcije 16		16 g	**549195**	**AKM-16**
	za veličinu konstrukcije 25		22 g	**549196**	**AKM-25**
	za veličinu konstrukcije 32		36 g	**549197**	**AKM-32**
	za veličinu 40		62 g	**549198**	**AKM-40**

1) Nije upotrebljiv u kombinaciji sa SIEN induktivnim blizinskim prekidačem.

Amortizer kit DSM-...-P

	Opis	Težina proizvoda	Br. dela	Tip
	za veličinu 12	10 g	**550657**	**DSM-12-P-B**
	za veličine 16, 25	25 g	**550658**	**DSM-16/25-P-B**
	za veličinu konstrukcije 32	50 g	**550659**	**DSM-32-P-B**
	za veličinu 40	115 g	**550660**	**DSM-40-P-B**
	za veličinu konstrukcije 63	180 g	**552086**	**DSM-63-P-B**

Amortizer DYEF Link dyef

	Opis	Težina proizvoda	Br. dela	Tip
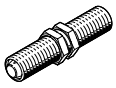	za veličinu 12	11,9 g	**548373**	**DYEF-M8-Y1F**
	za veličine 16, 25	19,7 g	**548374**	**DYEF-M10-Y1F**
	za veličinu konstrukcije 32	39,6 g	**548375**	**DYEF-M12-Y1F**
	za veličinu 40	104 g	**548377**	**DYEF-M16-Y1F**
	za veličinu konstrukcije 63	200 g	**1113706**	**DYEF-M22-Y1F**

Amortizer DYSC Link dysc

	Opis	Težina proizvoda	Br. dela	Tip
	za veličinu 12	9 g	**548011**	**DYSC-5-5-Y1F**
	za veličinu 16, 25	17 g	**548012**	**DYSC-7-5-Y1F**
	za veličinu konstrukcije 32	36 g	**548013**	**DYSC-8-8-Y1F**
	za veličinu konstrukcije 40	81 g	**548014**	**DYSC-12-12-Y1F**
	za veličinu 63	210 g	**553593**	**DYSC-16-18-Y1F**

Držač amortizera DSM-...-B

	Opis	Materijal stopera	Težina proizvoda	Br. dela	Tip
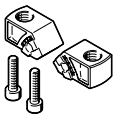	za veličinu 12	visokolegirani čelik, nerđajući	25 g	**547900**	**DSM-12-B**
	za veličinu 16		35 g	**547901**	**DSM-16-B**
	za veličinu 25		57 g	**547902**	**DSM-25-B**
	za veličinu konstrukcije 32		125 g	**547903**	**DSM-32-B**
	za veličinu 40		185 g	**547904**	**DSM-40-B**
	za veličinu konstrukcije 63		680 g	**552085**	**DSM-63-B**

Pribor

Zaustavni set KSM

	Veličina konstrukcije	Ugao zakretanja	Težina proizvoda	Br. dela	Tip
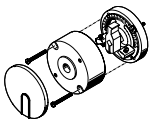	6	180 deg	30 g	**175833**	**KSM-6**
	8		70 g	**175834**	**KSM-8**
	10	200 deg	100 g	**175835**	**KSM-10**

Komplet adaptera DADP

	Veličina konstrukcije	Težina proizvoda	Br. dela	Tip
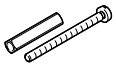	6	2 g	**3617044**	**DADP-AK-Q1-6**
	8	3 g	**3617045**	**DADP-AK-Q1-8**
	10	4 g	**3617046**	**DADP-AK-Q1-10**

Montažni komplet WSM

	Veličina konstrukcije	Težina proizvoda	Br. dela	Tip
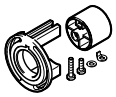	6	12 g	**173205**	**WSM-6-SME-10**
	8	13 g	**173206**	**WSM-8-SME-10**
	10	16 g	**173207**	**WSM-10-SME-10**

Nadzor sa senzorom udaljenosti SOIA

Za nadgledanje primene i stanja elemenata za amortizaciju. Omogućava preventivno održavanje i povećava pouzdanost i preciznost.

Mogu se nadgledati sledeći parametri:
- Brzina udara
- Krajnja pozicija
- Potrošnja energije
- Preostala energija
- Rezerva prigušenja

Senzor udaljenosti SOIA, induktivni — Link soia

	Vrsta ugradnje	Merni opseg putanje	Uklopni izlaz	Električni priključak	Br. dela	Tip
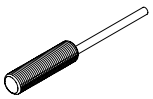	Flush	0 ... 2 mm	PNP/NPN sa mogućnošću prebacivanja, Push-Pull	Otvoreni završetak	**8161194**	**SOIA-M8PB-PNLK-LE**
	nije u ravni	0 ... 4 mm			**8161196**	**SOIA-M8PNB-PNLK-LE**

Senzor položaja SRBS

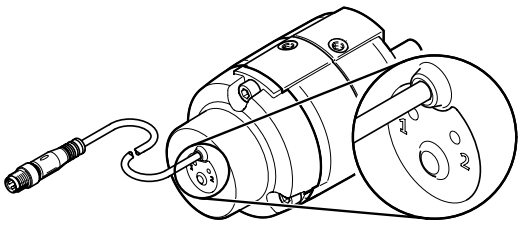

Senzor položaja se koristi za upit krajnje pozicije DSM rotacionih aktuatora. Upit je magnetičan i beskontaktan. 2 preklopne tačke su izlaz.
- Brza instalacija bez ručnog preuzimanja tačke prebacivanja
- Jednostavan i bezbedan rad jednim dugmetom
- Potrebna je samo jedna linija za povezivanje
- Dug radni vek zahvaljujući robusnoj i beskontaktnoj detekciji položaja

Pribor

Senzor položaja SRBS — Link srbs

	Opis	Područje registrovanja	Ponovljivost uključne tačke	Uklopni izlaz	Funkcija uklopnog elementa	Težina proizvoda	Br. dela	Tip
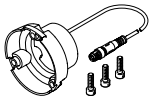	za veličinu konstrukcije 6	270 deg	<= 1°	2 x PNP ili 2 x NPN sa mogućnošću prebacivanja	Otvarač/ zatvarač sa mogućnošću prebacivanja	25 g	**2619969**	**SRBS-Q12-6-E270-EP-1-S-M8**
	za veličinu konstrukcije 8					30 g	**2619972**	**SRBS-Q12-8-E270-EP-1-S-M8**
	za veličine 10					35 g	**2412001**	**SRBS-Q1-10-E270-EP-1-S-M8**

SL-DSM držač senzora za SME/SMT-10 blizinski prekidač

	Opis [1]	Težina proizvoda	Br. dela	Tip
	za veličine 12... 40	2 g	**550661**	**SL-DSM-B**

1) Pakovanje jedinica: 2 komada

SL-DSM držač senzora za SME/SMT-8 blizinski prekidač

	Opis [1]	Težina proizvoda	Br. dela	Tip
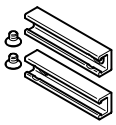	za veličinu konstrukcije 63	10 g	**552088**	**SL-DSM-63-B**

1) Pakovanje jedinica: 2 komada

Držač senzora SL-DSM za induktivne blizinske prekidače SIEN

	Opis [1]	Težina proizvoda	Br. dela	Tip
	za veličine 12... 40	4 g	**1130882**	**SL-DSM-S-M5-B**
			1132360	**SL-DSM-S-M8-B**

1) Pakovanje jedinica: 2 komada

senzor položaja SME za kružni žleb, magnetorezistivan – za sve veličine osim DSM-16 — Link sme

	Vrsta pričvršćenja [1]	Funkcija uklopnog elementa	Električni priključak	Dužina kabla	Br. dela	Tip
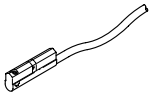	pričvršćeno vijcima, može se postaviti u otvor odozgo	Zatvarač	Otvoreni završetak	2,5 m	**551373**	**SMT-10M-PS-24V-E-2,5-L-OE**
			Utičnica i priključak, M8, A-kodirani	0,3 m	**551375**	**SMT-10M-PS-24V-E-0,3-L-M8D**

1) Za DRVS-6 ... 8: Sa montažnim kompletom WSM-...-SME-10
Za DRVS-12 ... 40: Se nosačem senzora SL-DSM-B

Pribor

Senzor položaja SME za okrugli žleb, magnetni Reed za DSM-6 ... 40 — Link sme

	Vrsta pričvršćenja [1]	Funkcija uklopnog elementa	Električni priključak	Dužina kabla	Br. dela	Tip
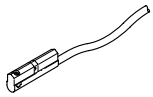	pritegnuto u okruglom žlebu, može se uzdužno ugurati u žleb	Zatvarač	Otvoreni završetak	0,3 m	173212	SME-10-SL-LED-24
				2,5 m	173210	SME-10-KL-LED-24

1) Za DRVS-6 ... 8: Sa montažnim kompletom WSM-...-SME-10
Za DRVS-12 ... 40: Se nosačem senzora SL-DSM-B

Senzor položaja SME za okrugli žleb, magnetni Reed za DSM-12 ... 40 — Link sme

	Vrsta pričvršćenja [1]	Uklopni izlaz	Električni priključak	Dužina kabla	Br. dela	Tip
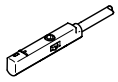	pričvršćeno vijcima, može se postaviti u otvor odozgo	3-žični zatvarač	Otvoreni završetak	2,5 m	551365	SME-10M-DS-24V-E-2,5-L-OE
			Utičnica i priključak, M8, A-kodirani	0,3 m	551367	SME-10M-DS-24V-E-0,3-L-M8D

1) Se nosačem senzora SL-DSM-B

SMD blizinski prekidač za T-slot magnetnorezistivan - za DSM-63 — Link smt

	Vrsta pričvršćenja [1]	Funkcija uklopnog elementa	Električni priključak	Dužina kabla	Br. dela	Tip
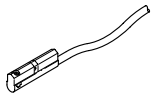	pričvršćeno vijcima, može se postaviti u otvor odozgo	Zatvarač	Otvoreni završetak	2,5 m	574338	SMT-8M-A-NS-24V-E-2,5-OE
					574335	SMT-8M-A-PS-24V-E-2,5-OE
			Utičnica i priključak, M8, A-kodirani	0,3 m	574334	SMT-8M-A-PS-24V-E-0,3-M8D
					574339	SMT-8M-A-NS-24V-E-0,3-M8D

1) Za DRVS-6 ... 8: Sa montažnim kompletom WSM-...-SME-10
Za DRVS-12 ... 40: Se nosačem senzora SL-DSM-B

Blizinski prekidač MSP za okrugli žleb – za DSM-63 — Link sme

	Vrsta pričvršćenja [1]	Uklopni izlaz	Električni priključak	Dužina kabla	Br. dela	Tip
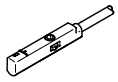	pričvršćeno vijcima, može se postaviti u otvor odozgo	3-žični zatvarač	Otvoreni završetak	2,5 m	543862	SME-8M-DS-24V-K-2,5-OE
				5 m	543863	SME-8M-DS-24V-K-5,0-OE
			Utičnica i priključak, M8, A-kodirani	0,3 m	543861	SME-8M-DS-24V-K-0,3-M8D
		2-žični otvoreni kontakt	Otvoreni završetak	2,5 m	543872	SME-8M-ZS-24V-K-2,5-OE

1) Se nosačem senzora SL-DSM-B

SIEN blizinski prekidač, induktivni, sa kablom – za DSM-12 ... 40 — Link sien

	Vrsta pričvršćenja [1]	Uklopni izlaz	Električni priključak	Dužina kabla	Br. dela	Tip
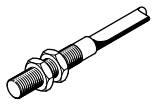	sa kontra navrtkom	PNP	Otvoreni završetak	2,5 m	150386	SIEN-M8B-PS-K-L
					150370	SIEN-M5B-PS-K-L

1) Se nosačem senzora SL-DSM-S

Pribor

SIEN blizinski prekidač, induktivni, sa kablom – za DSM-12 ... 40 Link sien

	Vrsta pričvršćenja [1]	Uklopni izlaz	Električni priključak	Br. dela	Tip
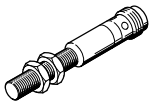	sa kontra navrtkom	PNP	Utičnica i priključak, M8, A-kodirani	**150387**	**SIEN-M8B-PS-S-L**
				150371	**SIEN-M5B-PS-S-L**

1) Se nosačem senzora SL-DSM-S

Priključni kablovi NEBA, pravi

	Električni priključak 1, tehnika priključivanja	Električni priključak 2, tehnika priključivanja	Električni priključak 2, broj polova/žila	Dužina kabla	Br. dela	Tip
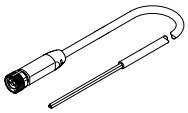	M8x1 A-kodirano prema EN 61076-2-104	otvoreni kraj	3	2,5 m	**8078223**	**NEBA-M8G3-U-2.5-N-LE3**
				5 m	**8078224**	**NEBA-M8G3-U-5-N-LE3**

Priključni kablovi NEBA, pod uglom

	Električni priključak 1, tehnika priključivanja	Električni priključak 2, tehnika priključivanja	Električni priključak 2, broj polova/žila	Dužina kabla	Br. dela	Tip
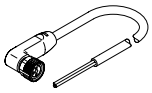	M8x1 A-kodirano prema EN 61076-2-104	otvoreni kraj	3	2,5 m	**8078230**	**NEBA-M8W3-U-2.5-N-LE3**
				5 m	**8078231**	**NEBA-M8W3-U-5-N-LE3**

Centrirajući rukavac ZBH-5

	Opis	Materijal rukavca	Veličina posude	Težina proizvoda	Br. dela	Tip
	za veličinu 12	Čelik	10	1 g	**8146543**	**ZBH-5-B**

Centrirajući rukavac ZBH-7

	Opis	Materijal rukavca	Veličina posude	Težina proizvoda	Br. dela	Tip
	za veličine 12 ... 32	Čelik	10	1 g	**8146544**	**ZBH-7-B**

Centrirajući rukavac ZBH-9

	Opis	Materijal rukavca	Veličina posude	Težina proizvoda	Br. dela	Tip
	za veličinu konstrukcije 25	Čelik	10	2 g	**8137184**	**ZBH-9-B**

Centrirajući rukavac ZBH-12

	Opis	Materijal rukavca	Veličina posude	Težina proizvoda	Br. dela	Tip
	za veličine 12, 16, 32, 40, 63	Čelik	10	1 g	**8137185**	**ZBH-12-B**

Pribor

Centrirajući rukavac ZBH-15

	Opis	Materijal rukavca	Veličina posude	Težina proizvoda	Br. dela	Tip
	za veličinu konstrukcije 25	visokolegirani čelik, nerđajući	10	3 g	**191409**	**ZBH-15**

Centrirajući rukavac ZBH-25

	Opis	Materijal rukavca	Veličina posude	Br. dela	Tip
	za veličine 40, 63	visokolegirani čelik, nerđajući	10	**8023856**	**ZBH-25**