Zasučni pogon DSM

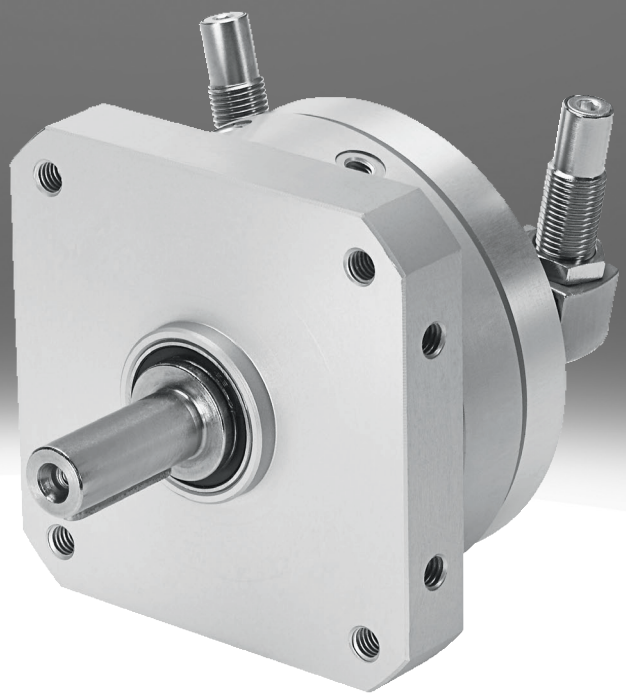

Značilnosti

Pregledno na enem mestu

- Pogon z dvosmernim delovanjem z zasučnim pogonom in nihajnim krilom
- Kot zasuka je brezstopenjsko nastavljiv v celotnem območju zasuka
- Visoka natančnost zaradi kovinskih fiksnih omejevalnikov
- Dolga življenjska doba nihajnega krila in tesnilnega sistema zaradi poliuretana
- Enostavna natančna nastavitev končnih položajev je mogoča z blažilnimi elementi
- Mehanska prestava med omejilnim elementom in vrtljivim pogonom preprečuje, da bi se omejevalni sistem pod obremenitvijo premaknil.
- Izbrane vrste v skladu z direktivo ATEX. Kontaktirajte vašega lokalnega zastopnika podjetja Festo.

Diagrami

dsm

Diagrami, prikazani v tem dokumentu, so na voljo tudi na spletu. Tam je mogoče prikazati natančne vrednosti.

Zasnova

[_]	Standardno

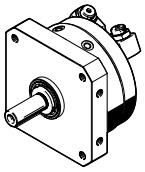

Pogon z dvosmernim delovanjem z zasučnim pogonom in nihajnim krilom
Možni navori do 40 Nm

[T]	Tandemsko krilo

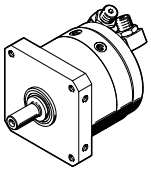

Razporeditev dveh vrtljivih lopatic na večzobi gredi omogoča doseganje navora do 80 Nm.
Funkcionalnost je enaka kot pri modelu DSM brez tandemskega vrtljivega krila:

- Brezstopenjsko nastavljiv zasučni kot
- Enaki vmesniki
- Enaki pripomočki

Blaženje

S pomočjo nosilcev blažilnikov je mogoče nastaviti kot zasuka pri DSM-...-P/-P1/-CC.

[_]	Brez

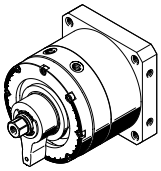

[P]	Elastični blažilni obroči/elastične blažilne plošče na obeh straneh

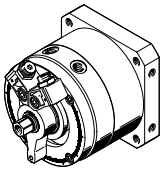

[P1]	Elastični dušilni elementi, na obeh straneh, nastavljivi

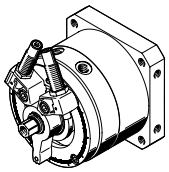

[CC]	Blažilnik, na obeh straneh, samonastavljiv

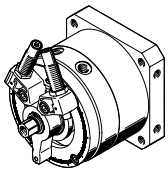

Značilnosti

Nastavljiv kot zasuka

[FF]	Nastavljiv kot zasuka

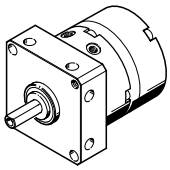

Gred

[_]	Prenosna gred

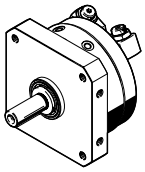

- Za DSM-6/8: Štrcelj z ravnino
- Od DSM-10: Štrcelj z moznikom

[FW]	Prirobnična gred

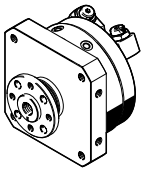

[HD]	Prirobnična gred za velike obremenitvene momente

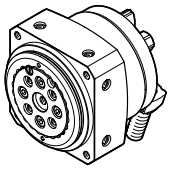

Za velikost 12 ... 63
Visokokakovostni ležajni elementi brez povratne lege s prednapetostjo omogočajo zelo visoke obremenilne momente in zelo natančne ležaje z visoko natančnostjo teka.
Funkcionalnost je enaka kot pri DSM-B, vendar brez težkega skladiščenja:

- Brezstopenjsko nastavljiv zasučni kot
- Enaki vmesniki za pritrditev
- Enaki pripomočki
- 2 izbirni vrsti blaženja: Blaženje P1 in CC

Zaznavanje položaja

[A]	Za mejno stikalo

Za poizvedbo po položaju vrtljivega krila

Razlaga kode

001	Serija	
DSM	Zasučni pogon	

002	Zasnova	
	Standardno	
T	Tandemsko krilo	

003	Velikost [mm]	
6	6	
8	8	
10	10	
12	12	
16	16	
25	25	
32	32	
40	40	
63	63	

004	Nazivni kot zasuka [°]	
90	90	
180	180	
200	200	
240	240	
246	246	
270	270	

005	Blaženje	
	Brez	
P	Elastični blažilni obroči/elastične blažilne plošče na obeh straneh	
P1	Elastični dušilni elementi, na obeh straneh, nastavljivi	
CC	Blažilnik, na obeh straneh, samonastavljiv	

006	Nastavljiv kot zasuka	
	Fiksni kot zasuka	
FF	Nastavljiv kot zasuka	

007	Gred	
	Prenosna gred	
FW	Prirobnična gred	
HD	Prirobnična gred za velike obremenitvene momente	

008	Zaznavanje položaja	
	Brez	
A	Za mejno stikalo	

009	Različica	
	Brez	
B	Serija B	

Podatkovni list

Splošni tehnični podatki za DSM-6... 10							
Velikost	6			8		10	
Zasnova	Standardno [_]		Tandemsko krilo [T]	Standardno [_]	Tandemsko krilo [T]	Standardno [_]	Tandemsko krilo [T]
Blaženje	Elastični blažilni obroči/elastične blažilne plošče na obeh straneh [P]						
Nastavljiv kot zasuka	Fiksni kot zasuka [_]	Nastavljiv kot zasuka [FF]	Fiksni kot zasuka [_]	Nastavljiv kot zasuka [FF]	Fiksni kot zasuka [_]	Nastavljiv kot zasuka [FF]	Fiksni kot zasuka [_]
Pnevmatični priključek	M3						
Konstruktivna zgradba	Nihajno krilo						
Način pritrditve	z notranjim navojem						
Položaj vgradnje	poljubno						
Kot zasuka	0 stp, 90 stp, 180 stp	0 stp, 180 stp	0 stp, 90 stp, 180 stp	0 stp, 180 stp	0 stp, 90 stp, 180 stp	0 stp, 90 stp, 180 stp, 240 stp	0 stp, 200 stp	0 stp, 90 stp, 180 stp, 240 stp
Kot blaženja	0,5 stp	0 stp	0,5 stp	0 stp	0,5 stp		0 stp	0,5 stp
Ponovljivost	1 stp						
Največja frekvenca nihanja pri 0,6 MPa (6 bar, 87 psi)[1]	3 Hz					2 Hz, 3 Hz	2 Hz	2 Hz, 3 Hz

1) Pri zasučnem kotu 240 °: 2 Hz

Splošni tehnični podatki za DSM-6... 10			
Velikost	6	8	10
Zasnova	Tandemsko krilo [T]		
Blaženje	Elastični blažilni obroči/elastične blažilne plošče na obeh straneh [P]		
Nastavljiv kot zasuka	Fiksni kot zasuka [_]		
Pnevmatični priključek	M3		
Konstruktivna zgradba	Nihajno krilo		
Način pritrditve	z notranjim navojem		
Položaj vgradnje	poljubno		
Kot zasuka	0 stp, 90 stp, 180 stp		0 stp, 90 stp, 180 stp, 240 stp
Kot blaženja	0,5 stp		
Ponovljivost	1 stp		
Največja frekvenca nihanja pri 0,6 MPa (6 bar, 87 psi)[1]	3 Hz		2 Hz, 3 Hz

1) Pri zasučnem kotu 240 °: 2 Hz

Splošni tehnični podatki za DSM-12											
Velikost	12										
Zasnova	Standardno [_]										
Blaženje	Brez [_]			Elastični blažilni obroči/elastične blažilne plošče na obeh straneh [P]		Elastični dušilni elementi, na obeh straneh, nastavljivi [P1]			Blažilnik, na obeh straneh, samonastavljiv [CC]		
Gred	Prenosna gred [_]	Prirobnična gred [FW]	Prirobnična gred za velike obremenitvene momente [HD]	Prenosna gred [_]	Prirobnična gred [FW]	Prenosna gred [_]	Prirobnična gred [FW]	Prirobnična gred za velike obremenitvene momente [HD]	Prenosna gred [_]	Prirobnična gred [FW]	Prirobnična gred za velike obremenitvene momente [HD]
Pnevmatični priključek	M5										
Konstruktivna zgradba	Nihajno krilo										
Način pritrditve	z notranjim navojem										
Položaj vgradnje	poljubno										
Kot zasuka[1]	0 stp, 270 stp					0 stp, 246 stp					
Kot blaženja	–			1,8 stp		10 stp			15 stp		
Ponovljivost	–			1 stp		0,1 stp					
Največja frekvenca nihanja pri 0,6 MPa (6 bar, 87 psi)	2 Hz		1,5 Hz	2 Hz				1,5 Hz			1 Hz

1) Pri DSM-12: Omejen zasučni kot (največ 262°) v povezovalnem delu z držalom senzorja SL-DSM-S-...

Podatkovni list

Splošni tehnični podatki za DSM-12						
Velikost	12					
Zasnova	Tandemsko krilo [T]					
Blaženje	Brez [_]		Elastični blažilni obroči/elastične blažilne plošče na obeh straneh [P]		Blažilnik, na obeh straneh, samonastavljiv [CC]	
Gred	Prenosna gred [_]	Prirobnična gred [FW]	Prenosna gred [_]	Prirobnična gred [FW]	Prenosna gred [_]	Prirobnična gred [FW]
Pnevmatični priključek	M5					
Konstruktivna zgradba	Nihajno krilo					
Način pritrditve	z notranjim navojem					
Položaj vgradnje	poljubno					
Kot zasuka[1)]	0 stp, 270 stp				0 stp, 246 stp	
Kot blaženja	–		1,8 stp		15 stp	
Ponovljivost	–		1 stp		0,1 stp	
Največja frekvenca nihanja pri 0,6 MPa (6 bar, 87 psi)	2 Hz				1,5 Hz	

1) Za DSM-12: Omejen zasučni kot (maks. 262°) v povezavi z nosilcem senzorja SL-DSM-S-...

Splošni tehnični podatki za DSM-16											
Velikost	16										
Zasnova	Standardno [_]										
Blaženje	Brez [_]			Elastični blažilni obroči/elastične blažilne plošče na obeh straneh [P]		Elastični dušilni elementi, na obeh straneh, nastavljivi [P1]			Blažilnik, na obeh straneh, samonastavljiv [CC]		
Gred	Prenosna gred [_]	Prirobnična gred [FW]	Prirobnična gred za velike obremenitvene momente [HD]	Prenosna gred [_]	Prirobnična gred [FW]	Prenosna gred [_]	Prirobnična gred [FW]	Prirobnična gred za velike obremenitvene momente [HD]	Prenosna gred [_]	Prirobnična gred [FW]	Prirobnična gred za velike obremenitvene momente [HD]
Pnevmatični priključek	M5										
Konstruktivna zgradba	Nihajno krilo										
Način pritrditve	z notranjim navojem										
Položaj vgradnje	poljubno										
Kot zasuka	0 stp, 270 stp					0 stp, 246 stp					
Kot blaženja	–			1,4 stp		9 stp			12 stp		
Ponovljivost	–			1 stp		0,1 stp					
Največja frekvenca nihanja pri 0,6 MPa (6 bar, 87 psi)	2 Hz		1,5 Hz	2 Hz				1,5 Hz	1 Hz		

Splošni tehnični podatki za DSM-16						
Velikost	16					
Zasnova	Tandemsko krilo [T]					
Blaženje	Brez [_]		Elastični blažilni obroči/elastične blažilne plošče na obeh straneh [P]		Blažilnik, na obeh straneh, samonastavljiv [CC]	
Gred	Prenosna gred [_]	Prirobnična gred [FW]	Prenosna gred [_]	Prirobnična gred [FW]	Prenosna gred [_]	Prirobnična gred [FW]
Pnevmatični priključek	M5					
Konstruktivna zgradba	Nihajno krilo					
Način pritrditve	z notranjim navojem					
Položaj vgradnje	poljubno					
Kot zasuka	0 stp, 270 stp				0 stp, 246 stp	
Kot blaženja	–		1,4 stp		12 stp	
Ponovljivost	–		1 stp		0,1 stp	
Največja frekvenca nihanja pri 0,6 MPa (6 bar, 87 psi)	2 Hz				1 Hz	

Podatkovni list

Splošni tehnični podatki za DSM-25											
Velikost	25										
Zasnova	Standardno [_]										
Blaženje	Brez [_]			Elastični blažilni obroči/ elastične blažilne plošče na obeh straneh [P]		Elastični dušilni elementi, na obeh straneh, nastavljivi [P1]			Blažilnik, na obeh straneh, samonastavljiv [CC]		
Gred	Prenosna gred [_]	Prirobnična gred [FW]	Prirobnična gred za velike obremenitvene momente [HD]	Prenosna gred [_]	Prirobnična gred [FW]	Prenosna gred [_]	Prirobnična gred [FW]	Prirobnična gred za velike obremenitvene momente [HD]	Prenosna gred [_]	Prirobnična gred [FW]	Prirobnična gred za velike obremenitvene momente [HD]
Pnevmatični priključek	M5										
Konstruktivna zgradba	Nihajno krilo										
Način pritrditve	z notranjim navojem										
Položaj vgradnje	poljubno										
Kot zasuka	0 stp, 270 stp					0 stp, 246 stp					
Kot blaženja	–			1,2 stp		7,5 stp			10 stp		
Ponovljivost	–			1 stp		0,1 stp					
Največja frekvenca nihanja pri 0,6 MPa (6 bar, 87 psi)	2 Hz		1,5 Hz	2 Hz				1,5 Hz	1 Hz		

Splošni tehnični podatki za DSM-25						
Velikost	25					
Zasnova	Tandemsko krilo [T]					
Blaženje	Brez [_]		Elastični blažilni obroči/elastične blažilne plošče na obeh straneh [P]		Blažilnik, na obeh straneh, samonastavljiv [CC]	
Gred	Prenosna gred [_]	Prirobnična gred [FW]	Prenosna gred [_]	Prirobnična gred [FW]	Prenosna gred [_]	Prirobnična gred [FW]
Pnevmatični priključek	M5					
Konstruktivna zgradba	Nihajno krilo					
Način pritrditve	z notranjim navojem					
Položaj vgradnje	poljubno					
Kot zasuka	0 stp, 270 stp				0 stp, 246 stp	
Kot blaženja	–		1,2 stp		10 stp	
Ponovljivost	–		1 stp		0,1 stp	
Največja frekvenca nihanja pri 0,6 MPa (6 bar, 87 psi)	2 Hz				1 Hz	

Splošni tehnični podatki za DSM-32											
Velikost	32										
Zasnova	Standardno [_]										
Blaženje	Brez [_]			Elastični blažilni obroči/ elastične blažilne plošče na obeh straneh [P]		Elastični dušilni elementi, na obeh straneh, nastavljivi [P1]			Blažilnik, na obeh straneh, samonastavljiv [CC]		
Gred	Prenosna gred [_]	Prirobnična gred [FW]	Prirobnična gred za velike obremenitvene momente [HD]	Prenosna gred [_]	Prirobnična gred [FW]	Prenosna gred [_]	Prirobnična gred [FW]	Prirobnična gred za velike obremenitvene momente [HD]	Prenosna gred [_]	Prirobnična gred [FW]	Prirobnična gred za velike obremenitvene momente [HD]
Pnevmatični priključek	G1/8										
Konstruktivna zgradba	Nihajno krilo										
Način pritrditve	z notranjim navojem										
Položaj vgradnje	poljubno										
Kot zasuka	0 stp, 270 stp					0 stp, 246 stp					
Kot blaženja	–			1,4 stp		6,5 stp			12 stp		
Ponovljivost	–			1 stp		0,1 stp					
Največja frekvenca nihanja pri 0,6 MPa (6 bar, 87 psi)	2 Hz		1,5 Hz	2 Hz				1,5 Hz	0,7 Hz		0,5 Hz

Podatkovni list

Splošni tehnični podatki za DSM-32						
Velikost	32					
Zasnova	Tandemsko krilo [T]					
Blaženje	Brez [_]		Elastični blažilni obroči/elastične blažilne plošče na obeh straneh [P]		Blažilnik, na obeh straneh, samonastavljiv [CC]	
Gred	Prenosna gred [_]	Prirobnična gred [FW]	Prenosna gred [_]	Prirobnična gred [FW]	Prenosna gred [_]	Prirobnična gred [FW]
Pnevmatični priključek	G1/8					
Konstruktivna zgradba	Nihajno krilo					
Način pritrditve	z notranjim navojem					
Položaj vgradnje	poljubno					
Kot zasuka	0 stp, 270 stp				0 stp, 246 stp	
Kot blaženja	–		1,4 stp		12 stp	
Ponovljivost	–		1 stp		0,1 stp	
Največja frekvenca nihanja pri 0,6 MPa (6 bar, 87 psi)	2 Hz				0,7 Hz	

Splošni tehnični podatki za DSM-40												
Velikost	40											
Zasnova	Standardno [_]											
Blaženje	Brez [_]			Elastični blažilni obroči/elastične blažilne plošče na obeh straneh [P]		Elastični dušilni elementi, na obeh straneh, nastavljivi [P1]			Blažilnik, na obeh straneh, samonastavljiv [CC]			
Gred	Prenosna gred [_]	Prirobnična gred [FW]	Prirobnična gred za velike obremenitvene momente [HD]	Prenosna gred [_]	Prirobnična gred [FW]	Prenosna gred [_]	Prirobnična gred [FW]	Prirobnična gred za velike obremenitvene momente [HD]	Prenosna gred [_]	Prirobnična gred [FW]	Prirobnična gred za velike obremenitvene momente [HD]	
Pnevmatični priključek	G1/8											
Konstruktivna zgradba	Nihajno krilo											
Način pritrditve	z notranjim navojem											
Položaj vgradnje	poljubno											
Kot zasuka	0 stp, 270 stp					0 stp, 240 stp						
Kot blaženja	–			2 stp		6,5 stp			16 stp			
Ponovljivost	–			1 stp		0,1 stp						
Največja frekvenca nihanja pri 0,6 MPa (6 bar, 87 psi)	2 Hz		1,5 Hz	2 Hz				1,5 Hz	0,7 Hz			0,5 Hz

Splošni tehnični podatki za DSM-40						
Velikost	40					
Zasnova	Tandemsko krilo [T]					
Blaženje	Brez [_]		Elastični blažilni obroči/elastične blažilne plošče na obeh straneh [P]		Blažilnik, na obeh straneh, samonastavljiv [CC]	
Gred	Prenosna gred [_]	Prirobnična gred [FW]	Prenosna gred [_]	Prirobnična gred [FW]	Prenosna gred [_]	Prirobnična gred [FW]
Pnevmatični priključek	G1/8					
Konstruktivna zgradba	Nihajno krilo					
Način pritrditve	z notranjim navojem					
Položaj vgradnje	poljubno					
Kot zasuka	0 stp, 270 stp				0 stp, 240 stp	
Kot blaženja	–		2 stp		16 stp	
Ponovljivost	–		1 stp		0,1 stp	
Največja frekvenca nihanja pri 0,6 MPa (6 bar, 87 psi)	2 Hz				0,7 Hz	

Podatkovni list

Splošni tehnični podatki za DSM-63											
Velikost	63										
Zasnova	Standardno [_]										
Blaženje	Brez [_]			Elastični blažilni obroči/ elastične blažilne plošče na obeh straneh [P]		Elastični dušilni elementi, na obeh straneh, nastavljivi [P1]			Blažilnik, na obeh straneh, samonastavljiv [CC]		
Gred	Prenosna gred [_]	Prirobnična gred [FW]	Prirobnična gred za velike obremenitvene momente [HD]	Prenosna gred [_]	Prirobnična gred [FW]	Prenosna gred [_]	Prirobnična gred [FW]	Prirobnična gred za velike obremenitvene momente [HD]	Prenosna gred [_]	Prirobnična gred [FW]	Prirobnična gred za velike obremenitvene momente [HD]
Pnevmatični priključek	G1/4										
Konstruktivna zgradba	Nihajno krilo										
Način pritrditve	z notranjim navojem										
Položaj vgradnje	poljubno										
Kot zasuka	0 stp, 270 stp					0 stp, 240 stp					
Kot blaženja	–			2 stp		6 stp			17,5 stp		
Ponovljivost	–			1 stp		0,1 stp					
Največja frekvenca nihanja pri 0,6 MPa (6 bar, 87 psi)	1,6 Hz		1 Hz	1,6 Hz				1 Hz	0,6 Hz		0,5 Hz

Splošni tehnični podatki za DSM-63						
Velikost	63					
Zasnova	Tandemsko krilo [T]					
Blaženje	Brez [_]		Elastični blažilni obroči/elastične blažilne plošče na obeh straneh [P]		Blažilnik, na obeh straneh, samonastavljiv [CC]	
Gred	Prenosna gred [_]	Prirobnična gred [FW]	Prenosna gred [_]	Prirobnična gred [FW]	Prenosna gred [_]	Prirobnična gred [FW]
Pnevmatični priključek	G1/4					
Konstruktivna zgradba	Nihajno krilo					
Način pritrditve	z notranjim navojem					
Položaj vgradnje	poljubno					
Kot zasuka	0 ... 270 stp				0 ... 240 stp	
Kot blaženja	–		2 stp		17,5 stp	
Ponovljivost	–		1 stp		0,1 stp	
Največja frekvenca nihanja pri 0,6 MPa (6 bar, 87 psi)	1,6 Hz				0,6 Hz	

Delovni in okoljski pogoji za DSM-6... 10												
Velikost	6				8				10			
Zasnova	Standardno [_]		Tandemsko krilo [T]		Standardno [_]		Tandemsko krilo [T]		Standardno [_]		Tandemsko krilo [T]	
Gred	Prenosna gred [_]	Prirobnična gred [FW]	Prenosna gred [_]	Prirobnična gred [FW]	Prenosna gred [_]	Prirobnična gred [FW]	Prenosna gred [_]	Prirobnična gred [FW]	Prenosna gred [_]	Prirobnična gred [FW]	Prenosna gred [_]	Prirobnična gred [FW]
Delovni medij	Stisnjen zrak v skladu z ISO 8573-1:2010 [7:4:4]											
Napotek glede delovnega/krmilnega medija	možno delovanje z oljenjem (potrebno pri nadaljnjem delovanju)											
Delovni tlak	50,75 ... 116 psi		58 ... 116 psi		50,75 ... 116 psi		58 ... 116 psi		36,25 ... 116 psi		50,75 ... 116 psi	
Delovni tlak	3,5 ... 8 bar		4 ... 8 bar		3,5 ... 8 bar		4 ... 8 bar		2,5 ... 8 bar		3,5 ... 8 bar	
Temperatura okolice	0 ... 60°C											

Podatkovni list

Delovni in okoljski pogoji za DSM-12/-16

Velikost	12					16				
Zasnova	Standardno [_]				Tandemsko krilo [T]	Standardno [_]				Tandemsko krilo [T]
Gred	Prenosna gred [_]	Prirobnična gred [FW]	Prirobnična gred za velike obremenitvene momente [HD]		Prenosna gred [_]		Prirobnična gred [FW]	Prirobnična gred za velike obremenitvene momente [HD]		Prenosna gred [_]
Delovni medij	stisnjen zrak v skladu z ISO 8573-1:2010 [7:-:-]									
Napotek glede delovnega/krmilnega medija	možno delovanje z oljenjem (potrebno pri nadaljnjem delovanju)									
Delovni tlak	29 ... 145 psi		43,5 ... 145 psi		36,25 ... 145 psi	26,1 ... 145 psi		43,5 ... 145 psi		36,25 ... 145 psi
Delovni tlak	2 ... 10 bar		3 ... 10 bar		2,5 ... 10 bar	1,8 ... 10 bar		3 ... 10 bar		2,5 ... 10 bar
Temperatura okolice	–10 ... 60°C									

Obratovalni in okoljski pogoji za DSM-25/-32

Velikost	25					32				
Zasnova	Standardno [_]			Tandemsko krilo [T]		Standardno [_]			Tandemsko krilo [T]	
Gred	Prenosna gred [_]	Prirobnična gred [FW]	Prirobnična gred za velike obremenitvene momente [HD]	Prenosna gred [_]	Prirobnična gred [FW]	Prenosna gred [_]	Prirobnična gred [FW]	Prirobnična gred za velike obremenitvene momente [HD]	Prenosna gred [_]	Prirobnična gred [FW]
Delovni medij	stisnjen zrak v skladu z ISO 8573-1:2010 [7:-:-]									
Napotek glede delovnega/krmilnega medija	možno delovanje z oljenjem (potrebno pri nadaljnjem delovanju)									
Delovni tlak	21,75 ... 145 psi		29 ... 145 psi			21,75 ... 145 psi		29 ... 145 psi		
Delovni tlak	1,5 ... 10 bar		2 ... 10 bar			1,5 ... 10 bar		2 ... 10 bar		
Temperatura okolice	–10 ... 60°C									

Obratovalni in okoljski pogoji za DSM-40/-63

Velikost	40					63				
Zasnova	Standardno [_]			Tandemsko krilo [T]		Standardno [_]			Tandemsko krilo [T]	
Gred	Prenosna gred [_]	Prirobnična gred [FW]	Prirobnična gred za velike obremenitvene momente [HD]	Prenosna gred [_]	Prirobnična gred [FW]	Prenosna gred [_]	Prirobnična gred [FW]	Prirobnična gred za velike obremenitvene momente [HD]	Prenosna gred [_]	Prirobnična gred [FW]
Delovni medij	stisnjen zrak v skladu z ISO 8573-1:2010 [7:-:-]									
Napotek glede delovnega/krmilnega medija	možno delovanje z oljenjem (potrebno pri nadaljnjem delovanju)									
Delovni tlak	21,75 ... 145 psi		29 ... 145 psi			21,75 ... 145 psi		29 ... 145 psi		
Delovni tlak	1,5 ... 10 bar		2 ... 10 bar			1,5 ... 10 bar		2 ... 10 bar		
Temperatura okolice	–10 ... 60°C									

Sile in navori

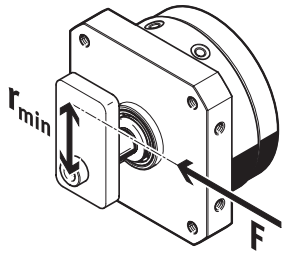

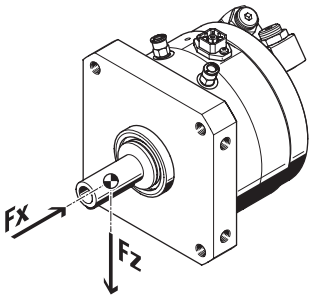

Če se zasučni pogoni DSM-...-A-B uporabljajo brez sistema zaustavitve ali če so preseženi masni vztrajnostni momenti, je treba uporabiti zunanje prislone. Pri tem je treba ohraniti najmanjši polmer do izhodne gredi (rmin). Sila naleta ne sme presegati največje sile.

Podatkovni list

Sile in navori za DSM-6... 10

Velikost	6				8				10			
Zasnova	Standardno [_]		Tandemsko krilo [T]		Standardno [_]		Tandemsko krilo [T]		Standardno [_]		Tandemsko krilo [T]	
Gred	Prenosna gred [_]	Prirobnič-na gred [FW]	Prenosna gred [_]	Prirobnič-na gred [FW]	Prenosna gred [_]	Prirobnič-na gred [FW]	Prenosna gred [_]	Prirobnič-na gred [FW]	Prenosna gred [_]	Prirobnič-na gred [FW]	Prenosna gred [_]	Prirobnič-na gred [FW]
Teoretični navor pri 0,6 MPa (6 bar, 87 psi)	0,15 Nm		0,3 Nm		0,35 Nm		0,7 Nm		0,85 Nm		1,7 Nm	
Dovoljeni polmer prislona	≥10 mm								≥13 mm			
Največja omejevalna sila	15 N				30 N				60 N			
Največja radialna sila[1)]	15 N				20 N				30 N			
Največja aksialna sila[2)]	10 N											

1) Referenčna točka za sile je os vrtenja in središče odgonske gredi
2) Referenčna točka za sile je os vrtenja in središče odgonske gredi

Sile in navori za DSM-12/-16

Velikost	12						16					
Zasnova	Standardno [_]			Tandemsko krilo [T]			Standardno [_]					Tandemsko krilo [T]
Gred	Prenosna gred [_]	Prirobnična gred [FW]	Prirobnična gred za velike obreme-nitvene momente [HD]	Prenosna gred [_]				Prirobnična gred [FW]	Prirobnična gred za velike obreme-nitvene momente [HD]			Prenosna gred [_]
Teoretični navor pri 0,6 MPa (6 bar, 87 psi)	1,25 Nm			2,5 Nm								5 Nm
Dovoljeni polmer prislona	≥15 mm						≥17 mm					
Največja omejevalna sila	90 N						160 N					
Največja radialna sila[1)]	45 N		200 N	45 N			75 N		300 N			75 N
Največja aksialna sila[2)]	18 N		180 N	18 N			30 N		290 N			30 N

1) Referenčna točka za sile je os vrtenja in središče odgonske gredi
2) Referenčna točka za sile je os vrtenja in središče odgonske gredi

Sile in navori za DSM-25/-32

Velikost	25					32				
Zasnova	Standardno [_]			Tandemsko krilo [T]		Standardno [_]			Tandemsko krilo [T]	
Gred	Prenosna gred [_]	Prirobnična gred [FW]	Prirobnična gred za velike obremenitve-ne momente [HD]	Prenosna gred [_]	Prirobnična gred [FW]	Prenosna gred [_]	Prirobnična gred [FW]	Prirobnična gred za velike obremenitve-ne momente [HD]	Prenosna gred [_]	Prirobnična gred [FW]
Teoretični navor pri 0,6 MPa (6 bar, 87 psi)	5 Nm			10 Nm					20 Nm	
Dovoljeni polmer prislona	≥21 mm					≥28 mm				
Največja omejevalna sila	320 N					480 N				
Največja radialna sila[1)]	120 N		450 N	120 N		200 N		550 N	200 N	
Največja aksialna sila[2)]	50 N		350 N	50 N		75 N		450 N	75 N	

1) Referenčna točka za sile je os vrtenja in središče odgonske gredi
2) Referenčna točka za sile je os vrtenja in središče odgonske gredi

Podatkovni list

Sile in vrtilni momenti DSM-40/-63

Velikost	40					63				
Zasnova	Standardno [_]			Tandemsko krilo [T]		Standardno [_]			Tandemsko krilo [T]	
Gred	Prenosna gred [_]	Prirobnična gred [FW]	Prirobnična gred za velike obremenitve-ne momente [HD]	Prenosna gred [_]	Prirobnična gred [FW]	Prenosna gred [_]	Prirobnična gred [FW]	Prirobnična gred za velike obremenitve-ne momente [HD]	Prenosna gred [_]	Prirobnična gred [FW]
Teoretični navor pri 0,6 MPa (6 bar, 87 psi)	20 Nm			40 Nm					80 Nm	
Dovoljeni polmer prislona	≥40 mm					≥50 mm				
Največja omejevalna sila	650 N					1.050 N				
Največja radialna sila[1)]	350 N		1.200 N	350 N		500 N		1.600 N	500 N	
Največja aksialna sila[2)]	120 N		950 N	120 N		500 N		1.300 N	500 N	

1) Referenčna točka za sile je os vrtenja in središče odgonske gredi
2) Referenčna točka za sile je os vrtenja in središče odgonske gredi

Masni vztrajnostni moment za DSM-6 ... 10

Velikost	6	8	10
Blaženje	Elastični blažilni obroči/elastične blažilne plošče na obeh straneh [P]		
Dovoljeni masni vztrajnostni moment	0,00065 kgm²	0,0013 kgm²	0,0026 kgm²

Masni vztrajnostni moment za DSM-12/-16

Velikost	12			16	
Blaženje	Brez [_]	Elastični blažilni obroči/ela-stične blažilne plošče na obeh straneh [P]	Blažilnik, na obeh straneh, samonastavljiv [CC]	Brez [_]	Elastični blažilni obroči/ela-stične blažilne plošče na obeh straneh [P]
Dovoljeni masni vztrajnostni moment	–	0,005 kgm²	0,008 kgm²	–	0,01 kgm²

Masni vztrajnostni moment za DSM-25/-32

Velikost	25				32			
Blaženje	Brez [_]	Elastični blažilni obroči/elastične blažilne plošče na obeh straneh [P]	Elastični dušilni elementi, na obeh straneh, nastavljivi [P1]	Blažilnik, na obeh straneh, samonastavljiv [CC]	Brez [_]	Elastični blažilni obroči/elastične blažilne plošče na obeh straneh [P]	Elastični dušilni elementi, na obeh straneh, nastavljivi [P1]	Blažilnik, na obeh straneh, samonastavljiv [CC]
Dovoljeni masni vztrajnostni moment	–	0,015 kgm²	0,045 kgm²	0,03 kgm²	–	0,025 kgm²	0,075 kgm²	0,05 kgm²

Masni vztrajnostni moment za DSM-40/-63

Velikost	40				63			
Blaženje	Brez [_]	Elastični blažilni obroči/elastične blažilne plošče na obeh straneh [P]	Elastični dušilni elementi, na obeh straneh, nastavljivi [P1]	Blažilnik, na obeh straneh, samonastavljiv [CC]	Brez [_]	Elastični blažilni obroči/elastične blažilne plošče na obeh straneh [P]	Elastični dušilni elementi, na obeh straneh, nastavljivi [P1]	Blažilnik, na obeh straneh, samonastavljiv [CC]
Dovoljeni masni vztrajnostni moment	–	0,035 kgm²	0,105 kgm²	0,11 kgm²	–	0,15 kgm²	0,45 kgm²	0,5 kgm²

Uteži za DSM-6

Velikost	6									
Zasnova	Standardno [_]								Tandemsko krilo [T]	
Gred	Prenosna gred [_]				Prirobnična gred [FW]				Prenosna gred [_]	Prirobnična gred [FW]
Nastavljiv kot zasuka	Fiksni kot zasuka [_]		Nastavljiv kot zasuka [FF]		Fiksni kot zasuka [_]		Nastavljiv kot zasuka [FF]		Fiksni kot zasuka [_]	
Zaznavanje položaja	Brez [_]	Za mejno sti-kalo [A]	Brez [_]	Za mejno sti-kalo [A]	Brez [_]	Za mejno sti-kalo [A]	Brez [_]	Za mejno sti-kalo [A]	Brez [_]	
Teža izdelka	45 g	50 g	70 g	85 g	51 g	56 g	76 g	91 g	60 g	65 g

Podatkovni list

Uteži za DSM-8

Velikost	8									
Zasnova	Standardno [_]								Tandemsko krilo [T]	
Gred	Prenosna gred [_]				Prirobnična gred [FW]				Prenosna gred [_]	Prirobnična gred [FW]
Nastavljiv kot zasuka	Fiksni kot zasuka [_]		Nastavljiv kot zasuka [FF]		Fiksni kot zasuka [_]		Nastavljiv kot zasuka [FF]		Fiksni kot zasuka [_]	
Zaznavanje položaja	Brez [_]	Za mejno stikalo [A]	Brez [_]	Za mejno stikalo [A]	Brez [_]	Za mejno stikalo [A]	Brez [_]	Za mejno stikalo [A]	Brez [_]	
Teža izdelka	78 g	85 g	140 g	155 g	85 g	92 g	147 g	162 g	110 g	117 g

Uteži za DSM-10

Velikost	10									
Zasnova	Standardno [_]								Tandemsko krilo [T]	
Gred	Prenosna gred [_]				Prirobnična gred [FW]				Prenosna gred [_]	Prirobnična gred [FW]
Nastavljiv kot zasuka	Fiksni kot zasuka [_]		Nastavljiv kot zasuka [FF]		Fiksni kot zasuka [_]		Nastavljiv kot zasuka [FF]		Fiksni kot zasuka [_]	
Zaznavanje položaja	Brez [_]	Za mejno stikalo [A]	Brez [_]	Za mejno stikalo [A]	Brez [_]	Za mejno stikalo [A]	Brez [_]	Za mejno stikalo [A]	Brez [_]	
Teža izdelka	140 g	149 g	240 g	255 g	150 g	159 g	250 g	265 g	200 g	210 g

Uteži za DSM-12

Velikost	12										
Gred	Prenosna gred [_]				Prirobnična gred [FW]				Prirobnična gred za velike obremenitvene momente [HD]		
Blaženje	Brez [_]	Elastični blažilni obroči/elastične blažilne plošče na obeh straneh [P]	Elastični dušilni elementi, na obeh straneh, nastavljivi [P1]	Blažilnik, na obeh straneh, samonastavljiv [CC]	Brez [_]	Elastični blažilni obroči/elastične blažilne plošče na obeh straneh [P]	Elastični dušilni elementi, na obeh straneh, nastavljivi [P1]	Blažilnik, na obeh straneh, samonastavljiv [CC]	Brez [_]	Elastični dušilni elementi, na obeh straneh, nastavljivi [P1]	Blažilnik, na obeh straneh, samonastavljiv [CC]
Teža izdelka	240 g	275 g	285 g		260 g	293 g	303 g	300 g	375 g	420 g	

Uteži za DSM-12 s tandemskim krilom

Velikost	12					
Gred	Prenosna gred [_]			Prirobnična gred [FW]		
Blaženje	Brez [_]	Elastični blažilni obroči/elastične blažilne plošče na obeh straneh [P]	Blažilnik, na obeh straneh, samonastavljiv [CC]	Brez [_]	Elastični blažilni obroči/elastične blažilne plošče na obeh straneh [P]	Blažilnik, na obeh straneh, samonastavljiv [CC]
Teža izdelka	330 g	365 g	375 g	350 g	383 g	390 g

Uteži za DSM-16

Velikost	16										
Gred	Prenosna gred [_]				Prirobnična gred [FW]				Prirobnična gred za velike obremenitvene momente [HD]		
Blaženje	Brez [_]	Elastični blažilni obroči/elastične blažilne plošče na obeh straneh [P]	Elastični dušilni elementi, na obeh straneh, nastavljivi [P1]	Blažilnik, na obeh straneh, samonastavljiv [CC]	Brez [_]	Elastični blažilni obroči/elastične blažilne plošče na obeh straneh [P]	Elastični dušilni elementi, na obeh straneh, nastavljivi [P1]	Blažilnik, na obeh straneh, samonastavljiv [CC]	Brez [_]	Elastični dušilni elementi, na obeh straneh, nastavljivi [P1]	Blažilnik, na obeh straneh, samonastavljiv [CC]
Teža izdelka	410 g	470 g	475 g	480 g	450 g	510 g	515 g	520 g	625 g	700 g	705 g

Podatkovni list

Uteži za DSM-16 s tandemskim krilom						
Velikost	16					
Gred	Prenosna gred [_]			Prirobnična gred [FW]		
Blaženje	Brez [_]	Elastični blažilni obroči/elastične blažilne plošče na obeh straneh [P]	Blažilnik, na obeh straneh, samonastavljiv [CC]	Brez [_]	Elastični blažilni obroči/elastične blažilne plošče na obeh straneh [P]	Blažilnik, na obeh straneh, samonastavljiv [CC]
Teža izdelka	590 g	650 g	660 g	630 g	690 g	700 g

Uteži za DSM-25											
Velikost	25										
Gred	Prenosna gred [_]				Prirobnična gred [FW]				Prirobnična gred za velike obremenitve-ne momente [HD]		
Blaženje	Brez [_]	Elastični blažilni obroči/elastične blažilne plošče na obeh straneh [P]	Elastični dušilni elementi, na obeh straneh, nastavljivi [P1]	Blažilnik, na obeh straneh, samonastavljiv [CC]	Brez [_]	Elastični blažilni obroči/elastične blažilne plošče na obeh straneh [P]	Elastični dušilni elementi, na obeh straneh, nastavljivi [P1]	Blažilnik, na obeh straneh, samonastavljiv [CC]	Brez [_]	Elastični dušilni elementi, na obeh straneh, nastavljivi [P1]	Blažilnik, na obeh straneh, samonastavljiv [CC]
Teža izdelka	620 g	700 g	715 g	710 g	645 g	725 g	740 g	735 g	950 g	1.015 g	1.010 g

Uteži za DSM-25 s tandemskim krilom						
Velikost	25					
Gred	Prenosna gred [_]			Prirobnična gred [FW]		
Blaženje	Brez [_]	Elastični blažilni obroči/elastične blažilne plošče na obeh straneh [P]	Blažilnik, na obeh straneh, samonastavljiv [CC]	Brez [_]	Elastični blažilni obroči/elastične blažilne plošče na obeh straneh [P]	Blažilnik, na obeh straneh, samonastavljiv [CC]
Teža izdelka	890 g	970 g	980 g	915 g	995 g	1.005 g

Uteži za DSM-32											
Velikost	32										
Gred	Prenosna gred [_]				Prirobnična gred [FW]				Prirobnična gred za velike obremenitve-ne momente [HD]		
Blaženje	Brez [_]	Elastični blažilni obroči/elastične blažilne plošče na obeh straneh [P]	Elastični dušilni elementi, na obeh straneh, nastavljivi [P1]	Blažilnik, na obeh straneh, samonastavljiv [CC]	Brez [_]	Elastični blažilni obroči/elastične blažilne plošče na obeh straneh [P]	Elastični dušilni elementi, na obeh straneh, nastavljivi [P1]	Blažilnik, na obeh straneh, samonastavljiv [CC]	Brez [_]	Elastični dušilni elementi, na obeh straneh, nastavljivi [P1]	Blažilnik, na obeh straneh, samonastavljiv [CC]
Teža izdelka	1.250 g	1.425 g	1.475 g	1.460 g	1.325 g	1.500 g	1.550 g		1.810 g	2.035 g	2.020 g

Uteži za DSM-32 s tandemskim krilom						
Velikost	32					
Gred	Prenosna gred [_]			Prirobnična gred [FW]		
Blaženje	Brez [_]	Elastični blažilni obroči/elastične blažilne plošče na obeh straneh [P]	Blažilnik, na obeh straneh, samonastavljiv [CC]	Brez [_]	Elastični blažilni obroči/elastične blažilne plošče na obeh straneh [P]	Blažilnik, na obeh straneh, samonastavljiv [CC]
Teža izdelka	1.865 g	2.040 g	2.075 g	1.940 g	2.115 g	2.165 g

Podatkovni list

Uteži za DSM-40

Velikost	40										
Gred	Prenosna gred [_]				Prirobnična gred [FW]				Prirobnična gred za velike obremenitve-ne momente [HD]		
Blaženje	Brez [_]	Elastični blažilni obroči/ela-stične bla-žilne plošče na obeh straneh [P]	Elastični dušilni ele-menti, na obeh stra-neh, nasta-vljivi [P1]	Blažilnik, na obeh straneh, sa-monasta-vljiv [CC]	Brez [_]	Elastični blažilni obroči/ela-stične bla-žilne plošče na obeh straneh [P]	Elastični dušilni ele-menti, na obeh stra-neh, nasta-vljivi [P1]	Blažilnik, na obeh straneh, sa-monasta-vljiv [CC]	Brez [_]	Elastični dušilni ele-menti, na obeh stra-neh, nasta-vljivi [P1]	Blažilnik, na obeh straneh, sa-monasta-vljiv [CC]
Teža izdelka	2.400 g	2.700 g	2.870 g	2.800 g	2.535 g	2.835 g	3.005 g	2.935 g	3.712 g	4.100 g	4.030 g

Uteži za DSM-40 s tandemskim krilom

Velikost	40					
Gred	Prenosna gred [_]			Prirobnična gred [FW]		
Blaženje	Brez [_]	Elastični blažilni obroči/ elastične blažilne plošče na obeh straneh [P]	Blažilnik, na obeh stra-neh, samonastavljiv [CC]	Brez [_]	Elastični blažilni obroči/ elastične blažilne plošče na obeh straneh [P]	Blažilnik, na obeh stra-neh, samonastavljiv [CC]
Teža izdelka	3.570 g	3.870 g	3.970 g	3.705 g	4.005 g	4.105 g

Uteži za DSM-63

Velikost	63										
Gred	Prenosna gred [_]				Prirobnična gred [FW]				Prirobnična gred za velike obremenitve-ne momente [HD]		
Blaženje	Brez [_]	Elastični blažilni obroči/ela-stične bla-žilne plošče na obeh straneh [P]	Elastični dušilni ele-menti, na obeh stra-neh, nasta-vljivi [P1]	Blažilnik, na obeh straneh, sa-monasta-vljiv [CC]	Brez [_]	Elastični blažilni obroči/ela-stične bla-žilne plošče na obeh straneh [P]	Elastični dušilni ele-menti, na obeh stra-neh, nasta-vljivi [P1]	Blažilnik, na obeh straneh, sa-monasta-vljiv [CC]	Brez [_]	Elastični dušilni ele-menti, na obeh stra-neh, nasta-vljivi [P1]	Blažilnik, na obeh straneh, sa-monasta-vljiv [CC]
Teža izdelka	4.220 g	4.900 g	5.090 g	5.150 g	4.475 g	5.150 g	5.340 g	5.400 g	5.730 g	6.600 g	6.660 g

Uteži za DSM-63 s tandemskim krilom

Velikost	63					
Gred	Prenosna gred [_]			Prirobnična gred [FW]		
Blaženje	Brez [_]	Elastični blažilni obroči/ elastične blažilne plošče na obeh straneh [P]	Blažilnik, na obeh stra-neh, samonastavljiv [CC]	Brez [_]	Elastični blažilni obroči/ elastične blažilne plošče na obeh straneh [P]	Blažilnik, na obeh stra-neh, samonastavljiv [CC]
Teža izdelka	6.050 g	6.730 g	6.980 g	6.305 g	6.980 g	7.230 g

Materiali

Serija	Zasučni pogon [DSM]								
Velikost	6	8	10	12	16	25	32	40	63
Material ohišja	Aluminij, eloksirano			aluminij, eloksiran					
Material pogonske gredi	visoko legirano nerjavno jeklo			Jeklo, nikljano					
Material tesnil	TPE-U (PU)								
Napotek glede materialov	V skladu z RoHS								
Skladnost z LABS	VDMA24364-B2-L, VDMA24364-B1/B2-L								

Podatkovni list

Osno in radialno iztekanje za DSM-...-HD

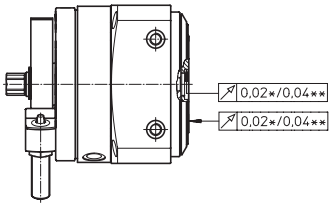

Izvedba načrta:
Merjeno na površini vrtljivega krožnika, na robu krožnika, ko je nov.

Iztekanje:
Merjeno na sredini vrtljivega krožnika, ko je nov.

Aksialni tek / radialni tek:
DSM-12/-16/-25: ≤ 0,02 mm
DSM-32/-40/-63: ≤ 0,04 mm

* DSM-12-...-25
** DSM-32-...-63

Masni vztrajnostni moment J kot funkcija časa vrtenja t za DSM-6

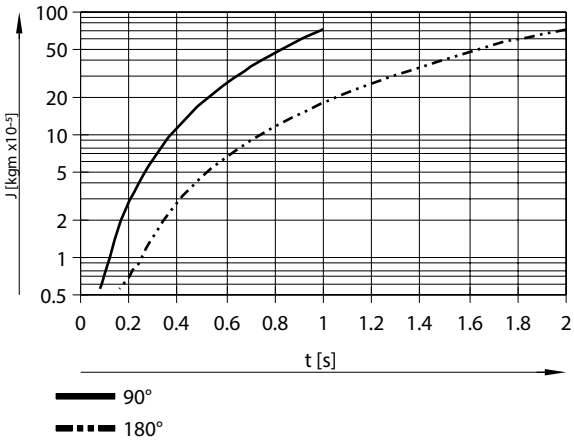

Masni vztrajnostni moment J kot funkcija časa vrtenja t za DSM-8

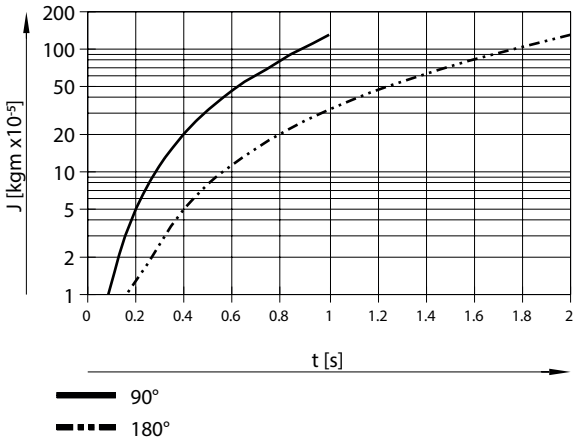

Podatkovni list

Masni vztrajnostni moment J kot funkcija časa vrtenja t za DSM-10

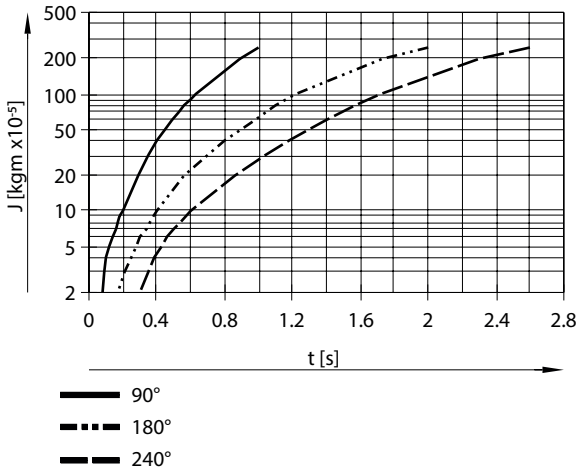

Masni vztrajnostni moment J v odvisnosti od nihajnega časa t z dušenjem P za DSM-12

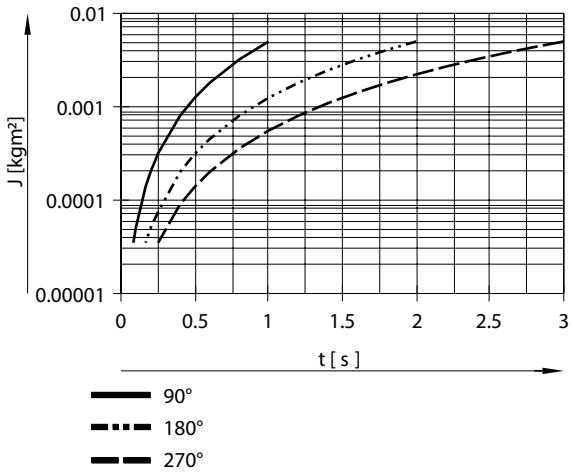

Masni vztrajnostni moment J v odvisnosti od nihajnega časa t z dušenjem P za DSM-16

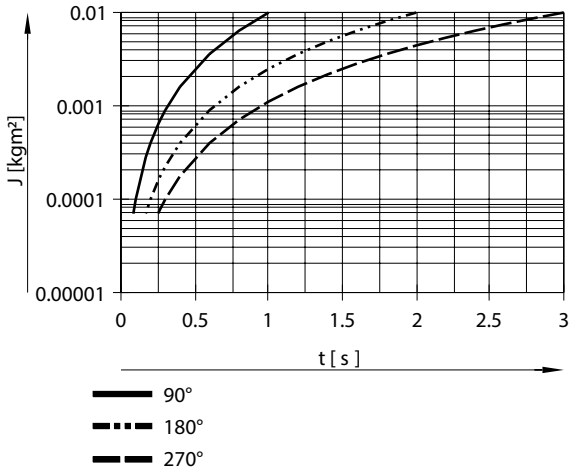

Podatkovni list

Masni vztrajnostni moment J v odvisnosti od nihajnega časa t z dušenjem P za DSM-25

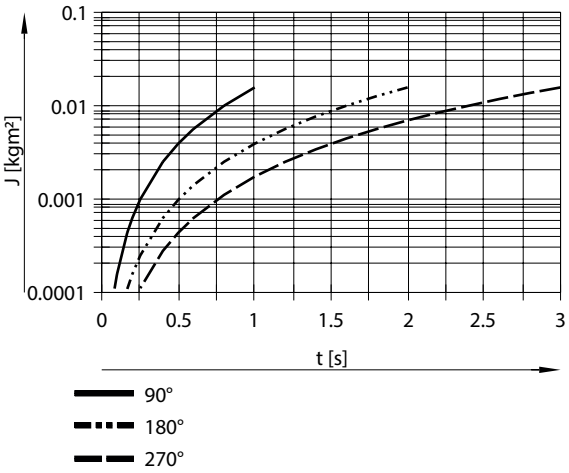

Masni vztrajnostni moment J v odvisnosti od nihajnega časa t z dušenjem P za DSM-32

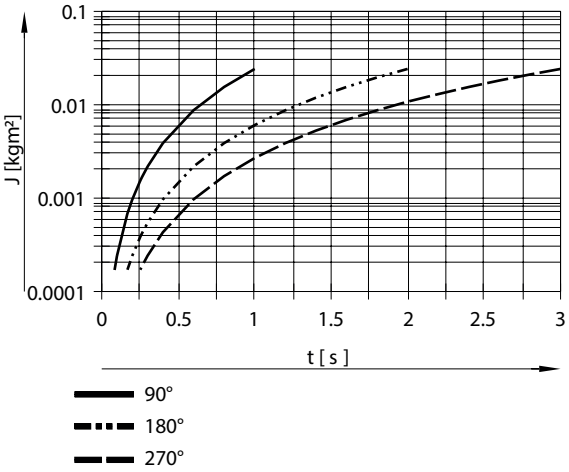

Masni vztrajnostni moment J v odvisnosti od nihajnega časa t z dušenjem P za DSM-40

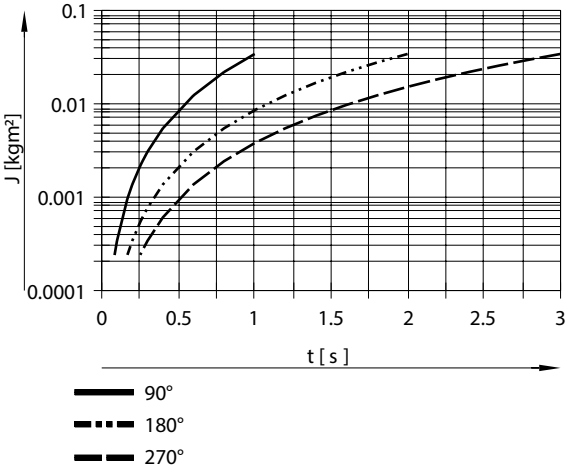

Podatkovni list

Masni vztrajnostni moment J v odvisnosti od nihajnega časa t z dušenjem P za DSM-63

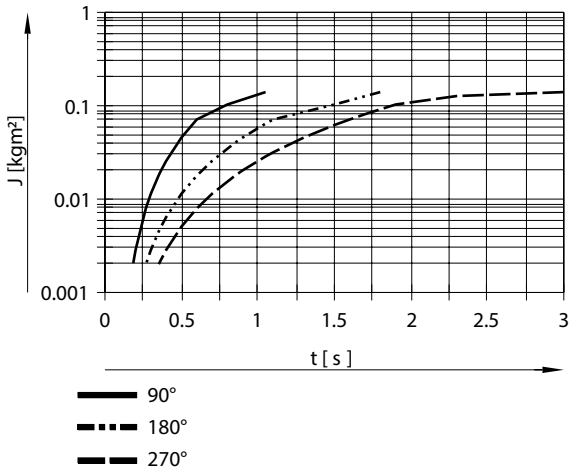

Masni vztrajnostni moment J v odvisnosti od nihajnega časa t z dušenjem P1 za DSM-12

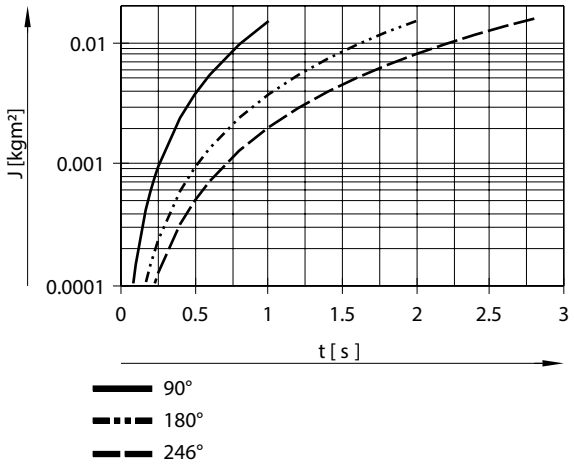

Masni vztrajnostni moment J v odvisnosti od nihajnega časa t z dušenjem P1 za DSM-16

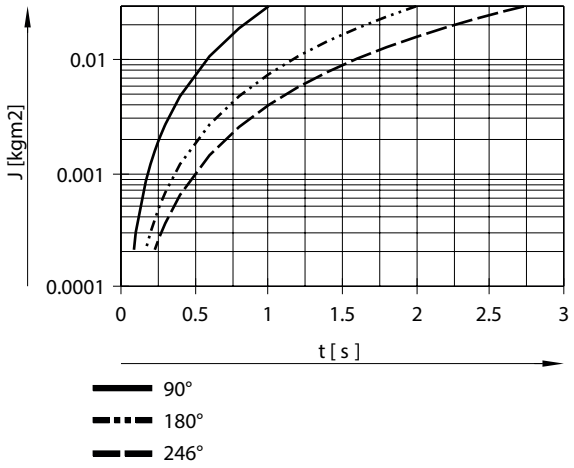

Podatkovni list

Masni vztrajnostni moment J v odvisnosti od nihajnega časa t z dušenjem P1 za DSM-25

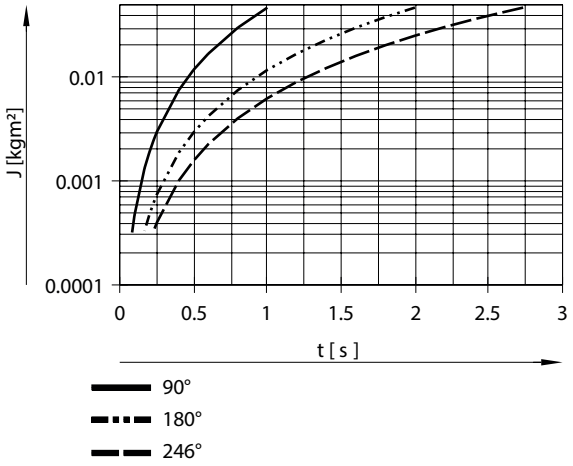

Masni vztrajnostni moment J v odvisnosti od nihajnega časa t z dušenjem P1 za DSM-32

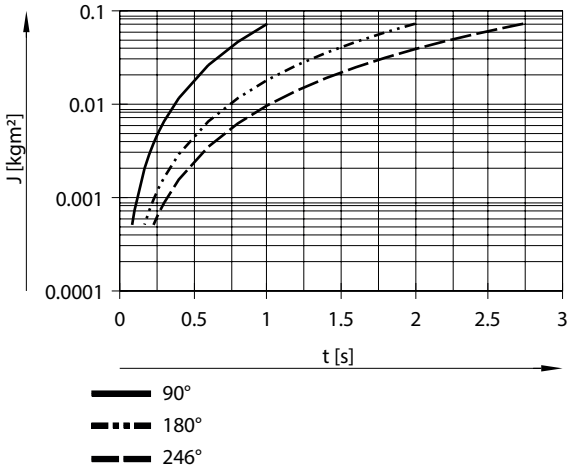

Masni vztrajnostni moment J v odvisnosti od nihajnega časa t z dušenjem P1 za DSM-40

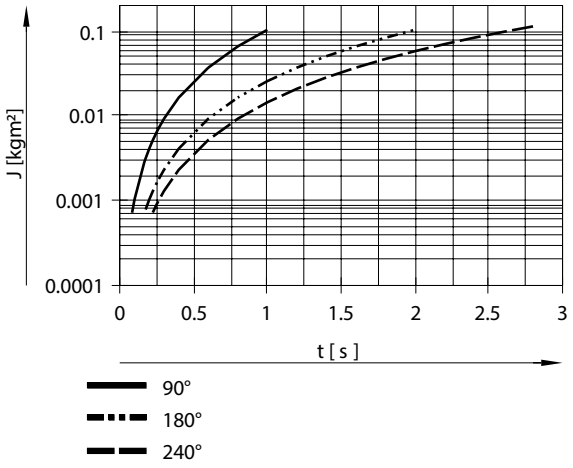

Podatkovni list

Masni vztrajnostni moment J v odvisnosti od nihajnega časa t z dušenjem P1 za DSM-63

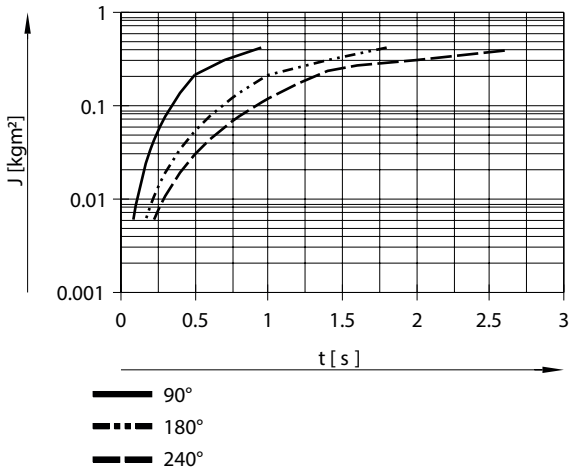

Masni vztrajnostni moment J kot funkcija časa nihanja t z blaženjem CC za DSM-12

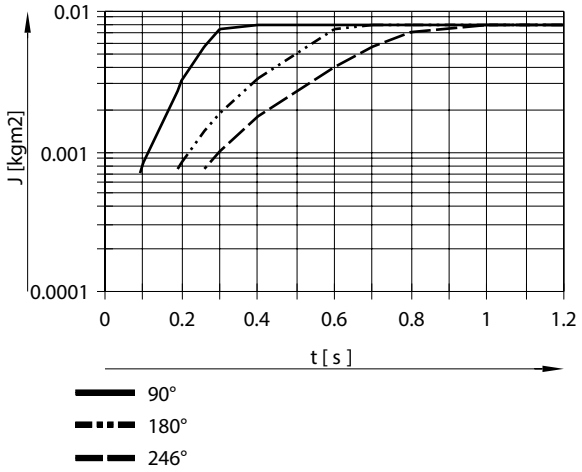

Masni vztrajnostni moment J kot funkcija časa nihanja t z blaženjem CC za DSM-16

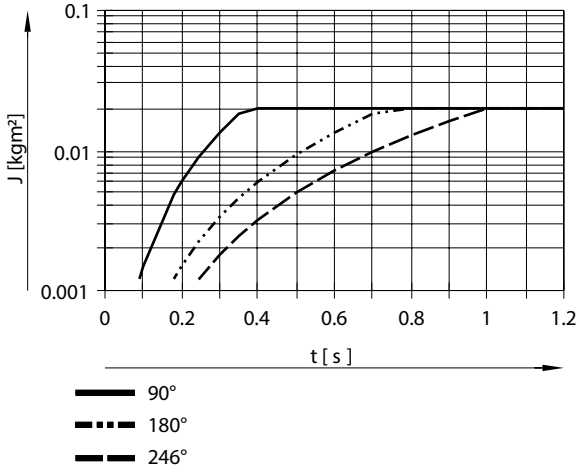

Podatkovni list

Masni vztrajnostni moment J kot funkcija časa nihanja t z blaženjem CC za DSM-25

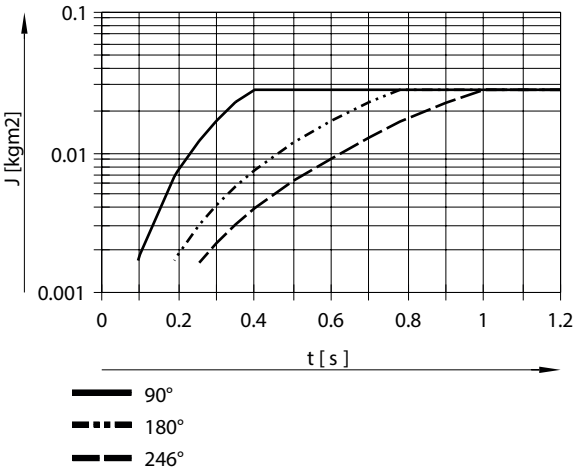

Masni vztrajnostni moment J kot funkcija časa nihanja t z blaženjem CC za DSM-32

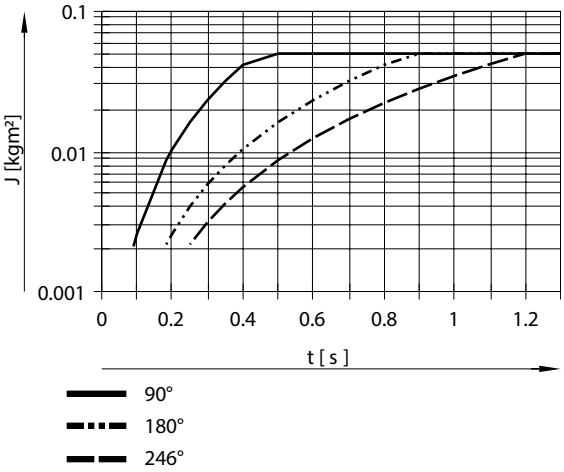

Masni vztrajnostni moment J kot funkcija časa nihanja t z blaženjem CC za DSM-40

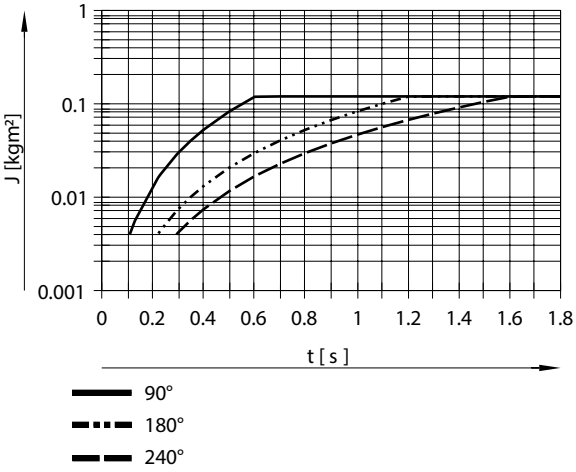

Podatkovni list

Masni vztrajnostni moment J kot funkcija časa nihanja t z blaženjem CC za DSM-63

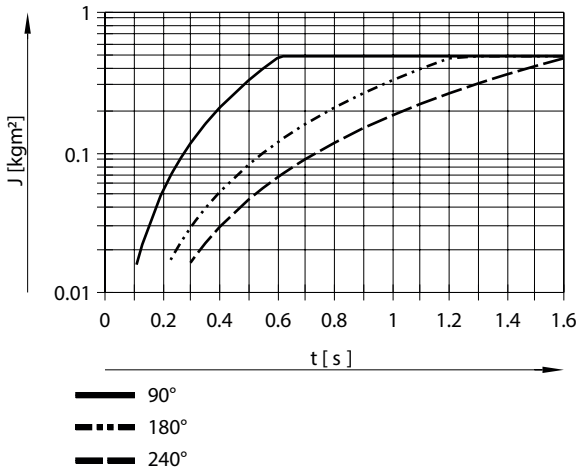

Čas dušenja blažilnika

Na diagramih DSM-...-CC je prikazan čas zasuka do trenutka, ko se naslonska ročica dotakne blažilnika. Da bi dobili celoten čas zasuka, je treba prišteti še čas dušenja blažilnikov.

Čas dušenja blažilnika
Pri velikosti 12/16/25: 0,1 s
32Za velikost: 0,25 s
40Za velikost: 0,3 s
63Za velikost: 0,4 s

Dopustna aksialna sila Fx

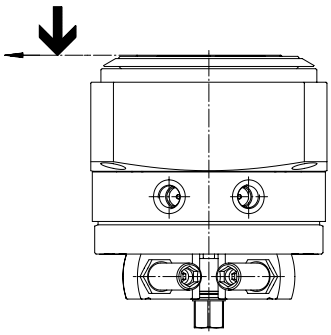

Podatkovni list

Dopustna aksialna sila Fx v odvisnosti od oddaljenosti l za DSM-12...25-HD

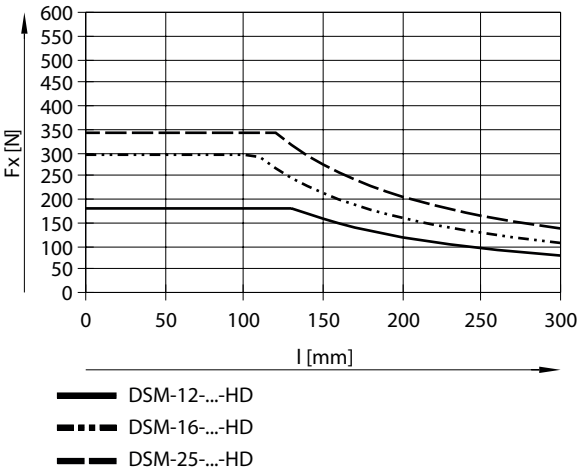

Dopustna osna sila Fx v odvisnosti od razdalje l za DSM-32...63-H

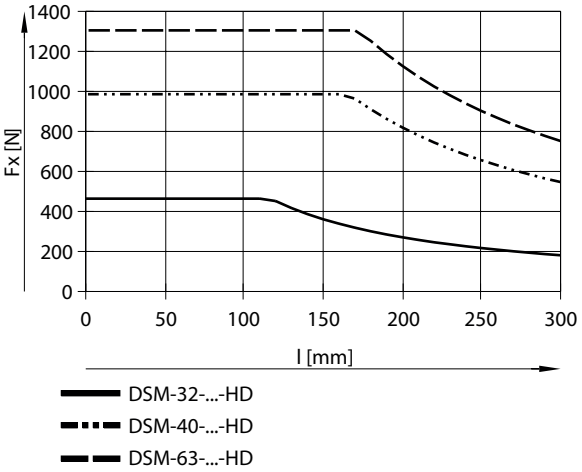

Dopustna radialna sila Fz

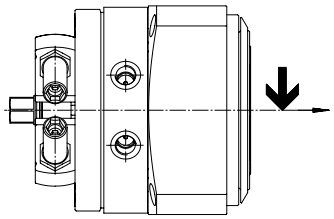

Podatkovni list

Dovoljena radialna sila Fz kot funkcija razdalje l za DSM-12...25-HD

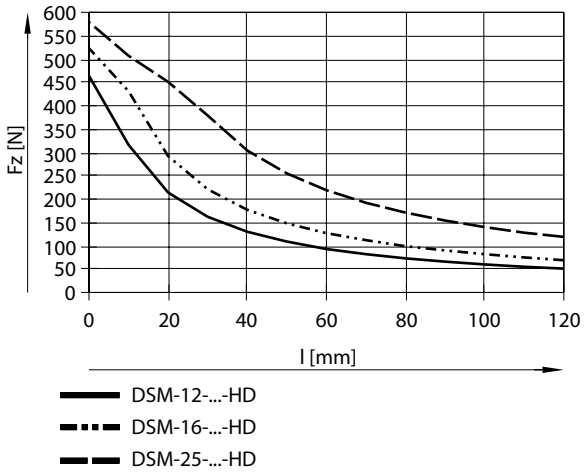

Dopustna radialna sila Fz v odvisnosti od oddaljenosti l za DSM-32...63-HD

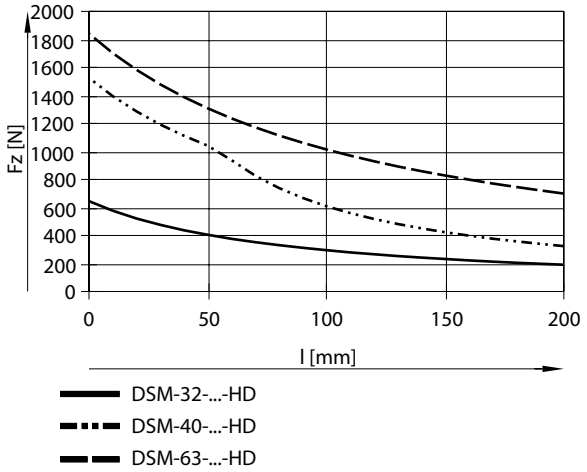

Dimenzije

Dimenzije – DSM-6 ... 10 s kardansko gredjo Prenos podatkov CAD www.festo.com

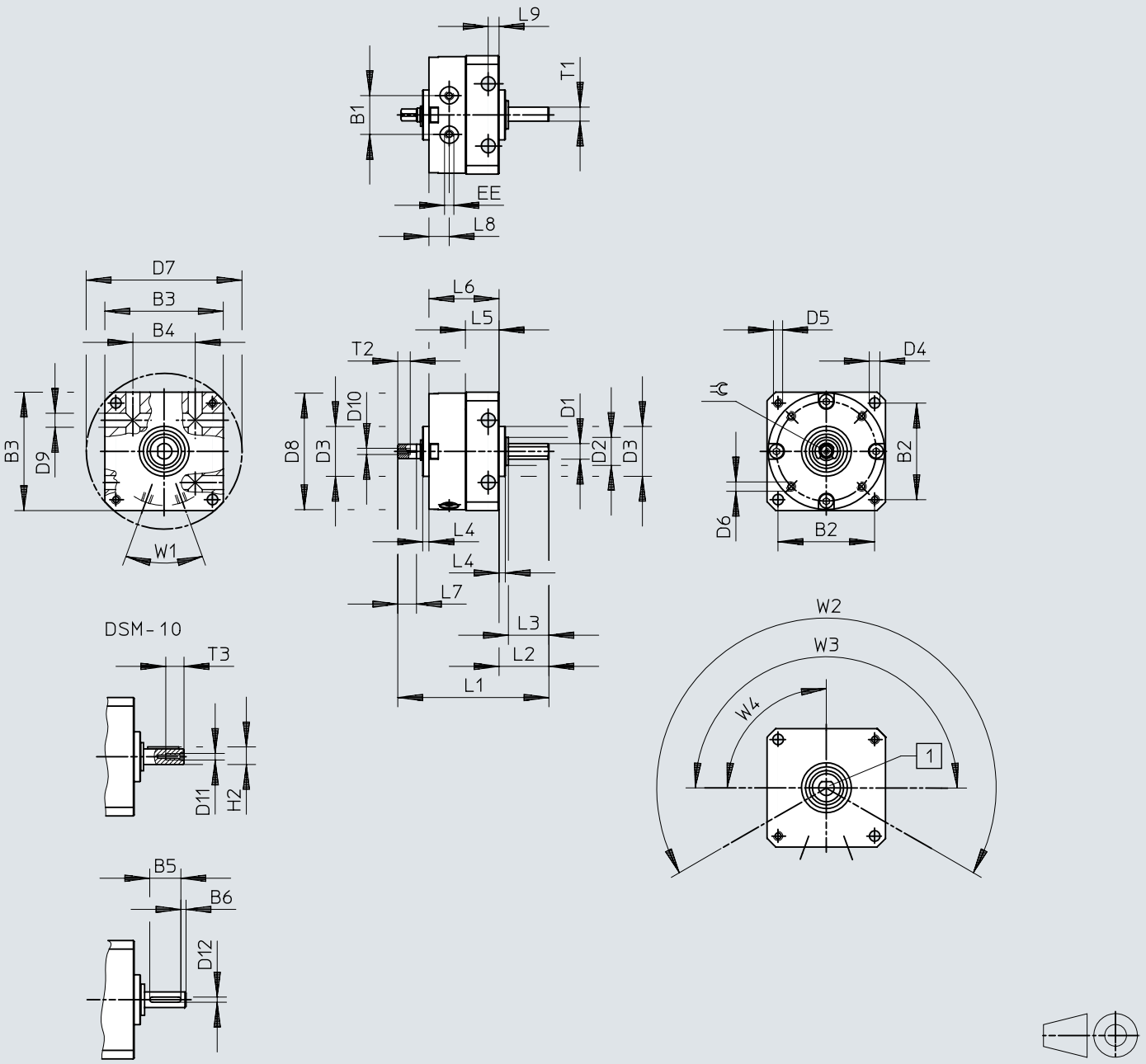

[1] Prenosna gred

[2] Priključki za stisnjen zrak so na spodnjem delu te slike.

Dimenzije

	B1	B2	B3	B4	B5	B6	D1 ⌀ g7	D2 ⌀	D3 ⌀ f8	D4 ⌀ H12	D5	D6	D7 ⌀ H12	D8 ⌀	D9 ⌀ H12	D10	D11	D12 h9
DSM-6	10	25	30	17	–	–	4	8	14	3,2	M3	M2	40	29,4	3,5	M2	–	–
DSM-8	12,8	31	38	20	–	–	5	9	16	3,2	M3	M2,5	50	37,4	3,5	M2	–	–
DSM-10	15,9	38	47	26	12	2	6	12	19	4,3	M4	M3	62	46,4	4,5	M2,5	M2,5	2

	EE	H2 max	L1	L2	L3	L4	L5	L6	L7	L8	L9	T1	T2 h12	T3	⊂	1)	W1	W2	W3	W4
DSM-6	M3	–	43	13	10	2	9,8	21	5	6	3	3,5	4	–	3	0/+5°	40°	240°	180°	90°
DSM-8	M3	–	50	16	13	2	11,3	23	6	6,5	3	4,5	4,3	–	3,5	0/+5°				
DSM-10	M3	6,8	61	19,6	16	2	14,3	28,4	8	7,5	4	–	5	4,5	4,5	0/+5°				

1) Toleranca zasučnega kota

Dimenzije

Dimenzije – DSM-T-6 ... 10 – s kardansko gredjo in tandemskih krilom Prenos podatkov CAD www.festo.com

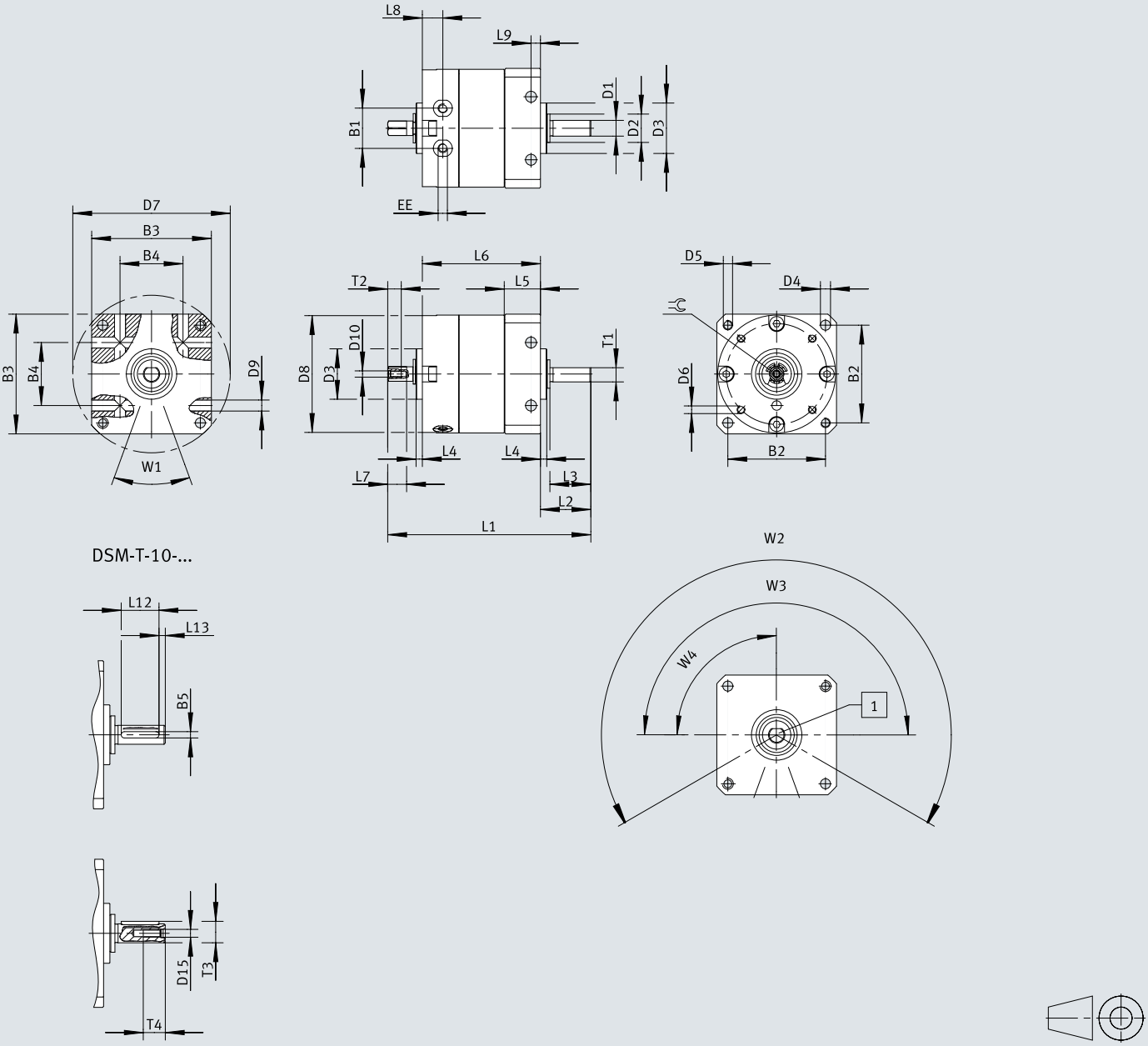

[1] Prenosna gred

[2] Priključki za stisnjen zrak so na spodnjem delu te slike.

Dimenzije

	B1	B2	B3	B4	B5	D1 ⌀ g7	D2 ⌀	D3 ⌀ f8	D4 ⌀ H12	D5	D6	D7 ⌀ H12	D8 ⌀	D9 ⌀ H12	D10	D15	EE
DSM-T-6	10	25	30	17	–	4	8	14	3,2	M3	M2	40	29,4	3,5	M2	–	M3
DSM-T-8	12,8	31	38	20	–	5	9	16	3,2	M3	M2,5	50	37,4	3,5	M2	–	M3
DSM-T-10	15,9	38	47	26	2	6	12	19	4,3	M4	M3	62	46,4	4,5	M2,5	M2,5	M3

	L1	L2	L3	L4	L5	L6	L7	L8	L9	L12	L13	T1	T2 h12	T3	T4	=⊂	1)	W1	W2	W3	W4
DSM-T-6	55,5	13	10	2	9,8	33,5	5	6	3	–	–	3,5	4	–	–	3	0/+5°	40°	240°	180°	90°
DSM-T-8	64,5	16	13	2	11,3	37,5	6	6,5	3	–	–	4,5	4,3	–	–	3,5	0/+5°				
DSM-T-10	79	19,6	16	2	14,3	46	8	7,5	4	12	2	–	5	6,8	7	4,5	0/+5°				

1) Toleranca zasučnega kota

Dimenzije

Dimenzije – DSM-6 ... 10 – s kardansko gredjo, tandemskim krilom in zaznavanjem položaja

Prenos podatkov CAD www.festo.com

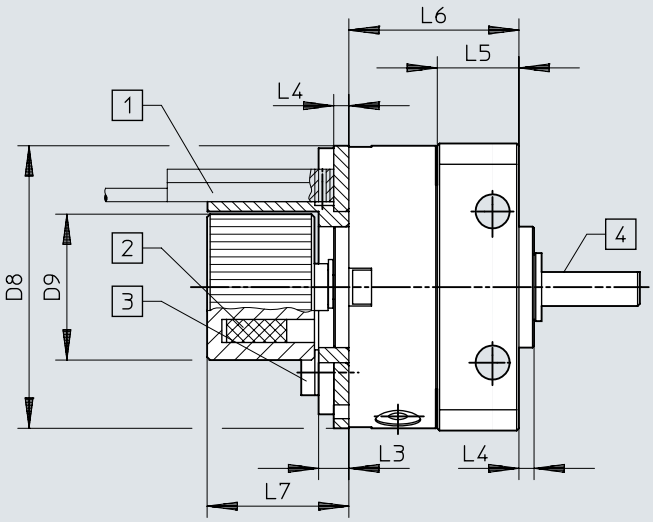

[1] Mejno stikalo ni vključeno v obseg dobave. Upoštevajte prostor za namestitev mejnega stikala in vodila kabla
[2] Položaj magneta
[3] Največ. pritezni moment vijakov za držalo senzorja
[4] Ploski del oz. moznik na gredi kaže v smer nihajnega krila

	D8 ø	D9 ø	L3	L4	L5	L6		L7	1)
						DSM-...	DSM-T-...		[Nm]
DSM-6	29,4	17,3	4	2	9,8	21	33,5	19,5	0,19
DSM-8	37,4	19,3	4	2	11,3	23	37,5	19,5	0,32
DSM-10	46,4	22,3	4	2	14,3	28	45,6	19,5	0,44

1) Pritezni moment

Dimenzije

Dimenzije – DSM-6... 10 - s kardansko gredjo PTO, tandemskim krilom in nastavljivim zasučnim kotom

Prenos podatkov CAD www.festo.com

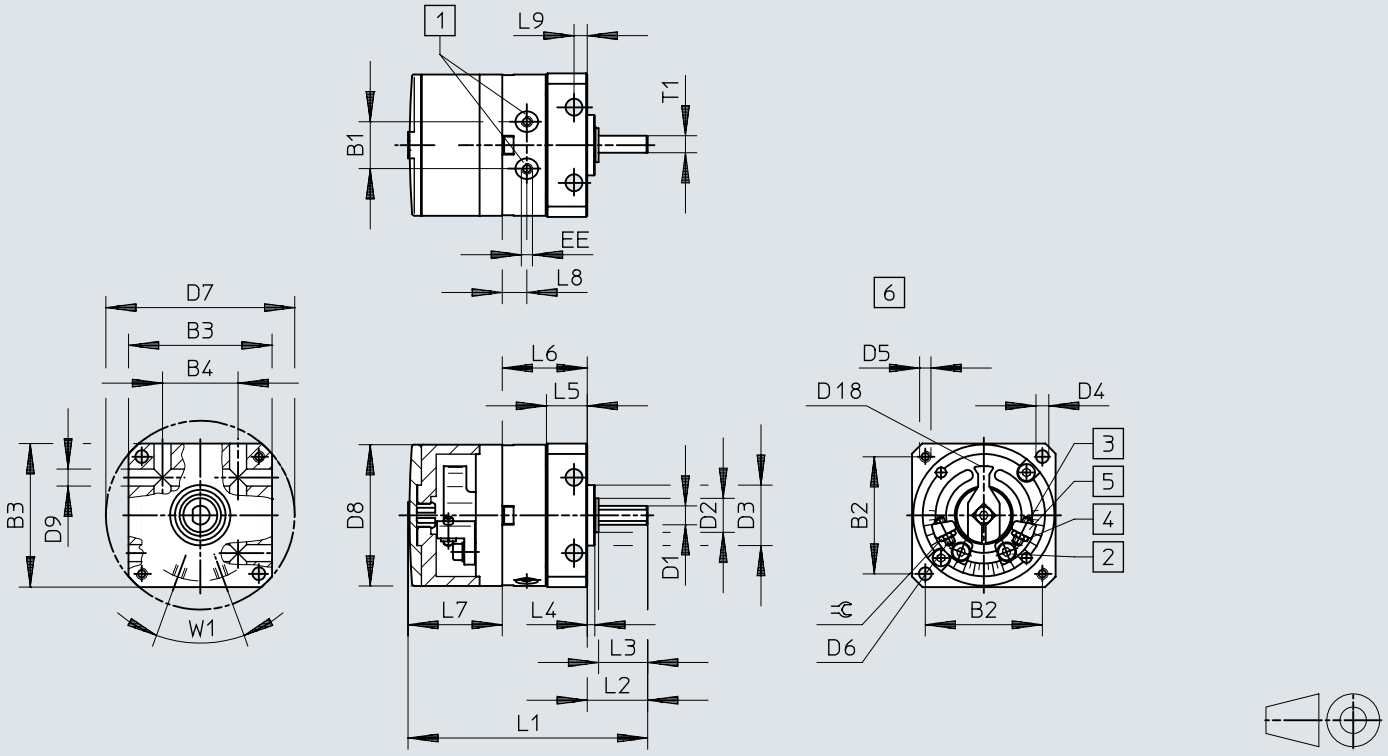

[1] Priključki za stisnjen zrak
[2] Pritrdilni vijak za vpenjanje prislona
[3] Nastavljanje končnega položaja
[4] Protimatica za nastavljanje končnega položaja
[5] Brezstopenjsko nastavljivi prisloni
[6] brez okvira in pokrivala

	B1	B2	B3	B4	D1 ø g7	D2 ø	D3 ø f8	D4 ø H12	D5	D6	D7 ø H12	D8 ø	D9 ø H12	D18 ø	EE
DSM-6	10	25	30	17	4	8	14	3,2	M3	M2	40	29,4	3,5	22	M3
DSM-8	12,8	31	38	20	5	9	16	3,2	M3	M2,5	50	37,4	3,5	26	M3
DSM-10	15,9	38	47	26	6	12	19	4,3	M4	M3	62	46,4	4,5	35,8	M3

	L1		L2	L3	L4	L5	L6		L7	L8	L9	T1	⊰	1)	2)
	DSM-...	DSM-T-...					DSM-...	DSM-T-...							
DSM-6	52	64,5	13	10	2	9,8	21	33,5	17,8	6	3	3,5	4	180°+5°	+1°/–5°
DSM-8	64	78,5	16	13	2	11,3	23	37,5	24,9	6,5	3	4,5	5	180°+5°	+1°/–5°
DSM-10	76	93,6	19,6	16	2	14,3	28,4	46	28,2	7,5	4	–	5,5	200°+5°	+1°/–5°

1) Maks. kot zasuka
2) Fina nastavitev na vsaki strani

Dimenzije

Dimenzije – DSM-6 ... 10 – s kardansko gredjo, tandemskim krilom, z nastavljivim zasučnim kotom in zaznavanjem položaja

Prenos podatkov CAD www.festo.com

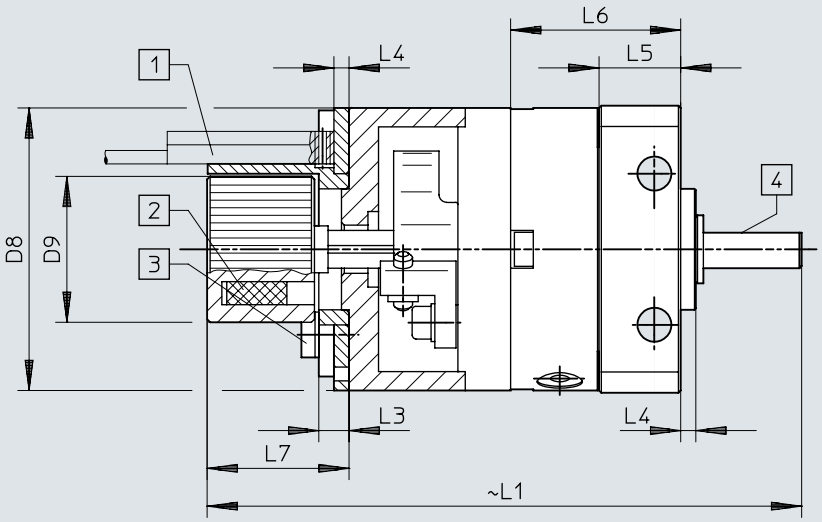

[1] Senzor ni vključen v obseg dobave. Upoštevajte prostor za namestitev mejnega stikala in vodila kabla
[2] Položaj magneta
[3] Največ. pritezni moment vijakov za držalo senzorja
[4] Ploski del oz. moznik na gredi kaže v smer nihajnega krila

	D8 ⌀	D9	L1		L3	L4	L5	L6		L7	1)
			DSM-...	DSM-T-...				DSM-...	DSM-T-...		[Nm]
DSM-6	29,4	17,3	68,5	81	4	2	9,8	21	33,5	19,5	0,19
DSM-8	37,4	19,3	80	94,5	4	2	11,3	23	37,5	19,5	0,32
DSM-10	46,4	22,3	91,5	109,1	4	2	14,3	28,4	46	19,5	0,44

1) Pritezni moment

Dimenzije

Dimenzije – DSM-6 ... 10 – s prirobnično gredjo Prenos podatkov CAD www.festo.com

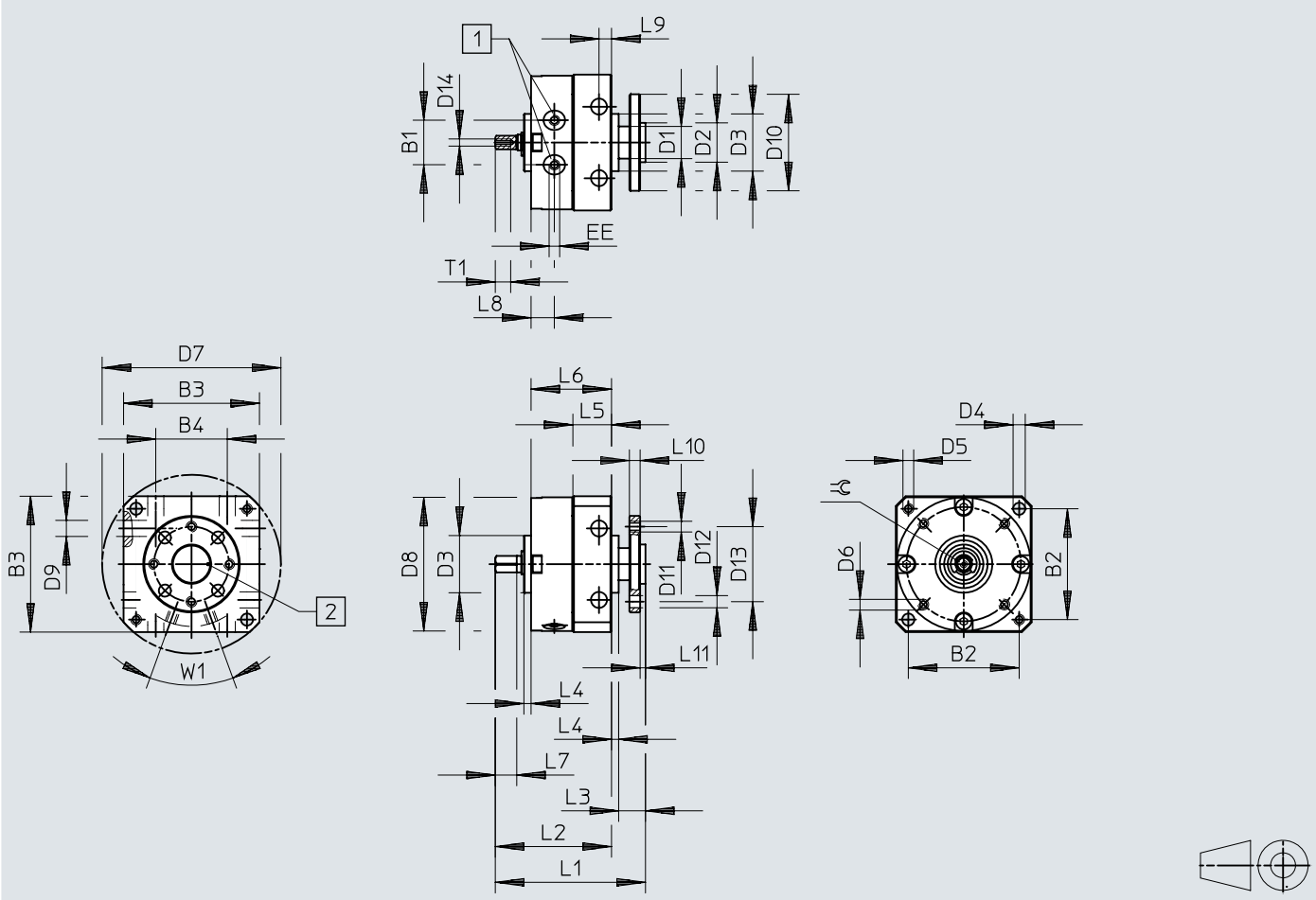

[1] Priključki za stisnjen zrak
[2] Oznaka ustreza položaju nihajnega krila

	B1	B2	B3	B4	D1 ø	D2 ø g7	D3 ø f8	D4 ø	D5	D6	D7 ø H12	D8 ø	D9 ø H12	D10 ø	D11	D12 ø H13
DSM-6	10	25	30	17	8	8	14	3,2	M3	M2	40	29,4	3,5	23	M3	3,4
DSM-8	12,8	31	38	20	9	11	16	3,2	M3	M2,5	50	37,4	3,5	27	M3	3,4
DSM-10	15,9	38	47	26	10	11	19	4,3	M4	M3	62	46,4	4,5	30	M3	3,4

	D13 ø	D14	EE	L1	L2	L3	L4	L5	L6	L7	L8	L9	L10	L11	T1	⊂	1)
DSM-6	16	M2	M3	39,5	30	7,5	2	9,8	21	5	6	3	3	1,5	4	3	0/+5°
DSM-8	21	M2	M3	43,5	34	7,5	2	11,3	23	6	6,5	3	3	1,5	4,3	3,5	0/+5°
DSM-10	21	M2,5	M3	53	41,4	9,6	2	14,3	28,4	8	7,5	4	3	1,6	5	4,5	0/+5°

1) Toleranca zasučnega kota

Dimenzije

Dimenzije – DSM-T-6... 10 s prirobnično gredjo in tandemskim krilom Prenos podatkov CAD www.festo.com

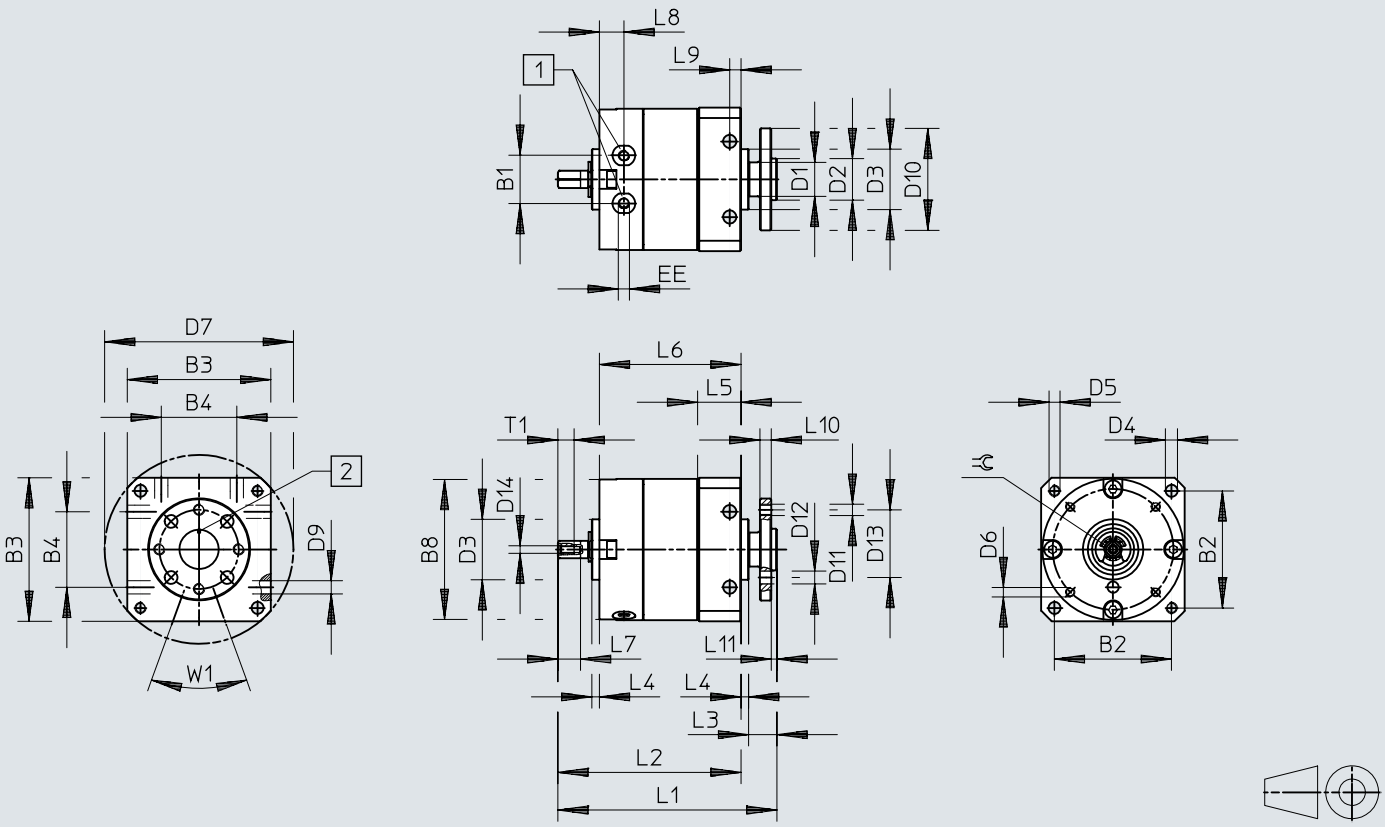

[1] Priključki za stisnjen zrak
[2] Oznaka ustreza položaju nihajnega krila

	B1	B2	B3	B4	D1 ø	D2 ø g7	D3 ø f8	D4 ø	D5	D6	D7 ø H12	D8 ø	D9 ø H12	D10 ø	D11	D12 ø H13
DSM-6	10	25	30	17	8	8	14	3,2	M3	M2	40	29,4	3,5	23	M3	3,4
DSM-8	12,8	31	38	20	9	11	16	3,2	M3	M2,5	50	37,4	3,5	27	M3	3,4
DSM-10	15,9	38	47	26	10	11	19	4,3	M4	M3	62	46,4	4,5	30	M3	3,4

	D13 ø	D14	EE	L1	L2	L3	L4	L5	L6	L7	L8	L9	L10	L11	T1	⊂	1)
DSM-6	M2	M3	52	42,5	7,5	2	9,8	33,5	5	6	3	3	1,5	4	3	3	0/+5°
DSM-8	M2	M3	58	48,5	7,5	2	11,3	37,5	6	6,5	3	3	1,5	4,3	3,5	3,5	0/+5°
DSM-10	M2,5	M3	71	59,4	9,6	2	14,3	46	8	7,5	4	3	1,6	5	4,5	4,5	0/+5°

1) Toleranca zasučnega kota

Dimenzije

Dimenzije – DSM-6 ... 10 – s prirobnično gredjo, tandemskim krilom in zaznavanjem položaja

Prenos podatkov CAD www.festo.com

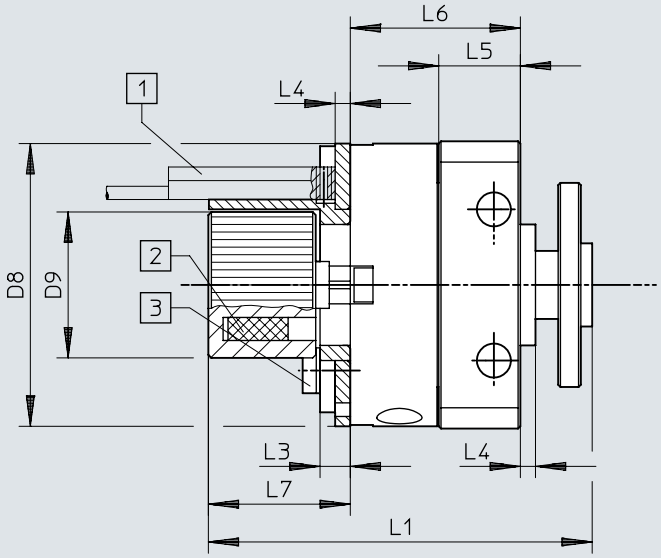

[1] Mejno stikalo ni vključeno v obseg dobave. Upoštevajte prostor za namestitev mejnega stikala in vodila kabla
[2] Položaj magneta
[3] Največ. pritezni moment vijakov za držalo senzorja

	D8 ⌀	D9 ⌀	L1		L3	L4	L5	L6		L7	1)
			DSM-...	DSM-T-...				DSM-...	DSM-T-...		[Nm]
DSM-6	29,4	17,3	50	62,5	4	2	9,8	21	33,5	19,5	0,19
DSM-8	37,4	19,3	52	66,5	4	2	11,3	23	37,5	19,5	0,32
DSM-10	46,4	22,3	59,5	77,1	4	2	14,3	28,4	46	19,5	0,44

1) Pritezni moment

Dimenzije

Dimenzije – DSM-6 ... 10 – s prirobnično gredjo, tandemskim krilom in nastavljivim zasučnim kotom

Prenos podatkov CAD www.festo.com

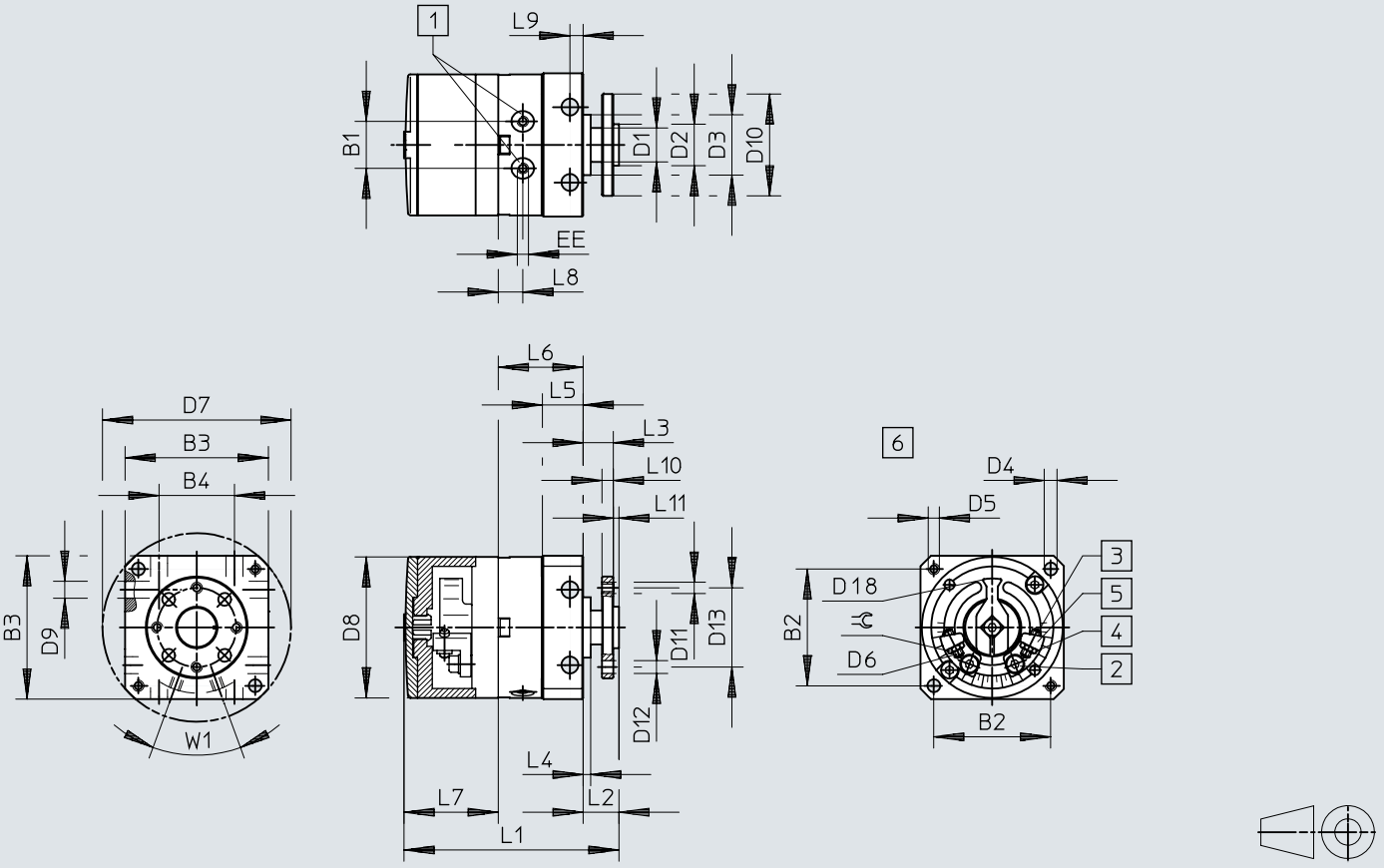

[1] Priključki za stisnjen zrak
[2] Pritrdilni vijak za vpenjanje prislona
[3] Nastavljanje končnega položaja
[4] Protimatica za nastavljanje končnega položaja
[5] Brezstopenjsko nastavljivi prisloni
[6] brez okvira in pokrivala

	B1	B2	B3	B4	D1 ø	D2 ø g7	D3 ø f8	D4 ø H12	D5	D6	D7 ø H12	D8 ø	D9 ø H12	D10 ø	D11	D12 ø H13	D13 ø	D18 ø
DSM-6	10	25	30	17	8	8	14	3,2	M3	M2	40	29,4	3,5	23	M3	3,4	16	22
DSM-8	12,8	31	38	20	9	11	16	3,2	M3	M2,5	50	37,4	3,5	27	M3	3,4	21	26
DSM-10	15,9	38	47	26	10	11	19	4,3	M4	M3	62	46,4	4,5	30	M3	3,4	21	35,8

	EE	L1		L2	L3	L4	L5	L6		L7	L8	L9	L10	L11	⊰	1)	2)
		DSM-...	DSM-T-...					DSM-...	DSM-T-...								
DSM-6	M3	48	60,5	9,5	8	2	9,8	21	33,5	17,8	6	3	3	1,5	4	180° +5°	+1°/–5°
DSM-8	M3	58	72,5	9,5	8	2	11,3	23	37,5	24,9	6,5	3	3	1,5	5	180° +5°	+1°/–5°
DSM-10	M3	68	85,6	11,6	10	2	14,3	28,4	46	28,2	7,5	4	3	1,6	5,5	200° +5°	+1°/–5°

1) Maks. kot zasuka
2) Fina nastavitev na vsaki strani

Dimenzije

Dimenzije – DSM-6... 10 - s prirobnično gredjo, tandemskim krilom, nastavljivim kotom zasuka in zaznavanjem položaja

Prenos podatkov CAD www.festo.com

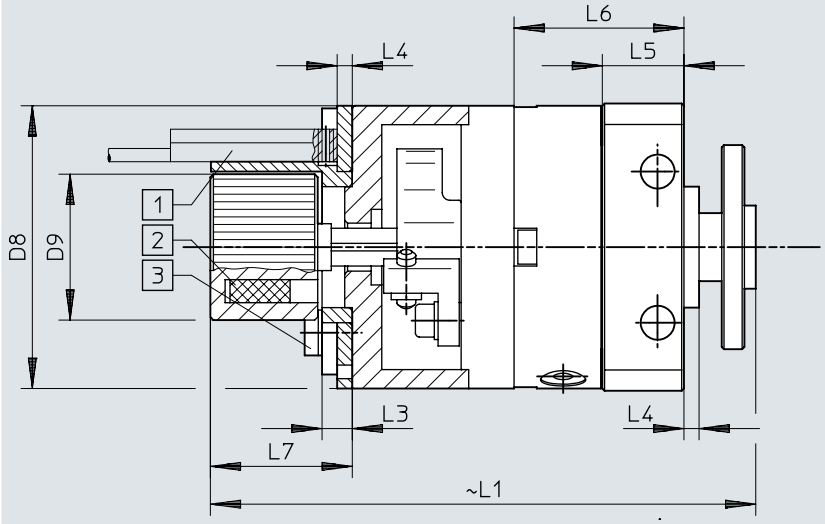

[1] Mejno stikalo ni vključeno v obseg dobave. Upoštevajte prostor za namestitev mejnega stikala in vodila kabla
[2] Položaj magneta
[3] Največ. pritezni moment vijakov za držalo senzorja

	D8 ⌀	D9 ⌀	L1		L3	L4	L5	L6		L7	1)
			DSM-...	DSM-T-...				DSM-...	DSM-T-...		[Nm]
DSM-6	29,4	17,3	65	77,5	4	2	9,8	21	33,5	19,5	0,19
DSM-8	37,4	19,3	73,5	88	4	2	11,3	23	37,5	19,5	0,32
DSM-10	46,4	22,3	83	100,6	4	2	14,3	28,4	46	19,5	0,44

1) Pritezni moment

Dimenzije

Dimenzije – DSM-12 ... 63 s kardansko gredjo Prenos podatkov CAD www.festo.com

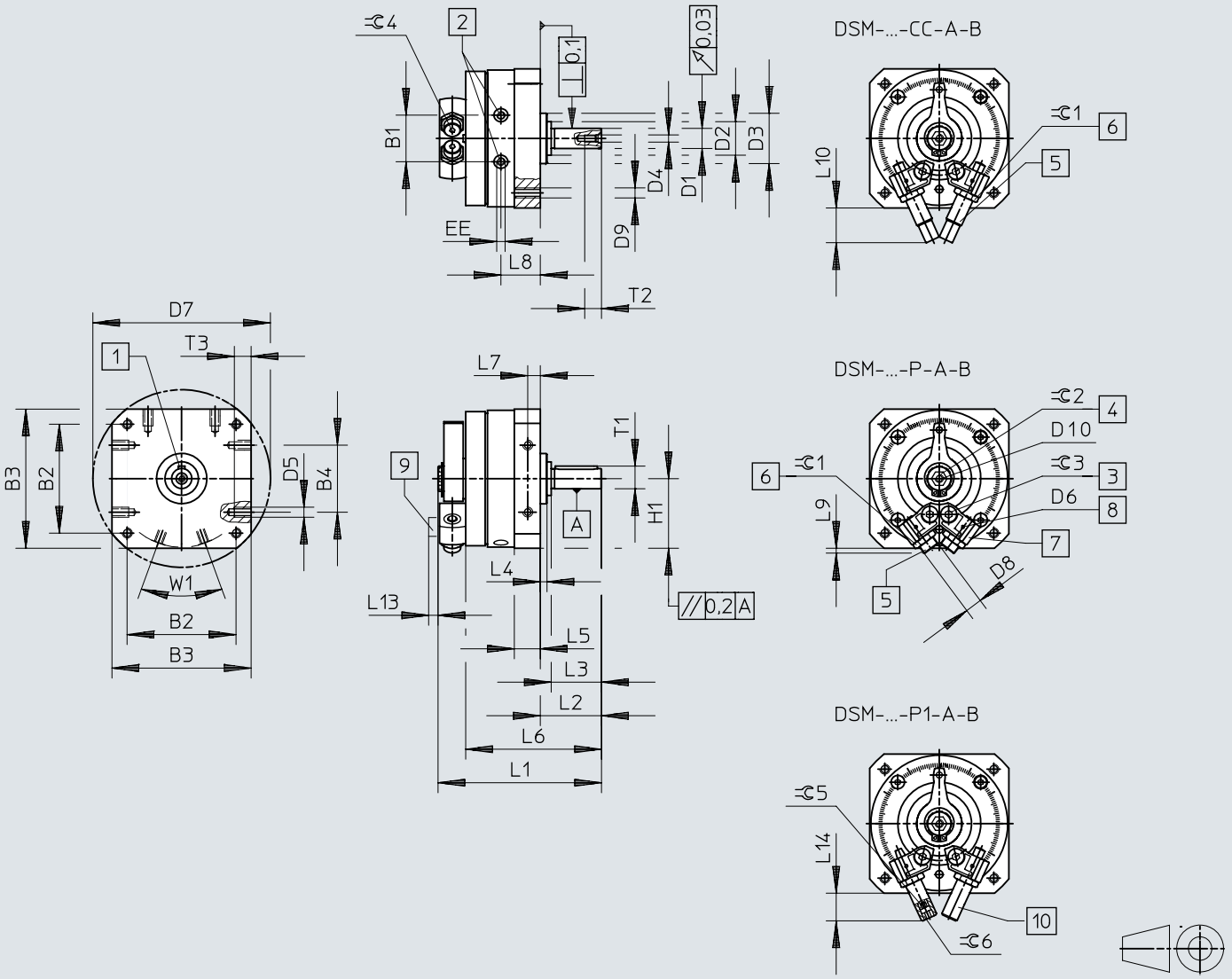

[1] Položaj moznika pri 0°
[2] Priključki za stisnjen zrak
[3] Pritrdilni vijak za vpenjanje prislona
[4] Ročno aktiviranje (notranji šestkotnik). Položaj notranjega šestkotnika ni določen.
[5] Nastavljanje končnega položaja
[6] Protimatica za nastavljanje končnega položaja
[7] Brezstopenjsko nastavljivi prisloni
[8] Pritrdilni navoj za držalo senzorja
[9] Držalo senzorja
[10] Nastavljanje končnega položaja

Dimenzije

	B1 ±0,5	B2	B3	B4	D1 ⌀ g7	D2 ⌀	D3 ⌀ f8	D4	D5	D6
DSM-B-12	19,8	48±0,3	59±0,3	30±0,2	8	15±0,2	24	M3	M4	M2
DSM-B-16	23,5	57±0,3	70±0,3	40±0,2	10	18-0,3	28	M3	M5	M2
DSM-B-25	28	65±0,3	83±0,3	40±0,2	12	20-0,3	30	M4	M6	M2
DSM-B-32	35,5	85±0,3	105±0,3	60±0,3	16	27-0,4	42	M5	M8	M2
DSM-B-40	43,8	105±0,3	130±0,5	80±0,3	20	36-0,4	52	M6	M10	M2
DSM-B-63	50,3	125±0,5	152+0,2	80±0,3	25	40±0,3	70	M10	M10	M3

	D7 ⌀	D8	D9	D10	EE	H1 ±0,2	L1	L2 +0,6 −0,7	L3
DSM-B-12	78±0,3	M8x1	M4	M4	M5	29,5	68,3±0,3	24,5	20±0,2
DSM-B-16	91±0,3	M10x1	M5	M5	M5	35	82,7±1	28	23±0,2
DSM-B-25	106±0,3	M10x1	M6	M5	M5	41,5	97,5±0,5	36,5	30±0,2
DSM-B-32	135±0,3	M12x1	M8	M5	G1/8	52,5	127,1±0,5	51	40±0,2
DSM-B-40	168±0,5	M16x1	M10	M6	G1/8	65	155,5±0,6	62	50±0,3
DSM-B-63	200±0,5	M22x1,5	M12	M6	G1/4	76	197+0,4/−0,55	75,5	60±0,3

	L4 ±0,4	L5	L6	L7	L8	L9	L10	L13	L14 max.
DSM-B-12	3	10,3+0,2/−0,3	55,5±0,8	5±0,1	16,5	3	22,7	6,5	21,2
DSM-B-16	2,6	13+0,2/−0,4	67,1±0,9	6,5±0,2	20,2	7,2	26,1	6,5	22
DSM-B-25	4	15,2+0,2/−0,4	81±1	7,5±0,2	23,5	2,9	20,7	6,5	17
DSM-B-32	8	19,2+0,2/−0,4	107±1,1	9,5±0,2	30,5	3,8	29,1	6,5	23
DSM-B-40	8	23,7+0,2/−0,4	131±1,2	12±0,2	36	3,4	43,5	6,5	36,5
DSM-B-63	10,5	28,5+0,3/−0,5	159,5±1,2	14±0,2	45	10	72,5	4,5	–

	T1 max.	T2 +2	T3 +0,2	⌯ 1	⌯ 2	⌯ 3	⌯ 4	⌯ 5	⌯ 6	1)
DSM-B-12	8,8	9	8	10	6	2,5	2,5	2,5	2,5	A2x2x16
DSM-B-16	11,2	9	8	13	8	3	3	3	5	A3x3x18
DSM-B-25	13,5	10	10	13	8	4	3	3	6	A4x4x25
DSM-B-32	18	12,5	12	15	10	5	4	4	8	A5x5x36
DSM-B-40	22,5	16	15	19	10	6	5	5	10	A6x6x45
DSM-B-63	28	22	16	27	10	8	5	–	–	A8x7x50

1) Moznik v skladu z DIN 6885 je vključen v dobavo

Dimenzije

Dimenzije – DSM-12 ... 63 – s prirobnično gredjo Prenos podatkov CAD www.festo.com

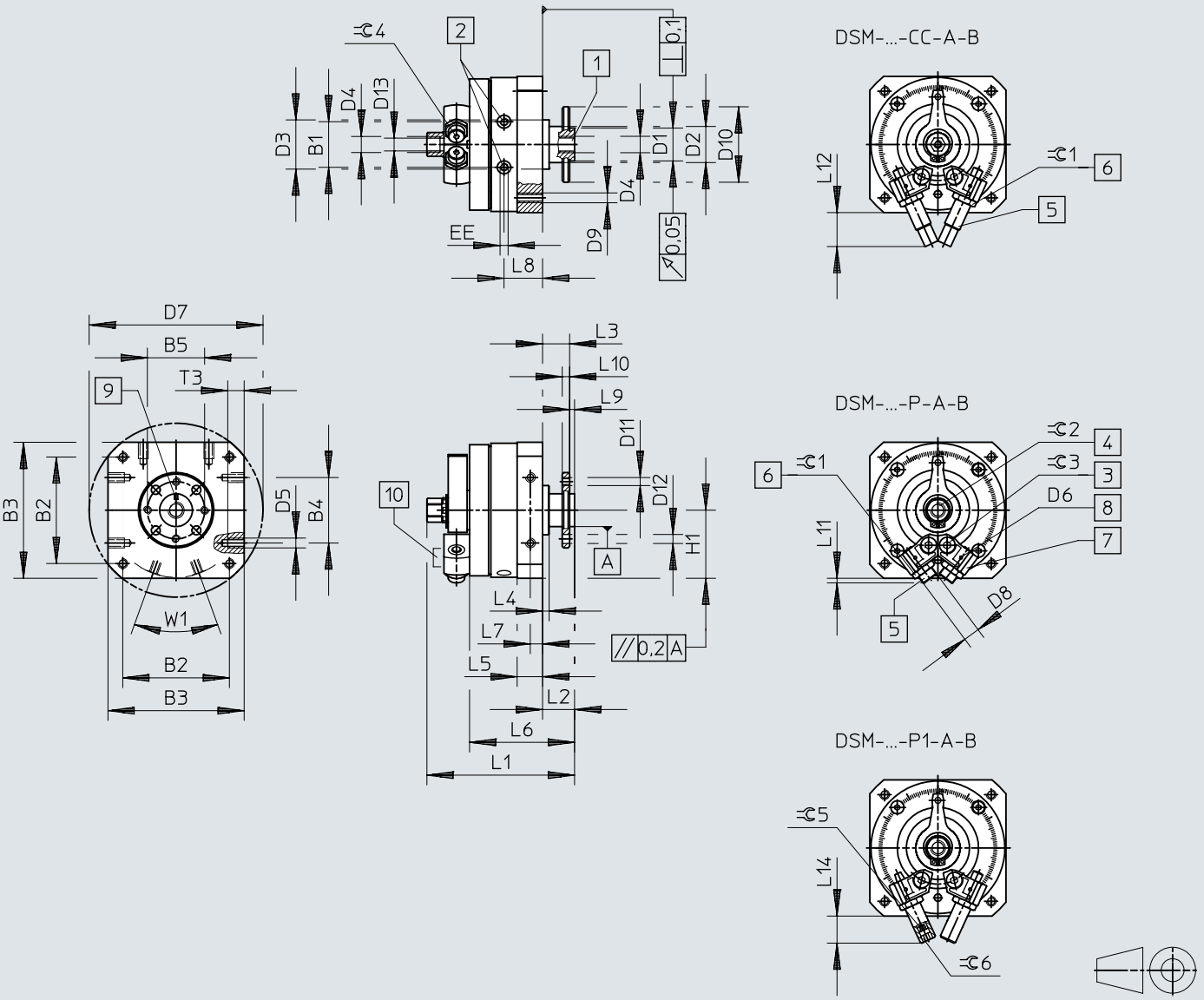

[1] Neprekinjeno votla prirobnična gred
[2] Priključki za stisnjen zrak
[3] Pritrdilni vijak za vpenjanje prislona
[4] Ročno aktiviranje (zunanji šesterokotnik). Položaj zunanjega šestkotnika ni določen.
[5] Nastavljanje končnega položaja
[6] Protimatica za nastavljanje končnega položaja
[7] Brezstopenjsko nastavljivi prisloni
[8] Pritrdilni navoj za držalo senzorja
[9] Položaj oznake ustreza položaju prislona
[10] Držalo senzorja

Dimenzije

	B1 ±0,5	B2	B3	B4	B5	D1 ⌀ f8	D2 ⌀	D3 ⌀ f8	D4	D5
DSM-B-12	19,8	48±0,3	59±0,3	30±0,2	25	14	15±0,2	24	M5	M4
DSM-B-16	23,5	57±0,3	70±0,3	40±0,2	28	16	$18_{-0,3}$	28	M5	M5
DSM-B-25	28	65±0,3	83±0,3	40±0,2	35	20	$20_{-0,3}$	30	G1/8	M6
DSM-B-32	35,5	85±0,3	105±0,3	60±0,3	45	28	$27_{-0,4}$	42	G1/8	M8
DSM-B-40	43,8	105±0,3	130±0,5	80±0,3	54	36	$36_{-0,4}$	52	G1/4	M10
DSM-B-63	50,3	125±0,5	152+0,2	80±0,3	64	38	40±0,3	70	G1/4	M10

	D6	D7 ⌀	D8	D9	D10 ⌀	D11	D12 H13	D13	EE	H1 ±0,2
DSM-B-12	M2	78±0,3	M8x1	M4	33	M3	3,4	4,2	M5	29,5
DSM-B-16	M2	91±0,3	M10x1	M5	38	M4	4,5	4,2	M5	35
DSM-B-25	M2	106±0,3	M10x1	M6	46	M5	5,5	8,6	M5	41,5
DSM-B-32	M2	135±0,3	M12x1	M8	60	M6	6,5	8,6	G1/8	52,5
DSM-B-40	M2	168±0,5	M16x1	M10	70	M8	9	11,5	G1/8	65
DSM-B-63	M3	200±0,5	M22x1,5	M12	88	M8	12	11,5	G1/4	76

	L1	L2 +0,5 −0,85	L3 +0,5 −0,62	L4 ±0,4	L5	L6 ±1	L7	L8	L9 −0,2	L10
DSM-B-12	67,3+0,4/−0,65	13	11	3	10,3+0,2/−0,3	44	5±0,1	16,5	2	3±0,1
DSM-B-16	79+0,4/−0,65	15	13	2,6	13+0,2/−0,4	54,1	6,5±0,2	20,2	2	4±0,1
DSM-B-25	90+0,4/−0,65	19,5	16,5	4	15,2+0,2/−0,4	64	7,5±0,2	23,5	3	4,5±0,1
DSM-B-32	115,8+0,4/−0,65	27	23	8	19,2+0,2/−0,4	83	9,5±0,2	30,5	4	6±0,1
DSM-B-40	143,8+0,4/−0,7	33	28	8	23,7+0,2/−0,4	102	12±0,2	36	5	7,5±0,1
DSM-B-63	177,4+0,2/−0,55	37,5	31,5	10,5	28,5+0,3/−0,5	121,5	14±0,2	45	6	9±0,2

	L11	L12	L14 max.	T3 +0,2	⌀ 1	⌀ 2	⌀ 3	⌀ 4	⌀ 5	⌀ 6
DSM-B-12	3	22,7	21,2	8	10	8	2,5	2,5	2,5	2,5
DSM-B-16	7,2	26,1	22	8	13	11	3	3	3	5
DSM-B-25	2,9	20,7	17	10	13	13	4	3	3	6
DSM-B-32	3,8	29,1	23	12	15	13	5	4	4	8
DSM-B-40	3,4	43,5	36,5	15	19	19	6	5	5	10
DSM-B-63	10	72,5	–	16	27	22	8	5	–	–

Dimenzije

Dimenzije – DSM-T-12 ... 63 – s kardansko gredjo in tandemskih krilom

Prenos podatkov CAD www.festo.com

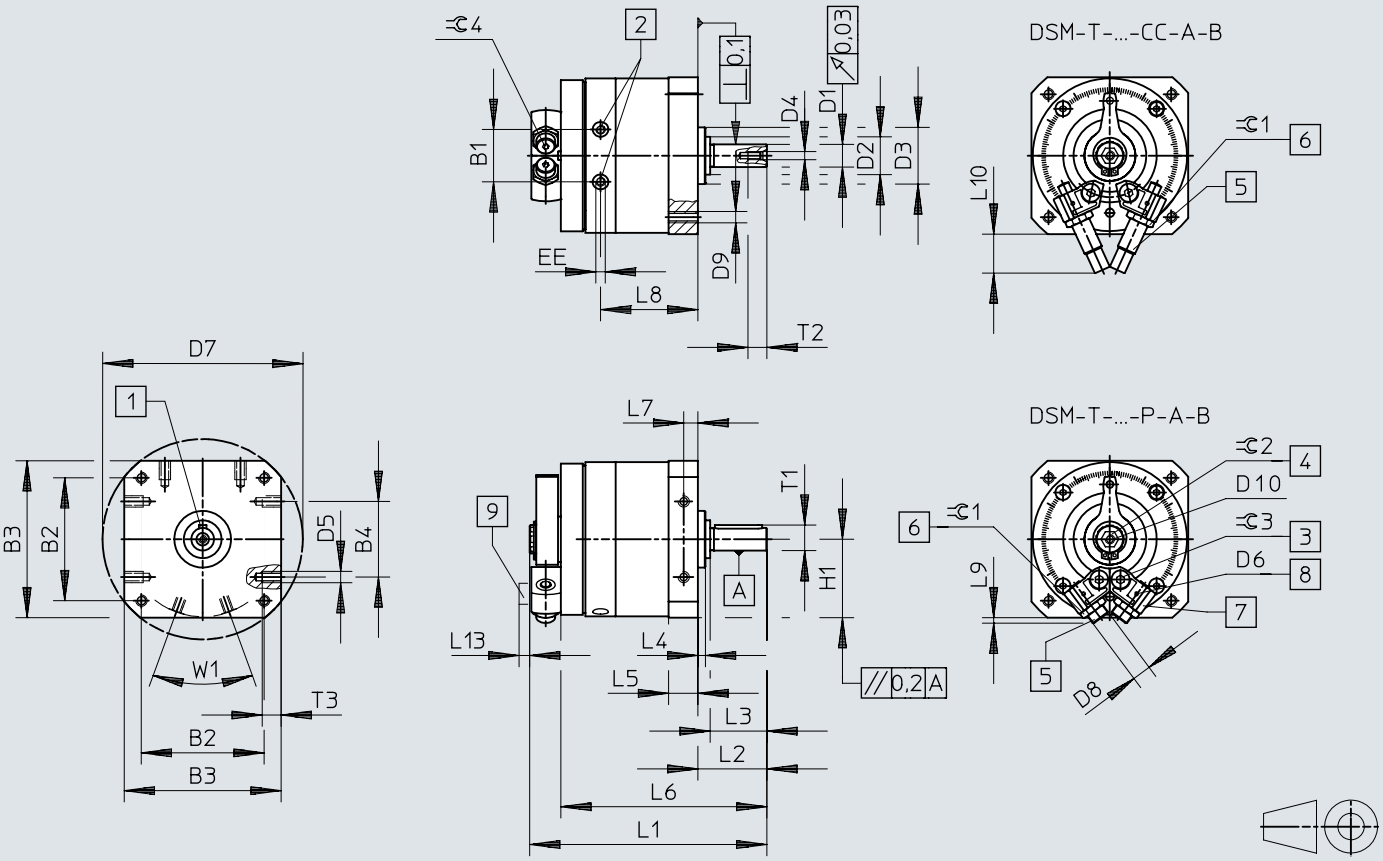

[1] Položaj moznika pri 0°
[2] Priključki za stisnjen zrak
[3] Pritrdilni vijak za vpenjanje prislona
[4] Ročno aktiviranje (notranji šestkotnik). Položaj notranjega šestkotnika ni določen.
[5] Nastavljanje končnega položaja
[6] Protimatica za nastavljanje končnega položaja
[7] Brezstopenjsko nastavljivi prisloni
[8] Pritrdilni navoj za držalo senzorja
[9] Držalo senzorja

Dimenzije

	B1 ±0,5	B2	B3	B4	D1 ⌀ g7	D2 ⌀	D3 ⌀ f8	D4	D5
DSM-B-12	19,8	48±0,3	59±0,3	30±0,2	8	15±0,2	24	M3	M4
DSM-B-16	23,5	57±0,3	70±0,3	40±0,2	10	18-0,3	28	M3	M5
DSM-B-25	28	65±0,3	83±0,3	40±0,2	12	20-0,3	30	M4	M6
DSM-B-32	35,5	85±0,3	105±0,3	60±0,3	16	27-0,4	42	M5	M8
DSM-B-40	43,8	105±0,3	130±0,5	80±0,3	20	36-0,4	52	M6	M10
DSM-B-63	50,3	125±0,5	152+0,2	80±0,3	25	40±0,3	70	M10	M10

	D6	D7 ⌀	D8	D9	D10	EE	H1 ±0,2	L1	L2 +0,6 −0,7
DSM-B-12	M2	78±0,3	M8x1	M4	M4	M5	29,5	87,3±0,3	24,5
DSM-B-16	M2	91±0,3	M10x1	M5	M5	M5	35	106,6±1	28
DSM-B-25	M2	106±0,3	M10x1	M6	M5	M5	41,5	125,5±0,5	36,5
DSM-B-32	M2	135±0,3	M12x1	M8	M5	G1/8	52,5	164±0,5	51
DSM-B-40	M2	168±0,5	M16x1	M10	M6	G1/8	65	200,5±0,6	62
DSM-B-63	M3	200±0,5	M22x1,5	M12	M6	G1/4	76	254,4+0,4/−0,55	75,5

	L3	L4 ±0,4	L5	L6	L7	L8	L9	L10	L13
DSM-B-12	20±0,2	3	10,3+0,2/−0,3	74,5±0,8	5±0,1	35,5	3	22,7	6,5
DSM-B-16	23±0,2	2,6	13+0,2/−0,4	91±0,9	6,5±0,2	44,1	7,2	26,1	6,5
DSM-B-25	30±0,2	4	15,2+0,2/−0,4	109±1	7,5±0,2	51,5	2,9	20,7	6,5
DSM-B-32	40±0,2	8	19,2+0,2/−0,4	144±1,1	9,5±0,2	67,4	3,8	29,1	6,5
DSM-B-40	50±0,3	8	23,7+0,2/−0,4	176±1,2	12±0,2	81	3,4	43,5	6,5
DSM-B-63	60±0,3	10,5	28,5+0,3/−0,5	216,5±1,2	14±0,2	99	10	72,5	4,5

	T1 max.	T2 +2	T3 +0,2	⊂ 1	⊂ 2	⊂ 3	⊂ 4	1)
DSM-B-12	8,8	9	8	10	6	2,5	2,5	A2x2x16
DSM-B-16	11,2	9	8	13	8	3	3	A3x3x18
DSM-B-25	13,5	10	10	13	8	4	3	A4x4x25
DSM-B-32	18	12,5	12	15	10	5	4	A5x5x36
DSM-B-40	22,5	16	15	19	10	6	5	A6x6x45
DSM-B-63	28	22	16	27	10	8	5	A8x7x50

1) Moznik je vključen v obseg dobave.

Dimenzije

Dimenzije – DSM-T-12... 63 s prirobnično gredjo in tandemskim krilom Prenos podatkov CAD www.festo.com

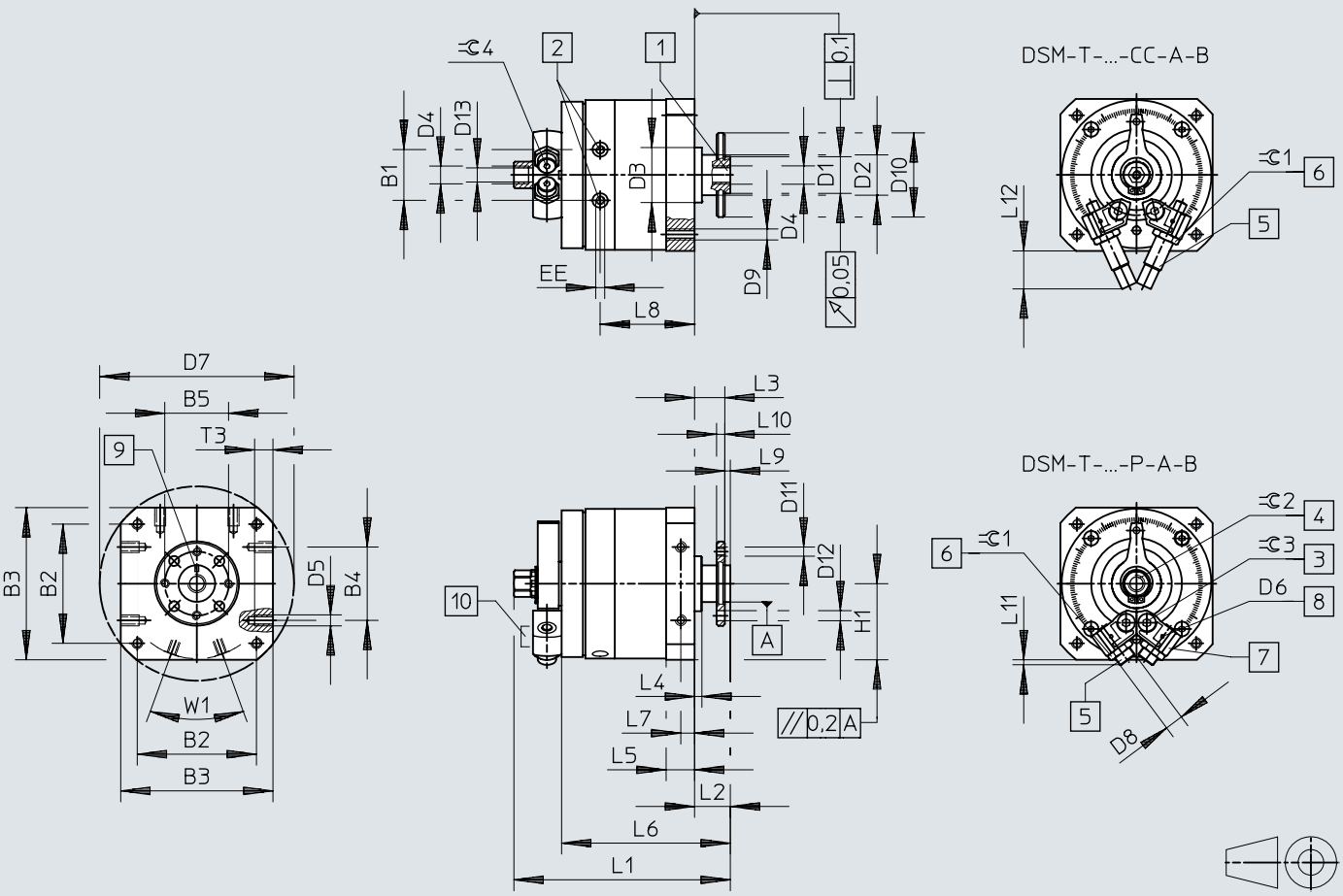

[1] Neprekinjeno votla prirobnična gred
[2] Priključki za stisnjen zrak
[3] Pritrdilni vijak za vpenjanje prislona
[4] Ročno aktiviranje (zunanji šesterokotnik). Položaj zunanjega šestkotnika ni določen.
[5] Nastavljanje končnega položaja
[6] Protimatica za nastavljanje končnega položaja
[7] Brezstopenjsko nastavljivi prisloni
[8] Pritrdilni navoj za držalo senzorja
[9] Položaj oznake ustreza položaju prislona
[10] Držalo senzorja

Dimenzije

	B1 ±0,5	B2	B3	B4	B5	D1 ⌀ f8	D2 ⌀	D3 ⌀ f8	D4
DSM-B-12	19,8	48±0,3	59±0,3	30±0,2	25	14	15±0,2	24	M5
DSM-B-16	23,5	57±0,3	70±0,3	40±0,2	28	16	18–0,3	28	M5
DSM-B-25	28	65±0,3	83±0,3	40±0,2	35	20	20–0,3	30	G1/8
DSM-B-32	35,5	85±0,3	105±0,3	60±0,3	45	28	27–0,4	42	G1/8
DSM-B-40	43,8	105±0,3	130±0,5	80±0,3	54	36	36–0,4	52	G1/4
DSM-B-63	50,3	125±0,5	152+0,2	80±0,3	64	38	40±0,3	70	G1/4

	D5	D6	D7 ⌀	D8	D9	D10 ⌀	D11	D12 H13	D13
DSM-B-12	M4	M2	78±0,3	M8x1	M4	33	M3	3,4	4,2
DSM-B-16	M5	M2	91±0,3	M10x1	M5	38	M4	4,5	4,2
DSM-B-25	M6	M2	106±0,3	M10x1	M6	46	M5	5,5	8,6
DSM-B-32	M8	M2	135±0,3	M12x1	M8	60	M6	6,5	8,6
DSM-B-40	M10	M2	168±0,5	M16x1	M10	70	M8	9	11,5
DSM-B-63	M10	M3	200±0,5	M22x1,5	M12	88	M8	12	11,5

	EE	H1 ±0,2	L1	L2 +0,5 –0,85	L3 +0,5 –0,62	L4 ±0,4	L5	L6 ±1	L7
DSM-B-12	M5	29,5	86,3+0,4/–0,65	13	11	3	10,3+0,2/–0,3	63	5±0,1
DSM-B-16	M5	35	103+0,4/–0,65	15	13	2,6	13+0,2/–0,4	78	6,5±0,2
DSM-B-25	M5	41,5	118+0,4/–0,65	19,5	16,5	4	15,2+0,2/–0,4	92	7,5±0,2
DSM-B-32	G1/8	52,5	152,8+0,4/–0,65	27	23	8	19,2+0,2/–0,4	120	9,5±0,2
DSM-B-40	G1/8	65	188,8+0,4/–0,7	33	28	8	23,7+0,2/–0,4	147	12±0,2
DSM-B-63	G1/4	76	234,4+0,2/–0,55	37,5	31,5	10,5	28,5+0,3/–0,5	178,5	14±0,2

	L8	L9 –0,2	L10	L11	L12	T3 +0,2	⌯ 1	⌯ 2	⌯ 3	⌯ 4
DSM-B-12	35,5	2	3±0,1	3	22,7	8	10	8	2,5	2,5
DSM-B-16	44,1	2	4±0,1	7,2	26,1	8	13	11	3	3
DSM-B-25	51,5	3	4,5±0,1	2,9	20,7	10	13	13	4	3
DSM-B-32	67,4	4	6±0,1	3,8	29,1	12	15	13	5	4
DSM-B-40	81	5	7,5±0,1	3,4	43,5	15	19	19	6	5
DSM-B-63	99	6	9±0,2	10	72,5	16	27	22	8	5

Dimenzije

Dimenzije – DSM-12 ... 63-HD - za visoke obremenilne momente Prenos podatkov CAD www.festo.com

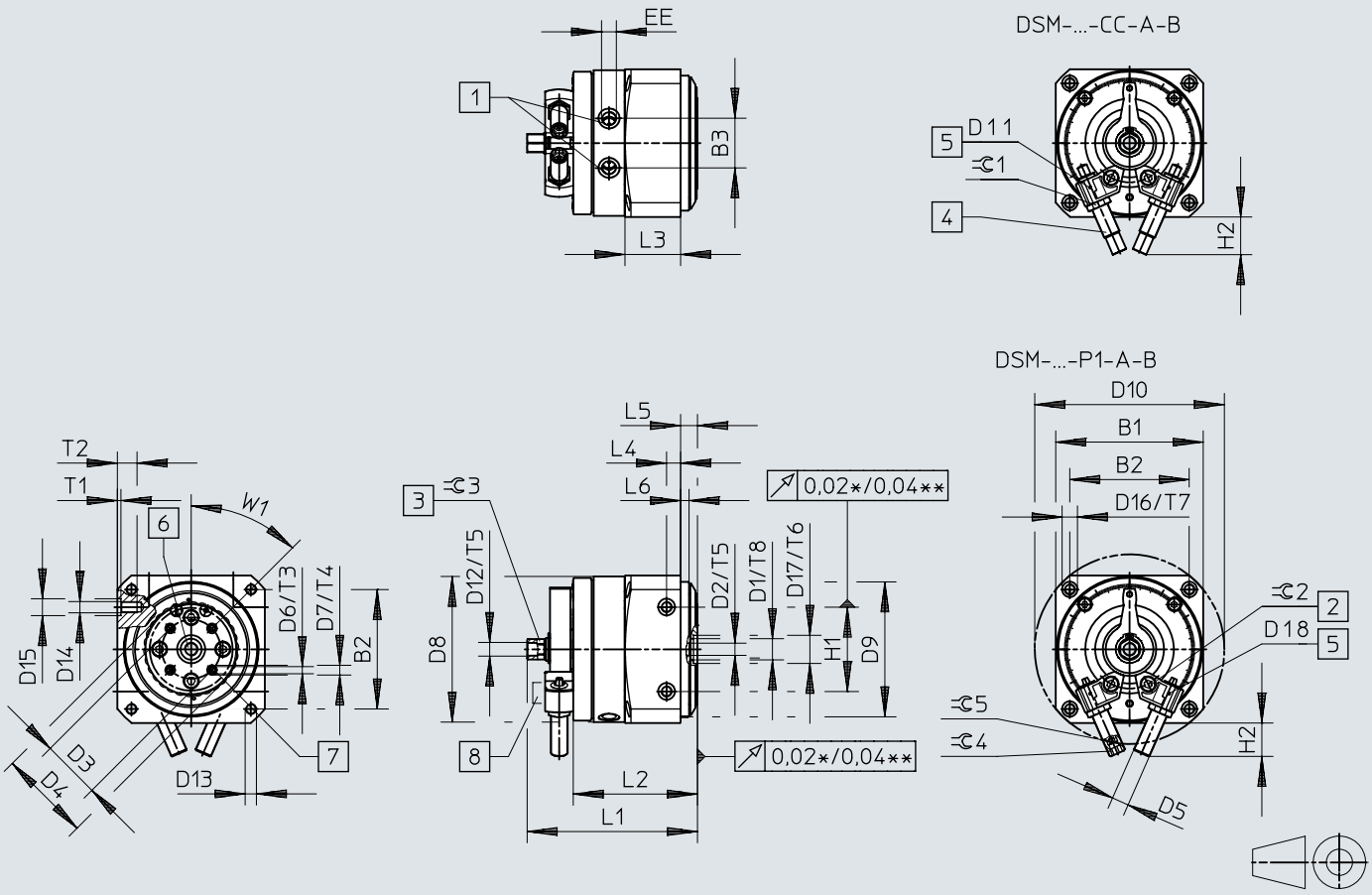

[1] Priključki za stisnjen zrak
[2] Pritrdilni vijak za vpenjanje prislona
[3] Ročno aktiviranje (zunanji šesterokotnik). Položaj zunanjega šestkotnika ni določen.
[4] Nastavljanje končnega položaja
[5] Protimatica za nastavljanje končnega položaja
[6] Pritrdilni navoj za držalo senzorja
[7] Brezstopenjsko nastavljivi prisloni
[8] Neprekinjeno votla prirobnična gred
[9] Navojna luknja za masni priključek

Dimenzije

	B1 ±0,3	B2 ±0,3	B3 ±0,5	D1[1]	D2[2] ø	D3 ±0,02	D4	D5 DSM-...-P1/DSM-...-CC
DSM-B-12	59	48	19,8	M5	–	22	36	M8x1
DSM-B-16	70	57	23,5	M5	–	28	45	M10x1
DSM-B-25	83	65	28	G1/8	–	30	50	M10x1
DSM-B-32	105	85	35,5	15	G1/8	42	65	M12x1
DSM-B-40	130	105	43,8	20	G1/4	56	90	M16x1
DSM-B-63	152	125	50,3	20	G1/4	70	105	M22x1,5

	D6	D7 H7	D8	D9 f8	D10 ±0,5	D11	D12	D13	D14
DSM-B-12	M3	5	57,5	58	78	M2	M5	M4	M4
DSM-B-16	M4	7	68,5	68	91	M2	M5	M5	M5
DSM-B-25	M5	7	81,5	76	106	M2	G1/8	M6	M6
DSM-B-32	M5	7	103,5	96	135	M2	G1/8	M8	M8
DSM-B-40	M8	12	128	126	168	M2	G1/4	M10	M10
DSM-B-63	M8	12	149	150	200	M3	G1/4	M12	M10

	D15 H7	D16	D17 H8	D18	EE	H1 ±0,03	H2 max. DSM-...-P1	H2 max. DSM-...-CC	L1 +0,4 –0,65	L2 +1
DSM-B-12	7	6	12	3,3	M5	30	21,2	22,7	76,3	53
DSM-B-16	7	8	12	4,2	M5	40	22	26,1	88,5	63,6
DSM-B-25	9	10	15	5,1	M5	40	17	20,7	98,7	72,7
DSM-B-32	12	11	20	6,8	G1/8	60	23	29,1	121	88,5
DSM-B-40	12	15	25	8,5	G1/8	80	36,5	43,5	154	112
DSM-B-63	12	18	25	10,2	G1/4	80	44	72,5	185,5	129,5

	L3	L4 ±0,1	L5 ±0,2	L6 ±0,1	T1 +0,1	T2	T3	T4 +0,1	T5	T6 +0,1
DSM-B-12	22,3	10	10	4	1,5	9	9	1,2	6	2,5
DSM-B-16	27,6	10	10	4	1,5	9	9	1,5	6	2,5
DSM-B-25	33,4	10	10	6	2	12	8	1,5	8	2,5
DSM-B-32	39,6	10	12	6	2,5	14	9,5	1,5	8	2,8
DSM-B-40	52,7	12	14	5,5	2,5	17	15	2,5	12	2,8
DSM-B-63	58	14	16	10	2,5	18	14	2,5	15	2,8

	T7	T8	T9	⌯ 1	⌯ 2	⌯ 3 h13	⌯ 4 DSM-...-P1	⌯ 4 DSM-...-CC	⌯ 5 DSM-...-P1	W1
DSM-B-12	6,3	5,5	12	10	2,5	8	5	2,5	2,5	45°
DSM-B-16	8,5	6	14	13	3	11	6	3	3	45°
DSM-B-25	10	5,3	16	13	4	13	6	3	3	45°
DSM-B-32	9,5	–	20	15	5	13	8	4	4	45°
DSM-B-40	15	–	24	19	6	19	8	5	5	45°
DSM-B-63	18	–	28	27	8	22	10	5	5	45°

1) Navoj za skoznjik za stisnjen zrak za velikosti 12 ... 25
2) Navoj za skoznjik za stisnjen zrak za velikosti 32 ... 63

Dimenzije

Dimenzije – Prosti tek FLSM-6/8 Prenos podatkov CAD www.festo.com

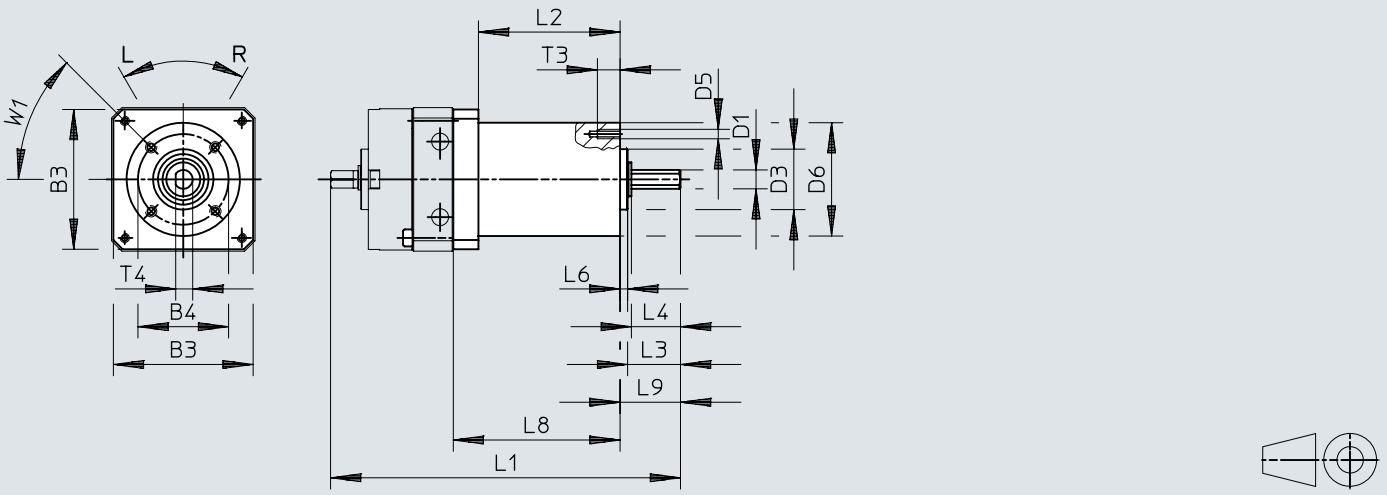

[1] Navojni zatič M3x5 DIN 916

	B3	B4 ±0,15	D1 ø g7	D3 ø h8	D5	D6 ø ±0,3	L1	L2	L3	L4	L6 ±0,2	L8 ±0,1	L9	T3	T4
FLSM-6	29,5	23	4	14	M3	28	85,8	36 ±0,1	10,8	10	2	43	12,8	5	3,5
FLSM-8	37	24	5	16	M3	30	94,5	37,5 ±0,1	14	13	2	44,5	16	6	4,5

Dimenzije

Dimenzije – Prosti tek FLSM-10 Prenos podatkov CAD www.festo.com

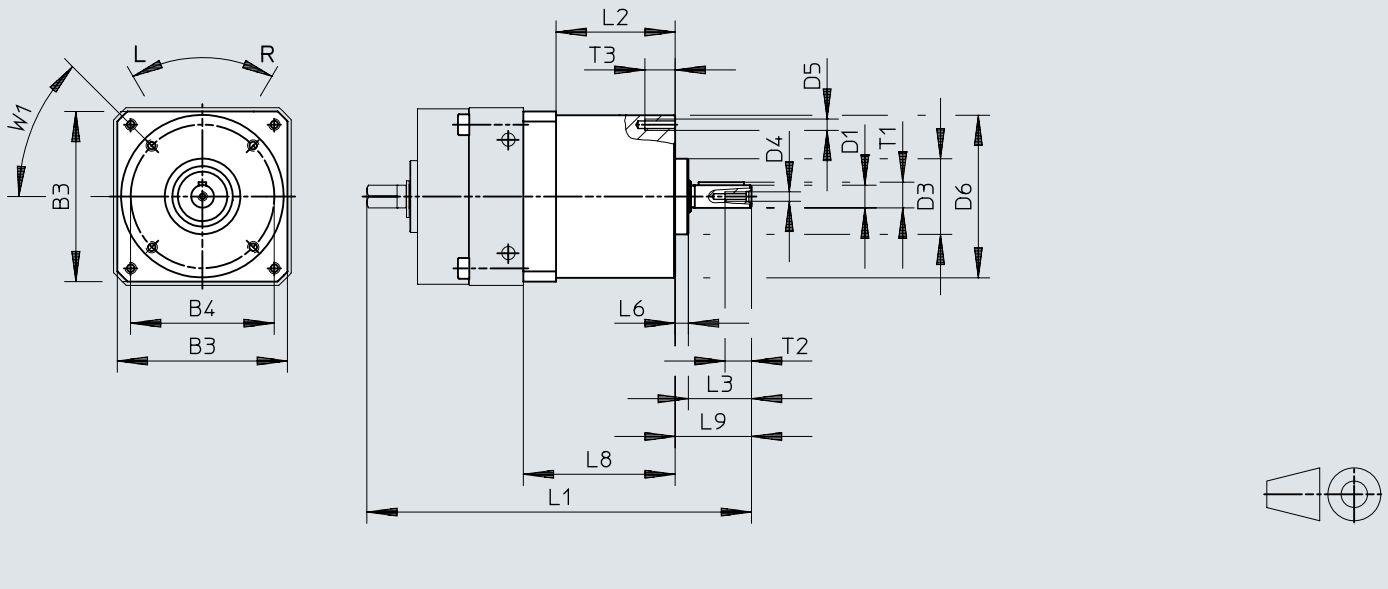

	B3	B4 ±0,15	D1 ø g7	D3 ø h8	D4	D5	D6 ø ±0,3	L1	L2
FLSM-10	45	38	6	20	M2,5	M3	43	101	30 ±0,1

	L3	L6 ±0,2	L8 ±0,1	L9	T1	T2	T3	1)
FLSM-10	16,7	3,5	40	20,2	6,8	7	8	A2x2x12

1) Moznik v skladu z DIN 6885

Dimenzije

Dimenzije – Prosti tek FLSM-12 ... 40

Prenos podatkov CAD www.festo.com

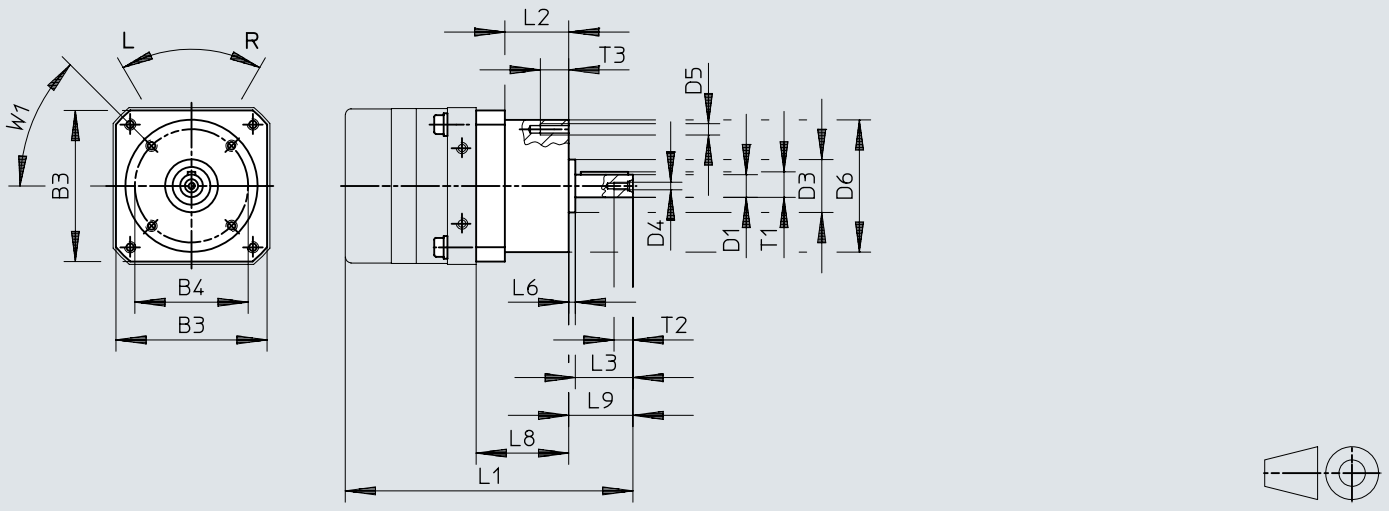

	B3	B4 ±0,15	D1 ø g7	D3 ø h8	D4	D5	D6 ø ±0,3	L1	L2
FLSM-12	55	42	8	25	M3	M3	48,5	125	37 ±0,4
FLSM-16	65	50	10	24	M3	M4	60	137	34 ±0,4
FLSM-25	80	60	12	28	M4	M6	70	152	34 ±0,4
FLSM-32	100	83	16	42	M5	M6	95	197,8	42,8 ±0,4
FLSM-40	120	96	20	52	M6	M8	110	244,5	54 ±0,4

	L3	L6 +0,2	L8 ±0,1	L9	T1	T2	T3	1)
FLSM-12	20	3,5	47,3	24,5	8,8	9	8	A2x2x16
FLSM-16	23	3,5	47	27,4	11,2	9	10	A3x3x18
FLSM-25	30	3,5	49	34	13,5	10	15	A4x4x25
FLSM-32	40	7,2	60,8	48,5	18	12,5	15	A5x5x36
FLSM-40	50	6	77	58	22,5	16	15	A6x6x45

1) Moznik v skladu z DIN 6885

Dimenzije

Dimenzije – Natična prirobnica FWSR-6/8 Prenos podatkov CAD www.festo.com

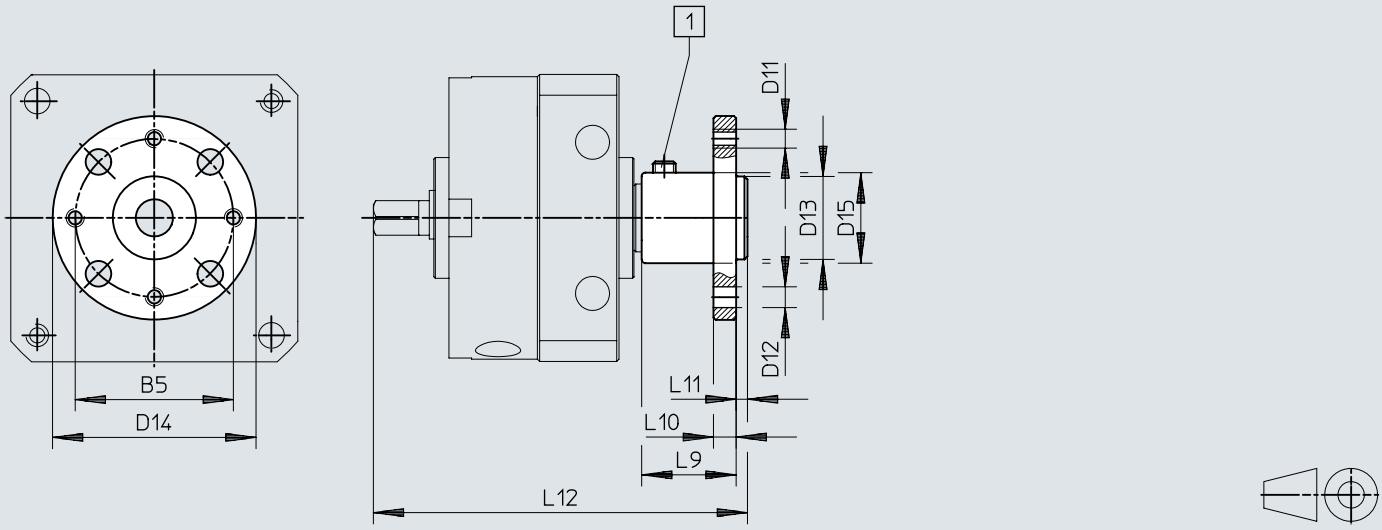

[1] Navojni zatič M3x5 DIN 916

	B5	D11	D12 ø H13	D13 ø	D14 ø	D15 ø +0,4	L9	L10	L11	L12
FWSR-6	16	M3	3,4	8_{g7}	23	10	10,5	3	1,5	45
FWSR-8	21	M3	3,4	11_{g7}	27	12	12,5	3	1,5	51

Dimenzije

Dimenzije – Natična prirobnica FWSR-10

Prenos podatkov CAD www.festo.com

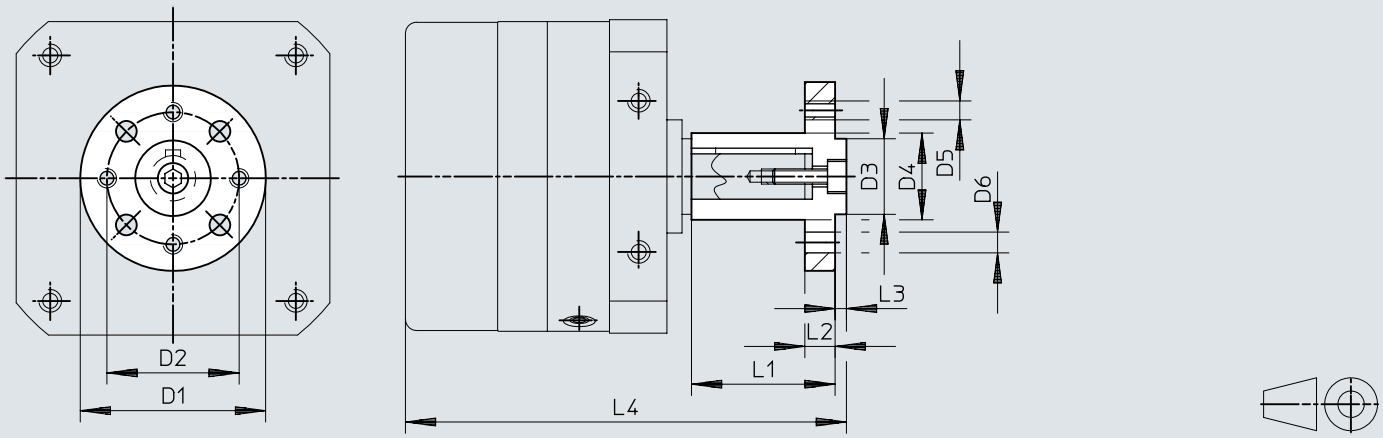

	D1 ø	D2 ø	D3 ø f8	D4 ø	D5	D6 ø H13	L1	L2	L3 –0,2	L4
FWSR-10	30	21	11	$12_{+0,4}$	M3	3,4	22 ±0,2	3	1,6	68,6

Dimenzije

Dimenzije – Natična prirobnica FWSR-12 ... 40

Prenos podatkov CAD www.festo.com

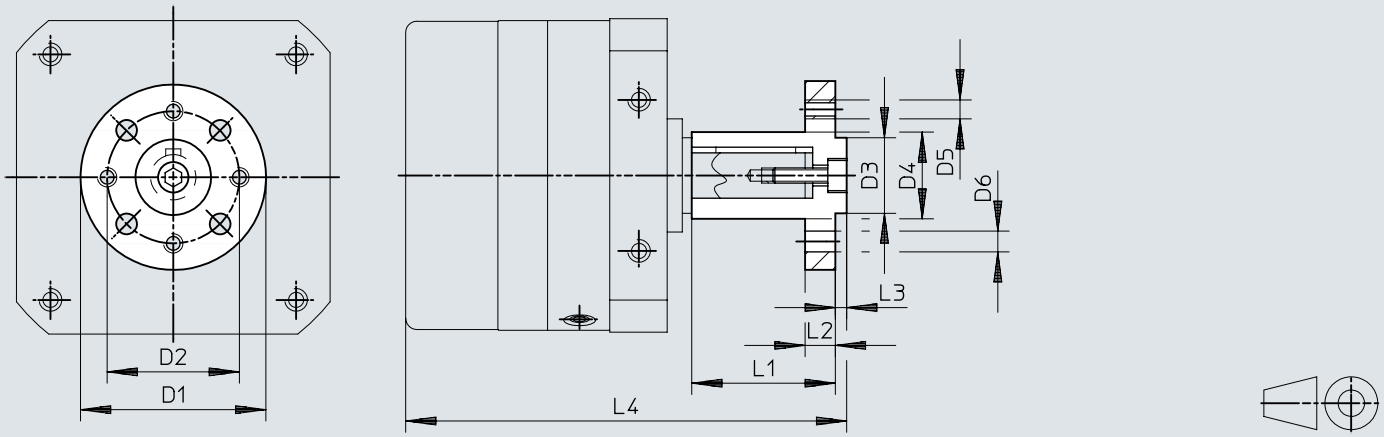

	D1 ø	D2 ø	D3 ø f8	D4 ø	D5	D6 ø H13	L1	L2	L3 –0,2	L4
FWSR-12	35	28	14	$15_{+0,4}$	M3	3,4	25 ±0,2	3	3	85,5
FWSR-16	40	28	16	$17_{+0,4}$	M4	4,5	28 ±0,2	5	3	98,8
FWSR-25	50	35	20	$23_{+0,4}$	M5	5,5	38 ±0,2	8	3	116,5
FWSR-32	60	45	28	$28_{+0,4}$	M6	6,5	48 ±0,2	10	4	151,5
FWSR-40	70	54	36	$38_{+0,5}$	M8	9	60 ±0,3	11	5	186,5

Dimenzije

Dimenzije – Montažna plošča HSM

Prenos podatkov CAD www.festo.com

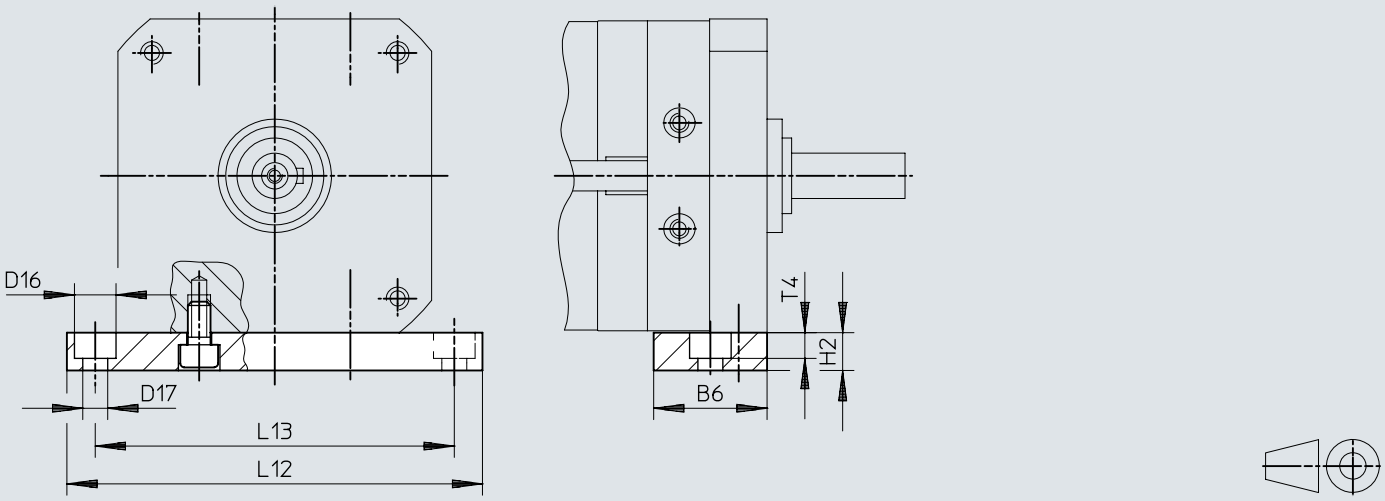

	B6	D16 ø	D17 ø	H2	L12	L13	T4
HSM-12	20	8	4,5	10	84	72	4,6
HSM-16	28	10	5,5	10	98	84	5,7
HSM-25	30	11	6,6	10	110	95	6,8
HSM-32	40	15	9	15	145	125	9
HSM-40	45	18	11	20	180	155	11

Dimenzije

Dimenzije – Pokrivna kapa AKM

Prenos podatkov CAD www.festo.com

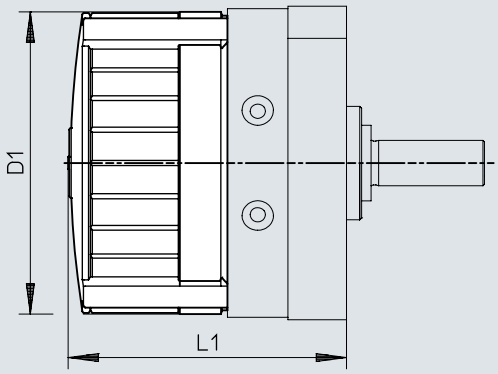

	D1 ⌀	L1		
		DSM-...	DSM-T-...	DSM-...-HD-...
AKM-12	59	56,2±1,2	75,2±1,2	68,2±1,2
AKM-16	70	68±1,2	92±1,2	82,6±1,2
AKM-25	83	73,4±1,2	101,5±1,2	91,6±1,2
AKM-32	105	89,7±1,5	126,7±1,5	110,2±1,5
AKM-40	130	107,1±1,5	152,1±1,5	136,1±1,5

Informacije za naročanje

DSM-6...10 s kardansko gredjo

Velikost	Nazivni kot zasuka [°]	Zaznavanje položaja	Nastavljiv kot zasuka	Št. dela	Tip
6	90 stp	Brez	Fiksni kot zasuka	173188	DSM-6-90-P
		Za mejno stikalo		173195	DSM-6-90-P-A
	180 stp	Brez		173189	DSM-6-180-P
			Nastavljiv kot zasuka	175827	DSM-6-180-P-FF
		Za mejno stikalo	Fiksni kot zasuka	173196	DSM-6-180-P-A
			Nastavljiv kot zasuka	175830	DSM-6-180-P-A-FF
8	90 stp	Brez	Fiksni kot zasuka	173190	DSM-8-90-P
		Za mejno stikalo		173197	DSM-8-90-P-A
	180 stp	Brez		173191	DSM-8-180-P
			Nastavljiv kot zasuka	175828	DSM-8-180-P-FF
		Za mejno stikalo	Fiksni kot zasuka	173198	DSM-8-180-P-A
			Nastavljiv kot zasuka	175831	DSM-8-180-P-A-FF
10	90 stp	Brez	Fiksni kot zasuka	173192	DSM-10-90-P
		Za mejno stikalo		173199	DSM-10-90-P-A
	180 stp	Brez		173193	DSM-10-180-P
		Za mejno stikalo		173200	DSM-10-180-P-A
	200 stp	Brez	Nastavljiv kot zasuka	175829	DSM-10-240-P-FF
		Za mejno stikalo		175832	DSM-10-240-P-A-FF
	240 stp	Brez	Fiksni kot zasuka	173194	DSM-10-240-P
		Za mejno stikalo		173201	DSM-10-240-P-A

DSM-6 ...10 s kardansko gredjo in tandemskim krilom

Velikost	Nazivni kot zasuka [°]	Zaznavanje položaja	Nastavljiv kot zasuka	Št. dela	Tip
6	90 stp	Brez	Fiksni kot zasuka	1564894	DSM-T-6-90-P
	180 stp			1565579	DSM-T-6-180-P
8	90 stp			1563451	DSM-T-8-90-P
	180 stp			1564407	DSM-T-8-180-P
10	90 stp			1559484	DSM-T-10-90-P
	180 stp			1561689	DSM-T-10-180-P
	240 stp			1562093	DSM-T-10-240-P

DSM-6 ...10 s prirobnično gredjo

Velikost	Nazivni kot zasuka [°]	Zaznavanje položaja	Nastavljiv kot zasuka	Št. dela	Tip
6	90 stp	Brez	Fiksni kot zasuka	185928	DSM-6-90-P-FW
		Za mejno stikalo		185930	DSM-6-90-P-A-FW
	180 stp	Brez		185929	DSM-6-180-P-FW
			Nastavljiv kot zasuka	185932	DSM-6-180-P-FF-FW
		Za mejno stikalo	Fiksni kot zasuka	185931	DSM-6-180-P-A-FW
			Nastavljiv kot zasuka	185933	DSM-6-180-P-A-FF-FW
8	90 stp	Brez	Fiksni kot zasuka	185934	DSM-8-90-P-FW
		Za mejno stikalo		185936	DSM-8-90-P-A-FW
	180 stp	Brez		185935	DSM-8-180-P-FW
			Nastavljiv kot zasuka	185938	DSM-8-180-P-FF-FW
		Za mejno stikalo	Fiksni kot zasuka	185937	DSM-8-180-P-A-FW
			Nastavljiv kot zasuka	185939	DSM-8-180-P-A-FF-FW
10	90 stp	Brez	Fiksni kot zasuka	185940	DSM-10-90-P-FW
		Za mejno stikalo		185943	DSM-10-90-P-A-FW
	180 stp	Brez		185941	DSM-10-180-P-FW
		Za mejno stikalo		185944	DSM-10-180-P-A-FW
	200 stp	Brez	Nastavljiv kot zasuka	185946	DSM-10-240-P-FF-FW
		Za mejno stikalo		185947	DSM-10-240-P-A-FF-FW
	240 stp	Brez	Fiksni kot zasuka	185942	DSM-10-240-P-FW
		Za mejno stikalo		185945	DSM-10-240-P-A-FW

Informacije za naročanje

DSM-6 ...10 s prirobnično gredjo in tandemskim krilom

Velikost	Nazivni kot zasuka [°]	Zaznavanje položaja	Nastavljiv kot zasuka	Št. dela	Tip
6	90 stp	Brez	Fiksni kot zasuka	1565425	DSM-T-6-90-P-FW
				1564894	DSM-T-6-90-P
	180 stp			1565579	DSM-T-6-180-P
				1565483	DSM-T-6-180-P-FW
8	90 stp			1564334	DSM-T-8-90-P-FW
				1563451	DSM-T-8-90-P
	180 stp			1564669	DSM-T-8-180-P-FW
				1564407	DSM-T-8-180-P
10	90 stp			1559484	DSM-T-10-90-P
				1560818	DSM-T-10-90-P-FW
	180 stp			1561556	DSM-T-10-180-P-FW
	240 stp			1562318	DSM-T-10-240-P-FW
				1562093	DSM-T-10-240-P

DSM-12 ... 63 s kardansko gredjo

Velikost	Nazivni kot zasuka [°]	Blaženje	Št. dela	Tip
12	246 stp	Elastični dušilni elementi, na obeh straneh, nastavljivi	566203	DSM-12-270-P1-A-B
		Blažilnik, na obeh straneh, samonastavljiv	547572	DSM-12-270-CC-A-B
	270 stp	Brez	547591	DSM-12-270-A-B
		Elastični blažilni obroči/elastične blažilne plošče na obeh straneh	547570	DSM-12-270-P-A-B
16	246 stp	Elastični dušilni elementi, na obeh straneh, nastavljivi	566205	DSM-16-270-P1-A-B
		Blažilnik, na obeh straneh, samonastavljiv	547576	DSM-16-270-CC-A-B
	270 stp	Brez	547592	DSM-16-270-A-B
		Elastični blažilni obroči/elastične blažilne plošče na obeh straneh	547574	DSM-16-270-P-A-B
25	246 stp	Elastični dušilni elementi, na obeh straneh, nastavljivi	566207	DSM-25-270-P1-A-B
		Blažilnik, na obeh straneh, samonastavljiv	547580	DSM-25-270-CC-A-B
	270 stp	Brez	547593	DSM-25-270-A-B
		Elastični blažilni obroči/elastične blažilne plošče na obeh straneh	547578	DSM-25-270-P-A-B
32	246 stp	Elastični dušilni elementi, na obeh straneh, nastavljivi	566209	DSM-32-270-P1-A-B
		Blažilnik, na obeh straneh, samonastavljiv	547584	DSM-32-270-CC-A-B
	270 stp	Brez	547594	DSM-32-270-A-B
		Elastični blažilni obroči/elastične blažilne plošče na obeh straneh	547582	DSM-32-270-P-A-B
40	240 stp	Elastični dušilni elementi, na obeh straneh, nastavljivi	566211	DSM-40-270-P1-A-B
		Blažilnik, na obeh straneh, samonastavljiv	547588	DSM-40-270-CC-A-B
	270 stp	Brez	547595	DSM-40-270-A-B
		Elastični blažilni obroči/elastične blažilne plošče na obeh straneh	547586	DSM-40-270-P-A-B
63	240 stp	Elastični dušilni elementi, na obeh straneh, nastavljivi	566213	DSM-63-270-P1-A-B
		Blažilnik, na obeh straneh, samonastavljiv	552081	DSM-63-270-CC-A-B
	270 stp	Brez	552083	DSM-63-270-A-B
		Elastični blažilni obroči/elastične blažilne plošče na obeh straneh	552079	DSM-63-270-P-A-B

Informacije za naročanje

DSM-12 ... 63 s kardansko gredjo in tandemskim krilom

Velikost	Nazivni kot zasuka [°]	Blaženje	Št. dela	Tip
12	246 stp	Blažilnik, na obeh straneh, samonastavljiv	**1145088**	**DSM-T-12-270-CC-A-B**
	270 stp	Brez	**1145122**	**DSM-T-12-270-A-B**
		Elastični blažilni obroči/elastične blažilne plošče na obeh straneh	**1145086**	**DSM-T-12-270-P-A-B**
16	246 stp	Blažilnik, na obeh straneh, samonastavljiv	**1145094**	**DSM-T-16-270-CC-A-B**
	270 stp	Brez	**1145123**	**DSM-T-16-270-A-B**
		Elastični blažilni obroči/elastične blažilne plošče na obeh straneh	**1145092**	**DSM-T-16-270-P-A-B**
25	246 stp	Blažilnik, na obeh straneh, samonastavljiv	**1145100**	**DSM-T-25-270-CC-A-B**
	270 stp	Brez	**1145124**	**DSM-T-25-270-A-B**
		Elastični blažilni obroči/elastične blažilne plošče na obeh straneh	**1145098**	**DSM-T-25-270-P-A-B**
32	246 stp	Blažilnik, na obeh straneh, samonastavljiv	**1145106**	**DSM-T-32-270-CC-A-B**
	270 stp	Brez	**1145125**	**DSM-T-32-270-A-B**
		Elastični blažilni obroči/elastične blažilne plošče na obeh straneh	**1145104**	**DSM-T-32-270-P-A-B**
40	240 stp	Blažilnik, na obeh straneh, samonastavljiv	**1145112**	**DSM-T-40-270-CC-A-B**
	270 stp	Brez	**1145126**	**DSM-T-40-270-A-B**
		Elastični blažilni obroči/elastične blažilne plošče na obeh straneh	**1145110**	**DSM-T-40-270-P-A-B**
63	240 stp	Blažilnik, na obeh straneh, samonastavljiv	**1145118**	**DSM-T-63-270-CC-A-B**
	270 stp	Brez	**1145127**	**DSM-T-63-270-A-B**
		Elastični blažilni obroči/elastične blažilne plošče na obeh straneh	**1145116**	**DSM-T-63-270-P-A-B**

DSM-12 ... 63 s prirobnično gredjo

Velikost	Nazivni kot zasuka [°]	Blaženje	Št. dela	Tip
12	246 stp	Elastični dušilni elementi, na obeh straneh, nastavljivi	**566204**	**DSM-12-270-P1-FW-A-B**
		Blažilnik, na obeh straneh, samonastavljiv	**547573**	**DSM-12-270-CC-FW-A-B**
	270 stp	Brez	**547596**	**DSM-12-270-FW-A-B**
		Elastični blažilni obroči/elastične blažilne plošče na obeh straneh	**547571**	**DSM-12-270-P-FW-A-B**
16	246 stp	Elastični dušilni elementi, na obeh straneh, nastavljivi	**566206**	**DSM-16-270-P1-FW-A-B**
		Blažilnik, na obeh straneh, samonastavljiv	**547577**	**DSM-16-270-CC-FW-A-B**
	270 stp	Brez	**547597**	**DSM-16-270-FW-A-B**
		Elastični blažilni obroči/elastične blažilne plošče na obeh straneh	**547575**	**DSM-16-270-P-FW-A-B**
25	246 stp	Elastični dušilni elementi, na obeh straneh, nastavljivi	**566208**	**DSM-25-270-P1-FW-A-B**
		Blažilnik, na obeh straneh, samonastavljiv	**547581**	**DSM-25-270-CC-FW-A-B**
	270 stp	Brez	**547598**	**DSM-25-270-FW-A-B**
		Elastični blažilni obroči/elastične blažilne plošče na obeh straneh	**547579**	**DSM-25-270-P-FW-A-B**
32	246 stp	Elastični dušilni elementi, na obeh straneh, nastavljivi	**566210**	**DSM-32-270-P1-FW-A-B**
		Blažilnik, na obeh straneh, samonastavljiv	**547585**	**DSM-32-270-CC-FW-A-B**
	270 stp	Brez	**547599**	**DSM-32-270-FW-A-B**
		Elastični blažilni obroči/elastične blažilne plošče na obeh straneh	**547583**	**DSM-32-270-P-FW-A-B**

Informacije za naročanje

DSM-12 ... 63 s prirobnično gredjo

Velikost	Nazivni kot zasuka [°]	Blaženje	Št. dela	Tip
40	240 stp	Elastični dušilni elementi, na obeh straneh, nastavljivi	**566212**	**DSM-40-270-P1-FW-A-B**
		Blažilnik, na obeh straneh, samonastavljiv	**547589**	**DSM-40-270-CC-FW-A-B**
	270 stp	Brez	**547600**	**DSM-40-270-FW-A-B**
		Elastični blažilni obroči/elastične blažilne plošče na obeh straneh	**547587**	**DSM-40-270-P-FW-A-B**
63	240 stp	Elastični dušilni elementi, na obeh straneh, nastavljivi	**566214**	**DSM-63-270-P1-FW-A-B**
		Blažilnik, na obeh straneh, samonastavljiv	**552082**	**DSM-63-270-CC-FW-A-B**
	270 stp	Brez	**552084**	**DSM-63-270-FW-A-B**
		Elastični blažilni obroči/elastične blažilne plošče na obeh straneh	**552080**	**DSM-63-270-P-FW-A-B**

DSM-12... 63 s prirobnično gredjo in tandemskim krilom

Velikost	Nazivni kot zasuka [°]	Blaženje	Št. dela	Tip
12	246 stp	Blažilnik, na obeh straneh, samonastavljiv	**1145089**	**DSM-T-12-270-CC-FW-A-B**
	270 stp	Brez	**1145128**	**DSM-T-12-270-FW-A-B**
		Elastični blažilni obroči/elastične blažilne plošče na obeh straneh	**1145087**	**DSM-T-12-270-P-FW-A-B**
16	246 stp	Blažilnik, na obeh straneh, samonastavljiv	**1145095**	**DSM-T-16-270-CC-FW-A-B**
	270 stp	Brez	**1145129**	**DSM-T-16-270-FW-A-B**
		Elastični blažilni obroči/elastične blažilne plošče na obeh straneh	**1145093**	**DSM-T-16-270-P-FW-A-B**
25	246 stp	Blažilnik, na obeh straneh, samonastavljiv	**1145101**	**DSM-T-25-270-CC-FW-A-B**
	270 stp	Brez	**1145130**	**DSM-T-25-270-FW-A-B**
		Elastični blažilni obroči/elastične blažilne plošče na obeh straneh	**1145099**	**DSM-T-25-270-P-FW-A-B**
32	246 stp	Blažilnik, na obeh straneh, samonastavljiv	**1145107**	**DSM-T-32-270-CC-FW-A-B**
	270 stp	Brez	**1145131**	**DSM-T-32-270-FW-A-B**
		Elastični blažilni obroči/elastične blažilne plošče na obeh straneh	**1145105**	**DSM-T-32-270-P-FW-A-B**
40	240 stp	Blažilnik, na obeh straneh, samonastavljiv	**1145113**	**DSM-T-40-270-CC-FW-A-B**
	270 stp	Brez	**1145132**	**DSM-T-40-270-FW-A-B**
		Elastični blažilni obroči/elastične blažilne plošče na obeh straneh	**1145111**	**DSM-T-40-270-P-FW-A-B**
63	240 stp	Blažilnik, na obeh straneh, samonastavljiv	**1145119**	**DSM-T-63-270-CC-FW-A-B**
	270 stp	Brez	**1145133**	**DSM-T-63-270-FW-A-B**
		Elastični blažilni obroči/elastične blažilne plošče na obeh straneh	**1145117**	**DSM-T-63-270-P-FW-A-B**

DSM-12 ... 63 za visoke obremenilne momente

Velikost	Nazivni kot zasuka [°]	Blaženje	Št. dela	Tip
12	246 stp	Elastični dušilni elementi, na obeh straneh, nastavljivi	**1369116**	**DSM-12-270-P1-HD-A-B**
		Blažilnik, na obeh straneh, samonastavljiv	**1369122**	**DSM-12-270-CC-HD-A-B**
	270 stp	Brez	**1369110**	**DSM-12-270-HD-A-B**
16	246 stp	Elastični dušilni elementi, na obeh straneh, nastavljivi	**1369117**	**DSM-16-270-P1-HD-A-B**
		Blažilnik, na obeh straneh, samonastavljiv	**1369123**	**DSM-16-270-CC-HD-A-B**
	270 stp	Brez	**1369111**	**DSM-16-270-HD-A-B**

Informacije za naročanje

DSM-12 ... 63 za visoke obremenilne momente				
Velikost	Nazivni kot zasuka [°]	Blaženje	Št. dela	Tip
25	246 stp	Elastični dušilni elementi, na obeh straneh, nastavljivi	**1369118**	**DSM-25-270-P1-HD-A-B**
		Blažilnik, na obeh straneh, samonastavljiv	**1369124**	**DSM-25-270-CC-HD-A-B**
	270 stp	Brez	**1369112**	**DSM-25-270-HD-A-B**
32	246 stp	Elastični dušilni elementi, na obeh straneh, nastavljivi	**1369119**	**DSM-32-270-P1-HD-A-B**
		Blažilnik, na obeh straneh, samonastavljiv	**1369125**	**DSM-32-270-CC-HD-A-B**
	270 stp	Brez	**1369113**	**DSM-32-270-HD-A-B**
40	240 stp	Elastični dušilni elementi, na obeh straneh, nastavljivi	**1369120**	**DSM-40-270-P1-HD-A-B**
		Blažilnik, na obeh straneh, samonastavljiv	**1369126**	**DSM-40-270-CC-HD-A-B**
	270 stp	Brez	**1369114**	**DSM-40-270-HD-A-B**
63	240 stp	Elastični dušilni elementi, na obeh straneh, nastavljivi	**1369121**	**DSM-63-270-P1-HD-A-B**
		Blažilnik, na obeh straneh, samonastavljiv	**1369127**	**DSM-63-270-CC-HD-A-B**
	270 stp	Brez	**1369115**	**DSM-63-270-HD-A-B**

Pregled perifernih naprav

Pregled periferije za DSM-6 ... 10

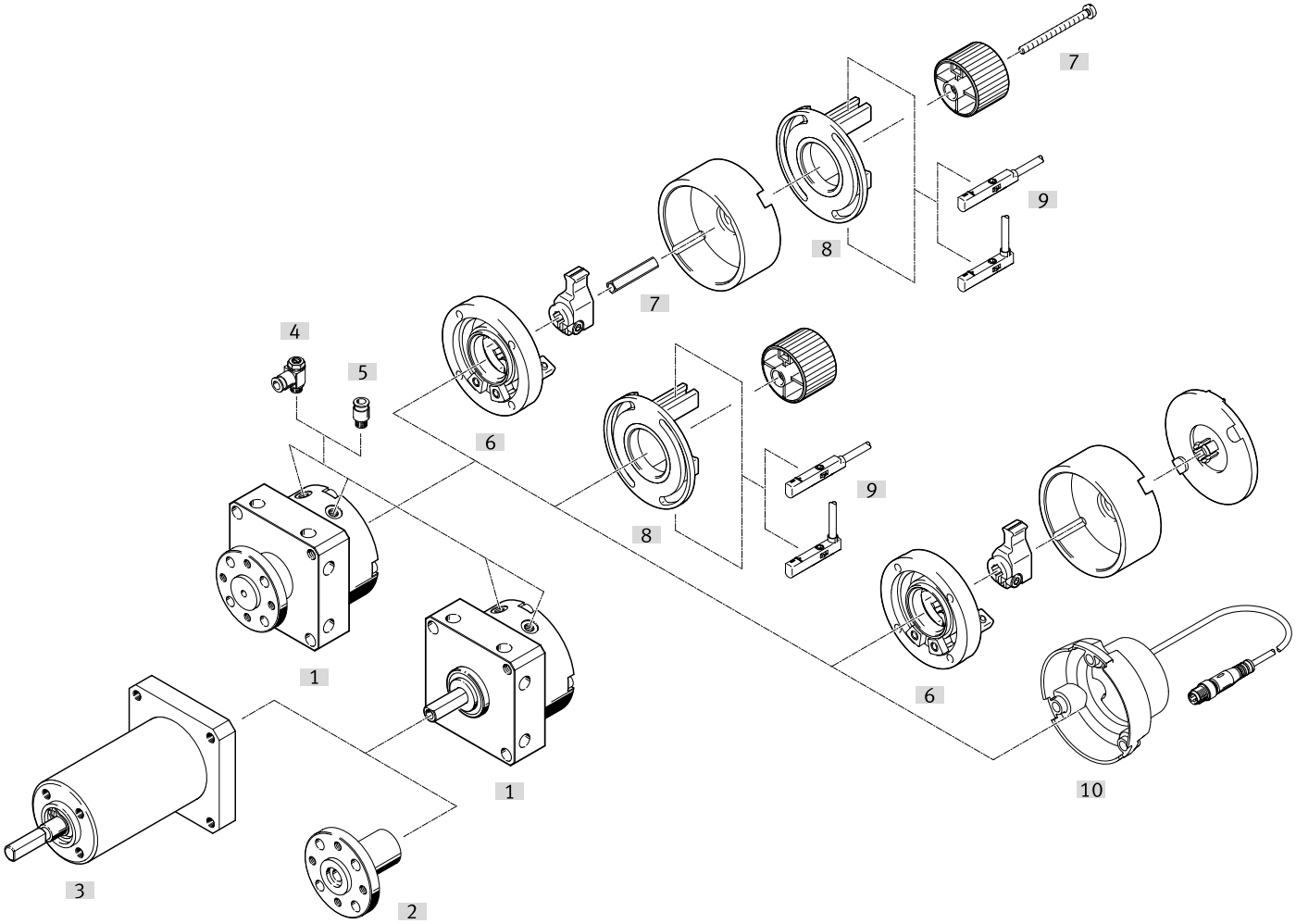

Oprema			→ Stran/Internet
	Tip/koda za naročilo	Opis	
[1]	Zasučni pogon DSM	Pnevmatični zasučni pogon	dsm
[2]	Natična prirobnica FWSR	Za naknadno vgradnjo aktuatorja DSM z delnim zasukom in kardansko gredjo	64
[3]	Prosti tek FLSM	• Za sinhronizirano rotacijsko gibanje v eni smeri • Samo v povezavi z zasučnim pogonom DSM za delni zasuk s kardansko gredjo	64
[4]	Povratno-dušilni ventil GRLA	Za regulacijo hitrosti	grla
[5]	Vtično-navojni priključek QS	Za priključitev gibkih cevi za stisnjeni zrak s standardnim zunanjim premerom	qs
[6]	Sklop končnega prislona KSM	• Za nastavitev kota zasuka • Možnost naknadne vgradnje aktuatorja z delnim zasukom DSM-...-P(-A)/DSM-...-P(-A)-FW • Za DSM-T-... je treba sklop končnega prislona naročiti posebej kot dodatke. • Lahko se kombinira s pritrdilnim sklopom WSM • V kombinaciji s pritrdilnim sklopom WSM je treba dodatno naročiti adapterski sklop DADP-AK	65
[7]	Adapterski sklop DADP-AK	Za pritrditev pritrdilnega sklopa WSM na sklop končnega prislona KSM	66
[8]	Pritrdilni sklop WSM-...-SME-10	• Za zaznavanje kota zasuka • Za pritrditev mejnih stikal SME-/SMT-10 • Možnost naknadne vgradnje za zasučni pogon DSM-...-P(-FF)/DSM-...-P(-FF)-FW • Pritrdilni sklop je treba naročiti kot dodatke za DSM-T-.... • Lahko se kombinira s kompletom prislona KSM • Skupaj s kompletom prislona KSM je treba naročiti tudi adapterski sklop DADP-AK	66
[9]	Približevalno stikalo SME-10/SMT-10	Približevalno stikalo za zaznavanje končne lege	68
[10]	Senzor položaja SRBS	• Za zaznavanje kota zasuka • Prilagoditev mejnih stikal ni potrebna • Končne položaje zasučnega kota zabeleži učenje s pritiskom na gumb • Lahko se vgradi samo neposredno na nihajni pogon brez druge dodatne opreme • Naročiti je treba posebej kot dodatno opremo	66
[11]	Senzor razdalje SOIA	Za nadzor stanja dušilnih elementov	66

Pregled perifernih naprav

Pregled periferije za DSM-12 ... 63

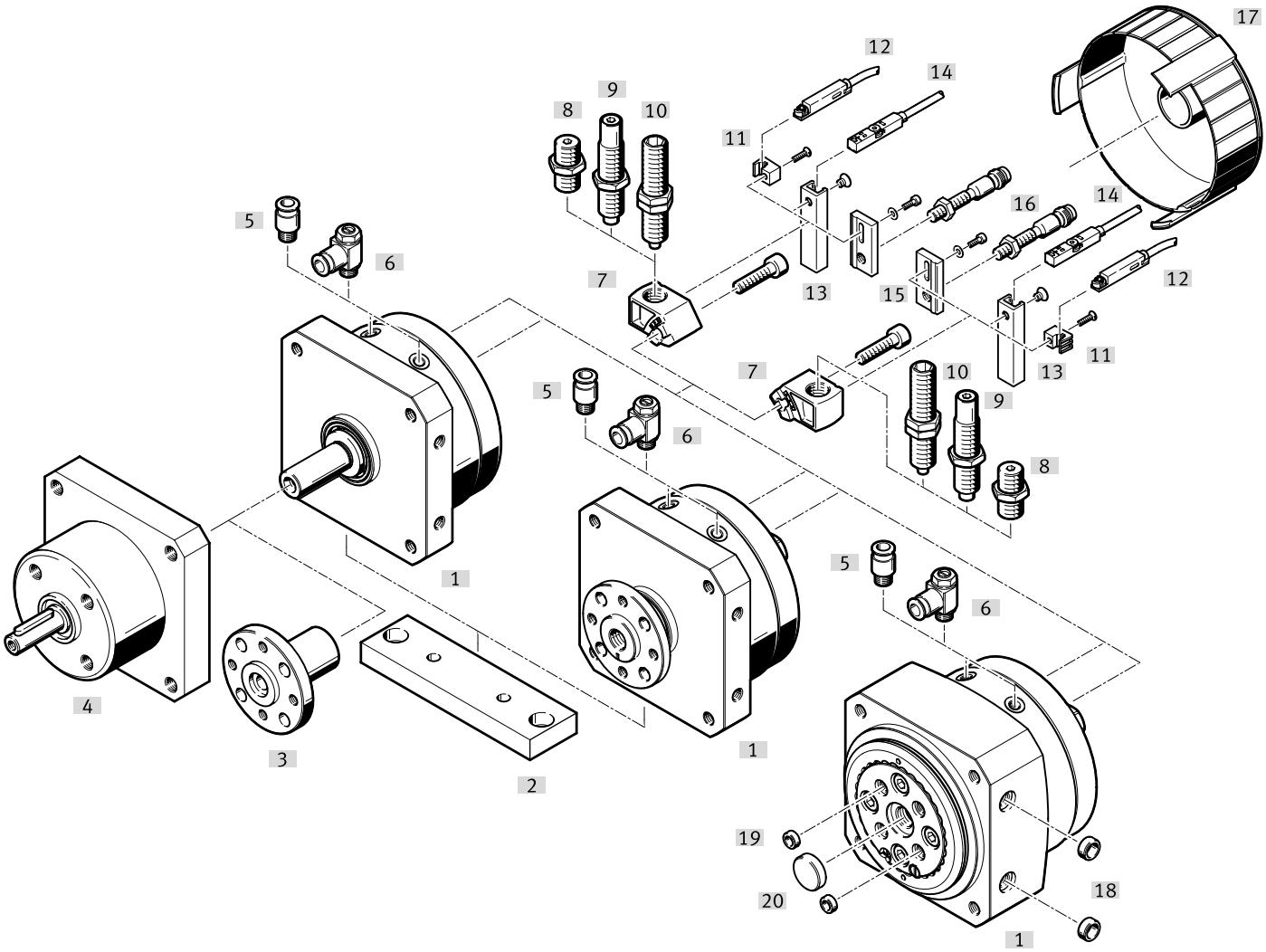

Oprema			→ Stran/Internet
	Tip/koda za naročilo	Opis	
[1]	Zasučni pogon DSM	Pnevmatični zasučni pogon	dsm
[2]	Montažna plošča HSM	Za pritrdite s kotnikom ali prirobnico	64
[3]	Natična prirobnica FWSR	Za naknadno vgradnjo aktuatorja DSM z delnim zasukom in kardansko gredjo	64
[4]	Prosti tek FLSM	• Za sinhronizirano rotacijsko gibanje v eni smeri • Samo v povezavi z zasučnim pogonom DSM za delni zasuk s kardansko gredjo	64
[5]	Vtično-navojni priključek QS	Za priključitev gibkih cevi za stisnjeni zrak s standardnim zunanjim premerom	qs
[6]	Protipovratni ventil GRLA	Za regulacijo hitrosti	grla
[7]	Držalo blažilnika DSM-...-B	• Za pritrjevanje elastičnih blažilnih elementov ali blažilnikov • Vključeno v obseg dobave pogona DSM-...-P/P1/CC	65
[8]	Blažilni sklop DSM-...-P	• Elastični dušilni elementi s fiksnim omejevalnikom • V obsegu dobave pri zasučnem pogonu DSM-...-P	65
[9]	Blažilnik DYEF	• Nastavljivi, elastični dušilni elementi s fiksnim omejevalnikom • V obsegu dobave pri zasučnem pogonu DSM-...-P1	65
[10]	Blažilnik DYSC	• Samonastavljivi blažilniki s fiksnim omejevalnikom • V obsegu dobave pri zasučnem pogonu DSM-...-CC	65
[11]	Držalo senzorja SL-DSM-B	Za pritrditev mejnih stikal SME/SMT-10	67
[12]	Končno stikalo SME-/SMT-10	Za zaznavanje končnih položajev	67
[13]	Držalo senzorja SL-DSM-63-B	Za pritrditev mejnih stikal SME/SMT-8	67
[14]	Mejno stikalo SME/SMT-8	Za zaznavanje končnih položajev	68
[15]	Držalo senzorja SL-DSM-S	Za montažo induktivnih mejnih stikal SIEN	67
[16]	Mejno stikalo SIEN	Induktivno mejno stikalo za zaznavanje končnega položaja	68
[17]	Pokrivna kapa AKM	• Zmanjša nevarnost poškodb v območju nihanja zaporne ročice • Ni mogoče uporabljati v povezavi z induktivnim mejnim stikalom SIEN.	65

Pregled perifernih naprav

Oprema			→ Stran/Internet
	Tip/koda za naročilo	Opis	
[18]	Centrirna puša ZBH	Za centriranje pogona	69
[19]	Centrirna puša ZBH	Za centriranje pritrdilnih delov na vrtljivi mizi	69
[20]	Centrirna puša ZBH	Za centriranje nastavkov na vrtljivem podstavku	69
[21]	Senzor razdalje SOIA	Za nadzor stanja dušilnih elementov	66

Oprema

Prosti tek FLSM

1
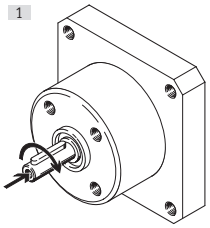

2
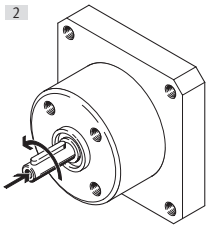

Zasučni pogonDSR, ki delujev dveh možnih smereh zasuka, se s prostim tekom izvaja samo v eni smeri. Nasprotna smer je vsakič blokirana.
Najmanjši zasukni kot je v vsakem primeru 3°. Vendar je natančnost preklopa odvisna od hitrosti in obremenitve.

Prosti tek FLSM

	Velikost	Smer vrtenja	Teoretični navor pri 0,6 MPa (6 bar, 87 psi)	Material ohišja	Teža izdelka	Št. dela	Tip
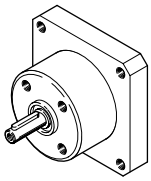	6	tek v desno	0,15 Nm	gnetna aluminijeva zlitina	100 g	**188522**	**FLSM-6-R**
		tek v levo				**188523**	**FLSM-6-L**
	8	tek v desno	0,35 Nm		125 g	**188524**	**FLSM-8-R**
		tek v levo				**188525**	**FLSM-8-L**
	10	tek v desno	0,85 Nm		160 g	**188526**	**FLSM-10-R**
		tek v levo				**188527**	**FLSM-10-L**
	12	tek v desno	1,2 Nm		300 g	**164234**	**FLSM-12-R**
		tek v levo				**164229**	**FLSM-12-L**
	16	tek v desno	2,52 Nm		450 g	**164235**	**FLSM-16-R**
		tek v levo				**164230**	**FLSM-16-L**
	25	tek v desno	4,98 Nm		650 g	**164236**	**FLSM-25-R**
		tek v levo				**164231**	**FLSM-25-L**
	32	tek v desno	9,96 Nm		1.500 g	**164237**	**FLSM-32-R**
		tek v levo				**164232**	**FLSM-32-L**
	40	tek v desno	19,98 Nm		2.350 g	**164238**	**FLSM-40-R**
		tek v levo				**164233**	**FLSM-40-L**

Natična prirobnica FWSR

	Velikost	Teža izdelka	Material ohišja	Št. dela	Tip
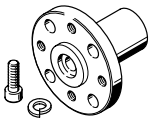	6	5 g	gnetna aluminijeva zlitina	**185948**	**FWSR-6**
	8	7 g		**185949**	**FWSR-8**
	10	10 g		**32798**	**FWSR-10**
	12	19 g		**14659**	**FWSR-12**
	16	30 g		**13239**	**FWSR-16**
	25	70 g		**13240**	**FWSR-25**
	32	120 g		**13241**	**FWSR-32**
	40	240 g		**14656**	**FWSR-40**

Montažna plošča HSM

	Velikost	Teža izdelka	Št. dela	Tip
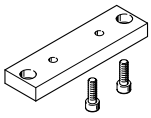	12	48 g	**165571**	**HSM-12**
	16	80 g	**165572**	**HSM-16**
	25	94 g	**165573**	**HSM-25**
	32	246 g	**165574**	**HSM-32**
	40	459 g	**165575**	**HSM-40**

Oprema

Pokrivna kapa AKM

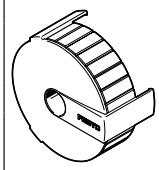

Opis [1]	Material pokrivnega čepa	Teža izdelka	Št. dela	Tip
za velikost 12	Ojačan PA	12 g	549194	AKM-12
za velikost 16		16 g	549195	AKM-16
za velikost 25		22 g	549196	AKM-25
za velikost 32		36 g	549197	AKM-32
za velikost 40		62 g	549198	AKM-40

1) Ni namenjeno uporabi v kombinaciji z induktivnim približevalnim senzorjem SIEN.

Blažilni sklop DSM-...-P

Opis	Teža izdelka	Št. dela	Tip
za velikost 12	10 g	550657	DSM-12-P-B
za velikost 16, 25	25 g	550658	DSM-16/25-P-B
za velikost 32	50 g	550659	DSM-32-P-B
za velikost 40	115 g	550660	DSM-40-P-B
za velikost 63	180 g	552086	DSM-63-P-B

Blažilnik DYEF

dyef

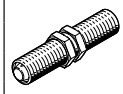

Opis	Teža izdelka	Št. dela	Tip
za velikost 12	11,9 g	548373	DYEF-M8-Y1F
za velikost 16, 25	19,7 g	548374	DYEF-M10-Y1F
za velikost 32	39,6 g	548375	DYEF-M12-Y1F
za velikost 40	104 g	548377	DYEF-M16-Y1F
za velikost 63	200 g	1113706	DYEF-M22-Y1F

Blažilnik DYSC

dysc

Opis	Teža izdelka	Št. dela	Tip
za velikost 12	9 g	548011	DYSC-5-5-Y1F
za velikost 16, 25	17 g	548012	DYSC-7-5-Y1F
za velikost 32	36 g	548013	DYSC-8-8-Y1F
za velikost 40	81 g	548014	DYSC-12-12-Y1F
za velikost 63	210 g	553593	DYSC-16-18-Y1F

Držalo blažilnika DSM-...-B

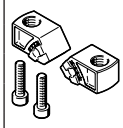

Opis	Material naslonov	Teža izdelka	Št. dela	Tip
za velikost 12	visoko legirano nerjavno jeklo	25 g	547900	DSM-12-B
za velikost: 16		35 g	547901	DSM-16-B
za velikost 25		57 g	547902	DSM-25-B
za velikost 32		125 g	547903	DSM-32-B
za velikost 40		185 g	547904	DSM-40-B
za velikost 63		680 g	552085	DSM-63-B

Sklop končnega prislona KSM

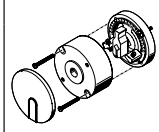

Velikost	Kot zasuka	Teža izdelka	Št. dela	Tip
6	180 stp	30 g	175833	KSM-6
8		70 g	175834	KSM-8
10	200 stp	100 g	175835	KSM-10

Oprema

Adapterski sklop DADP

	Velikost	Teža izdelka	Št. dela	Tip
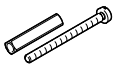	6	2 g	**3617044**	**DADP-AK-Q1-6**
	8	3 g	**3617045**	**DADP-AK-Q1-8**
	10	4 g	**3617046**	**DADP-AK-Q1-10**

Pritrdilni sklop WSM

	Velikost	Teža izdelka	Št. dela	Tip
	6	12 g	**173205**	**WSM-6-SME-10**
	8	13 g	**173206**	**WSM-8-SME-10**
	10	16 g	**173207**	**WSM-10-SME-10**

Nadzor z uporabo senzorja razdalje SOIA

Za nadzor aplikacije in stanja dušilnih elementov. Omogoča napovedno vzdrževanje ter povečuje zanesljivost in natančnost.

Nadzorovati je mogoče naslednje parametre:
- Hitrost trka
- Končni položaj
- Poraba energije
- Preostala energija
- rezerva dušenja

Senzor razdalje SOIA, induktiven — soia

	Način vgradnje	Območje merjenja poti	Preklopni izhod	Električni priključek	Št. dela	Tip
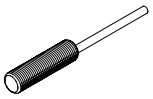	v isti ravnini	0 ... 2 mm	PNP/NPN, z možnostjo preklopa, Push-Pull	Odprt konec	**8161194**	**SOIA-M8PB-PNLK-LE**
	ni v isti ravnini	0 ... 4 mm			**8161196**	**SOIA-M8PNB-PNLK-LE**

Senzor položaja SRBS

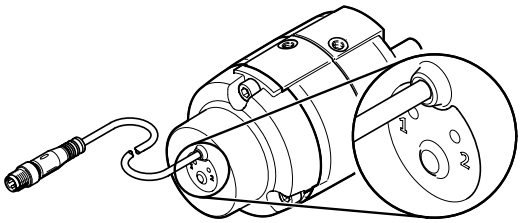

Pozicijski senzor se uporablja za preverjanje končnih položajev aktuatorjev DSM z delnim zasukom.
Poizvedba je magnetni in brezstičen. Izhod sta 2 preklopni točki.
- Hitra namestitev brez ročnega iskanja preklopne točke
- Enostavno in varno upravljanje z eno tipko
- Potreben je samo en priključni kabel
- Dolga življenjska doba zaradi robustnega in brezkontaktnega zaznavanja položaja

Senzor položaja SRBS — srbs

	Opis	Območje zaznavanja	Ponovljivost točke preklopa	Preklopni izhod	Funkcija preklopnega elementa	Teža izdelka	Št. dela	Tip
	za velikost 6	270 stp	<= 1 °	2 x PNP ali 2 x NPN, možnost preklopa	Izklopni/vklopni kontakt, možnost preklopa	25 g	**2619969**	**SRBS-Q12-6-E270-EP-1-S-M8**
	za velikost 8					30 g	**2619972**	**SRBS-Q12-8-E270-EP-1-S-M8**
	za velikost: 10					35 g	**2412001**	**SRBS-Q1-10-E270-EP-1-S-M8**

Oprema

Držalo senzorja SL-DSM za približevalno stikalo SME-/SMT-10

	Opis [1]	Teža izdelka	Št. dela	Tip
	für za velikost 12 … 40	2 g	**550661**	**SL-DSM-B**

1) Pakirna enota: 2 kosa

Držalo senzorja SL-DSM za približevalno stikalo SME-/SMT-8

	Opis [1]	Teža izdelka	Št. dela	Tip
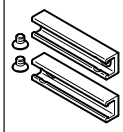	za velikost 63	10 g	**552088**	**SL-DSM-63-B**

1) Pakirna enota: 2 kosa

Držalo senzorja SL-DSM za induktivna približevalna stikala SIEN

	Opis [1]	Teža izdelka	Št. dela	Tip
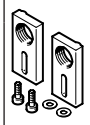	für za velikost 12 … 40	4 g	**1130882**	**SL-DSM-S-M5-B**
			1132360	**SL-DSM-S-M8-B**

1) Pakirna enota: 2 kosa

Mejno stikalo SME za okrogel utor, magnetorezistiven – za vse velikosti razen DSM-16 sme

	Način pritrditve [1]	Funkcija preklopnega elementa	Električni priključek	Dolžina kabla	Št. dela	Tip
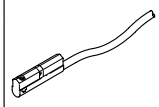	fiksno privijačeno, lahko se vstavi v utor od zgoraj	Zapirnik	Odprt konec	2,5 m	**551373**	**SMT-10M-PS-24V-E-2,5-L-OE**
			Vtič M8, A-kodiran	0,3 m	**551375**	**SMT-10M-PS-24V-E-0,3-L-M8D**

1) Za DRVS-6 … 8: S pritrdilnim kompletom WSM-…-SME-10
Za DRVS-12 … 40: Z držalom senzorja SL-DSM-B

Mejno stikalo SMT za T-utor, magnetni Reed za DSM-6 … 40 sme

	Način pritrditve [1]	Funkcija preklopnega elementa	Električni priključek	Dolžina kabla	Št. dela	Tip
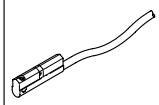	vpetje v okrogli utor, lahko se vstavi v utor vzdolžno	Zapirnik	Odprt konec	0,3 m	**173212**	**SME-10-SL-LED-24**
				2,5 m	**173210**	**SME-10-KL-LED-24**

1) Za DRVS-6 … 8: S pritrdilnim sklopom WSM-…-SME-10
Za DRVS-12 … 40: Z držalom senzorja SL-DSM-B

Oprema

Mejno stikalo SMT za T-utor, magnetni Reed za DSM-12 ... 40 — sme

	Način pritrditve [1]	Preklopni izhod	Električni priključek	Dolžina kabla	Št. dela	Tip
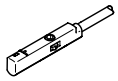	fiksno privijačeno, lahko se vstavi v utor od zgoraj	3-žični vklopni kontakt	Odprt konec	2,5 m	551365	SME-10M-DS-24V-E-2,5-L-OE
			Vtič M8, A-kodiran	0,3 m	551367	SME-10M-DS-24V-E-0,3-L-M8D

1) Z držalom senzorja SL-DSM-B

Mejno stikalo SMT za T-utor, magnetorezistivno - za DSM-63 — smt

	Način pritrditve [1]	Funkcija preklopnega elementa	Električni priključek	Dolžina kabla	Št. dela	Tip
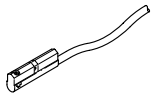	fiksno privijačeno, lahko se vstavi v utor od zgoraj	Zapirnik	Odprt konec	2,5 m	574338	SMT-8M-A-NS-24V-E-2,5-OE
					574335	SMT-8M-A-PS-24V-E-2,5-OE
			Vtič M8, A-kodiran	0,3 m	574334	SMT-8M-A-PS-24V-E-0,3-M8D
					574339	SMT-8M-A-NS-24V-E-0,3-M8D

1) Za DRVS-6 ... 8: S pritrdilnim sklopom WSM-...-SME-10
Za DRVS-12 ... 40: Z držalom senzorja SL-DSM-B

Mejno stikalo SME za okrogli utor, magnetni reed - za DSM-63 — sme

	Način pritrditve [1]	Preklopni izhod	Električni priključek	Dolžina kabla	Št. dela	Tip
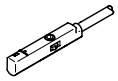	fiksno privijačeno, lahko se vstavi v utor od zgoraj	3-žični vklopni kontakt	Odprt konec	2,5 m	543862	SME-8M-DS-24V-K-2,5-OE
				5 m	543863	SME-8M-DS-24V-K-5,0-OE
			Vtič M8, A-kodiran	0,3 m	543861	SME-8M-DS-24V-K-0,3-M8D
		2-žilni zapirnik	Odprt konec	2,5 m	543872	SME-8M-ZS-24V-K-2,5-OE

1) Z držalom senzorja SL-DSM-B

Mejno stikalo SIEN, induktivno, s kablom – za DSM-12... 40 — sien

	Način pritrditve [1]	Preklopni izhod	Električni priključek	Dolžina kabla	Št. dela	Tip
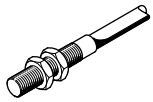	s protimatico	PNP	Odprt konec	2,5 m	150386	SIEN-M8B-PS-K-L
					150370	SIEN-M5B-PS-K-L

1) Z držalom senzorja SL-DSM-S

Mejno stikalo SIEN, induktivno, z vtičem - za DSM-12... 40 — sien

	Način pritrditve [1]	Preklopni izhod	Električni priključek	Št. dela	Tip
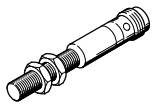	s protimatico	PNP	Vtič M8, A-kodiran	150387	SIEN-M8B-PS-S-L
				150371	SIEN-M5B-PS-S-L

1) Z držalom senzorja SL-DSM-S

Oprema

Povezovalni kabli NEBA, ravni

	Električni priključek 1, priključna tehnika	Električni priključek 2, priključna tehnika	Električni priključek 2, število polov/žil	Dolžina kabla	Št. dela	Tip
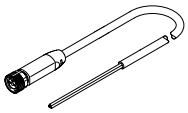	M8x1, A-kodiran v skladu z EN 61076-2-104	odprt konec	3	2,5 m	**8078223**	**NEBA-M8G3-U-2.5-N-LE3**
				5 m	**8078224**	**NEBA-M8G3-U-5-N-LE3**

Povezovalni kabli NEBA, kotni

	Električni priključek 1, priključna tehnika	Električni priključek 2, priključna tehnika	Električni priključek 2, število polov/žil	Dolžina kabla	Št. dela	Tip
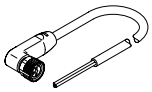	M8x1, A-kodiran v skladu z EN 61076-2-104	odprt konec	3	2,5 m	**8078230**	**NEBA-M8W3-U-2.5-N-LE3**
				5 m	**8078231**	**NEBA-M8W3-U-5-N-LE3**

Centrirna puša ZBH-5

	Opis	Material tulke	Velikost posode	Teža izdelka	Št. dela	Tip
	za velikost 12	Jeklo	10	1 g	**8146543**	**ZBH-5-B**

Centrirna puša ZBH-7

	Opis	Material tulke	Velikost posode	Teža izdelka	Št. dela	Tip
	za velikosti 12–32	Jeklo	10	1 g	**8146544**	**ZBH-7-B**

Centrirna puša ZBH-9

	Opis	Material tulke	Velikost posode	Teža izdelka	Št. dela	Tip
	za velikost 25	Jeklo	10	2 g	**8137184**	**ZBH-9-B**

Centrirna puša ZBH-12

	Opis	Material tulke	Velikost posode	Teža izdelka	Št. dela	Tip
	za velikost 12, 16, 32, 40, 63	Jeklo	10	1 g	**8137185**	**ZBH-12-B**

Centrirna puša ZBH-15

	Opis	Material tulke	Velikost posode	Teža izdelka	Št. dela	Tip
	za velikost 25	visoko legirano nerjavno jeklo	10	3 g	**191409**	**ZBH-15**

Oprema

Centrirna puša ZBH-25					
	Opis	Material tulke	Velikost posode	Št. dela	Tip
	za velikost 40, 63	visoko legirano nerjavno jeklo	10	**8023856**	**ZBH-25**