Bộ truyền động xoay DSM

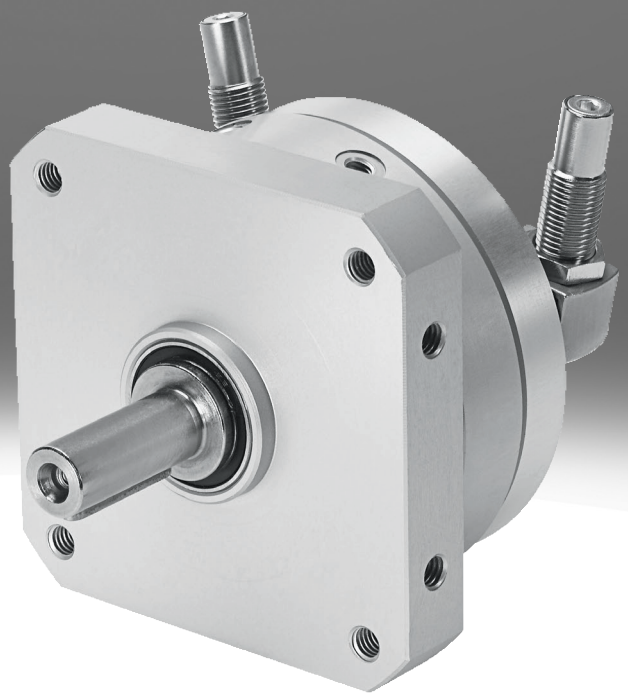

Đặc trưng

Tổng quan

- Bộ truyền động xoay tác động kép với cánh xoay
- Góc xoay có thể điều chỉnh liên tục trên toàn bộ phạm vi xoay
- Độ chính xác cao nhờ các điểm dừng cố định bằng kim loại
- Tuổi thọ dài của cánh xoay và hệ thống làm kín nhờ polyurethane
- Điều chỉnh chính xác vị trí cuối cùng thông qua các bộ phận giảm chấn
- Một răng cưa cơ học giữa bộ phận dừng và bộ truyền động xoay ngăn hệ thống dừng dịch chuyển dưới tải
- Các loại được chọn theo chỉ thị ATEX. Vui lòng liên hệ với chi nhánh Festo tại địa phương của bạn.

Biểu đồ

liên kết dsm

Các sơ đồ hiển thị trong tài liệu này cũng có sẵn trực tuyến. Ở đó nó có thể hiển thị các giá trị chính xác.

Kiểu thiết kế

[_]	Tiêu chuẩn

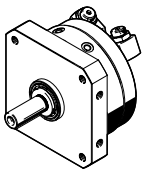

Bộ truyền động xoay tác động kép với cánh xoay
Mô-men xoắn có thể lên tới 40 Nm

[T]	Cánh tandem

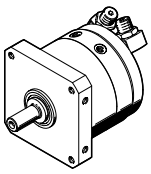

Bằng cách bố trí hai cánh xoay trên trục nhiều răng, có thể đạt được mô-men xoắn lên tới 80 Nm.
Chức năng tương ứng với chức năng của DSM không có cánh xoay song song:

- Góc xoay có thể điều chỉnh liên tục
- Giao diện giống hệt nhau
- Phụ kiện giống hệt nhau

Đệm

Với sự hỗ trợ của giá đỡ giảm chấn, có thể điều chỉnh góc xoay tại DSM-...-P/-P1 /-CC.

[_]	Không có

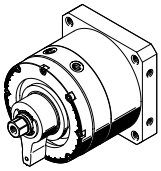

[P]	Vòng/tấm giảm chấn đàn hồi ở cả hai bên

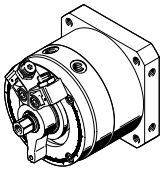

[P1]	Các phần tử giảm chấn đàn hồi, ở cả hai bên, có thể điều chỉnh

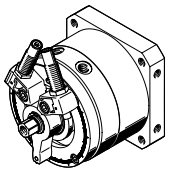

[CC]	Bộ giảm chấn, ở hai bên, tự điều chỉnh

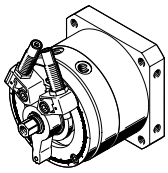

Đặc trưng

Góc xoay có thể điều chỉnh

[FF]	Góc xoay có thể điều chỉnh

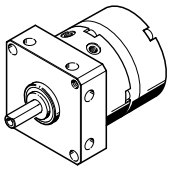

Trục

[_]	Trục hình nón

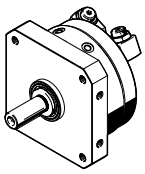

- Tại DSM-6/8: Trục chốt có phần vát phẳng
- Từ DSM-10 : Trục chốt có then bằng

[FW]	Trục mặt bích

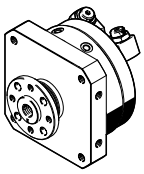

[HD]	Trục mặt bích cho mômen xoắn cao

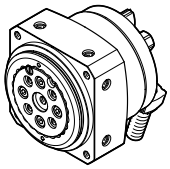

Cho kích thước 12 ... 63
Các bộ phận ổ trục được tải trước, không có khe hở, chất lượng cao cho phép mô-men tải rất cao và ổ trục rất chính xác với độ chính xác khi vận hành cao.
Chức năng tương ứng với chức năng của DSM-B mà không cần vòng bi chịu lực nặng:

- Góc xoay có thể điều chỉnh liên tục
- Giao diện gắn giống hệt nhau
- Phụ kiện giống hệt nhau
- Có thể lựa chọn 2 loại giảm chấn Giảm chấn P1 và CC

Phát hiện vị trí

[A]	Cho các công tắc tiệm cận

Để truy vấn vị trí cánh xoay

Mã mẫu

001	Dòng	
DSM	Bộ truyền động xoay	

002	Kiểu thiết kế	
	Tiêu chuẩn	
T	Cánh tandem	

003	Kích thước [mm]	
6	6	
8	8	
10	10	
12	12	
16	16	
25	25	
32	32	
40	40	
63	63	

004	Góc xoay danh định [°]	
90	90	
180	180	
200	200	
240	240	
246	246	
270	270	

005	Đệm	
	Không có	
P	Vòng/tấm giảm chấn đàn hồi ở cả hai bên	
P1	Các phần tử giảm chấn đàn hồi, ở cả hai bên, có thể điều chỉnh	
CC	Bộ giảm chấn, ở hai bên, tự điều chỉnh	

006	Góc xoay có thể điều chỉnh	
	Góc xoay cố định	
FF	Góc xoay có thể điều chỉnh	

007	Trục	
	Trục hình nón	
FW	Trục mặt bích	
HD	Trục mặt bích cho mômen xoắn cao	

008	Phát hiện vị trí	
	Không có	
A	Cho các công tắc tiệm cận	

009	Biến thể	
	Không có	
B	Dòng B	

Bảng dữ liệu

Thông số kĩ thuật chung cho DSM-6 ... 10							
Kích thước	6			8		10	
Kiểu thiết kế	Tiêu chuẩn [_]		Cánh tandem [T]	Tiêu chuẩn [_]	Cánh tandem [T]	Tiêu chuẩn [_]	Cánh tandem [T]
Đệm	Vòng/tấm giảm chấn đàn hồi ở cả hai bên [P]						
Góc xoay có thể điều chỉnh	Góc xoay cố định [_]	Góc xoay có thể điều chỉnh [FF]	Góc xoay cố định [_]	Góc xoay có thể điều chỉnh [FF]	Góc xoay cố định [_]	Góc xoay có thể điều chỉnh [FF]	Góc xoay cố định [_]
Cổng nối khí nén	M3						
Cấu trúc xây dựng	Cánh xoay						
Kiểu gắn	với ren trong						
Vị trí lắp đặt	bất kì						
Góc xoay	0°, 90°, 180°	0°, 180°	0°, 90°, 180°	0°, 180°	0°, 90°, 180°	0°, 90°, 180°, 240°	0°, 200°	0°, 90°, 180°, 240°
Góc giảm âm	0.5°	0°	0.5°	0°	0.5°		0°	0.5°
Độ chính xác lặp lại	1°						
Tần số xoay tối đa ở 0,6 MPa (6 bar, 87 psi)[1]	3 Hz					2 Hz, 3 Hz	2 Hz	2 Hz, 3 Hz

1) Ở góc xoay từ 240°: 2 Hz

Thông số kĩ thuật chung cho DSM-6 ... 10			
Kích thước	6	8	10
Kiểu thiết kế	Cánh tandem [T]		
Đệm	Vòng/tấm giảm chấn đàn hồi ở cả hai bên [P]		
Góc xoay có thể điều chỉnh	Góc xoay cố định [_]		
Cổng nối khí nén	M3		
Cấu trúc xây dựng	Cánh xoay		
Kiểu gắn	với ren trong		
Vị trí lắp đặt	bất kì		
Góc xoay	0°, 90°, 180°		0°, 90°, 180°, 240°
Góc giảm âm	0.5°		
Độ chính xác lặp lại	1°		
Tần số xoay tối đa ở 0,6 MPa (6 bar, 87 psi)[1]	3 Hz		2 Hz, 3 Hz

1) Ở góc xoay từ 240°: 2 Hz

Dữ liệu kỹ thuật chung cho DSM-12											
Kích thước	12										
Kiểu thiết kế	Tiêu chuẩn [_]										
Đệm	Không có [_]			Vòng/tấm giảm chấn đàn hồi ở cả hai bên [P]		Các phần tử giảm chấn đàn hồi, ở cả hai bên, có thể điều chỉnh [P1]			Bộ giảm chấn, ở hai bên, tự điều chỉnh [CC]		
Trục	Trục hình nón [_]	Trục mặt bích [FW]	Trục mặt bích cho mômen xoắn cao [HD]	Trục hình nón [_]	Trục mặt bích [FW]	Trục hình nón [_]	Trục mặt bích [FW]	Trục mặt bích cho mômen xoắn cao [HD]	Trục hình nón [_]	Trục mặt bích [FW]	Trục mặt bích cho mômen xoắn cao [HD]
Cổng nối khí nén	M5										
Cấu trúc xây dựng	Cánh xoay										
Kiểu gắn	với ren trong										
Vị trí lắp đặt	bất kì										
Góc xoay[1]	0°, 270°					0°, 246°					
Góc giảm âm	–			1.8°		10°			15°		
Độ chính xác lặp lại	–			1°		0.1°					
Tần số xoay tối đa ở 0,6 MPa (6 bar, 87 psi)	2 Hz		1,5 Hz	2 Hz				1,5 Hz			1 Hz

1) Đối với DSM-12: Góc xoay giới hạn (tối đa 262°) kết nối với giá đỡ cảm biến SL-DSM-S-...

Bảng dữ liệu

Dữ liệu kỹ thuật chung cho DSM-12						
Kích thước	12					
Kiểu thiết kế	Cánh tandem [T]					
Đệm	Không có [_]		Vòng/tấm giảm chấn đàn hồi ở cả hai bên [P]		Bộ giảm chấn, ở hai bên, tự điều chỉnh [CC]	
Trục	Trục hình nón [_]	Trục mặt bích [FW]	Trục hình nón [_]	Trục mặt bích [FW]	Trục hình nón [_]	Trục mặt bích [FW]
Cổng nối khí nén	M5					
Cấu trúc xây dựng	Cánh xoay					
Kiểu gắn	với ren trong					
Vị trí lắp đặt	bất kì					
Góc xoay[1)]	0°, 270°				0°, 246°	
Góc giảm âm	–		1.8°		15°	
Độ chính xác lặp lại	–		1°		0.1°	
Tần số xoay tối đa ở 0,6 MPa (6 bar, 87 psi)	2 Hz				1,5 Hz	

1) Đối với DSM-12: Góc xoay giới hạn (tối đa 262°) kết nối với giá đỡ cảm biến SL-DSM-S-...

Dữ liệu kỹ thuật chung cho DSM-16											
Kích thước	16										
Kiểu thiết kế	Tiêu chuẩn [_]										
Đệm	Không có [_]			Vòng/tấm giảm chấn đàn hồi ở cả hai bên [P]		Các phần tử giảm chấn đàn hồi, ở cả hai bên, có thể điều chỉnh [P1]			Bộ giảm chấn, ở hai bên, tự điều chỉnh [CC]		
Trục	Trục hình nón [_]	Trục mặt bích [FW]	Trục mặt bích cho mômen xoắn cao [HD]	Trục hình nón [_]	Trục mặt bích [FW]	Trục hình nón [_]	Trục mặt bích [FW]	Trục mặt bích cho mômen xoắn cao [HD]	Trục hình nón [_]	Trục mặt bích [FW]	Trục mặt bích cho mômen xoắn cao [HD]
Cổng nối khí nén	M5										
Cấu trúc xây dựng	Cánh xoay										
Kiểu gắn	với ren trong										
Vị trí lắp đặt	bất kì										
Góc xoay	0°, 270°					0°, 246°					
Góc giảm âm	–			1.4°		9°			12°		
Độ chính xác lặp lại	–			1°		0.1°					
Tần số xoay tối đa ở 0,6 MPa (6 bar, 87 psi)	2 Hz		1,5 Hz	2 Hz				1,5 Hz	1 Hz		

Dữ liệu kỹ thuật chung cho DSM-16						
Kích thước	16					
Kiểu thiết kế	Cánh tandem [T]					
Đệm	Không có [_]		Vòng/tấm giảm chấn đàn hồi ở cả hai bên [P]		Bộ giảm chấn, ở hai bên, tự điều chỉnh [CC]	
Trục	Trục hình nón [_]	Trục mặt bích [FW]	Trục hình nón [_]	Trục mặt bích [FW]	Trục hình nón [_]	Trục mặt bích [FW]
Cổng nối khí nén	M5					
Cấu trúc xây dựng	Cánh xoay					
Kiểu gắn	với ren trong					
Vị trí lắp đặt	bất kì					
Góc xoay	0°, 270°				0°, 246°	
Góc giảm âm	–		1.4°		12°	
Độ chính xác lặp lại	–		1°		0.1°	
Tần số xoay tối đa ở 0,6 MPa (6 bar, 87 psi)	2 Hz				1 Hz	

Bảng dữ liệu

Dữ liệu kỹ thuật chung cho DSM-25											
Kích thước	25										
Kiểu thiết kế	Tiêu chuẩn [_]										
Đệm	Không có [_]			Vòng/tấm giảm chấn đàn hồi ở cả hai bên [P]		Các phần tử giảm chấn đàn hồi, ở cả hai bên, có thể điều chỉnh [P1]			Bộ giảm chấn, ở hai bên, tự điều chỉnh [CC]		
Trục	Trục hình nón [_]	Trục mặt bích [FW]	Trục mặt bích cho mômen xoắn cao [HD]	Trục hình nón [_]	Trục mặt bích [FW]	Trục hình nón [_]	Trục mặt bích [FW]	Trục mặt bích cho mômen xoắn cao [HD]	Trục hình nón [_]	Trục mặt bích [FW]	Trục mặt bích cho mômen xoắn cao [HD]
Cổng nối khí nén	M5										
Cấu trúc xây dựng	Cánh xoay										
Kiểu gắn	với ren trong										
Vị trí lắp đặt	bất kì										
Góc xoay	0°, 270°					0°, 246°					
Góc giảm âm	–			1.2°		7.5°			10°		
Độ chính xác lặp lại	–			1°		0.1°					
Tần số xoay tối đa ở 0,6 MPa (6 bar, 87 psi)	2 Hz		1,5 Hz	2 Hz				1,5 Hz	1 Hz		

Dữ liệu kỹ thuật chung cho DSM-25						
Kích thước	25					
Kiểu thiết kế	Cánh tandem [T]					
Đệm	Không có [_]		Vòng/tấm giảm chấn đàn hồi ở cả hai bên [P]		Bộ giảm chấn, ở hai bên, tự điều chỉnh [CC]	
Trục	Trục hình nón [_]	Trục mặt bích [FW]	Trục hình nón [_]	Trục mặt bích [FW]	Trục hình nón [_]	Trục mặt bích [FW]
Cổng nối khí nén	M5					
Cấu trúc xây dựng	Cánh xoay					
Kiểu gắn	với ren trong					
Vị trí lắp đặt	bất kì					
Góc xoay	0°, 270°				0°, 246°	
Góc giảm âm	–		1.2°		10°	
Độ chính xác lặp lại	–		1°		0.1°	
Tần số xoay tối đa ở 0,6 MPa (6 bar, 87 psi)	2 Hz				1 Hz	

Dữ liệu kỹ thuật chung cho DSM-32											
Kích thước	32										
Kiểu thiết kế	Tiêu chuẩn [_]										
Đệm	Không có [_]			Vòng/tấm giảm chấn đàn hồi ở cả hai bên [P]		Các phần tử giảm chấn đàn hồi, ở cả hai bên, có thể điều chỉnh [P1]			Bộ giảm chấn, ở hai bên, tự điều chỉnh [CC]		
Trục	Trục hình nón [_]	Trục mặt bích [FW]	Trục mặt bích cho mômen xoắn cao [HD]	Trục hình nón [_]	Trục mặt bích [FW]	Trục hình nón [_]	Trục mặt bích [FW]	Trục mặt bích cho mômen xoắn cao [HD]	Trục hình nón [_]	Trục mặt bích [FW]	Trục mặt bích cho mômen xoắn cao [HD]
Cổng nối khí nén	G1/8										
Cấu trúc xây dựng	Cánh xoay										
Kiểu gắn	với ren trong										
Vị trí lắp đặt	bất kì										
Góc xoay	0°, 270°					0°, 246°					
Góc giảm âm	–			1.4°		6.5°			12°		
Độ chính xác lặp lại	–			1°		0.1°					
Tần số xoay tối đa ở 0,6 MPa (6 bar, 87 psi)	2 Hz		1,5 Hz	2 Hz				1,5 Hz	0,7 Hz		0,5 Hz

Bảng dữ liệu

Dữ liệu kỹ thuật chung cho DSM-32						
Kích thước	32					
Kiểu thiết kế	Cánh tandem [T]					
Đệm	Không có [_]		Vòng/tấm giảm chấn đàn hồi ở cả hai bên [P]		Bộ giảm chấn, ở hai bên, tự điều chỉnh [CC]	
Trục	Trục hình nón [_]	Trục mặt bích [FW]	Trục hình nón [_]	Trục mặt bích [FW]	Trục hình nón [_]	Trục mặt bích [FW]
Cổng nối khí nén	G1/8					
Cấu trúc xây dựng	Cánh xoay					
Kiểu gắn	với ren trong					
Vị trí lắp đặt	bất kì					
Góc xoay	0°, 270°				0°, 246°	
Góc giảm âm	–		1.4°		12°	
Độ chính xác lặp lại	–		1°		0.1°	
Tần số xoay tối đa ở 0,6 MPa (6 bar, 87 psi)	2 Hz				0,7 Hz	

Dữ liệu kỹ thuật chung cho DSM-40											
Kích thước	40										
Kiểu thiết kế	Tiêu chuẩn [_]										
Đệm	Không có [_]			Vòng/tấm giảm chấn đàn hồi ở cả hai bên [P]		Các phần tử giảm chấn đàn hồi, ở cả hai bên, có thể điều chỉnh [P1]			Bộ giảm chấn, ở hai bên, tự điều chỉnh [CC]		
Trục	Trục hình nón [_]	Trục mặt bích [FW]	Trục mặt bích cho mômen xoắn cao [HD]	Trục hình nón [_]	Trục mặt bích [FW]	Trục hình nón [_]	Trục mặt bích [FW]	Trục mặt bích cho mômen xoắn cao [HD]	Trục hình nón [_]	Trục mặt bích [FW]	Trục mặt bích cho mômen xoắn cao [HD]
Cổng nối khí nén	G1/8										
Cấu trúc xây dựng	Cánh xoay										
Kiểu gắn	với ren trong										
Vị trí lắp đặt	bất kì										
Góc xoay	0°, 270°					0°, 240°					
Góc giảm âm	–			2°		6.5°			16°		
Độ chính xác lặp lại	–			1°		0.1°					
Tần số xoay tối đa ở 0,6 MPa (6 bar, 87 psi)	2 Hz		1,5 Hz	2 Hz				1,5 Hz	0,7 Hz		0,5 Hz

Dữ liệu kỹ thuật chung cho DSM-40						
Kích thước	40					
Kiểu thiết kế	Cánh tandem [T]					
Đệm	Không có [_]		Vòng/tấm giảm chấn đàn hồi ở cả hai bên [P]		Bộ giảm chấn, ở hai bên, tự điều chỉnh [CC]	
Trục	Trục hình nón [_]	Trục mặt bích [FW]	Trục hình nón [_]	Trục mặt bích [FW]	Trục hình nón [_]	Trục mặt bích [FW]
Cổng nối khí nén	G1/8					
Cấu trúc xây dựng	Cánh xoay					
Kiểu gắn	với ren trong					
Vị trí lắp đặt	bất kì					
Góc xoay	0°, 270°				0°, 240°	
Góc giảm âm	–		2°		16°	
Độ chính xác lặp lại	–		1°		0.1°	
Tần số xoay tối đa ở 0,6 MPa (6 bar, 87 psi)	2 Hz				0,7 Hz	

Bảng dữ liệu

Dữ liệu kỹ thuật chung cho DSM-63											
Kích thước	63										
Kiểu thiết kế	Tiêu chuẩn [_]										
Đệm	Không có [_]			Vòng/tấm giảm chấn đàn hồi ở cả hai bên [P]		Các phần tử giảm chấn đàn hồi, ở cả hai bên, có thể điều chỉnh [P1]			Bộ giảm chấn, ở hai bên, tự điều chỉnh [CC]		
Trục	Trục hình nón [_]	Trục mặt bích [FW]	Trục mặt bích cho mômen xoắn cao [HD]	Trục hình nón [_]	Trục mặt bích [FW]	Trục hình nón [_]	Trục mặt bích [FW]	Trục mặt bích cho mômen xoắn cao [HD]	Trục hình nón [_]	Trục mặt bích [FW]	Trục mặt bích cho mômen xoắn cao [HD]
Cổng nối khí nén	G1/4										
Cấu trúc xây dựng	Cánh xoay										
Kiểu gắn	với ren trong										
Vị trí lắp đặt	bất kì										
Góc xoay	0°, 270°					0°, 240°					
Góc giảm âm	–			2°		6°			17.5°		
Độ chính xác lặp lại	–			1°		0.1°					
Tần số xoay tối đa ở 0,6 MPa (6 bar, 87 psi)	1,6 Hz		1 Hz	1,6 Hz				1 Hz	0,6 Hz		0,5 Hz

Dữ liệu kỹ thuật chung cho DSM-63						
Kích thước	63					
Kiểu thiết kế	Cánh tandem [T]					
Đệm	Không có [_]		Vòng/tấm giảm chấn đàn hồi ở cả hai bên [P]		Bộ giảm chấn, ở hai bên, tự điều chỉnh [CC]	
Trục	Trục hình nón [_]	Trục mặt bích [FW]	Trục hình nón [_]	Trục mặt bích [FW]	Trục hình nón [_]	Trục mặt bích [FW]
Cổng nối khí nén	G1/4					
Cấu trúc xây dựng	Cánh xoay					
Kiểu gắn	với ren trong					
Vị trí lắp đặt	bất kì					
Góc xoay	0 ... 270°				0 ... 240°	
Góc giảm âm	–		2°		17.5°	
Độ chính xác lặp lại	–		1°		0.1°	
Tần số xoay tối đa ở 0,6 MPa (6 bar, 87 psi)	1,6 Hz				0,6 Hz	

Các điều kiện vận hành và môi trường cho DSM-6 ... 10												
Kích thước	6				8				10			
Kiểu thiết kế	Tiêu chuẩn [_]		Cánh tandem [T]		Tiêu chuẩn [_]		Cánh tandem [T]		Tiêu chuẩn [_]		Cánh tandem [T]	
Trục	Trục hình nón [_]	Trục mặt bích [FW]	Trục hình nón [_]	Trục mặt bích [FW]	Trục hình nón [_]	Trục mặt bích [FW]	Trục hình nón [_]	Trục mặt bích [FW]	Trục hình nón [_]	Trục mặt bích [FW]	Trục hình nón [_]	Trục mặt bích [FW]
Môi chất vận hành	Khí nén theo ISO 8573-1:2010 [7:4:4]											
Lưu ý về môi chất vận hành/điều khiển	Có thể hoạt động bằng dầu (cần thiết cho hoạt động tiếp theo)											
Áp suất vận hành	50,75 ... 116 psi		58 ... 116 psi		50,75 ... 116 psi		58 ... 116 psi		36,25 ... 116 psi		50,75 ... 116 psi	
Áp suất vận hành	3,5 ... 8 bar		4 ... 8 bar		3,5 ... 8 bar		4 ... 8 bar		2,5 ... 8 bar		3,5 ... 8 bar	
Nhiệt độ môi trường xung quanh	0 ... 60°C											

Bảng dữ liệu

Các điều kiện vận hành và môi trường cho DSM-12/-16							
Kích thước	12				16		
Kiểu thiết kế	Tiêu chuẩn [_]			Cánh tandem [T]	Tiêu chuẩn [_]		Cánh tandem [T]
Trục	Trục hình nón [_]	Trục mặt bích [FW]	Trục mặt bích cho mômen xoắn cao [HD]	Trục hình nón [_]	Trục mặt bích [FW]	Trục mặt bích cho mômen xoắn cao [HD]	Trục hình nón [_]
Môi chất vận hành	Khí nén theo ISO 8573-1:2010 [7:-:-]						
Lưu ý về môi chất vận hành/điều khiển	Có thể hoạt động bằng dầu (cần thiết cho hoạt động tiếp theo)						
Áp suất vận hành	29 ... 145 psi		43,5 ... 145 psi	36,25 ... 145 psi	26,1 ... 145 psi	43,5 ... 145 psi	36,25 ... 145 psi
Áp suất vận hành	2 ... 10 bar		3 ... 10 bar	2,5 ... 10 bar	1,8 ... 10 bar	3 ... 10 bar	2,5 ... 10 bar
Nhiệt độ môi trường xung quanh	-10 ... 60°C						

Các điều kiện vận hành và môi trường cho DSM-25/-32										
Kích thước	25					32				
Kiểu thiết kế	Tiêu chuẩn [_]			Cánh tandem [T]		Tiêu chuẩn [_]			Cánh tandem [T]	
Trục	Trục hình nón [_]	Trục mặt bích [FW]	Trục mặt bích cho mômen xoắn cao [HD]	Trục hình nón [_]	Trục mặt bích [FW]	Trục hình nón [_]	Trục mặt bích [FW]	Trục mặt bích cho mômen xoắn cao [HD]	Trục hình nón [_]	Trục mặt bích [FW]
Môi chất vận hành	Khí nén theo ISO 8573-1:2010 [7:-:-]									
Lưu ý về môi chất vận hành/điều khiển	Có thể hoạt động bằng dầu (cần thiết cho hoạt động tiếp theo)									
Áp suất vận hành	21,75 ... 145 psi		29 ... 145 psi			21,75 ... 145 psi		29 ... 145 psi		
Áp suất vận hành	1,5 ... 10 bar		2 ... 10 bar			1,5 ... 10 bar		2 ... 10 bar		
Nhiệt độ môi trường xung quanh	-10 ... 60°C									

Các điều kiện vận hành và môi trường cho DSM-40/-63										
Kích thước	40					63				
Kiểu thiết kế	Tiêu chuẩn [_]			Cánh tandem [T]		Tiêu chuẩn [_]			Cánh tandem [T]	
Trục	Trục hình nón [_]	Trục mặt bích [FW]	Trục mặt bích cho mômen xoắn cao [HD]	Trục hình nón [_]	Trục mặt bích [FW]	Trục hình nón [_]	Trục mặt bích [FW]	Trục mặt bích cho mômen xoắn cao [HD]	Trục hình nón [_]	Trục mặt bích [FW]
Môi chất vận hành	Khí nén theo ISO 8573-1:2010 [7:-:-]									
Lưu ý về môi chất vận hành/điều khiển	Có thể hoạt động bằng dầu (cần thiết cho hoạt động tiếp theo)									
Áp suất vận hành	21,75 ... 145 psi		29 ... 145 psi			21,75 ... 145 psi		29 ... 145 psi		
Áp suất vận hành	1,5 ... 10 bar		2 ... 10 bar			1,5 ... 10 bar		2 ... 10 bar		
Nhiệt độ môi trường xung quanh	-10 ... 60°C									

Lực và mô-men xoay

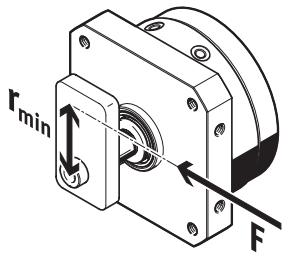

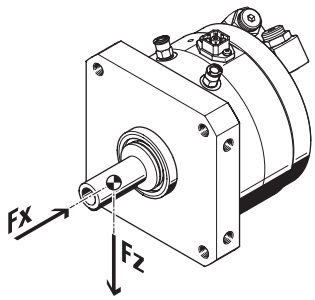

Nếu bộ truyền động xoay DSM-...-A-B được sử dụng mà không có hệ thống cữ chặn, hoặc nếu mô-men quán tính khối lượng bị vượt quá thì phải sử dụng hệ thống cữ chặn ngoài. Bán kính tối thiểu đến trục đầu ra (rmin) không được dưới ngưỡng. Lực cữ chặn không được vượt quá lực tối đa.

Bảng dữ liệu

Các lực và mô-men xoắn cho DSM-6 ... 10

Kích thước	6				8				10			
Kiểu thiết kế	Tiêu chuẩn [_]		Cánh tandem [T]		Tiêu chuẩn [_]		Cánh tandem [T]		Tiêu chuẩn [_]		Cánh tandem [T]	
Trục	Trục hình nón [_]	Trục mặt bích [FW]	Trục hình nón [_]	Trục mặt bích [FW]	Trục hình nón [_]	Trục mặt bích [FW]	Trục hình nón [_]	Trục mặt bích [FW]	Trục hình nón [_]	Trục mặt bích [FW]	Trục hình nón [_]	Trục mặt bích [FW]
Mô men xoắn lý thuyết tại 0,6 MPa (6 bar, 87 psi)	0,15 N m		0,3 N m		0,35 N m		0,7 N m		0,85 N m		1,7 N m	
Bán kính dừng cho phép	≥10 mm								≥13 mm			
Lực tác động tối đa	15 N				30 N				60 N			
Lực hướng tâm tối đa[1)]	15 N				20 N				30 N			
Lực dọc trục tối đa[2)]	10 N											

1) Điểm tham chiếu của các lực là trục xoay và tâm của trục truyền động.
2) Điểm tham chiếu của các lực là trục xoay và tâm của trục truyền động.

Các lực và mô-men xoắn cho DSM-12/-16

Kích thước	12					16			
Kiểu thiết kế	Tiêu chuẩn [_]			Cánh tandem [T]		Tiêu chuẩn [_]			Cánh tandem [T]
Trục	Trục hình nón [_]	Trục mặt bích [FW]	Trục mặt bích cho mômen xoắn cao [HD]	Trục hình nón [_]		Trục mặt bích [FW]	Trục mặt bích cho mômen xoắn cao [HD]		Trục hình nón [_]
Mô men xoắn lý thuyết tại 0,6 MPa (6 bar, 87 psi)	1,25 N m			2,5 N m					5 N m
Bán kính dừng cho phép	≥15 mm					≥17 mm			
Lực tác động tối đa	90 N					160 N			
Lực hướng tâm tối đa[1)]	45 N		200 N	45 N		75 N		300 N	75 N
Lực dọc trục tối đa[2)]	18 N		180 N	18 N		30 N		290 N	30 N

1) Điểm tham chiếu của các lực là trục xoay và tâm của trục truyền động.
2) Điểm tham chiếu của các lực là trục xoay và tâm của trục truyền động.

Các lực và mô-men xoắn cho DSM-25/-32

Kích thước	25					32				
Kiểu thiết kế	Tiêu chuẩn [_]			Cánh tandem [T]		Tiêu chuẩn [_]			Cánh tandem [T]	
Trục	Trục hình nón [_]	Trục mặt bích [FW]	Trục mặt bích cho mômen xoắn cao [HD]	Trục hình nón [_]	Trục mặt bích [FW]	Trục hình nón [_]	Trục mặt bích [FW]	Trục mặt bích cho mômen xoắn cao [HD]	Trục hình nón [_]	Trục mặt bích [FW]
Mô men xoắn lý thuyết tại 0,6 MPa (6 bar, 87 psi)	5 N m			10 N m					20 N m	
Bán kính dừng cho phép	≥21 mm					≥28 mm				
Lực tác động tối đa	320 N					480 N				
Lực hướng tâm tối đa[1)]	120 N		450 N	120 N		200 N		550 N	200 N	
Lực dọc trục tối đa[2)]	50 N		350 N	50 N		75 N		450 N	75 N	

1) Điểm tham chiếu của các lực là trục xoay và tâm của trục truyền động.
2) Điểm tham chiếu của các lực là trục xoay và tâm của trục truyền động.

Bảng dữ liệu

Các lực và mô-men xoắn cho DSM-40/-63

Kích thước	40					63				
Kiểu thiết kế	Tiêu chuẩn [_]			Cánh tandem [T]		Tiêu chuẩn [_]			Cánh tandem [T]	
Trục	Trục hình nón [_]	Trục mặt bích [FW]	Trục mặt bích cho mômen xoắn cao [HD]	Trục hình nón [_]	Trục mặt bích [FW]	Trục hình nón [_]	Trục mặt bích [FW]	Trục mặt bích cho mômen xoắn cao [HD]	Trục hình nón [_]	Trục mặt bích [FW]
Mô men xoắn lý thuyết tại 0,6 MPa (6 bar, 87 psi)	20 N m			40 N m					80 N m	
Bán kính dừng cho phép	≥40 mm					≥50 mm				
Lực tác động tối đa	650 N					1.050 N				
Lực hướng tâm tối đa[1)]	350 N		1.200 N	350 N		500 N		1.600 N	500 N	
Lực dọc trục tối đa[2)]	120 N		950 N	120 N		500 N		1.300 N	500 N	

1) Điểm tham chiếu của các lực là trục xoay và tâm của trục truyền động.
2) Điểm tham chiếu của các lực là trục xoay và tâm của trục truyền động.

Mô-men quán tính khối lượng cho DSM-6 ... 10

Kích thước	6	8	10
Đệm	Vòng/tấm giảm chấn đàn hồi ở cả hai bên [P]		
Mô-men quán tính khối lượng cho phép	0,00065 kgm²	0,0013 kgm²	0,0026 kgm²

Mô-men quán tính khối lượng cho DSM-12/-16

Kích thước	12			16	
Đệm	Không có [_]	Vòng/tấm giảm chấn đàn hồi ở cả hai bên [P]	Bộ giảm chấn, ở hai bên, tự điều chỉnh [CC]	Không có [_]	Vòng/tấm giảm chấn đàn hồi ở cả hai bên [P]
Mô-men quán tính khối lượng cho phép	–	0,005 kgm²	0,008 kgm²	–	0,01 kgm²

Mô-men quán tính khối lượng cho DSM-25/-32

Kích thước	25				32			
Đệm	Không có [_]	Vòng/tấm giảm chấn đàn hồi ở cả hai bên [P]	Các phần tử giảm chấn đàn hồi, ở cả hai bên, có thể điều chỉnh [P1]	Bộ giảm chấn, ở hai bên, tự điều chỉnh [CC]	Không có [_]	Vòng/tấm giảm chấn đàn hồi ở cả hai bên [P]	Các phần tử giảm chấn đàn hồi, ở cả hai bên, có thể điều chỉnh [P1]	Bộ giảm chấn, ở hai bên, tự điều chỉnh [CC]
Mô-men quán tính khối lượng cho phép	–	0,015 kgm²	0,045 kgm²	0,03 kgm²	–	0,025 kgm²	0,075 kgm²	0,05 kgm²

Mô-men quán tính khối lượng cho DSM-40/-63

Kích thước	40				63			
Đệm	Không có [_]	Vòng/tấm giảm chấn đàn hồi ở cả hai bên [P]	Các phần tử giảm chấn đàn hồi, ở cả hai bên, có thể điều chỉnh [P1]	Bộ giảm chấn, ở hai bên, tự điều chỉnh [CC]	Không có [_]	Vòng/tấm giảm chấn đàn hồi ở cả hai bên [P]	Các phần tử giảm chấn đàn hồi, ở cả hai bên, có thể điều chỉnh [P1]	Bộ giảm chấn, ở hai bên, tự điều chỉnh [CC]
Mô-men quán tính khối lượng cho phép	–	0,035 kgm²	0,105 kgm²	0,11 kgm²	–	0,15 kgm²	0,45 kgm²	0,5 kgm²

Bảng dữ liệu

Trọng lượng cho DSM-6										
Kích thước	6									
Kiểu thiết kế	Tiêu chuẩn [_]								Cánh tandem [T]	
Trục	Trục hình nón [_]				Trục mặt bích [FW]				Trục hình nón [_]	Trục mặt bích [FW]
Góc xoay có thể điều chỉnh	Góc xoay cố định [_]		Góc xoay có thể điều chỉnh [FF]		Góc xoay cố định [_]		Góc xoay có thể điều chỉnh [FF]		Góc xoay cố định [_]	
Phát hiện vị trí	Không có [_]	Cho các công tắc tiệm cận [A]	Không có [_]	Cho các công tắc tiệm cận [A]	Không có [_]	Cho các công tắc tiệm cận [A]	Không có [_]	Cho các công tắc tiệm cận [A]	Không có [_]	
trọng lượng sản phẩm	45 g	50 g	70 g	85 g	51 g	56 g	76 g	91 g	60 g	65 g

Trọng lượng cho DSM-8										
Kích thước	8									
Kiểu thiết kế	Tiêu chuẩn [_]								Cánh tandem [T]	
Trục	Trục hình nón [_]				Trục mặt bích [FW]				Trục hình nón [_]	Trục mặt bích [FW]
Góc xoay có thể điều chỉnh	Góc xoay cố định [_]		Góc xoay có thể điều chỉnh [FF]		Góc xoay cố định [_]		Góc xoay có thể điều chỉnh [FF]		Góc xoay cố định [_]	
Phát hiện vị trí	Không có [_]	Cho các công tắc tiệm cận [A]	Không có [_]	Cho các công tắc tiệm cận [A]	Không có [_]	Cho các công tắc tiệm cận [A]	Không có [_]	Cho các công tắc tiệm cận [A]	Không có [_]	
trọng lượng sản phẩm	78 g	85 g	140 g	155 g	85 g	92 g	147 g	162 g	110 g	117 g

Trọng lượng cho DSM-10										
Kích thước	10									
Kiểu thiết kế	Tiêu chuẩn [_]								Cánh tandem [T]	
Trục	Trục hình nón [_]				Trục mặt bích [FW]				Trục hình nón [_]	Trục mặt bích [FW]
Góc xoay có thể điều chỉnh	Góc xoay cố định [_]		Góc xoay có thể điều chỉnh [FF]		Góc xoay cố định [_]		Góc xoay có thể điều chỉnh [FF]		Góc xoay cố định [_]	
Phát hiện vị trí	Không có [_]	Cho các công tắc tiệm cận [A]	Không có [_]	Cho các công tắc tiệm cận [A]	Không có [_]	Cho các công tắc tiệm cận [A]	Không có [_]	Cho các công tắc tiệm cận [A]	Không có [_]	
trọng lượng sản phẩm	140 g	149 g	240 g	255 g	150 g	159 g	250 g	265 g	200 g	210 g

Trọng lượng cho DSM-12											
Kích thước	12										
Trục	Trục hình nón [_]				Trục mặt bích [FW]				Trục mặt bích cho mômen xoắn cao [HD]		
Đệm	Không có [_]	Vòng/tấm giảm chấn đàn hồi ở cả hai bên [P]	Các phần tử giảm chấn đàn hồi, ở cả hai bên, có thể điều chỉnh [P1]	Bộ giảm chấn, ở hai bên, tự điều chỉnh [CC]	Không có [_]	Vòng/tấm giảm chấn đàn hồi ở cả hai bên [P]	Các phần tử giảm chấn đàn hồi, ở cả hai bên, có thể điều chỉnh [P1]	Bộ giảm chấn, ở hai bên, tự điều chỉnh [CC]	Không có [_]	Các phần tử giảm chấn đàn hồi, ở cả hai bên, có thể điều chỉnh [P1]	Bộ giảm chấn, ở hai bên, tự điều chỉnh [CC]
trọng lượng sản phẩm	240 g	275 g	285 g		260 g	293 g	303 g	300 g	375 g	420 g	

Trọng lượng cho DSM-12 với khung xoay song song						
Kích thước	12					
Trục	Trục hình nón [_]			Trục mặt bích [FW]		
Đệm	Không có [_]	Vòng/tấm giảm chấn đàn hồi ở cả hai bên [P]	Bộ giảm chấn, ở hai bên, tự điều chỉnh [CC]	Không có [_]	Vòng/tấm giảm chấn đàn hồi ở cả hai bên [P]	Bộ giảm chấn, ở hai bên, tự điều chỉnh [CC]
trọng lượng sản phẩm	330 g	365 g	375 g	350 g	383 g	390 g

Bảng dữ liệu

Trọng lượng cho DSM-16

Kích thước	16										
Trục	Trục hình nón [_]				Trục mặt bích [FW]				Trục mặt bích cho mômen xoắn cao [HD]		
Đệm	Không có [_]	Vòng/tấm giảm chấn đàn hồi ở cả hai bên [P]	Các phần tử giảm chấn đàn hồi, ở cả hai bên, có thể điều chỉnh [P1]	Bộ giảm chấn, ở hai bên, tự điều chỉnh [CC]	Không có [_]	Vòng/tấm giảm chấn đàn hồi ở cả hai bên [P]	Các phần tử giảm chấn đàn hồi, ở cả hai bên, có thể điều chỉnh [P1]	Bộ giảm chấn, ở hai bên, tự điều chỉnh [CC]	Không có [_]	Các phần tử giảm chấn đàn hồi, ở cả hai bên, có thể điều chỉnh [P1]	Bộ giảm chấn, ở hai bên, tự điều chỉnh [CC]
trọng lượng sản phẩm	410 g	470 g	475 g	480 g	450 g	510 g	515 g	520 g	625 g	700 g	705 g

Trọng lượng cho DSM-16 với khung xoay song song

Kích thước	16					
Trục	Trục hình nón [_]			Trục mặt bích [FW]		
Đệm	Không có [_]	Vòng/tấm giảm chấn đàn hồi ở cả hai bên [P]	Bộ giảm chấn, ở hai bên, tự điều chỉnh [CC]	Không có [_]	Vòng/tấm giảm chấn đàn hồi ở cả hai bên [P]	Bộ giảm chấn, ở hai bên, tự điều chỉnh [CC]
trọng lượng sản phẩm	590 g	650 g	660 g	630 g	690 g	700 g

Trọng lượng cho DSM-25

Kích thước	25										
Trục	Trục hình nón [_]				Trục mặt bích [FW]				Trục mặt bích cho mômen xoắn cao [HD]		
Đệm	Không có [_]	Vòng/tấm giảm chấn đàn hồi ở cả hai bên [P]	Các phần tử giảm chấn đàn hồi, ở cả hai bên, có thể điều chỉnh [P1]	Bộ giảm chấn, ở hai bên, tự điều chỉnh [CC]	Không có [_]	Vòng/tấm giảm chấn đàn hồi ở cả hai bên [P]	Các phần tử giảm chấn đàn hồi, ở cả hai bên, có thể điều chỉnh [P1]	Bộ giảm chấn, ở hai bên, tự điều chỉnh [CC]	Không có [_]	Các phần tử giảm chấn đàn hồi, ở cả hai bên, có thể điều chỉnh [P1]	Bộ giảm chấn, ở hai bên, tự điều chỉnh [CC]
trọng lượng sản phẩm	620 g	700 g	715 g	710 g	645 g	725 g	740 g	735 g	950 g	1.015 g	1.010 g

Trọng lượng cho DSM-25 với khung xoay song song

Kích thước	25					
Trục	Trục hình nón [_]			Trục mặt bích [FW]		
Đệm	Không có [_]	Vòng/tấm giảm chấn đàn hồi ở cả hai bên [P]	Bộ giảm chấn, ở hai bên, tự điều chỉnh [CC]	Không có [_]	Vòng/tấm giảm chấn đàn hồi ở cả hai bên [P]	Bộ giảm chấn, ở hai bên, tự điều chỉnh [CC]
trọng lượng sản phẩm	890 g	970 g	980 g	915 g	995 g	1.005 g

Trọng lượng cho DSM-32

Kích thước	32										
Trục	Trục hình nón [_]				Trục mặt bích [FW]				Trục mặt bích cho mômen xoắn cao [HD]		
Đệm	Không có [_]	Vòng/tấm giảm chấn đàn hồi ở cả hai bên [P]	Các phần tử giảm chấn đàn hồi, ở cả hai bên, có thể điều chỉnh [P1]	Bộ giảm chấn, ở hai bên, tự điều chỉnh [CC]	Không có [_]	Vòng/tấm giảm chấn đàn hồi ở cả hai bên [P]	Các phần tử giảm chấn đàn hồi, ở cả hai bên, có thể điều chỉnh [P1]	Bộ giảm chấn, ở hai bên, tự điều chỉnh [CC]	Không có [_]	Các phần tử giảm chấn đàn hồi, ở cả hai bên, có thể điều chỉnh [P1]	Bộ giảm chấn, ở hai bên, tự điều chỉnh [CC]
trọng lượng sản phẩm	1.250 g	1.425 g	1.475 g	1.460 g	1.325 g	1.500 g	1.550 g		1.810 g	2.035 g	2.020 g

Bảng dữ liệu

Trọng lượng cho DSM-32 với khung xoay song song						
Kích thước	32					
Trục	Trục hình nón [_]			Trục mặt bích [FW]		
Đệm	Không có [_]	Vòng/tấm giảm chấn đàn hồi ở cả hai bên [P]	Bộ giảm chấn, ở hai bên, tự điều chỉnh [CC]	Không có [_]	Vòng/tấm giảm chấn đàn hồi ở cả hai bên [P]	Bộ giảm chấn, ở hai bên, tự điều chỉnh [CC]
trọng lượng sản phẩm	1.865 g	2.040 g	2.075 g	1.940 g	2.115 g	2.165 g

Trọng lượng cho DSM-40											
Kích thước	40										
Trục	Trục hình nón [_]				Trục mặt bích [FW]				Trục mặt bích cho mômen xoắn cao [HD]		
Đệm	Không có [_]	Vòng/tấm giảm chấn đàn hồi ở cả hai bên [P]	Các phần tử giảm chấn đàn hồi, ở cả hai bên, có thể điều chỉnh [P1]	Bộ giảm chấn, ở hai bên, tự điều chỉnh [CC]	Không có [_]	Vòng/tấm giảm chấn đàn hồi ở cả hai bên [P]	Các phần tử giảm chấn đàn hồi, ở cả hai bên, có thể điều chỉnh [P1]	Bộ giảm chấn, ở hai bên, tự điều chỉnh [CC]	Không có [_]	Các phần tử giảm chấn đàn hồi, ở cả hai bên, có thể điều chỉnh [P1]	Bộ giảm chấn, ở hai bên, tự điều chỉnh [CC]
trọng lượng sản phẩm	2.400 g	2.700 g	2.870 g	2.800 g	2.535 g	2.835 g	3.005 g	2.935 g	3.712 g	4.100 g	4.030 g

Trọng lượng cho DSM-40 với khung xoay song song						
Kích thước	40					
Trục	Trục hình nón [_]			Trục mặt bích [FW]		
Đệm	Không có [_]	Vòng/tấm giảm chấn đàn hồi ở cả hai bên [P]	Bộ giảm chấn, ở hai bên, tự điều chỉnh [CC]	Không có [_]	Vòng/tấm giảm chấn đàn hồi ở cả hai bên [P]	Bộ giảm chấn, ở hai bên, tự điều chỉnh [CC]
trọng lượng sản phẩm	3.570 g	3.870 g	3.970 g	3.705 g	4.005 g	4.105 g

Trọng lượng cho DSM-63											
Kích thước	63										
Trục	Trục hình nón [_]				Trục mặt bích [FW]				Trục mặt bích cho mômen xoắn cao [HD]		
Đệm	Không có [_]	Vòng/tấm giảm chấn đàn hồi ở cả hai bên [P]	Các phần tử giảm chấn đàn hồi, ở cả hai bên, có thể điều chỉnh [P1]	Bộ giảm chấn, ở hai bên, tự điều chỉnh [CC]	Không có [_]	Vòng/tấm giảm chấn đàn hồi ở cả hai bên [P]	Các phần tử giảm chấn đàn hồi, ở cả hai bên, có thể điều chỉnh [P1]	Bộ giảm chấn, ở hai bên, tự điều chỉnh [CC]	Không có [_]	Các phần tử giảm chấn đàn hồi, ở cả hai bên, có thể điều chỉnh [P1]	Bộ giảm chấn, ở hai bên, tự điều chỉnh [CC]
trọng lượng sản phẩm	4.220 g	4.900 g	5.090 g	5.150 g	4.475 g	5.150 g	5.340 g	5.400 g	5.730 g	6.600 g	6.660 g

Trọng lượng cho DSM-63 với khung xoay song song						
Kích thước	63					
Trục	Trục hình nón [_]			Trục mặt bích [FW]		
Đệm	Không có [_]	Vòng/tấm giảm chấn đàn hồi ở cả hai bên [P]	Bộ giảm chấn, ở hai bên, tự điều chỉnh [CC]	Không có [_]	Vòng/tấm giảm chấn đàn hồi ở cả hai bên [P]	Bộ giảm chấn, ở hai bên, tự điều chỉnh [CC]
trọng lượng sản phẩm	6.050 g	6.730 g	6.980 g	6.305 g	6.980 g	7.230 g

Vật liệu									
Dòng	Bộ truyền động xoay [DSM]								
Kích thước	6	8	10	12	16	25	32	40	63
Vật liệu vỏ	Nhôm, anốt hóa			Nhôm anot hóa					
Vật liệu trục truyền động	thép hợp kim cao không gỉ			Thép, mạ niken					
Vật liệu của phớt	TPE-U (PU)								
Ghi chú vật liệu	Tuân thủ RoHS								
Tuân thủ LABS	VDMA24364-B2-L, VDMA24364-B1/B2-L								

Bảng dữ liệu

Độ lệch trục và lệch tâm đối với DSM-...-HD

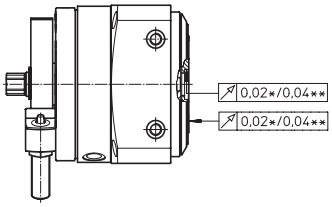

Độ lệch trục:
Được đo trên bề mặt đĩa xoay, ở mép đĩa, trong tình trạng mới.

Độ lệch tâm:
Được đo ở tâm của đĩa xoay, trong tình trạng mới.

Độ lệch trục / độ lệch tâm:
DSM-12/-16/-25: ≤ 0,02 mm
DSM-32/-40/-63: ≤ 0,04 mm

* DSM-12-...-25
** DSM-32-...-63

Mô-men quán tính khối lượng J tùy thuộc vào thời gian xoay t cho DSM-6

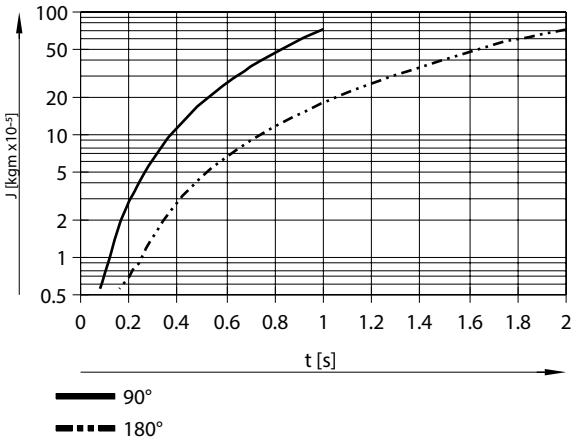

Mô-men quán tính khối lượng J tùy thuộc vào thời gian xoay t cho DSM-8

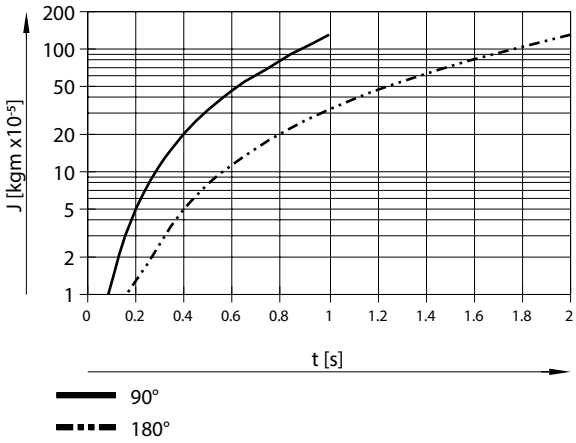

Bảng dữ liệu

Mô-men quán tính khối lượng J tùy thuộc vào thời gian xoay t cho DSM-10

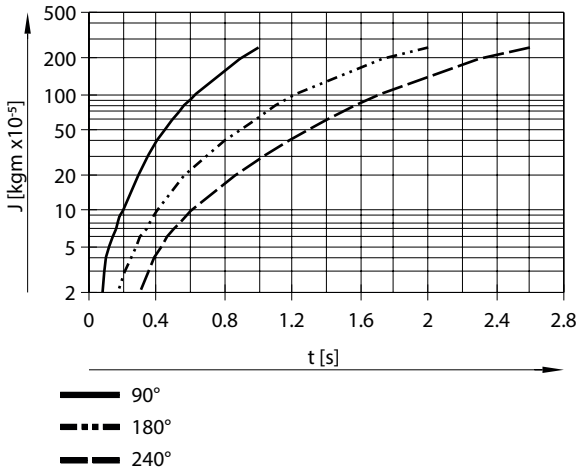

Mô-men quán tính khối lượng J tùy thuộc vào thời gian xoay t với giảm chấn P cho DSM-12

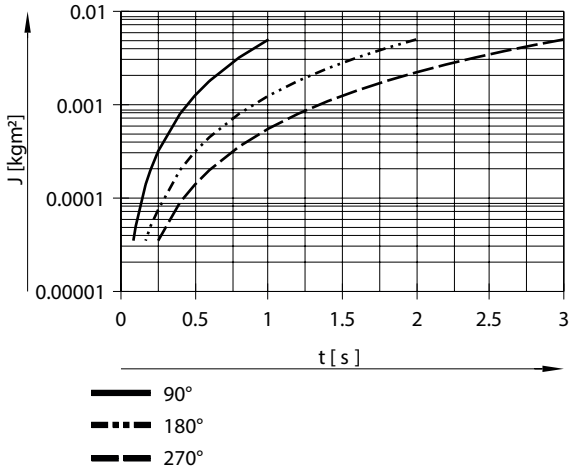

Mô-men quán tính khối lượng J tùy thuộc vào thời gian xoay t với giảm chấn P cho DSM-16

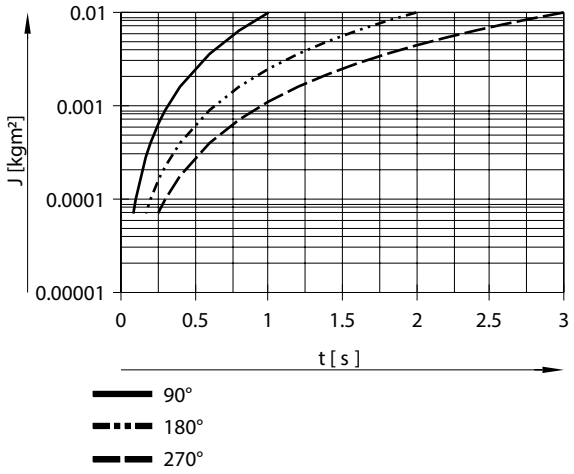

Bảng dữ liệu

Mô-men quán tính khối lượng J tùy thuộc vào thời gian xoay t với giảm chấn P cho DSM-25

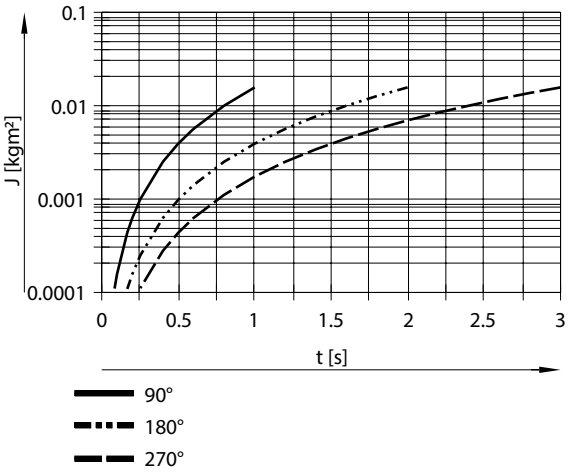

Mô-men quán tính khối lượng J tùy thuộc vào thời gian xoay t với giảm chấn P cho DSM-32

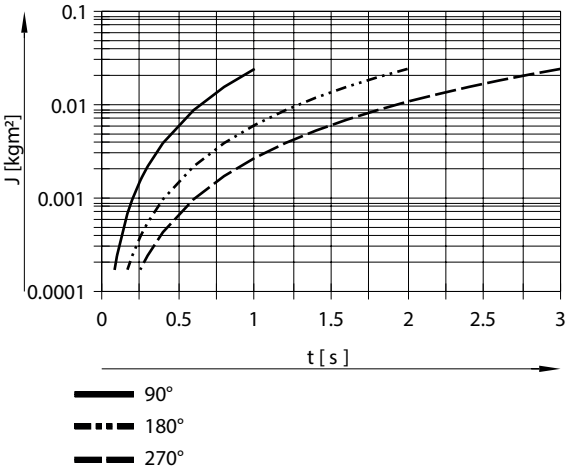

Mô-men quán tính khối lượng J tùy thuộc vào thời gian xoay t với giảm chấn P cho DSM-40

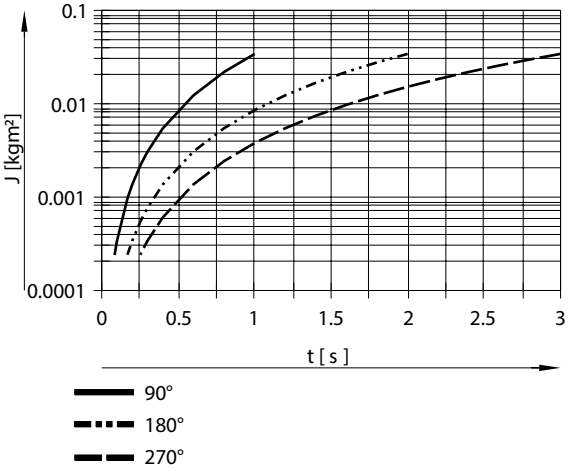

Bảng dữ liệu

Mô-men quán tính khối lượng J tùy thuộc vào thời gian xoay t với giảm chấn P cho DSM-63

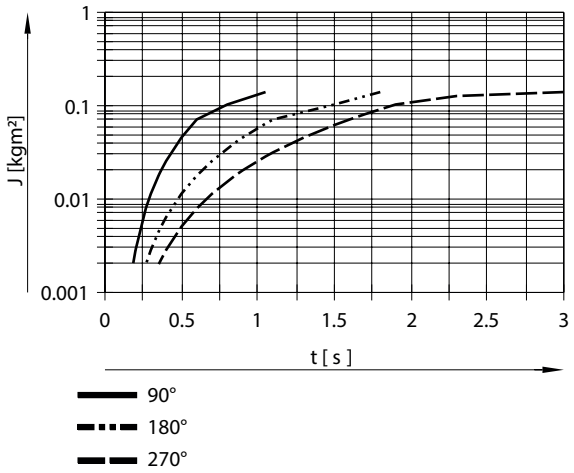

Mô-men quán tính khối lượng J tùy thuộc vào thời gian xoay t với giảm chấn P1 cho DSM-12

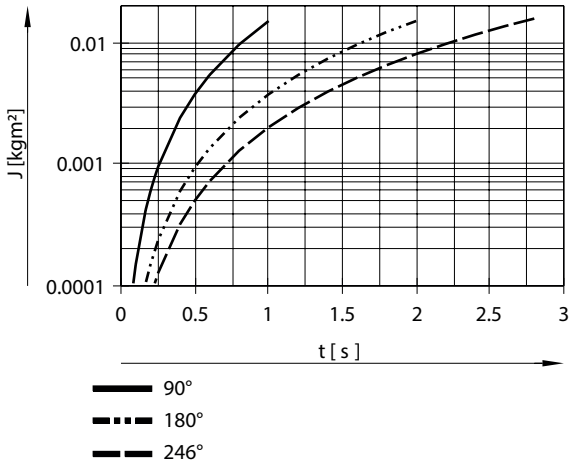

Mô-men quán tính khối lượng J tùy thuộc vào thời gian xoay t với giảm chấn P1 cho DSM-16

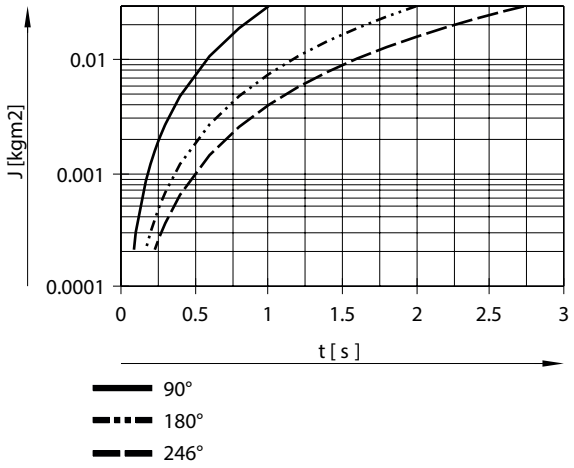

Bảng dữ liệu

Mô-men quán tính khối lượng J tùy thuộc vào thời gian xoay t với giảm chấn P1 cho DSM-25

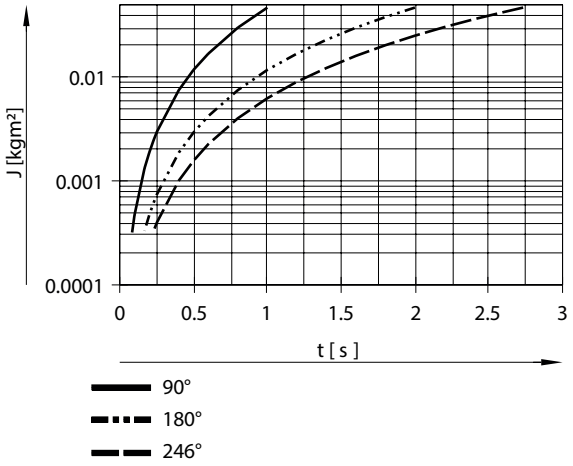

Mô-men quán tính khối lượng J tùy thuộc vào thời gian xoay t với giảm chấn P1 cho DSM-32

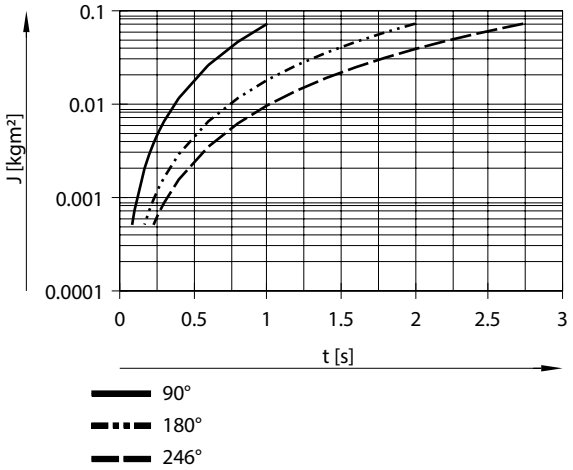

Mô-men quán tính khối lượng J tùy thuộc vào thời gian xoay t với giảm chấn P1 cho DSM-40

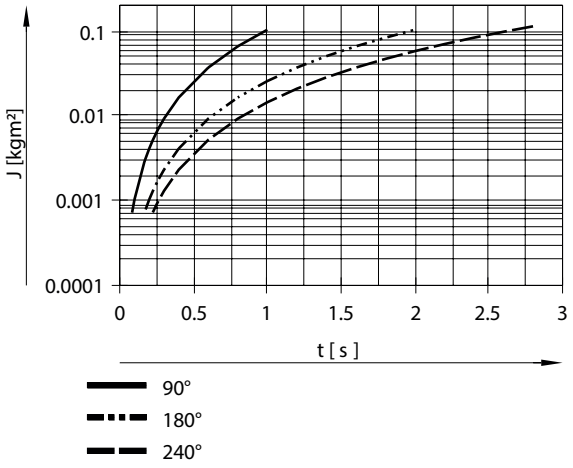

Bảng dữ liệu

Mô-men quán tính khối lượng J tùy thuộc vào thời gian xoay t với giảm chấn P1 cho DSM-63

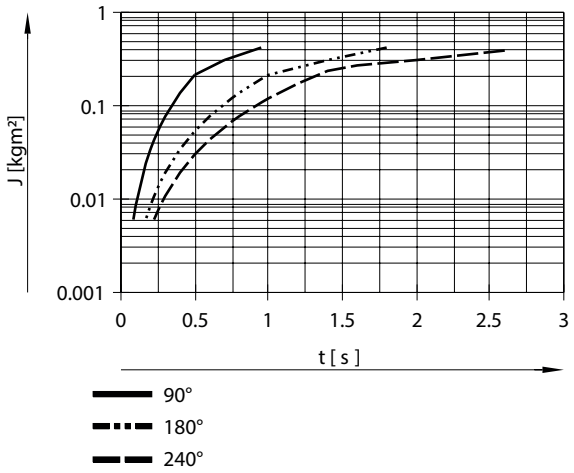

Mô-men quán tính khối lượng J tùy thuộc vào thời gian xoay t với giảm chấn CC đối với DSM-12

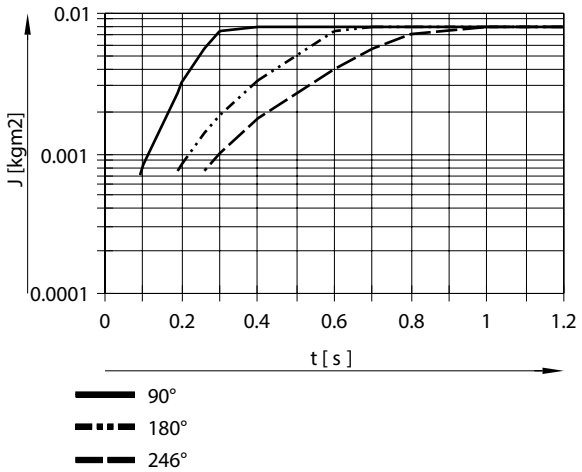

Mô-men quán tính khối lượng J tùy thuộc vào thời gian xoay t với giảm chấn CC đối với DSM-16

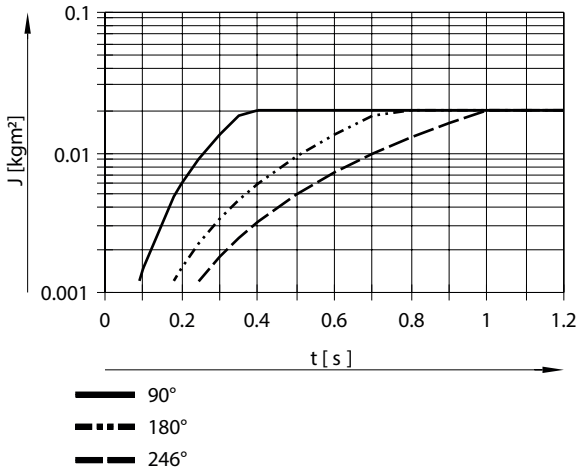

Bảng dữ liệu

Mô-men quán tính khối lượng J tùy thuộc vào thời gian xoay t với giảm chấn CC đối với DSM-25

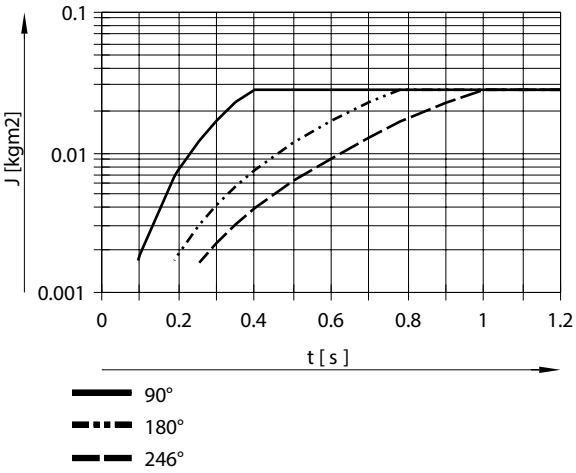

Mô-men quán tính khối lượng J tùy thuộc vào thời gian xoay t với giảm chấn CC đối với DSM-32

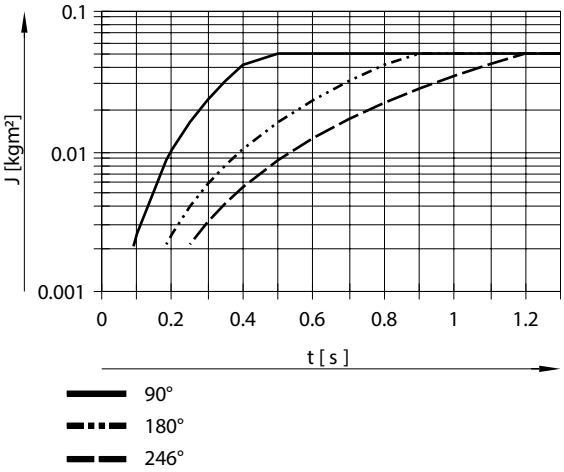

Mô-men quán tính khối lượng J tùy thuộc vào thời gian xoay t với giảm chấn CC đối với DSM-40

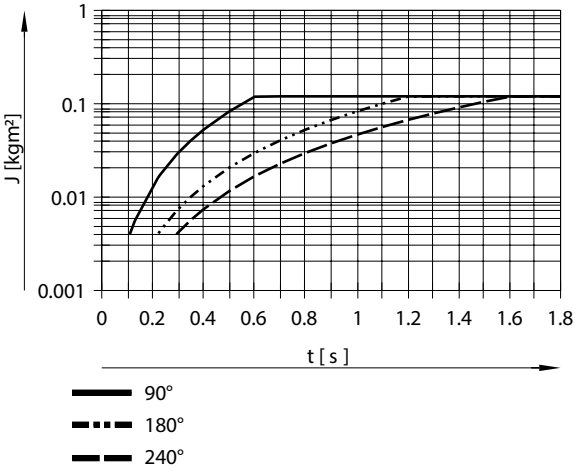

Bảng dữ liệu

Mô-men quán tính khối lượng J tùy thuộc vào thời gian xoay t với giảm chấn CC đối với DSM-63

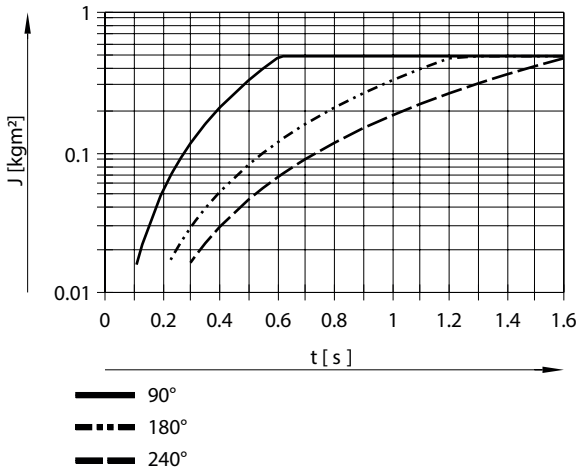

Thời gian giảm chấn của bộ giảm chấn

Các biểu đồ DSM-...-CC thể hiện thời gian xoay cho đến khi cần gạt chạm vào bộ giảm chấn. Để có được tổng thời gian xoay, cần phải cộng thêm thời gian giảm chấn của giảm chấn.

Thời gian giảm chấn của bộ giảm chấn
Đối với kích thước 12/16/25: 0,1 s
Đối với kích thước 32: 0,25 s
Đối với kích thước 40: 0,3 s
Đối với kích thước 63: 0,4 s

Lực dọc trục cho phép Fx

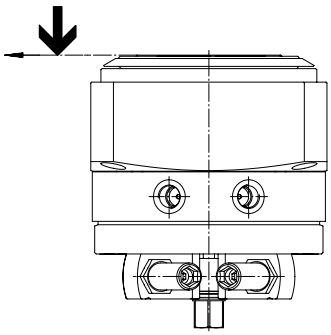

Bảng dữ liệu

Lực hướng tâm cho phép Fz tùy thuộc vào khoảng cách l đối với DSM-12...25-HD

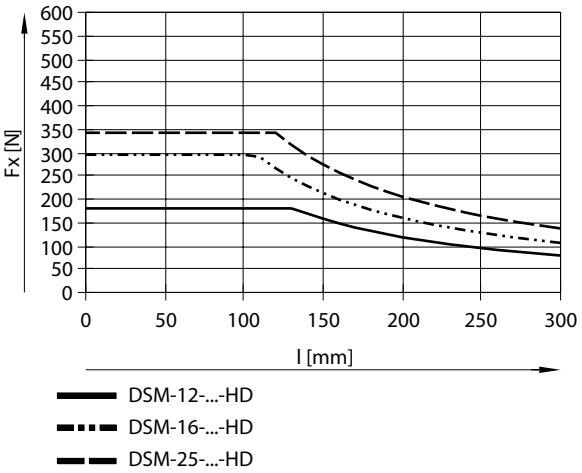

Lực hướng tâm cho phép Fz tùy thuộc vào khoảng cách l đối với DSM-32...63-HD

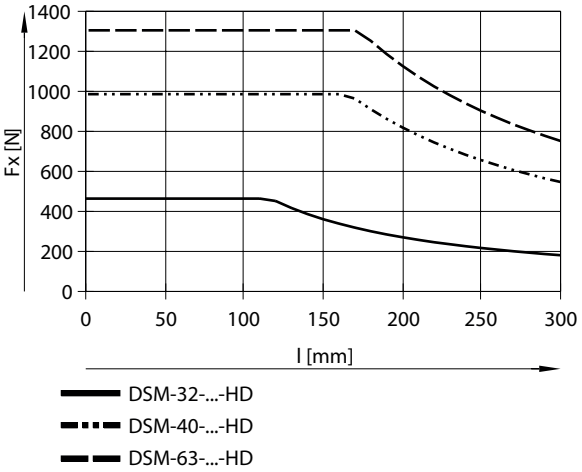

Lực hướng kính cho phép Fz

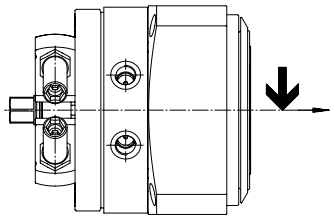

Bảng dữ liệu

Lực hướng tâm cho phép Fz tùy thuộc vào khoảng cách l đối với DSM-12...25-HD

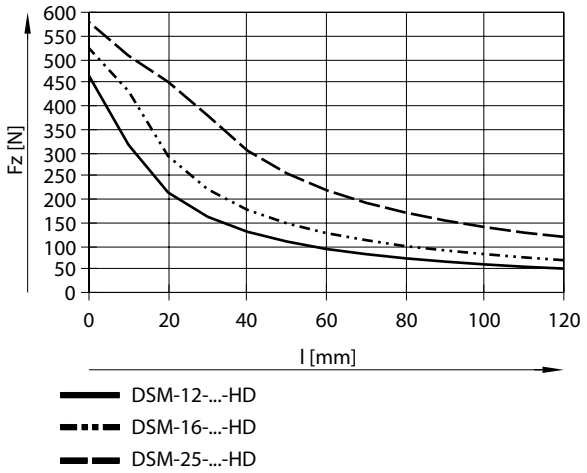

Lực hướng tâm cho phép Fz tùy thuộc vào khoảng cách l đối với DSM-32...63-HD

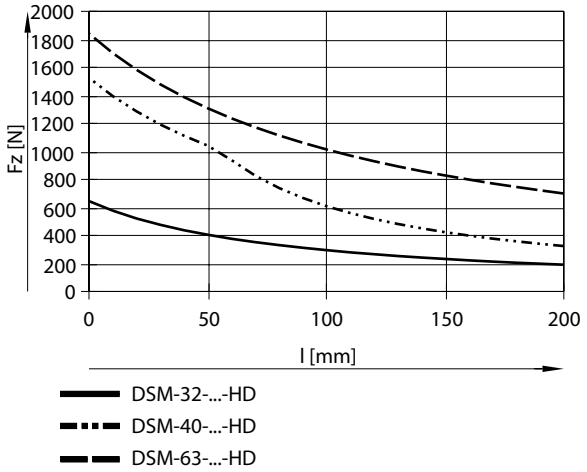

Kích thước

Kích thước – DSM-6 ... 10 – với ngõng trục Tải xuống dữ liệu CAD www.festo.com

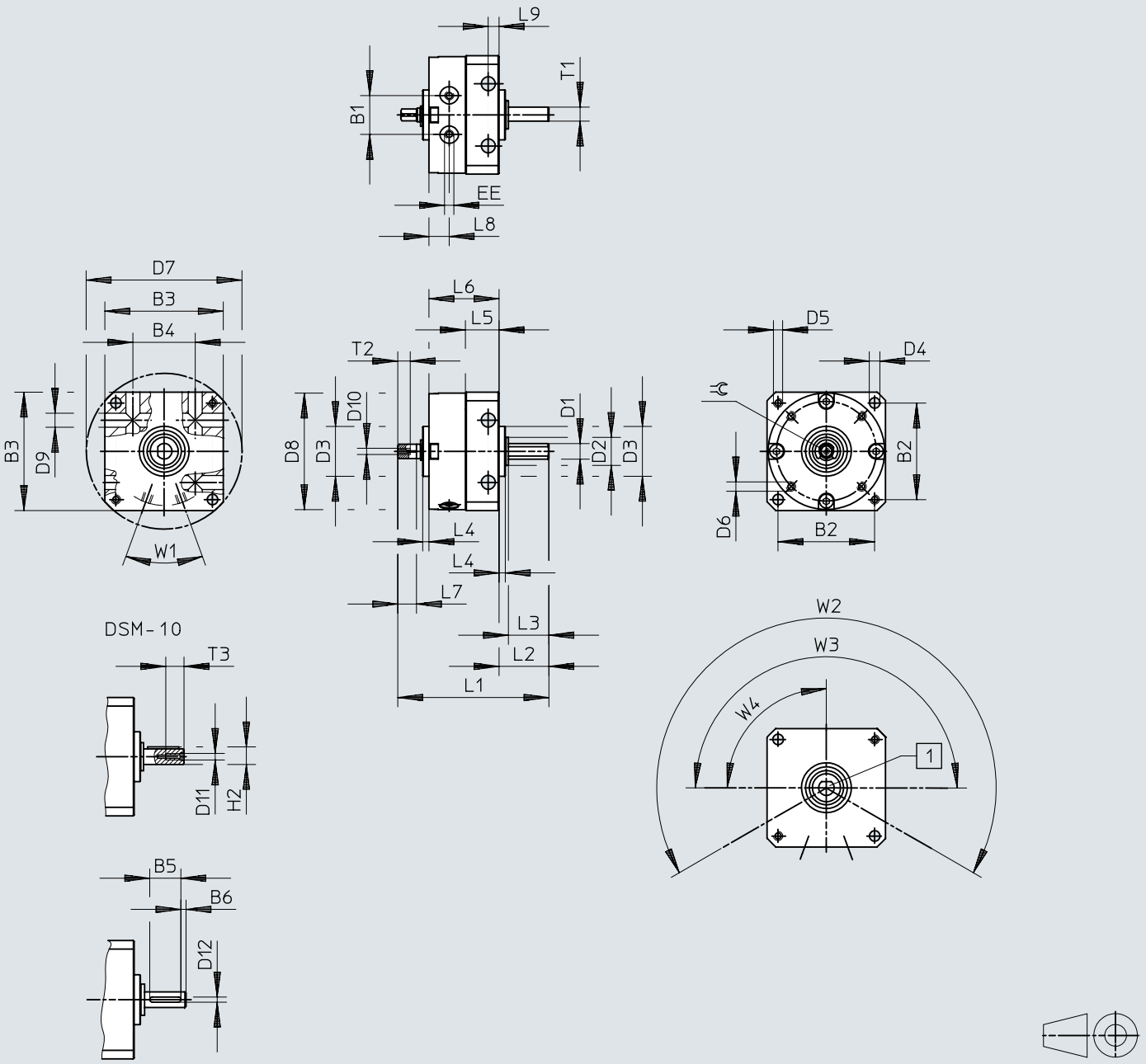

[1] Ngõng trục
[2] Các kết nối khí nén nằm ở cuối hình minh họa này.

Kích thước

	B1	B2	B3	B4	B5	B6	D1 ⌀ g7	D2 ⌀	D3 ⌀ f8	D4 ⌀ H12	D5	D6	D7 ⌀ H12	D8 ⌀	D9 ⌀ H12	D10	D11	D12 h9
DSM-6	10	25	30	17	–	–	4	8	14	3,2	M3	M2	40	29,4	3,5	M2	–	–
DSM-8	12,8	31	38	20	–	–	5	9	16	3,2	M3	M2,5	50	37,4	3,5	M2	–	–
DSM-10	15,9	38	47	26	12	2	6	12	19	4,3	M4	M3	62	46,4	4,5	M2,5	M2,5	2

	EE	H2 max	L1	L2	L3	L4	L5	L6	L7	L8	L9	T1	T2 h12	T3	⌯	1)	W1	W2	W3	W4
DSM-6	M3	–	43	13	10	2	9,8	21	5	6	3	3,5	4	–	3	0/+5°	40°	240°	180°	90°
DSM-8	M3	–	50	16	13	2	11,3	23	6	6,5	3	4,5	4,3	–	3,5	0/+5°				
DSM-10	M3	6,8	61	19,6	16	2	14,3	28,4	8	7,5	4	–	5	4,5	4,5	0/+5°				

1) Góc xoay dung sai

Kích thước

Kích thước – DSM-T-6 ... 10 – với ngõng trục và khung xoay song song

Tải xuống dữ liệu CAD www.festo.com

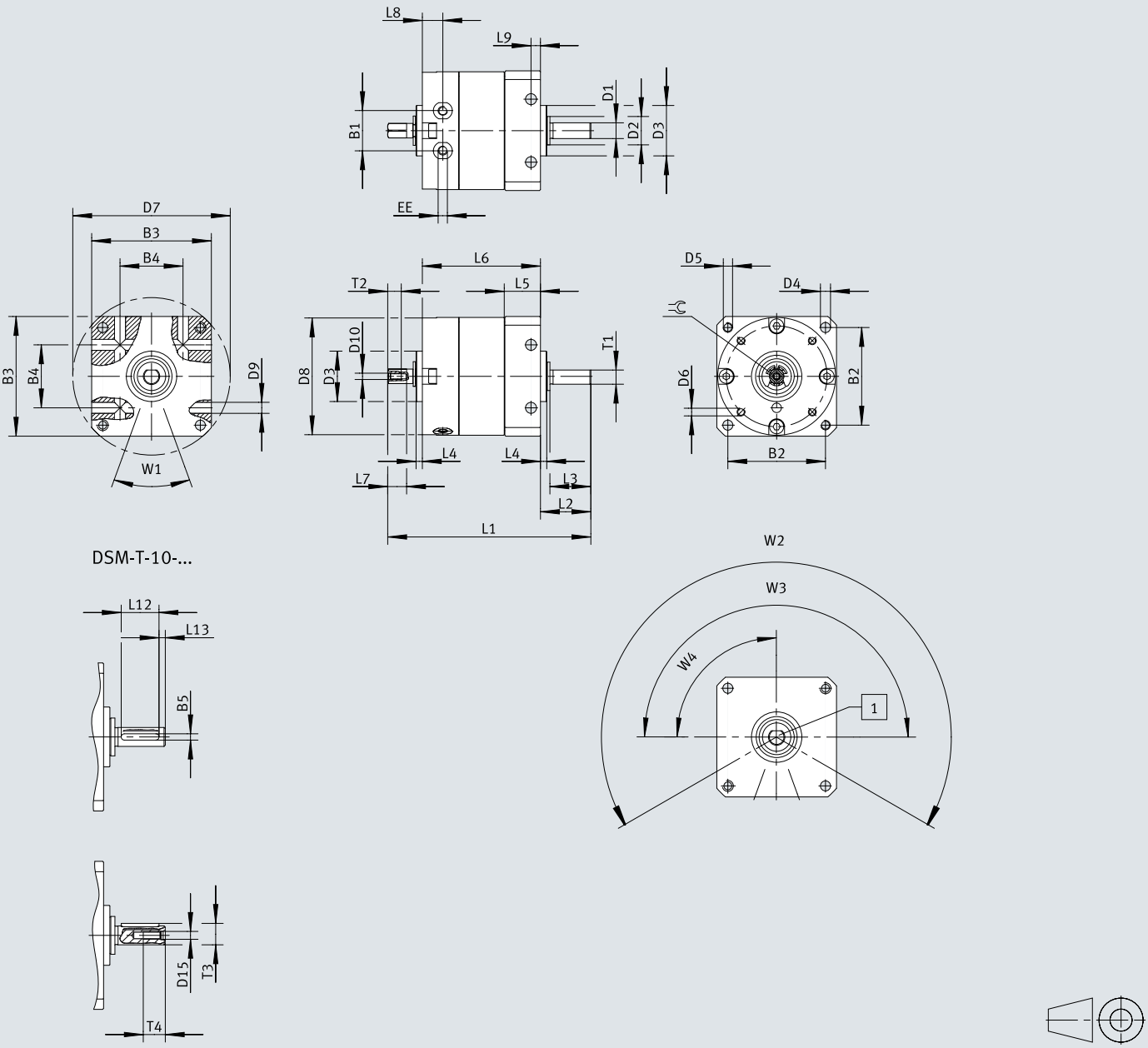

[1] Ngõng trục

[2] Các kết nối khí nén nằm ở cuối hình minh họa này.

Kích thước

	B1	B2	B3	B4	B5	D1 ⌀ g7	D2 ⌀	D3 ⌀ f8	D4 ⌀ H12	D5	D6	D7 ⌀ H12	D8 ⌀	D9 ⌀ H12	D10	D15	EE
DSM-T-6	10	25	30	17	–	4	8	14	3,2	M3	M2	40	29,4	3,5	M2	–	M3
DSM-T-8	12,8	31	38	20	–	5	9	16	3,2	M3	M2,5	50	37,4	3,5	M2	–	M3
DSM-T-10	15,9	38	47	26	2	6	12	19	4,3	M4	M3	62	46,4	4,5	M2,5	M2,5	M3

	L1	L2	L3	L4	L5	L6	L7	L8	L9	L12	L13	T1	T2 h12	T3	T4	=⊂	1)	W1	W2	W3	W4
DSM-T-6	55,5	13	10	2	9,8	33,5	5	6	3	–	–	3,5	4	–	–	3	0/+5°	40°	240°	180°	90°
DSM-T-8	64,5	16	13	2	11,3	37,5	6	6,5	3	–	–	4,5	4,3	–	–	3,5	0/+5°				
DSM-T-10	79	19,6	16	2	14,3	46	8	7,5	4	12	2	–	5	6,8	7	4,5	0/+5°				

1) Góc xoay dung sai

Kích thước

Kích thước – DSM-6 ... 10 – với ngõng trục, khung xoay song song và phát hiện vị trí

Tải xuống dữ liệu CAD www.festo.com

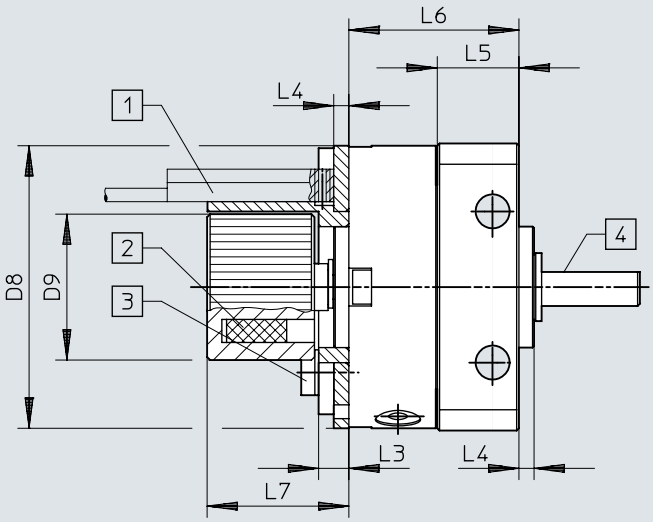

[1] Công tắc tiệm cận không được bao gồm. Chú ý đến không gian lắp đặt công tắc tiệm cận và định tuyến cáp
[2] Vị trí của nam châm
[3] Mô-men xoắn siết chặt tối đa của vít cho giá đỡ cảm biến
[4] Phím phẳng hoặc phím lông trên trục hướng về phía cánh quay

	D8 ø	D9 ø	L3	L4	L5	L6		L7	1)
						DSM-...	DSM-T-...		[Nm]
DSM-6	29,4	17,3	4	2	9,8	21	33,5	19,5	0,19
DSM-8	37,4	19,3	4	2	11,3	23	37,5	19,5	0,32
DSM-10	46,4	22,3	4	2	14,3	28	45,6	19,5	0,44

1) Mô men xoắn siết

Kích thước

Kích thước – DSM-6 ... 10 – có trục PTO, cánh song song và góc xoay có thể điều chỉnh

Tải xuống dữ liệu CAD www.festo.com

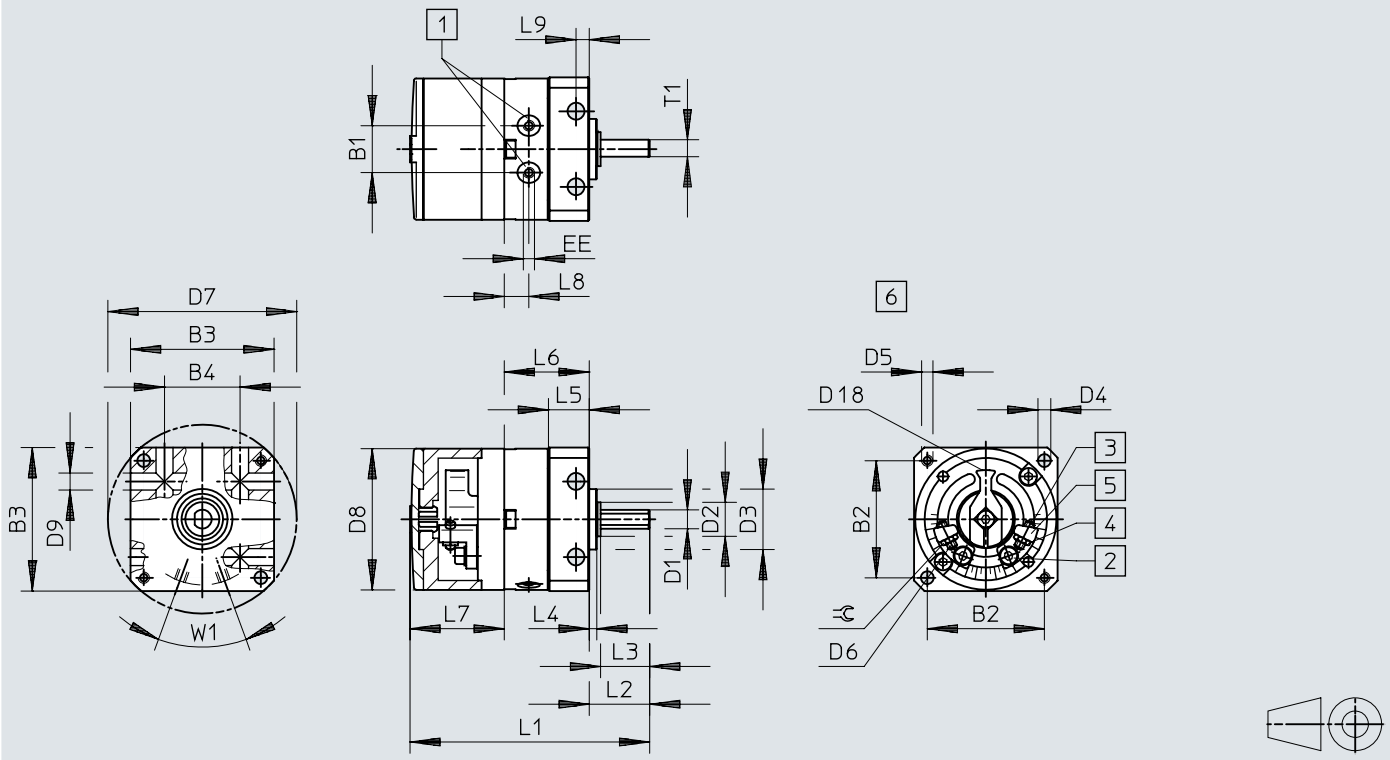

[1] Các cổng nối khí nén
[2] Vít khóa để kẹp cữ chặn
[3] Điều chỉnh vị trí cuối
[4] Đai ốc khóa điều chỉnh vị trí cuối
[5] Điểm dừng có thể điều chỉnh vô hạn
[6] không có viền và nắp

	B1	B2	B3	B4	D1 ø g7	D2 ø	D3 ø f8	D4 ø H12	D5	D6	D7 ø H12	D8 ø	D9 ø H12	D18 ø	EE
DSM-6	10	25	30	17	4	8	14	3,2	M3	M2	40	29,4	3,5	22	M3
DSM-8	12,8	31	38	20	5	9	16	3,2	M3	M2,5	50	37,4	3,5	26	M3
DSM-10	15,9	38	47	26	6	12	19	4,3	M4	M3	62	46,4	4,5	35,8	M3

	L1		L2	L3	L4	L5	L6		L7	L8	L9	T1	⊰	1)	2)
	DSM-...	DSM-T-...					DSM-...	DSM-T-...							
DSM-6	52	64,5	13	10	2	9,8	21	33,5	17,8	6	3	3,5	4	180°+5°	+1°/–5°
DSM-8	64	78,5	16	13	2	11,3	23	37,5	24,9	6,5	3	4,5	5	180°+5°	+1°/–5°
DSM-10	76	93,6	19,6	16	2	14,3	28,4	46	28,2	7,5	4	–	5,5	200°+5°	+1°/–5°

1) Góc xoay tối đa
2) Tinh chỉnh mỗi bên

Kích thước

Kích thước – DSM-6 ... 10 – với ngõng trục, khung xoay song song, góc xoay có thể điều chỉnh và phát hiện vị trí

Tải xuống dữ liệu CAD www.festo.com

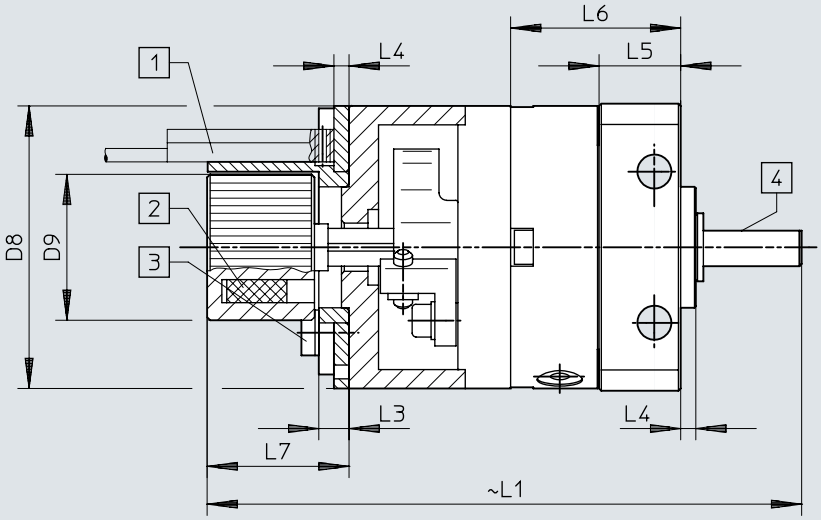

[1] Cảm biến không bao gồm. Chú ý đến không gian lắp đặt công tắc tiệm cận và định tuyến cáp
[2] Vị trí của nam châm
[3] Mô-men xoắn siết chặt tối đa của vít cho giá đỡ cảm biến
[4] Phím phẳng hoặc phím lông trên trục hướng về phía cánh quay

	D8 ⌀	D9	L1		L3	L4	L5	L6		L7	1)
			DSM-...	DSM-T-...				DSM-...	DSM-T-...		[Nm]
DSM-6	29,4	17,3	68,5	81	4	2	9,8	21	33,5	19,5	0,19
DSM-8	37,4	19,3	80	94,5	4	2	11,3	23	37,5	19,5	0,32
DSM-10	46,4	22,3	91,5	109,1	4	2	14,3	28,4	46	19,5	0,44

1) Mô men xoắn siết

Kích thước

Kích thước – DSM-6 ... 10 – với trục mặt bích Tải xuống dữ liệu CAD www.festo.com

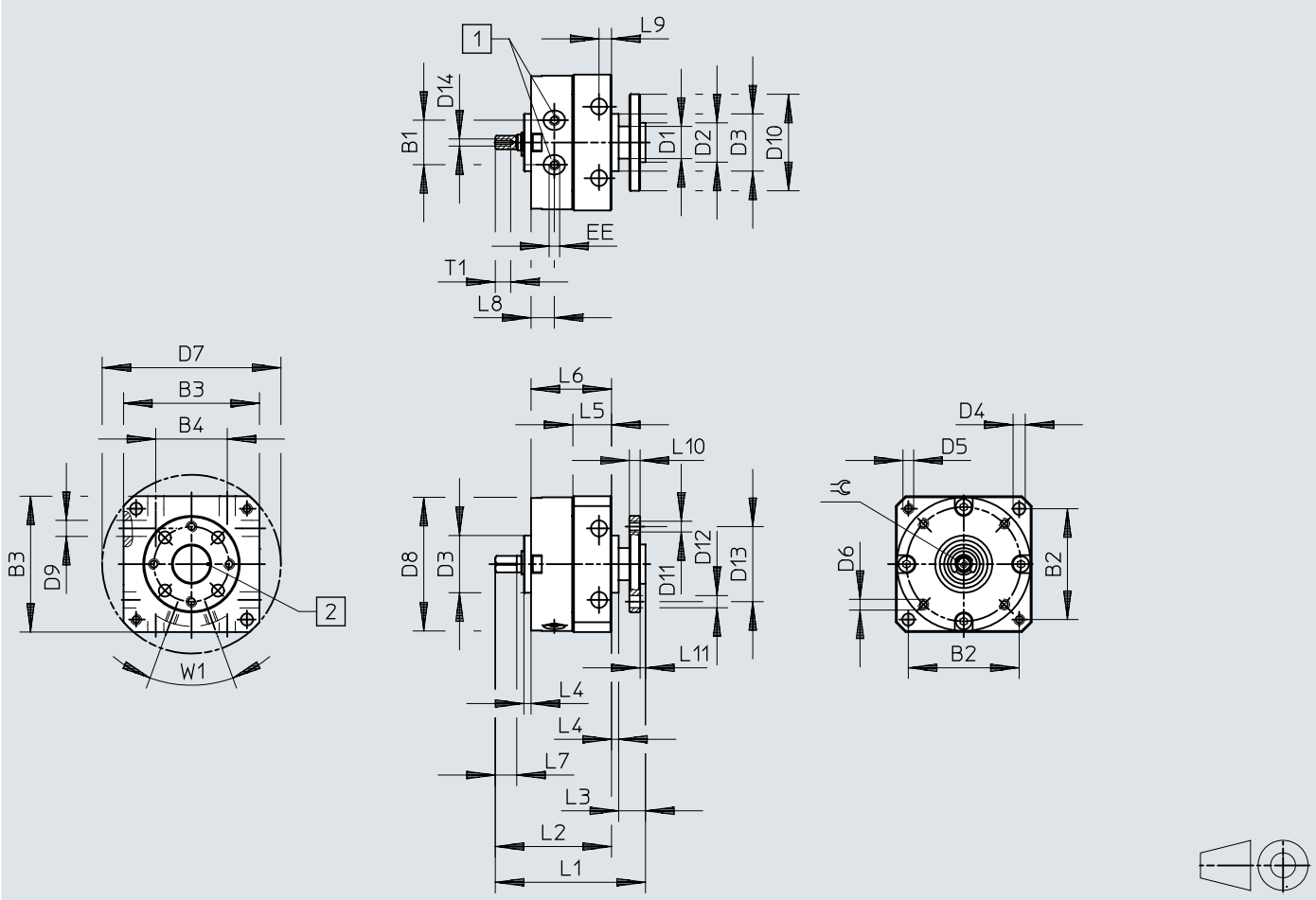

[1] Các cổng nối khí nén
[2] Đánh dấu tương ứng với vị trí cánh xoay

	B1	B2	B3	B4	D1 ø	D2 ø g7	D3 ø f8	D4 ø	D5	D6	D7 ø H12	D8 ø	D9 ø H12	D10 ø	D11	D12 ø H13
DSM-6	10	25	30	17	8	8	14	3,2	M3	M2	40	29,4	3,5	23	M3	3,4
DSM-8	12,8	31	38	20	9	11	16	3,2	M3	M2,5	50	37,4	3,5	27	M3	3,4
DSM-10	15,9	38	47	26	10	11	19	4,3	M4	M3	62	46,4	4,5	30	M3	3,4

	D13 ø	D14	EE	L1	L2	L3	L4	L5	L6	L7	L8	L9	L10	L11	T1	⌯	1)
DSM-6	16	M2	M3	39,5	30	7,5	2	9,8	21	5	6	3	3	1,5	4	3	0/+5°
DSM-8	21	M2	M3	43,5	34	7,5	2	11,3	23	6	6,5	3	3	1,5	4,3	3,5	0/+5°
DSM-10	21	M2,5	M3	53	41,4	9,6	2	14,3	28,4	8	7,5	4	3	1,6	5	4,5	0/+5°

1) Góc xoay dung sai

Kích thước

Kích thước – DSM-T-6 ... 10 – với ngõng trục và khung xoay song song

Tải xuống dữ liệu CAD www.festo.com

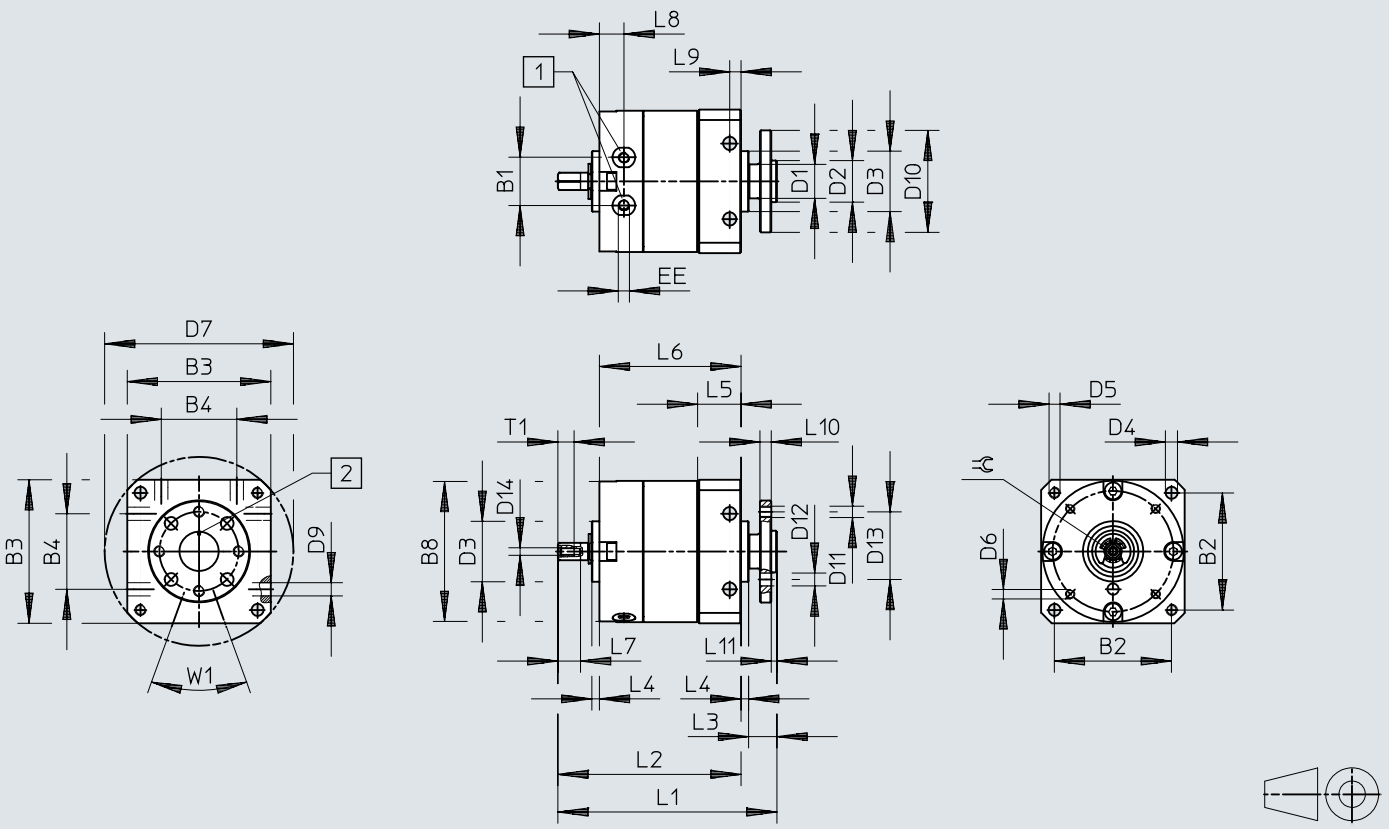

[1] Các cổng nối khí nén
[2] Đánh dấu tương ứng với vị trí cánh xoay

	B1	B2	B3	B4	D1 ø	D2 ø g7	D3 ø f8	D4 ø	D5	D6	D7 ø H12	D8 ø	D9 ø H12	D10 ø	D11	D12 ø H13
DSM-6	10	25	30	17	8	8	14	3,2	M3	M2	40	29,4	3,5	23	M3	3,4
DSM-8	12,8	31	38	20	9	11	16	3,2	M3	M2,5	50	37,4	3,5	27	M3	3,4
DSM-10	15,9	38	47	26	10	11	19	4,3	M4	M3	62	46,4	4,5	30	M3	3,4

	D13 ø	D14	EE	L1	L2	L3	L4	L5	L6	L7	L8	L9	L10	L11	T1	⌯	1)
DSM-6	M2	M3	52	42,5	7,5	2	9,8	33,5	5	6	3	3	1,5	4	3	3	0/+5°
DSM-8	M2	M3	58	48,5	7,5	2	11,3	37,5	6	6,5	3	3	1,5	4,3	3,5	3,5	0/+5°
DSM-10	M2,5	M3	71	59,4	9,6	2	14,3	46	8	7,5	4	3	1,6	5	4,5	4,5	0/+5°

1) Góc xoay dung sai

Kích thước

Kích thước – DSM-6 ... 10 – với trục mặt bích, khung xoay song song và phát hiện vị trí

Tải xuống dữ liệu CAD www.festo.com

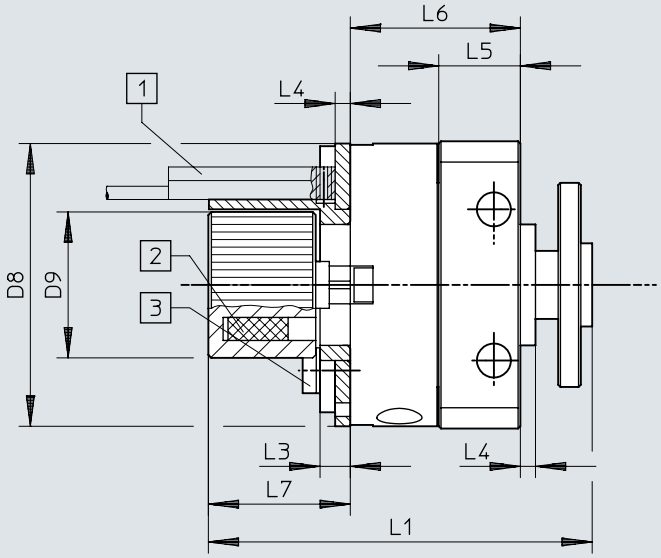

[1] Công tắc tiệm cận không được bao gồm. Chú ý đến không gian lắp đặt công tắc tiệm cận và định tuyến cáp
[2] Vị trí của nam châm
[3] Mô-men xoắn siết chặt tối đa của vít cho giá đỡ cảm biến

	D8 ⌀	D9 ⌀	L1		L3	L4	L5	L6		L7	1)
			DSM-...	DSM-T-...				DSM-...	DSM-T-...		[Nm]
DSM-6	29,4	17,3	50	62,5	4	2	9,8	21	33,5	19,5	0,19
DSM-8	37,4	19,3	52	66,5	4	2	11,3	23	37,5	19,5	0,32
DSM-10	46,4	22,3	59,5	77,1	4	2	14,3	28,4	46	19,5	0,44

1) Mô men xoắn siết

Kích thước

Kích thước – DSM-6 ... 10 – có trục bích, khung xoay song song và góc xoay có thể điều chỉnh

Tải xuống dữ liệu CAD www.festo.com

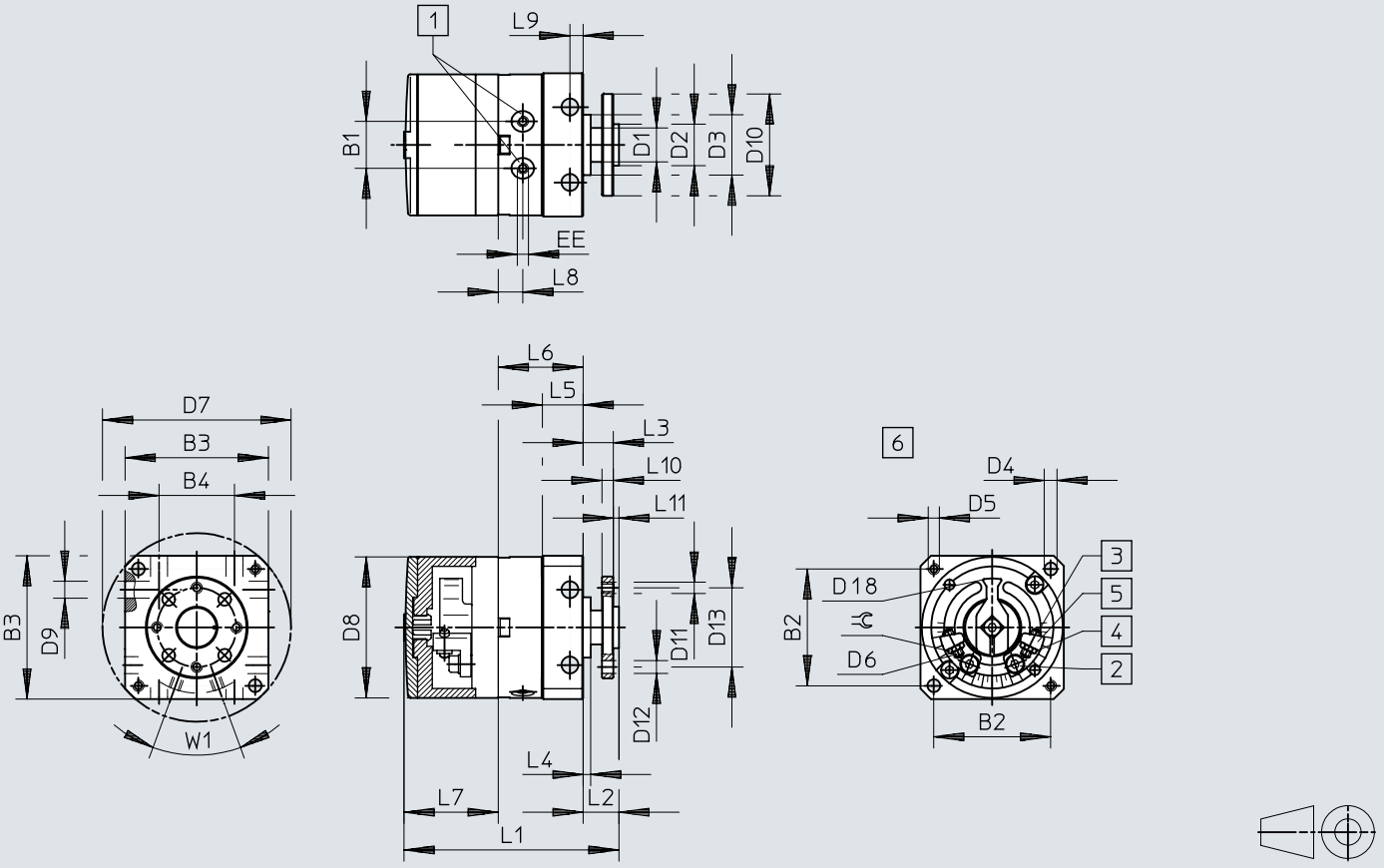

[1] Các cổng nối khí nén
[2] Vít khóa để kẹp cữ chặn
[3] Điều chỉnh vị trí cuối
[4] Đai ốc khóa điều chỉnh vị trí cuối
[5] Điểm dừng có thể điều chỉnh vô hạn
[6] không có viền và nắp

	B1	B2	B3	B4	D1 ø	D2 ø g7	D3 ø f8	D4 ø H12	D5	D6	D7 ø H12	D8 ø	D9 ø H12	D10 ø	D11	D12 ø H13	D13 ø	D18 ø
DSM-6	10	25	30	17	8	8	14	3,2	M3	M2	40	29,4	3,5	23	M3	3,4	16	22
DSM-8	12,8	31	38	20	9	11	16	3,2	M3	M2,5	50	37,4	3,5	27	M3	3,4	21	26
DSM-10	15,9	38	47	26	10	11	19	4,3	M4	M3	62	46,4	4,5	30	M3	3,4	21	35,8

	EE	L1		L2	L3	L4	L5	L6		L7	L8	L9	L10	L11	⊰	1)	2)
		DSM-...	DSM-T-...					DSM-...	DSM-T-...								
DSM-6	M3	48	60,5	9,5	8	2	9,8	21	33,5	17,8	6	3	3	1,5	4	180° +5°	+1°/–5°
DSM-8	M3	58	72,5	9,5	8	2	11,3	23	37,5	24,9	6,5	3	3	1,5	5	180° +5°	+1°/–5°
DSM-10	M3	68	85,6	11,6	10	2	14,3	28,4	46	28,2	7,5	4	3	1,6	5,5	200° +5°	+1°/–5°

1) Góc xoay tối đa
2) Tinh chỉnh mỗi bên

Kích thước

Kích thước – DSM-6 ... 10 – có trục bích, cánh quạt song song, góc xoay có thể điều chỉnh và phát hiện vị trí

Tải xuống dữ liệu CAD www.festo.com

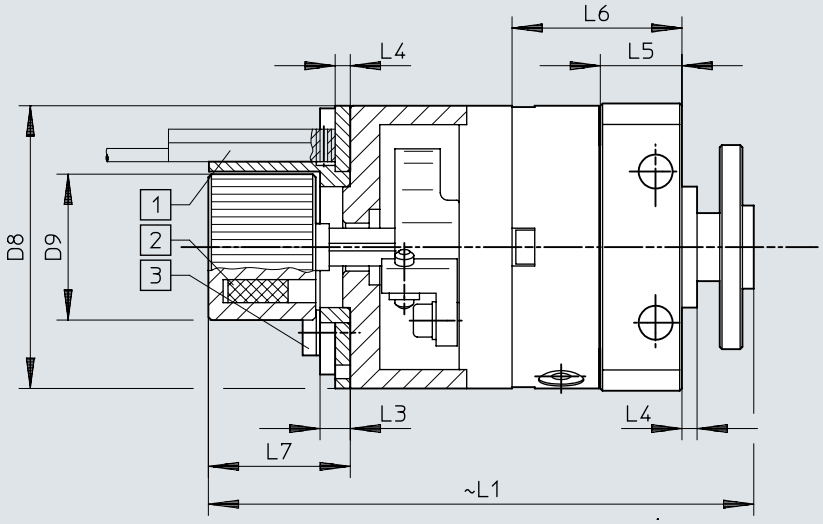

[1] Công tắc tiệm cận không được bao gồm. Chú ý đến không gian lắp đặt công tắc tiệm cận và định tuyến cáp
[2] Vị trí của nam châm
[3] Mô-men xoắn siết chặt tối đa của vít cho giá đỡ cảm biến

	D8 ⌀	D9 ⌀	L1		L3	L4	L5	L6		L7	1)
			DSM-...	DSM-T-...				DSM-...	DSM-T-...		[Nm]
DSM-6	29,4	17,3	65	77,5	4	2	9,8	21	33,5	19,5	0,19
DSM-8	37,4	19,3	73,5	88	4	2	11,3	23	37,5	19,5	0,32
DSM-10	46,4	22,3	83	100,6	4	2	14,3	28,4	46	19,5	0,44

1) Mô men xoắn siết

Kích thước

Kích thước – DSM-12 ... 63 – với ngõng trục Tải xuống dữ liệu CAD www.festo.com

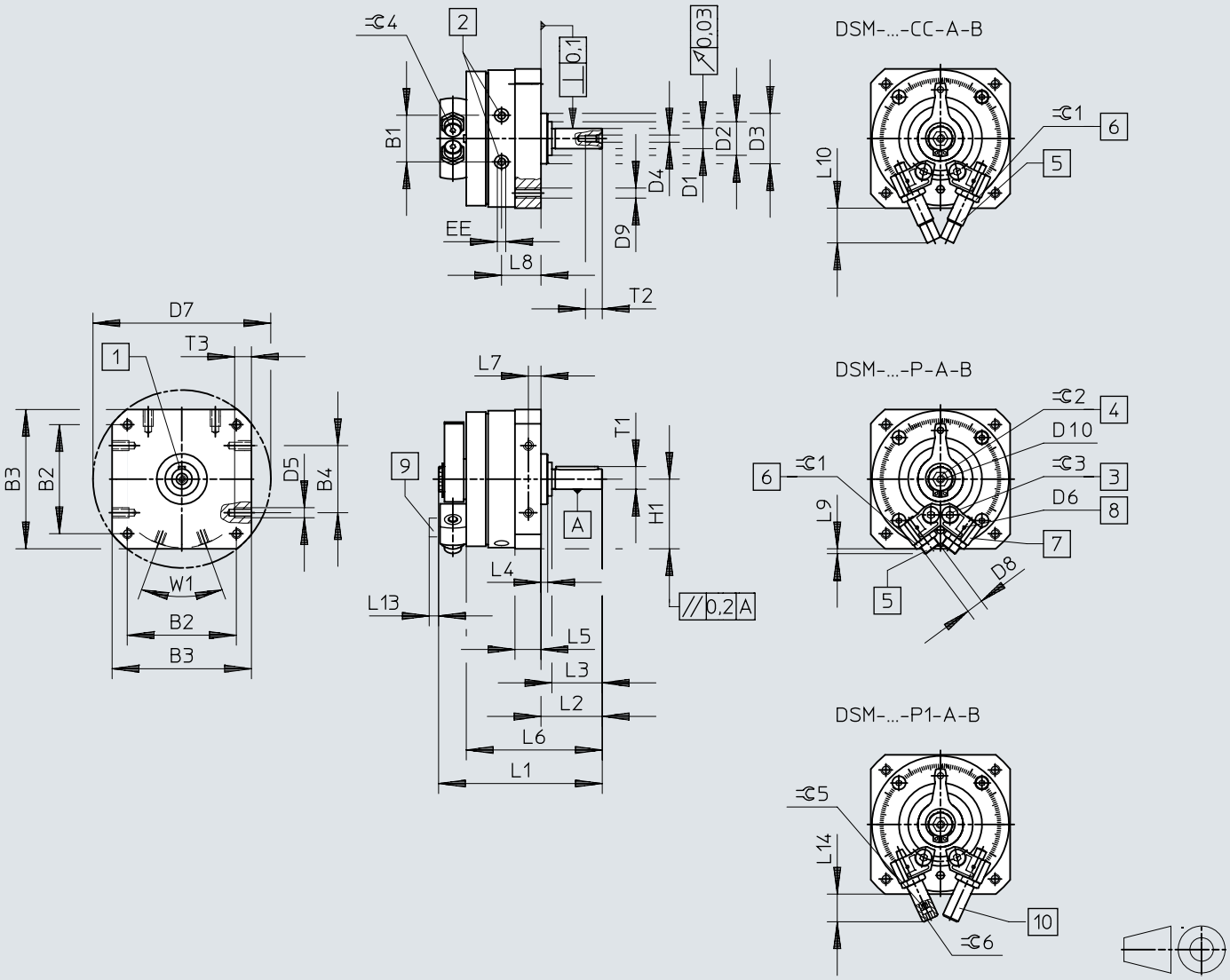

[1] Vị trí của phím ở 0°
[2] Các cổng nối khí nén
[3] Vít khóa để kẹp cữ chặn
[4] Vận hành bằng tay (ổ cắm hình lục giác). Vị trí của ổ cắm hình lục giác không được xác định.
[5] Điều chỉnh vị trí cuối
[6] Đai ốc khóa điều chỉnh vị trí cuối
[7] Điểm dừng có thể điều chỉnh vô hạn
[8] Ren gắn cho giá đỡ cảm biến
[9] Bộ gá cảm biến
[10] Điều chỉnh vị trí cuối

Kích thước

	B1 ±0,5	B2	B3	B4	D1 ⌀ g7	D2 ⌀	D3 ⌀ f8	D4	D5	D6
DSM-B-12	19,8	48±0,3	59±0,3	30±0,2	8	15±0,2	24	M3	M4	M2
DSM-B-16	23,5	57±0,3	70±0,3	40±0,2	10	18-0,3	28	M3	M5	M2
DSM-B-25	28	65±0,3	83±0,3	40±0,2	12	20-0,3	30	M4	M6	M2
DSM-B-32	35,5	85±0,3	105±0,3	60±0,3	16	27-0,4	42	M5	M8	M2
DSM-B-40	43,8	105±0,3	130±0,5	80±0,3	20	36-0,4	52	M6	M10	M2
DSM-B-63	50,3	125±0,5	152+0,2	80±0,3	25	40±0,3	70	M10	M10	M3

	D7 ⌀	D8	D9	D10	EE	H1 ±0,2	L1	L2 +0,6 −0,7	L3
DSM-B-12	78±0,3	M8x1	M4	M4	M5	29,5	68,3±0,3	24,5	20±0,2
DSM-B-16	91±0,3	M10x1	M5	M5	M5	35	82,7±1	28	23±0,2
DSM-B-25	106±0,3	M10x1	M6	M5	M5	41,5	97,5±0,5	36,5	30±0,2
DSM-B-32	135±0,3	M12x1	M8	M5	G1/8	52,5	127,1±0,5	51	40±0,2
DSM-B-40	168±0,5	M16x1	M10	M6	G1/8	65	155,5±0,6	62	50±0,3
DSM-B-63	200±0,5	M22x1,5	M12	M6	G1/4	76	197+0,4/−0,55	75,5	60±0,3

	L4 ±0,4	L5	L6	L7	L8	L9	L10	L13	L14 max.
DSM-B-12	3	10,3+0,2/−0,3	55,5±0,8	5±0,1	16,5	3	22,7	6,5	21,2
DSM-B-16	2,6	13+0,2/−0,4	67,1±0,9	6,5±0,2	20,2	7,2	26,1	6,5	22
DSM-B-25	4	15,2+0,2/−0,4	81±1	7,5±0,2	23,5	2,9	20,7	6,5	17
DSM-B-32	8	19,2+0,2/−0,4	107±1,1	9,5±0,2	30,5	3,8	29,1	6,5	23
DSM-B-40	8	23,7+0,2/−0,4	131±1,2	12±0,2	36	3,4	43,5	6,5	36,5
DSM-B-63	10,5	28,5+0,3/−0,5	159,5±1,2	14±0,2	45	10	72,5	4,5	–

	T1 max.	T2 +2	T3 +0,2	⌯ 1	⌯ 2	⌯ 3	⌯ 4	⌯ 5	⌯ 6	1)
DSM-B-12	8,8	9	8	10	6	2,5	2,5	2,5	2,5	A2x2x16
DSM-B-16	11,2	9	8	13	8	3	3	3	5	A3x3x18
DSM-B-25	13,5	10	10	13	8	4	3	3	6	A4x4x25
DSM-B-32	18	12,5	12	15	10	5	4	4	8	A5x5x36
DSM-B-40	22,5	16	15	19	10	6	5	5	10	A6x6x45
DSM-B-63	28	22	16	27	10	8	5	–	–	A8x7x50

1) Then dẫn theo tiêu chuẩn DIN 6885 được bao gồm trong phạm vi giao hàng

Kích thước

Kích thước – DSM-12 ... 63 – với trục mặt bích Tải xuống dữ liệu CAD www.festo.com

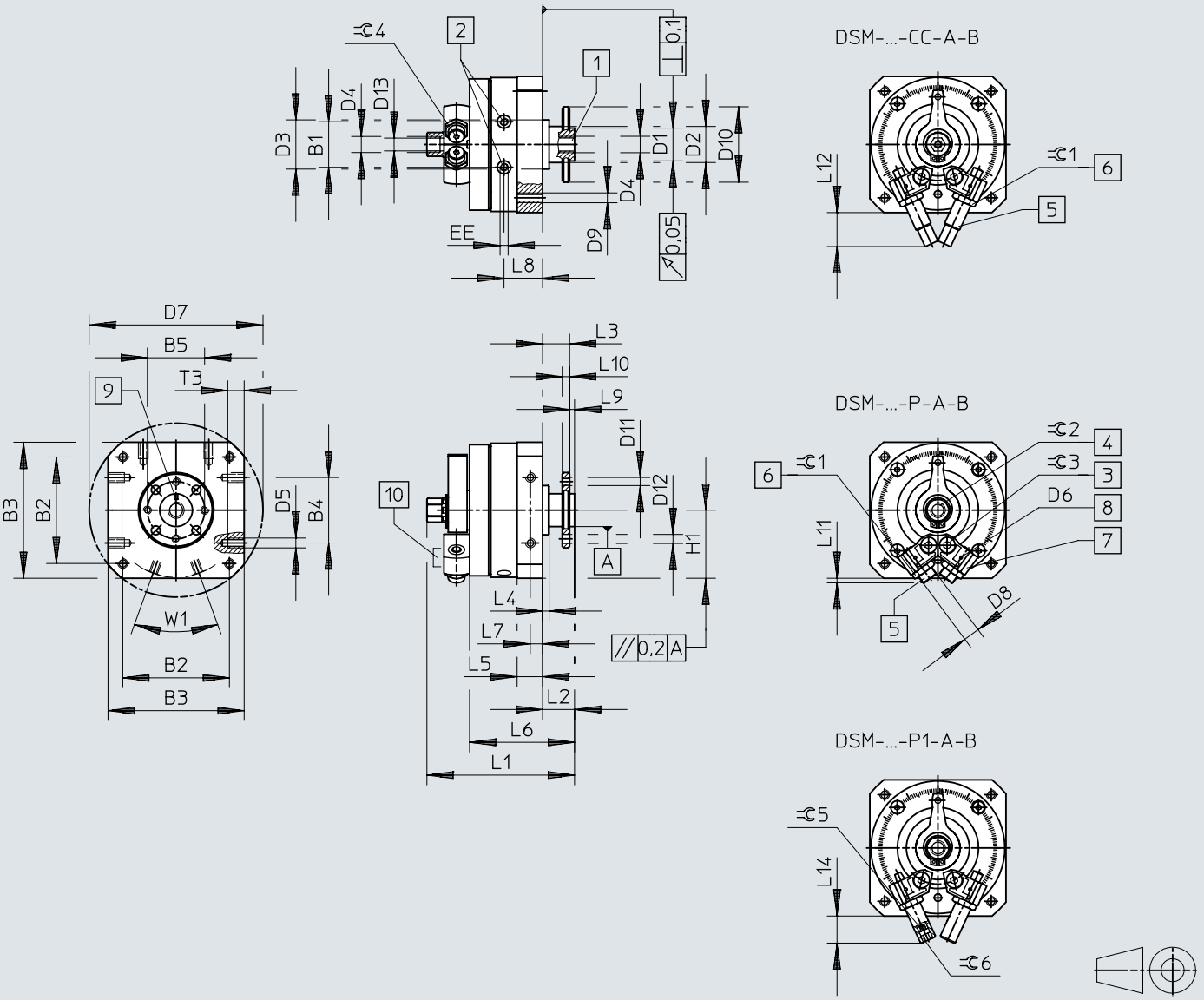

[1] Trục mặt bích rỗng suốt
[2] Các cổng nối khí nén
[3] Vít khóa để kẹp cữ chặn
[4] Vận hành bằng tay (ổ cắm lục giác ngoài). Vị trí của ổ cắm lục giác ngoài không được xác định.
[5] Điều chỉnh vị trí cuối
[6] Đai ốc khóa điều chỉnh vị trí cuối
[7] Điểm dừng có thể điều chỉnh vô hạn
[8] Ren gắn cho giá đỡ cảm biến
[9] Vị trí vạch dấu tương ứng với vị trí điểm dừng
[10] Bộ gá cảm biến

Kích thước

	B1 ±0,5	B2	B3	B4	B5	D1 ⌀ f8	D2 ⌀	D3 ⌀ f8	D4	D5
DSM-B-12	19,8	48±0,3	59±0,3	30±0,2	25	14	15±0,2	24	M5	M4
DSM-B-16	23,5	57±0,3	70±0,3	40±0,2	28	16	$18_{-0,3}$	28	M5	M5
DSM-B-25	28	65±0,3	83±0,3	40±0,2	35	20	$20_{-0,3}$	30	G1/8	M6
DSM-B-32	35,5	85±0,3	105±0,3	60±0,3	45	28	$27_{-0,4}$	42	G1/8	M8
DSM-B-40	43,8	105±0,3	130±0,5	80±0,3	54	36	$36_{-0,4}$	52	G1/4	M10
DSM-B-63	50,3	125±0,5	152+0,2	80±0,3	64	38	40±0,3	70	G1/4	M10

	D6	D7 ⌀	D8	D9	D10 ⌀	D11	D12 H13	D13	EE	H1 ±0,2
DSM-B-12	M2	78±0,3	M8x1	M4	33	M3	3,4	4,2	M5	29,5
DSM-B-16	M2	91±0,3	M10x1	M5	38	M4	4,5	4,2	M5	35
DSM-B-25	M2	106±0,3	M10x1	M6	46	M5	5,5	8,6	M5	41,5
DSM-B-32	M2	135±0,3	M12x1	M8	60	M6	6,5	8,6	G1/8	52,5
DSM-B-40	M2	168±0,5	M16x1	M10	70	M8	9	11,5	G1/8	65
DSM-B-63	M3	200±0,5	M22x1,5	M12	88	M8	12	11,5	G1/4	76

	L1	L2 +0,5 −0,85	L3 +0,5 −0,62	L4 ±0,4	L5	L6 ±1	L7	L8	L9 −0,2	L10
DSM-B-12	67,3+0,4/−0,65	13	11	3	10,3+0,2/−0,3	44	5±0,1	16,5	2	3±0,1
DSM-B-16	79+0,4/−0,65	15	13	2,6	13+0,2/−0,4	54,1	6,5±0,2	20,2	2	4±0,1
DSM-B-25	90+0,4/−0,65	19,5	16,5	4	15,2+0,2/−0,4	64	7,5±0,2	23,5	3	4,5±0,1
DSM-B-32	115,8+0,4/−0,65	27	23	8	19,2+0,2/−0,4	83	9,5±0,2	30,5	4	6±0,1
DSM-B-40	143,8+0,4/−0,7	33	28	8	23,7+0,2/−0,4	102	12±0,2	36	5	7,5±0,1
DSM-B-63	177,4+0,2/−0,55	37,5	31,5	10,5	28,5+0,3/−0,5	121,5	14±0,2	45	6	9±0,2

	L11	L12	L14 max.	T3 +0,2	⌯ 1	⌯ 2	⌯ 3	⌯ 4	⌯ 5	⌯ 6
DSM-B-12	3	22,7	21,2	8	10	8	2,5	2,5	2,5	2,5
DSM-B-16	7,2	26,1	22	8	13	11	3	3	3	5
DSM-B-25	2,9	20,7	17	10	13	13	4	3	3	6
DSM-B-32	3,8	29,1	23	12	15	13	5	4	4	8
DSM-B-40	3,4	43,5	36,5	15	19	19	6	5	5	10
DSM-B-63	10	72,5	–	16	27	22	8	5	–	–

Kích thước

Kích thước – DSM-T-12 ... 63 – với ngõng trục và khung xoay song song

Tải xuống dữ liệu CAD www.festo.com

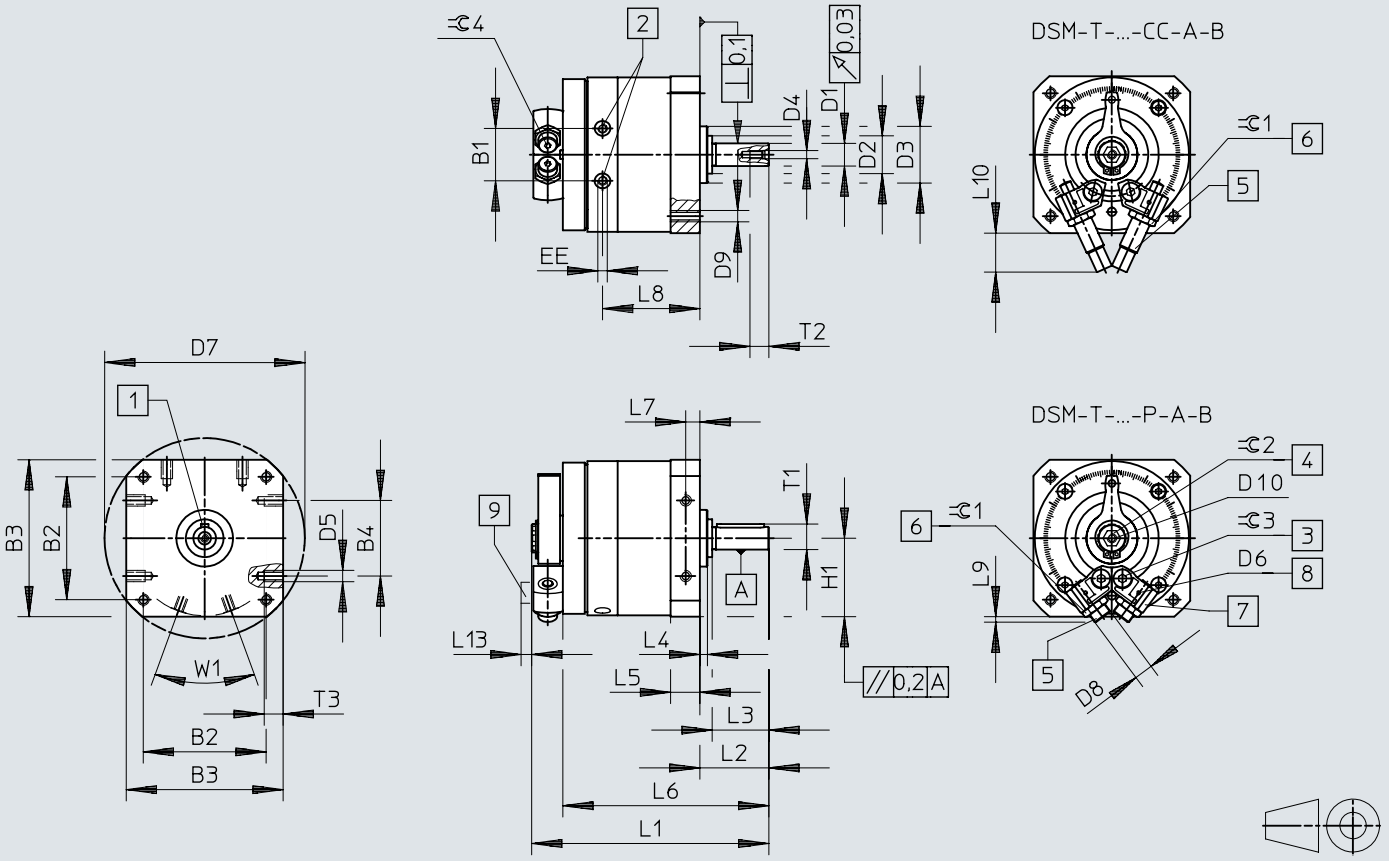

[1] Vị trí của phím ở 0°
[2] Các cổng nối khí nén
[3] Vít khóa để kẹp cữ chặn
[4] Vận hành bằng tay (ổ cắm hình lục giác). Vị trí của ổ cắm hình lục giác không được xác định.
[5] Điều chỉnh vị trí cuối
[6] Đai ốc khóa điều chỉnh vị trí cuối
[7] Điểm dừng có thể điều chỉnh vô hạn
[8] Ren gắn cho giá đỡ cảm biến
[9] Bộ gá cảm biến

Kích thước

	B1 ±0,5	B2	B3	B4	D1 ⌀ g7	D2 ⌀	D3 ⌀ f8	D4	D5
DSM-B-12	19,8	48±0,3	59±0,3	30±0,2	8	15±0,2	24	M3	M4
DSM-B-16	23,5	57±0,3	70±0,3	40±0,2	10	$18_{-0,3}$	28	M3	M5
DSM-B-25	28	65±0,3	83±0,3	40±0,2	12	$20_{-0,3}$	30	M4	M6
DSM-B-32	35,5	85±0,3	105±0,3	60±0,3	16	$27_{-0,4}$	42	M5	M8
DSM-B-40	43,8	105±0,3	130±0,5	80±0,3	20	$36_{-0,4}$	52	M6	M10
DSM-B-63	50,3	125±0,5	$152^{+0,2}$	80±0,3	25	40±0,3	70	M10	M10

	D6	D7 ⌀	D8	D9	D10	EE	H1 ±0,2	L1	L2 +0,6 −0,7
DSM-B-12	M2	78±0,3	M8x1	M4	M4	M5	29,5	87,3±0,3	24,5
DSM-B-16	M2	91±0,3	M10x1	M5	M5	M5	35	106,6±1	28
DSM-B-25	M2	106±0,3	M10x1	M6	M5	M5	41,5	125,5±0,5	36,5
DSM-B-32	M2	135±0,3	M12x1	M8	M5	G1/8	52,5	164±0,5	51
DSM-B-40	M2	168±0,5	M16x1	M10	M6	G1/8	65	200,5±0,6	62
DSM-B-63	M3	200±0,5	M22x1,5	M12	M6	G1/4	76	254,4+0,4/−0,55	75,5

	L3	L4 ±0,4	L5	L6	L7	L8	L9	L10	L13
DSM-B-12	20±0,2	3	10,3+0,2/−0,3	74,5±0,8	5±0,1	35,5	3	22,7	6,5
DSM-B-16	23±0,2	2,6	13+0,2/−0,4	91±0,9	6,5±0,2	44,1	7,2	26,1	6,5
DSM-B-25	30±0,2	4	15,2+0,2/−0,4	109±1	7,5±0,2	51,5	2,9	20,7	6,5
DSM-B-32	40±0,2	8	19,2+0,2/−0,4	144±1,1	9,5±0,2	67,4	3,8	29,1	6,5
DSM-B-40	50±0,3	8	23,7+0,2/−0,4	176±1,2	12±0,2	81	3,4	43,5	6,5
DSM-B-63	60±0,3	10,5	28,5+0,3/−0,5	216,5±1,2	14±0,2	99	10	72,5	4,5

	T1 max.	T2 +2	T3 +0,2	⌯ 1	⌯ 2	⌯ 3	⌯ 4	1)
DSM-B-12	8,8	9	8	10	6	2,5	2,5	A2x2x16
DSM-B-16	11,2	9	8	13	8	3	3	A3x3x18
DSM-B-25	13,5	10	10	13	8	4	3	A4x4x25
DSM-B-32	18	12,5	12	15	10	5	4	A5x5x36
DSM-B-40	22,5	16	15	19	10	6	5	A6x6x45
DSM-B-63	28	22	16	27	10	8	5	A8x7x50

1) Then dẫn đã bao gồm trong đơn hàng.

Kích thước

Kích thước – DSM-T-12 ... 63 – với ngõng trục và khung xoay song song

Tải xuống dữ liệu CAD www.festo.com

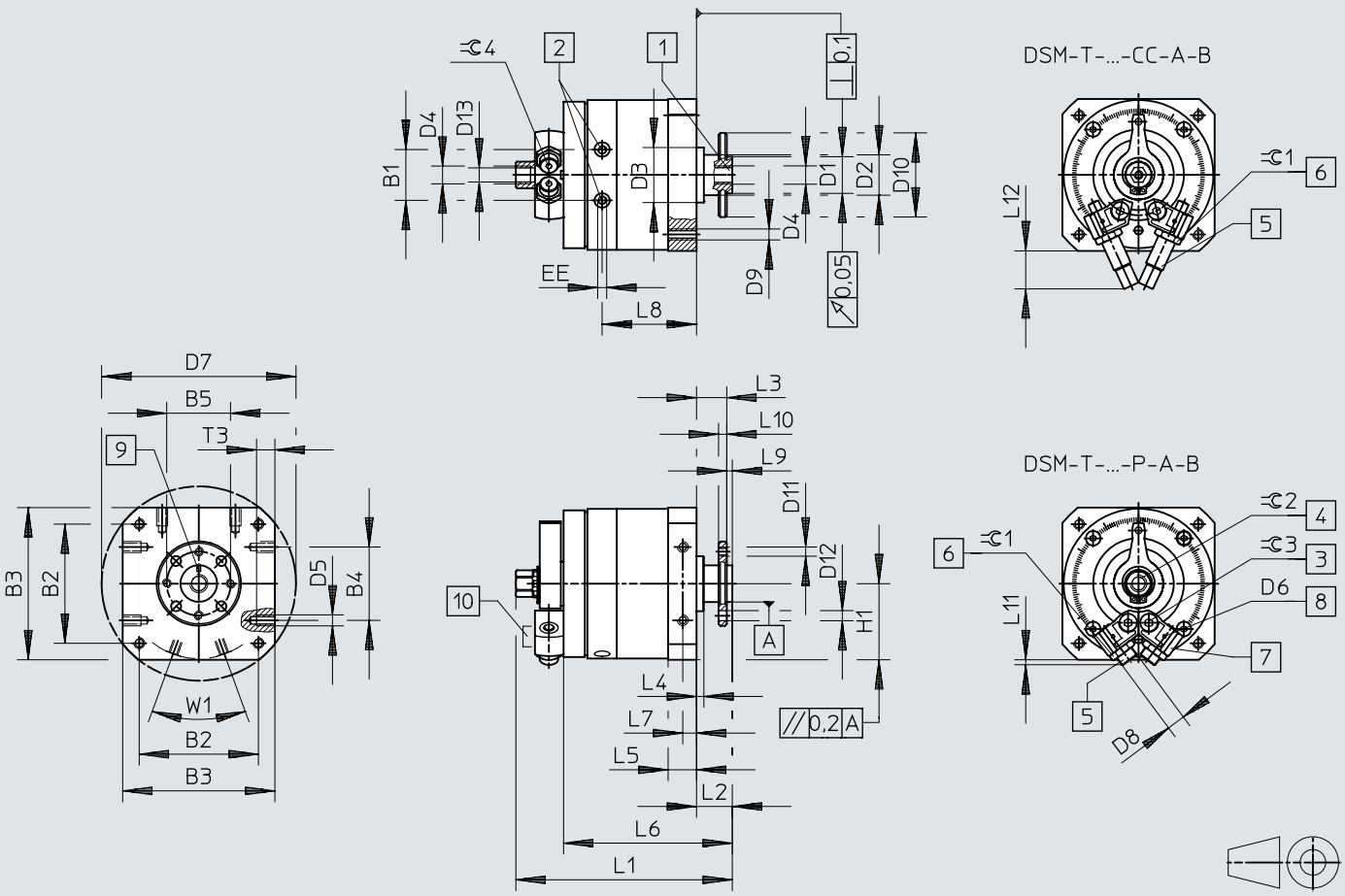

[1] Trục mặt bích rỗng suốt
[2] Các cổng nối khí nén
[3] Vít khóa để kẹp cữ chặn
[4] Vận hành bằng tay (ổ cắm lục giác ngoài). Vị trí của ổ cắm lục giác ngoài không được xác định.
[5] Điều chỉnh vị trí cuối
[6] Đai ốc khóa điều chỉnh vị trí cuối
[7] Điểm dừng có thể điều chỉnh vô hạn
[8] Ren gắn cho giá đỡ cảm biến
[9] Vị trí vạch dấu tương ứng với vị trí điểm dừng
[10] Bộ gá cảm biến

Kích thước

	B1 ±0,5	B2	B3	B4	B5	D1 Ø f8	D2 Ø	D3 Ø f8	D4
DSM-B-12	19,8	48±0,3	59±0,3	30±0,2	25	14	15±0,2	24	M5
DSM-B-16	23,5	57±0,3	70±0,3	40±0,2	28	16	18–0,3	28	M5
DSM-B-25	28	65±0,3	83±0,3	40±0,2	35	20	20–0,3	30	G1/8
DSM-B-32	35,5	85±0,3	105±0,3	60±0,3	45	28	27–0,4	42	G1/8
DSM-B-40	43,8	105±0,3	130±0,5	80±0,3	54	36	36–0,4	52	G1/4
DSM-B-63	50,3	125±0,5	152+0,2	80±0,3	64	38	40±0,3	70	G1/4

	D5	D6	D7 Ø	D8	D9	D10 Ø	D11	D12 H13	D13
DSM-B-12	M4	M2	78±0,3	M8x1	M4	33	M3	3,4	4,2
DSM-B-16	M5	M2	91±0,3	M10x1	M5	38	M4	4,5	4,2
DSM-B-25	M6	M2	106±0,3	M10x1	M6	46	M5	5,5	8,6
DSM-B-32	M8	M2	135±0,3	M12x1	M8	60	M6	6,5	8,6
DSM-B-40	M10	M2	168±0,5	M16x1	M10	70	M8	9	11,5
DSM-B-63	M10	M3	200±0,5	M22x1,5	M12	88	M8	12	11,5

	EE	H1 ±0,2	L1	L2 +0,5 –0,85	L3 +0,5 –0,62	L4 ±0,4	L5	L6 ±1	L7
DSM-B-12	M5	29,5	86,3+0,4/–0,65	13	11	3	10,3+0,2/–0,3	63	5±0,1
DSM-B-16	M5	35	103+0,4/–0,65	15	13	2,6	13+0,2/–0,4	78	6,5±0,2
DSM-B-25	M5	41,5	118+0,4/–0,65	19,5	16,5	4	15,2+0,2/–0,4	92	7,5±0,2
DSM-B-32	G1/8	52,5	152,8+0,4/–0,65	27	23	8	19,2+0,2/–0,4	120	9,5±0,2
DSM-B-40	G1/8	65	188,8+0,4/–0,7	33	28	8	23,7+0,2/–0,4	147	12±0,2
DSM-B-63	G1/4	76	234,4+0,2/–0,55	37,5	31,5	10,5	28,5+0,3/–0,5	178,5	14±0,2

	L8	L9 –0,2	L10	L11	L12	T3 +0,2	⊂ 1	⊂ 2	⊂ 3	⊂ 4
DSM-B-12	35,5	2	3±0,1	3	22,7	8	10	8	2,5	2,5
DSM-B-16	44,1	2	4±0,1	7,2	26,1	8	13	11	3	3
DSM-B-25	51,5	3	4,5±0,1	2,9	20,7	10	13	13	4	3
DSM-B-32	67,4	4	6±0,1	3,8	29,1	12	15	13	5	4
DSM-B-40	81	5	7,5±0,1	3,4	43,5	15	19	19	6	5
DSM-B-63	99	6	9±0,2	10	72,5	16	27	22	8	5

Kích thước

Kích thước – DSM-12 ... 63-HD – cho mô-men xoắn tải cao Tải xuống dữ liệu CAD www.festo.com

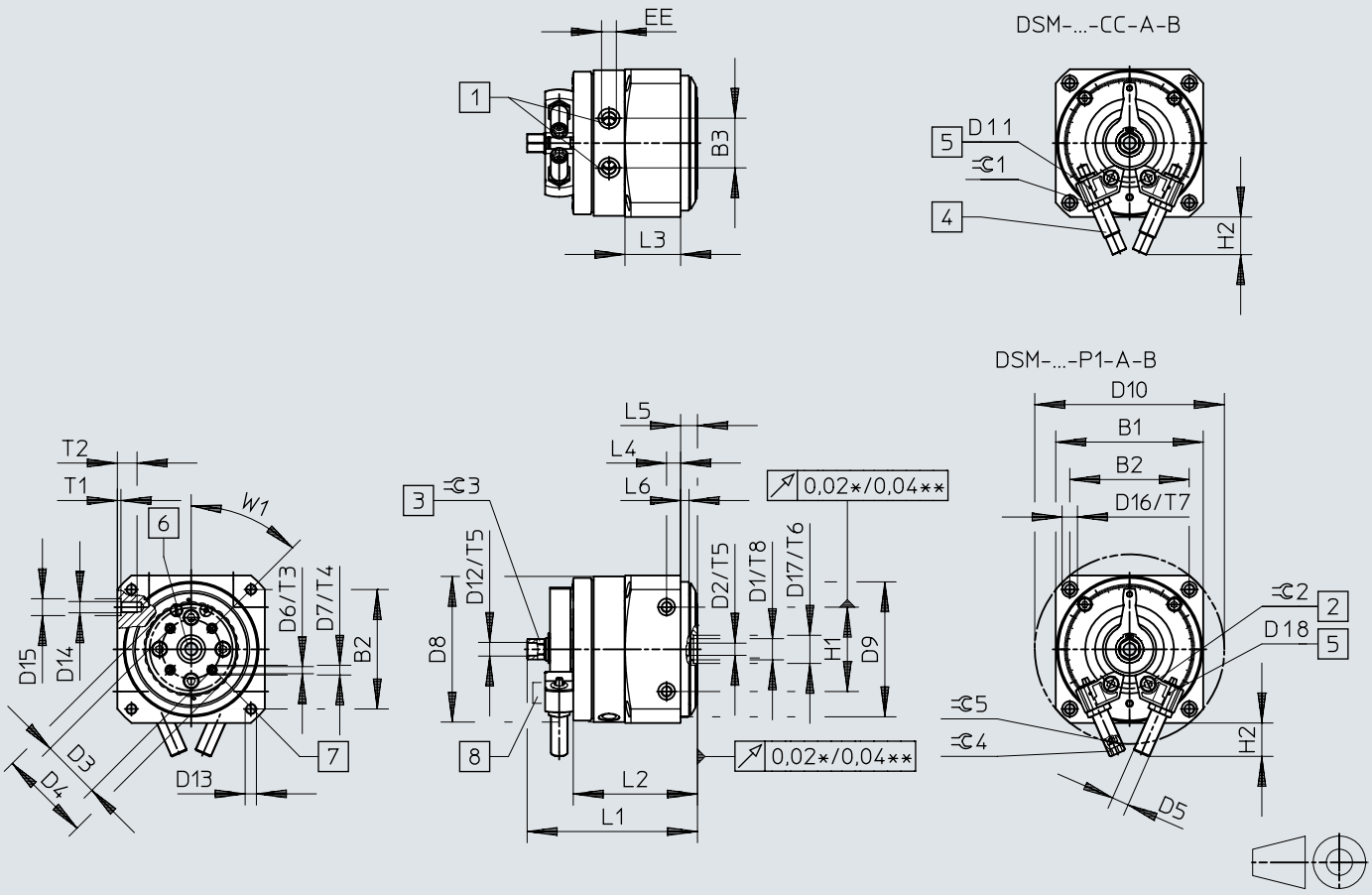

[1] Các cổng nối khí nén
[2] Vít khóa để kẹp cữ chặn
[3] Vận hành bằng tay (ổ cắm lục giác ngoài). Vị trí của ổ cắm lục giác ngoài không được xác định.
[4] Điều chỉnh vị trí cuối
[5] Đai ốc khóa điều chỉnh vị trí cuối
[6] Ren gắn cho giá đỡ cảm biến
[7] Điểm dừng có thể điều chỉnh vô hạn
[8] Trục mặt bích rỗng suốt
[9] Lỗ ren để nối đất

Kích thước

	B1 ±0,3	B2 ±0,3	B3 ±0,5	D1[1]	D2[2] Ø	D3 ±0,02	D4	D5 DSM-...-P1/DSM-...-CC
DSM-B-12	59	48	19,8	M5	–	22	36	M8x1
DSM-B-16	70	57	23,5	M5	–	28	45	M10x1
DSM-B-25	83	65	28	G1/8	–	30	50	M10x1
DSM-B-32	105	85	35,5	15	G1/8	42	65	M12x1
DSM-B-40	130	105	43,8	20	G1/4	56	90	M16x1
DSM-B-63	152	125	50,3	20	G1/4	70	105	M22x1,5

	D6	D7 H7	D8	D9 f8	D10 ±0,5	D11	D12	D13	D14
DSM-B-12	M3	5	57,5	58	78	M2	M5	M4	M4
DSM-B-16	M4	7	68,5	68	91	M2	M5	M5	M5
DSM-B-25	M5	7	81,5	76	106	M2	G1/8	M6	M6
DSM-B-32	M5	7	103,5	96	135	M2	G1/8	M8	M8
DSM-B-40	M8	12	128	126	168	M2	G1/4	M10	M10
DSM-B-63	M8	12	149	150	200	M3	G1/4	M12	M10

	D15 H7	D16	D17 H8	D18	EE	H1 ±0,03	H2 max. DSM-...-P1	H2 max. DSM-...-CC	L1 +0,4 –0,65	L2 +1
DSM-B-12	7	6	12	3,3	M5	30	21,2	22,7	76,3	53
DSM-B-16	7	8	12	4,2	M5	40	22	26,1	88,5	63,6
DSM-B-25	9	10	15	5,1	M5	40	17	20,7	98,7	72,7
DSM-B-32	12	11	20	6,8	G1/8	60	23	29,1	121	88,5
DSM-B-40	12	15	25	8,5	G1/8	80	36,5	43,5	154	112
DSM-B-63	12	18	25	10,2	G1/4	80	44	72,5	185,5	129,5

	L3	L4 ±0,1	L5 ±0,2	L6 ±0,1	T1 +0,1	T2	T3	T4 +0,1	T5	T6 +0,1
DSM-B-12	22,3	10	10	4	1,5	9	9	1,2	6	2,5
DSM-B-16	27,6	10	10	4	1,5	9	9	1,5	6	2,5
DSM-B-25	33,4	10	10	6	2	12	8	1,5	8	2,5
DSM-B-32	39,6	10	12	6	2,5	14	9,5	1,5	8	2,8
DSM-B-40	52,7	12	14	5,5	2,5	17	15	2,5	12	2,8
DSM-B-63	58	14	16	10	2,5	18	14	2,5	15	2,8

	T7	T8	T9	⌯ 1	⌯ 2	⌯ 3 h13	⌯ 4 DSM-...-P1	⌯ 4 DSM-...-CC	⌯ 5 DSM-...-P1	W1
DSM-B-12	6,3	5,5	12	10	2,5	8	5	2,5	2,5	45°
DSM-B-16	8,5	6	14	13	3	11	6	3	3	45°
DSM-B-25	10	5,3	16	13	4	13	6	3	3	45°
DSM-B-32	9,5	–	20	15	5	13	8	4	4	45°
DSM-B-40	15	–	24	19	6	19	8	5	5	45°
DSM-B-63	18	–	28	27	8	22	10	5	5	45°

1) Ren dẫn khí nén cho kích thước 12 ... 25
2) Ren dẫn khí nén cho kích thước 32 ... 63

Kích thước

Kích thước – Chạy không tải FLSM-6/8 Tải xuống dữ liệu CAD www.festo.com

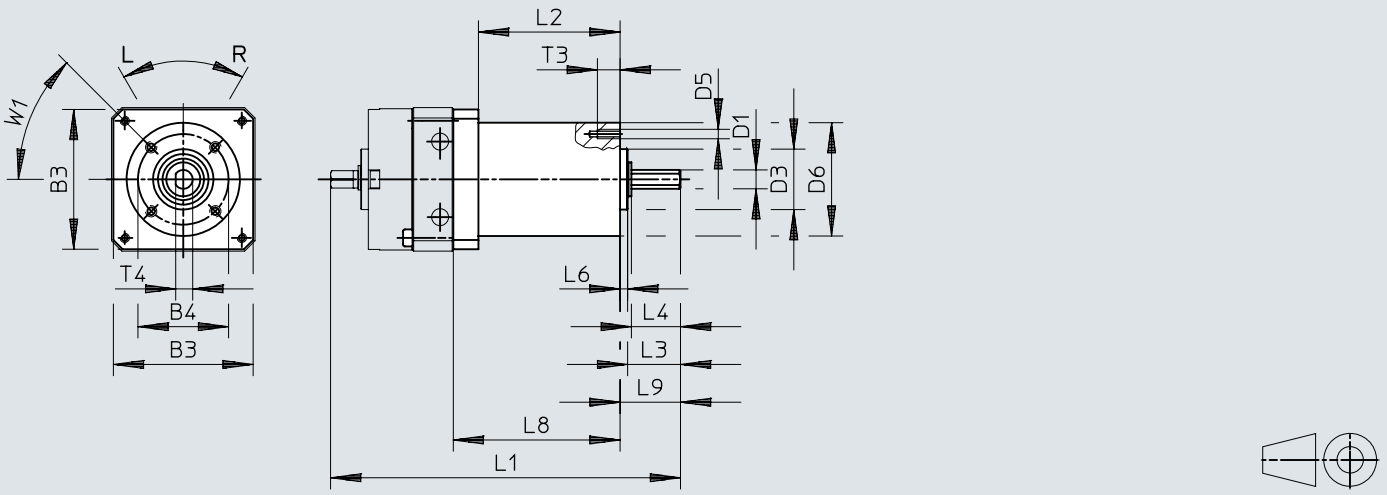

[1] Chốt ren M3x5 DIN 916

	B3	B4 ±0,15	D1 ø g7	D3 ø h8	D5	D6 ø ±0,3	L1	L2	L3	L4	L6 ±0,2	L8 ±0,1	L9	T3	T4
FLSM-6	29,5	23	4	14	M3	28	85,8	36 ±0,1	10,8	10	2	43	12,8	5	3,5
FLSM-8	37	24	5	16	M3	30	94,5	37,5 ±0,1	14	13	2	44,5	16	6	4,5

Kích thước

Kích thước – Chạy không tải FLSM-10 Tải xuống dữ liệu CAD www.festo.com

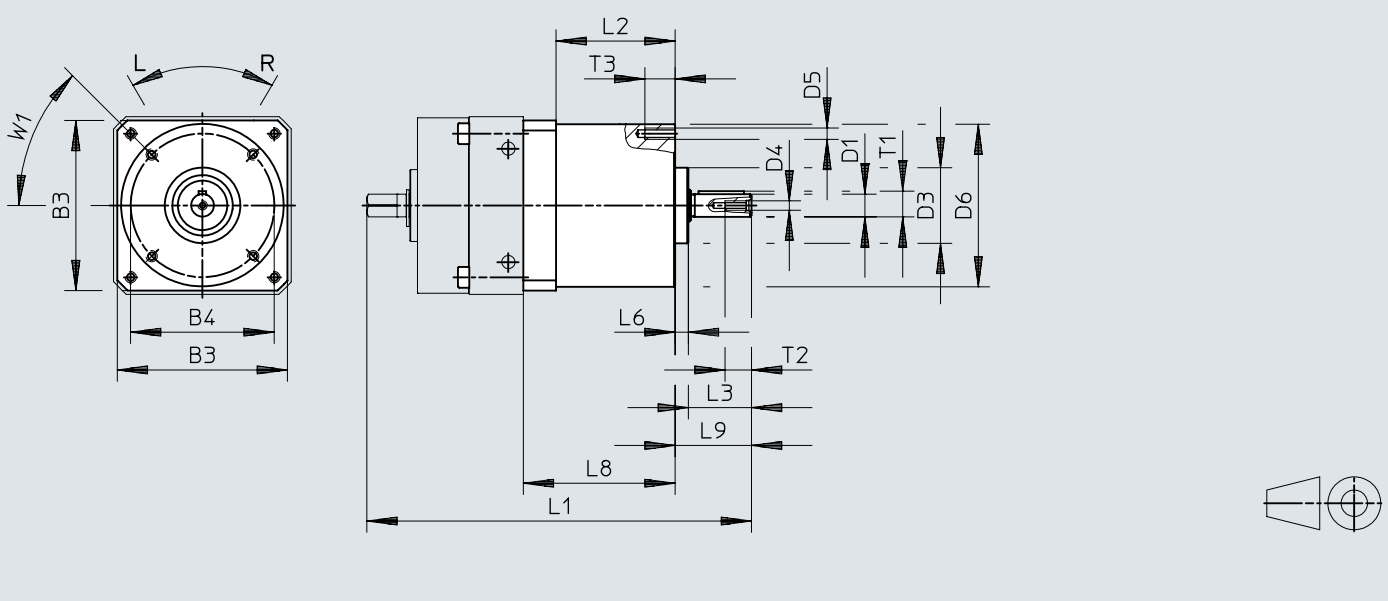

	B3	B4 ±0,15	D1 ø g7	D3 ø h8	D4	D5	D6 ø ±0,3	L1	L2
FLSM-10	45	38	6	20	M2,5	M3	43	101	30 ±0,1

	L3	L6 ±0,2	L8 ±0,1	L9	T1	T2	T3	1)
FLSM-10	16,7	3,5	40	20,2	6,8	7	8	A2x2x12

1) Then dẫn theo DIN 6885

Kích thước

Kích thước – Chạy không tải FLSM-12 ... 40 Tải xuống dữ liệu CAD www.festo.com

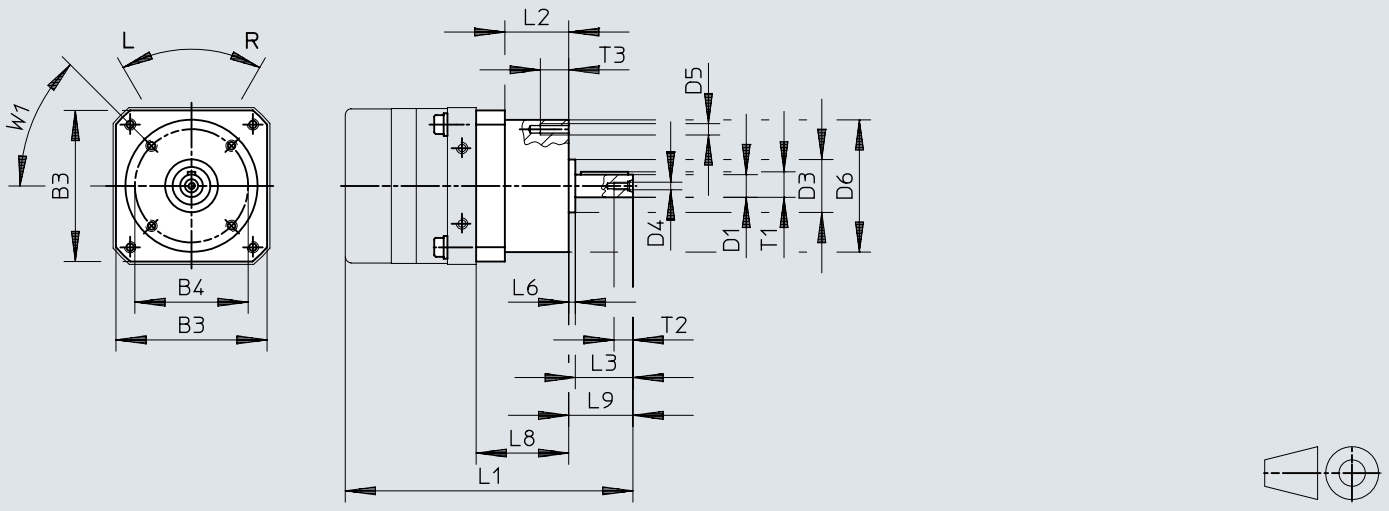

	B3	B4 ±0,15	D1 ⌀ g7	D3 ⌀ h8	D4	D5	D6 ⌀ ±0,3	L1	L2
FLSM-12	55	42	8	25	M3	M3	48,5	125	37 ±0,4
FLSM-16	65	50	10	24	M3	M4	60	137	34 ±0,4
FLSM-25	80	60	12	28	M4	M6	70	152	34 ±0,4
FLSM-32	100	83	16	42	M5	M6	95	197,8	42,8 ±0,4
FLSM-40	120	96	20	52	M6	M8	110	244,5	54 ±0,4

	L3	L6 +0,2	L8 ±0,1	L9	T1	T2	T3	1)
FLSM-12	20	3,5	47,3	24,5	8,8	9	8	A2x2x16
FLSM-16	23	3,5	47	27,4	11,2	9	10	A3x3x18
FLSM-25	30	3,5	49	34	13,5	10	15	A4x4x25
FLSM-32	40	7,2	60,8	48,5	18	12,5	15	A5x5x36
FLSM-40	50	6	77	58	22,5	16	15	A6x6x45

1) Then dẫn theo DIN 6885

Kích thước

Kích thước – Khớp nối mặt bích FWSR-6/8 Tải xuống dữ liệu CAD www.festo.com

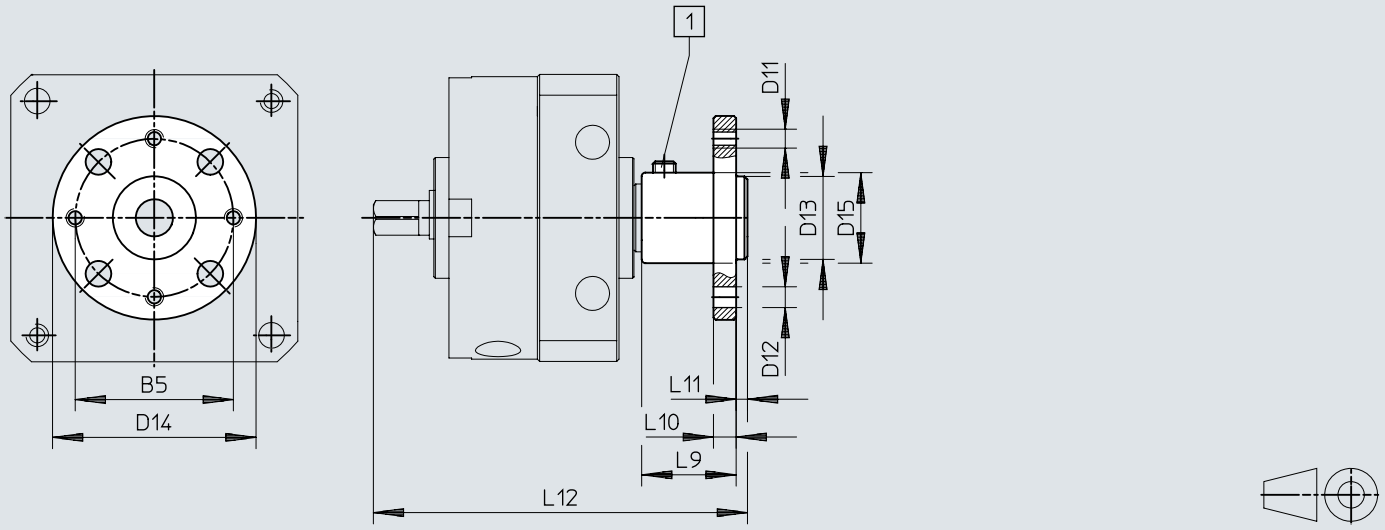

[1] Chốt ren M3x5 DIN 916

	B5	D11	D12 ø H13	D13 ø	D14 ø	D15 ø +0,4	L9	L10	L11	L12
FWSR-6	16	M3	3,4	8_{g7}	23	10	10,5	3	1,5	45
FWSR-8	21	M3	3,4	11_{g7}	27	12	12,5	3	1,5	51

Kích thước

Kích thước – Khớp nối mặt bích FWSR-10 Tải xuống dữ liệu CAD www.festo.com

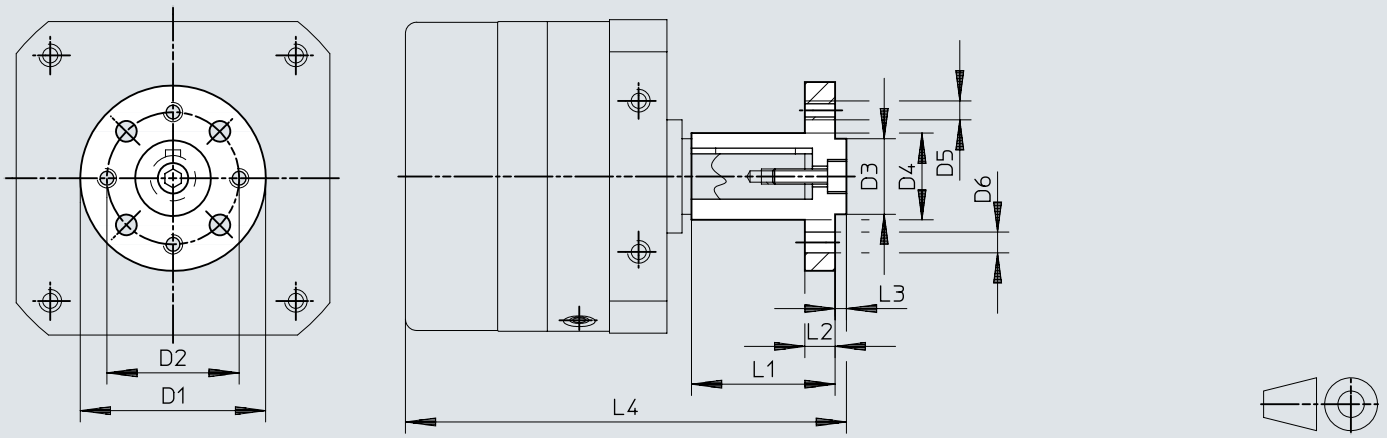

	D1 ø	D2 ø	D3 ø f8	D4 ø	D5	D6 ø H13	L1	L2	L3 –0,2	L4
FWSR-10	30	21	11	$12_{+0,4}$	M3	3,4	22 ±0,2	3	1,6	68,6

Kích thước

Kích thước – Bát gá xy lanh FWSR-12 ... 40 Tải xuống dữ liệu CAD www.festo.com

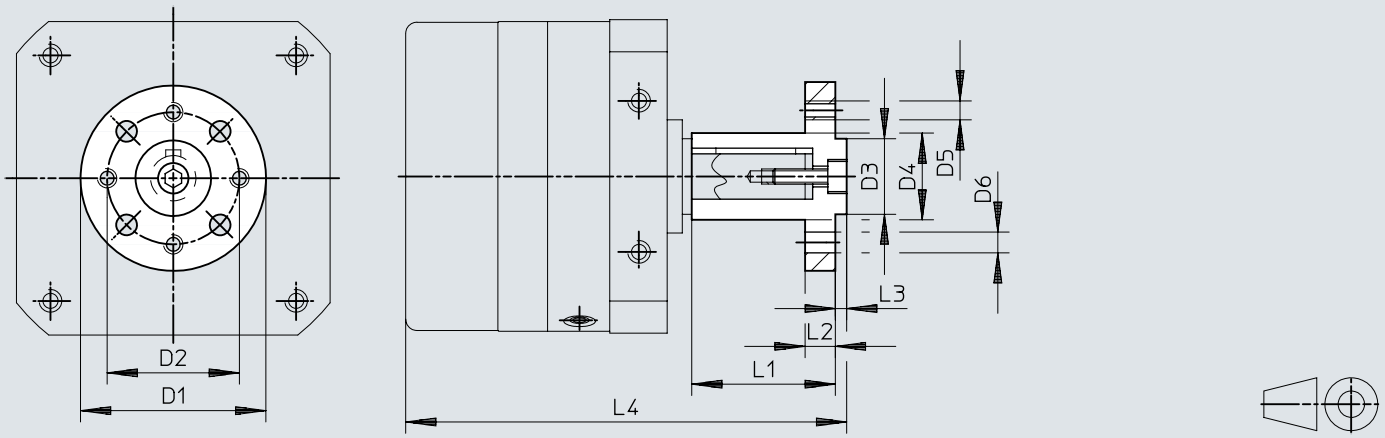

	D1 ⌀	D2 ⌀	D3 ⌀ f8	D4 ⌀	D5	D6 ⌀ H13	L1	L2	L3 –0,2	L4
FWSR-12	35	28	14	$15_{+0,4}$	M3	3,4	25 ±0,2	3	3	85,5
FWSR-16	40	28	16	$17_{+0,4}$	M4	4,5	28 ±0,2	5	3	98,8
FWSR-25	50	35	20	$23_{+0,4}$	M5	5,5	38 ±0,2	8	3	116,5
FWSR-32	60	45	28	$28_{+0,4}$	M6	6,5	48 ±0,2	10	4	151,5
FWSR-40	70	54	36	$38_{+0,5}$	M8	9	60 ±0,3	11	5	186,5

Kích thước

Kích thước – Tấm gá HSM Tải xuống dữ liệu CAD www.festo.com

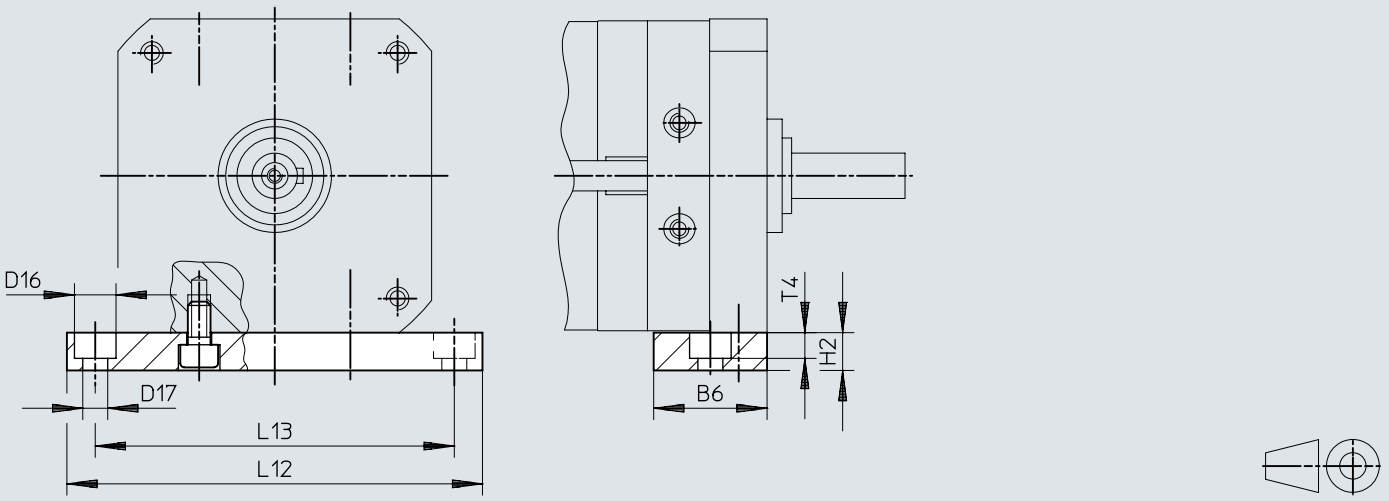

	B6	D16 ø	D17 ø	H2	L12	L13	T4
HSM-12	20	8	4,5	10	84	72	4,6
HSM-16	28	10	5,5	10	98	84	5,7
HSM-25	30	11	6,6	10	110	95	6,8
HSM-32	40	15	9	15	145	125	9
HSM-40	45	18	11	20	180	155	11

Kích thước

Kích thước – Nắp che AKM Tải xuống dữ liệu CAD www.festo.com

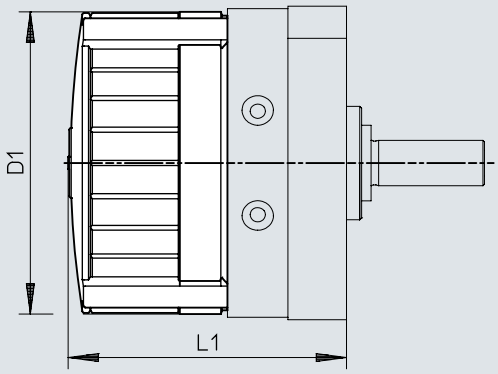

	D1 Ø	L1		
		DSM-...	DSM-T-...	DSM-...-HD-...
AKM-12	59	56,2±1,2	75,2±1,2	68,2±1,2
AKM-16	70	68±1,2	92±1,2	82,6±1,2
AKM-25	83	73,4±1,2	101,5±1,2	91,6±1,2
AKM-32	105	89,7±1,5	126,7±1,5	110,2±1,5
AKM-40	130	107,1±1,5	152,1±1,5	136,1±1,5

Thông tin đặt hàng

DSM-6 ...10 với các trục ngõng xoay

Kích thước	Góc xoay danh định [°]	Phát hiện vị trí	Góc xoay có thể điều chỉnh	Số bộ phận	Loại
6	90 °	Không có	Góc xoay cố định	**173188**	**DSM-6-90-P**
		Cho các công tắc tiệm cận		**173195**	**DSM-6-90-P-A**
	180 °	Không có		**173189**	**DSM-6-180-P**
			Góc xoay có thể điều chỉnh	**175827**	**DSM-6-180-P-FF**
		Cho các công tắc tiệm cận	Góc xoay cố định	**173196**	**DSM-6-180-P-A**
			Góc xoay có thể điều chỉnh	**175830**	**DSM-6-180-P-A-FF**
8	90 °	Không có	Góc xoay cố định	**173190**	**DSM-8-90-P**
		Cho các công tắc tiệm cận		**173197**	**DSM-8-90-P-A**
	180 °	Không có		**173191**	**DSM-8-180-P**
			Góc xoay có thể điều chỉnh	**175828**	**DSM-8-180-P-FF**
		Cho các công tắc tiệm cận	Góc xoay cố định	**173198**	**DSM-8-180-P-A**
			Góc xoay có thể điều chỉnh	**175831**	**DSM-8-180-P-A-FF**
10	90 °	Không có	Góc xoay cố định	**173192**	**DSM-10-90-P**
		Cho các công tắc tiệm cận		**173199**	**DSM-10-90-P-A**
	180 °	Không có		**173193**	**DSM-10-180-P**
		Cho các công tắc tiệm cận		**173200**	**DSM-10-180-P-A**
	200 °	Không có	Góc xoay có thể điều chỉnh	**175829**	**DSM-10-240-P-FF**
		Cho các công tắc tiệm cận		**175832**	**DSM-10-240-P-A-FF**
	240 °	Không có	Góc xoay cố định	**173194**	**DSM-10-240-P**
		Cho các công tắc tiệm cận		**173201**	**DSM-10-240-P-A**

DSM-6 ...10 với trục ngõng xoay và khung xoay song song

Kích thước	Góc xoay danh định [°]	Phát hiện vị trí	Góc xoay có thể điều chỉnh	Số bộ phận	Loại
6	90 °	Không có	Góc xoay cố định	**1564894**	**DSM-T-6-90-P**
	180 °			**1565579**	**DSM-T-6-180-P**
8	90 °			**1563451**	**DSM-T-8-90-P**
	180 °			**1564407**	**DSM-T-8-180-P**
10	90 °			**1559484**	**DSM-T-10-90-P**
	180 °			**1561689**	**DSM-T-10-180-P**
	240 °			**1562093**	**DSM-T-10-240-P**

DSM-6 ...10 với trục mặt bích

Kích thước	Góc xoay danh định [°]	Phát hiện vị trí	Góc xoay có thể điều chỉnh	Số bộ phận	Loại
6	90 °	Không có	Góc xoay cố định	**185928**	**DSM-6-90-P-FW**
		Cho các công tắc tiệm cận		**185930**	**DSM-6-90-P-A-FW**
	180 °	Không có		**185929**	**DSM-6-180-P-FW**
			Góc xoay có thể điều chỉnh	**185932**	**DSM-6-180-P-FF-FW**
		Cho các công tắc tiệm cận	Góc xoay cố định	**185931**	**DSM-6-180-P-A-FW**
			Góc xoay có thể điều chỉnh	**185933**	**DSM-6-180-P-A-FF-FW**
8	90 °	Không có	Góc xoay cố định	**185934**	**DSM-8-90-P-FW**
		Cho các công tắc tiệm cận		**185936**	**DSM-8-90-P-A-FW**
	180 °	Không có		**185935**	**DSM-8-180-P-FW**
			Góc xoay có thể điều chỉnh	**185938**	**DSM-8-180-P-FF-FW**

Thông tin đặt hàng

DSM-6 ...10 với trục mặt bích

Kích thước	Góc xoay danh định [°]	Phát hiện vị trí	Góc xoay có thể điều chỉnh	Số bộ phận	Loại
8	180 °	Cho các công tắc tiệm cận	Góc xoay cố định	**185937**	**DSM-8-180-P-A-FW**
			Góc xoay có thể điều chỉnh	**185939**	**DSM-8-180-P-A-FF-FW**
10	90 °	Không có	Góc xoay cố định	**185940**	**DSM-10-90-P-FW**
		Cho các công tắc tiệm cận		**185943**	**DSM-10-90-P-A-FW**
	180 °	Không có		**185941**	**DSM-10-180-P-FW**
		Cho các công tắc tiệm cận		**185944**	**DSM-10-180-P-A-FW**
	200 °	Không có	Góc xoay có thể điều chỉnh	**185946**	**DSM-10-240-P-FF-FW**
		Cho các công tắc tiệm cận		**185947**	**DSM-10-240-P-A-FF-FW**
	240 °	Không có	Góc xoay cố định	**185942**	**DSM-10-240-P-FW**
		Cho các công tắc tiệm cận		**185945**	**DSM-10-240-P-A-FW**

DSM-6 ...10 với trục mặt bích và khung xoay song song

Kích thước	Góc xoay danh định [°]	Phát hiện vị trí	Góc xoay có thể điều chỉnh	Số bộ phận	Loại
6	90 °	Không có	Góc xoay cố định	**1565425**	**DSM-T-6-90-P-FW**
				1564894	**DSM-T-6-90-P**
	180 °			**1565579**	**DSM-T-6-180-P**
				1565483	**DSM-T-6-180-P-FW**
8	90 °			**1564334**	**DSM-T-8-90-P-FW**
				1563451	**DSM-T-8-90-P**
	180 °			**1564669**	**DSM-T-8-180-P-FW**
				1564407	**DSM-T-8-180-P**
10	90 °			**1559484**	**DSM-T-10-90-P**
				1560818	**DSM-T-10-90-P-FW**
	180 °			**1561556**	**DSM-T-10-180-P-FW**
	240 °			**1562318**	**DSM-T-10-240-P-FW**
				1562093	**DSM-T-10-240-P**

DSM-12 ... 63 với trục ngõng xoay

Kích thước	Góc xoay danh định [°]	Đệm	Số bộ phận	Loại
12	246 °	Các phần tử giảm chấn đàn hồi, ở cả hai bên, có thể điều chỉnh	**566203**	**DSM-12-270-P1-A-B**
		Bộ giảm chấn, ở hai bên, tự điều chỉnh	**547572**	**DSM-12-270-CC-A-B**
	270 °	Không có	**547591**	**DSM-12-270-A-B**
		Vòng/tấm giảm chấn đàn hồi ở cả hai bên	**547570**	**DSM-12-270-P-A-B**
16	246 °	Các phần tử giảm chấn đàn hồi, ở cả hai bên, có thể điều chỉnh	**566205**	**DSM-16-270-P1-A-B**
		Bộ giảm chấn, ở hai bên, tự điều chỉnh	**547576**	**DSM-16-270-CC-A-B**
	270 °	Không có	**547592**	**DSM-16-270-A-B**
		Vòng/tấm giảm chấn đàn hồi ở cả hai bên	**547574**	**DSM-16-270-P-A-B**
25	246 °	Các phần tử giảm chấn đàn hồi, ở cả hai bên, có thể điều chỉnh	**566207**	**DSM-25-270-P1-A-B**
		Bộ giảm chấn, ở hai bên, tự điều chỉnh	**547580**	**DSM-25-270-CC-A-B**
	270 °	Không có	**547593**	**DSM-25-270-A-B**
		Vòng/tấm giảm chấn đàn hồi ở cả hai bên	**547578**	**DSM-25-270-P-A-B**
32	246 °	Các phần tử giảm chấn đàn hồi, ở cả hai bên, có thể điều chỉnh	**566209**	**DSM-32-270-P1-A-B**
		Bộ giảm chấn, ở hai bên, tự điều chỉnh	**547584**	**DSM-32-270-CC-A-B**

Thông tin đặt hàng

DSM-12 ... 63 với trục ngõng xoay				
Kích thước	Góc xoay danh định [°]	Đệm	Số bộ phận	Loại
32	270 °	Không có	**547594**	**DSM-32-270-A-B**
		Vòng/tấm giảm chấn đàn hồi ở cả hai bên	**547582**	**DSM-32-270-P-A-B**
40	240 °	Các phần tử giảm chấn đàn hồi, ở cả hai bên, có thể điều chỉnh	**566211**	**DSM-40-270-P1-A-B**
		Bộ giảm chấn, ở hai bên, tự điều chỉnh	**547588**	**DSM-40-270-CC-A-B**
	270 °	Không có	**547595**	**DSM-40-270-A-B**
		Vòng/tấm giảm chấn đàn hồi ở cả hai bên	**547586**	**DSM-40-270-P-A-B**
63	240 °	Các phần tử giảm chấn đàn hồi, ở cả hai bên, có thể điều chỉnh	**566213**	**DSM-63-270-P1-A-B**
		Bộ giảm chấn, ở hai bên, tự điều chỉnh	**552081**	**DSM-63-270-CC-A-B**
	270 °	Không có	**552083**	**DSM-63-270-A-B**
		Vòng/tấm giảm chấn đàn hồi ở cả hai bên	**552079**	**DSM-63-270-P-A-B**

DSM-12 ... 63 với trục ngõng xoay và khung xoay song song				
Kích thước	Góc xoay danh định [°]	Đệm	Số bộ phận	Loại
12	246 °	Bộ giảm chấn, ở hai bên, tự điều chỉnh	**1145088**	**DSM-T-12-270-CC-A-B**
	270 °	Không có	**1145122**	**DSM-T-12-270-A-B**
		Vòng/tấm giảm chấn đàn hồi ở cả hai bên	**1145086**	**DSM-T-12-270-P-A-B**
16	246 °	Bộ giảm chấn, ở hai bên, tự điều chỉnh	**1145094**	**DSM-T-16-270-CC-A-B**
	270 °	Không có	**1145123**	**DSM-T-16-270-A-B**
		Vòng/tấm giảm chấn đàn hồi ở cả hai bên	**1145092**	**DSM-T-16-270-P-A-B**
25	246 °	Bộ giảm chấn, ở hai bên, tự điều chỉnh	**1145100**	**DSM-T-25-270-CC-A-B**
	270 °	Không có	**1145124**	**DSM-T-25-270-A-B**
		Vòng/tấm giảm chấn đàn hồi ở cả hai bên	**1145098**	**DSM-T-25-270-P-A-B**
32	246 °	Bộ giảm chấn, ở hai bên, tự điều chỉnh	**1145106**	**DSM-T-32-270-CC-A-B**
	270 °	Không có	**1145125**	**DSM-T-32-270-A-B**
		Vòng/tấm giảm chấn đàn hồi ở cả hai bên	**1145104**	**DSM-T-32-270-P-A-B**
40	240 °	Bộ giảm chấn, ở hai bên, tự điều chỉnh	**1145112**	**DSM-T-40-270-CC-A-B**
	270 °	Không có	**1145126**	**DSM-T-40-270-A-B**
		Vòng/tấm giảm chấn đàn hồi ở cả hai bên	**1145110**	**DSM-T-40-270-P-A-B**
63	240 °	Bộ giảm chấn, ở hai bên, tự điều chỉnh	**1145118**	**DSM-T-63-270-CC-A-B**
	270 °	Không có	**1145127**	**DSM-T-63-270-A-B**
		Vòng/tấm giảm chấn đàn hồi ở cả hai bên	**1145116**	**DSM-T-63-270-P-A-B**

Thông tin đặt hàng

DSM-12 ... 63 với trục ngõng xoay

Kích thước	Góc xoay danh định [°]	Đệm	Số bộ phận	Loại
12	246 °	Các phần tử giảm chấn đàn hồi, ở cả hai bên, có thể điều chỉnh	**566204**	**DSM-12-270-P1-FW-A-B**
		Bộ giảm chấn, ở hai bên, tự điều chỉnh	**547573**	**DSM-12-270-CC-FW-A-B**
	270 °	Không có	**547596**	**DSM-12-270-FW-A-B**
		Vòng/tấm giảm chấn đàn hồi ở cả hai bên	**547571**	**DSM-12-270-P-FW-A-B**
16	246 °	Các phần tử giảm chấn đàn hồi, ở cả hai bên, có thể điều chỉnh	**566206**	**DSM-16-270-P1-FW-A-B**
		Bộ giảm chấn, ở hai bên, tự điều chỉnh	**547577**	**DSM-16-270-CC-FW-A-B**
	270 °	Không có	**547597**	**DSM-16-270-FW-A-B**
		Vòng/tấm giảm chấn đàn hồi ở cả hai bên	**547575**	**DSM-16-270-P-FW-A-B**
25	246 °	Các phần tử giảm chấn đàn hồi, ở cả hai bên, có thể điều chỉnh	**566208**	**DSM-25-270-P1-FW-A-B**
		Bộ giảm chấn, ở hai bên, tự điều chỉnh	**547581**	**DSM-25-270-CC-FW-A-B**
	270 °	Không có	**547598**	**DSM-25-270-FW-A-B**
		Vòng/tấm giảm chấn đàn hồi ở cả hai bên	**547579**	**DSM-25-270-P-FW-A-B**
32	246 °	Các phần tử giảm chấn đàn hồi, ở cả hai bên, có thể điều chỉnh	**566210**	**DSM-32-270-P1-FW-A-B**
		Bộ giảm chấn, ở hai bên, tự điều chỉnh	**547585**	**DSM-32-270-CC-FW-A-B**
	270 °	Không có	**547599**	**DSM-32-270-FW-A-B**
		Vòng/tấm giảm chấn đàn hồi ở cả hai bên	**547583**	**DSM-32-270-P-FW-A-B**
40	240 °	Các phần tử giảm chấn đàn hồi, ở cả hai bên, có thể điều chỉnh	**566212**	**DSM-40-270-P1-FW-A-B**
		Bộ giảm chấn, ở hai bên, tự điều chỉnh	**547589**	**DSM-40-270-CC-FW-A-B**
	270 °	Không có	**547600**	**DSM-40-270-FW-A-B**
		Vòng/tấm giảm chấn đàn hồi ở cả hai bên	**547587**	**DSM-40-270-P-FW-A-B**
63	240 °	Các phần tử giảm chấn đàn hồi, ở cả hai bên, có thể điều chỉnh	**566214**	**DSM-63-270-P1-FW-A-B**
		Bộ giảm chấn, ở hai bên, tự điều chỉnh	**552082**	**DSM-63-270-CC-FW-A-B**
	270 °	Không có	**552084**	**DSM-63-270-FW-A-B**
		Vòng/tấm giảm chấn đàn hồi ở cả hai bên	**552080**	**DSM-63-270-P-FW-A-B**

DSM-12 ... 63 với trục mặt bích và khung xoay song song

Kích thước	Góc xoay danh định [°]	Đệm	Số bộ phận	Loại
12	246 °	Bộ giảm chấn, ở hai bên, tự điều chỉnh	**1145089**	**DSM-T-12-270-CC-FW-A-B**
	270 °	Không có	**1145128**	**DSM-T-12-270-FW-A-B**
		Vòng/tấm giảm chấn đàn hồi ở cả hai bên	**1145087**	**DSM-T-12-270-P-FW-A-B**
16	246 °	Bộ giảm chấn, ở hai bên, tự điều chỉnh	**1145095**	**DSM-T-16-270-CC-FW-A-B**
	270 °	Không có	**1145129**	**DSM-T-16-270-FW-A-B**
		Vòng/tấm giảm chấn đàn hồi ở cả hai bên	**1145093**	**DSM-T-16-270-P-FW-A-B**
25	246 °	Bộ giảm chấn, ở hai bên, tự điều chỉnh	**1145101**	**DSM-T-25-270-CC-FW-A-B**
	270 °	Không có	**1145130**	**DSM-T-25-270-FW-A-B**
		Vòng/tấm giảm chấn đàn hồi ở cả hai bên	**1145099**	**DSM-T-25-270-P-FW-A-B**
32	246 °	Bộ giảm chấn, ở hai bên, tự điều chỉnh	**1145107**	**DSM-T-32-270-CC-FW-A-B**

Thông tin đặt hàng

DSM-12 ... 63 với trục mặt bích và khung xoay song song

Kích thước	Góc xoay danh định [°]	Đệm	Số bộ phận	Loại
32	270 °	Không có	**1145131**	**DSM-T-32-270-FW-A-B**
		Vòng/tấm giảm chấn đàn hồi ở cả hai bên	**1145105**	**DSM-T-32-270-P-FW-A-B**
40	240 °	Bộ giảm chấn, ở hai bên, tự điều chỉnh	**1145113**	**DSM-T-40-270-CC-FW-A-B**
	270 °	Không có	**1145132**	**DSM-T-40-270-FW-A-B**
		Vòng/tấm giảm chấn đàn hồi ở cả hai bên	**1145111**	**DSM-T-40-270-P-FW-A-B**
63	240 °	Bộ giảm chấn, ở hai bên, tự điều chỉnh	**1145119**	**DSM-T-63-270-CC-FW-A-B**
	270 °	Không có	**1145133**	**DSM-T-63-270-FW-A-B**
		Vòng/tấm giảm chấn đàn hồi ở cả hai bên	**1145117**	**DSM-T-63-270-P-FW-A-B**

DSM-12 ... 63 cho các mô-men tải trọng cao

Kích thước	Góc xoay danh định [°]	Đệm	Số bộ phận	Loại
12	246 °	Các phần tử giảm chấn đàn hồi, ở cả hai bên, có thể điều chỉnh	**1369116**	**DSM-12-270-P1-HD-A-B**
		Bộ giảm chấn, ở hai bên, tự điều chỉnh	**1369122**	**DSM-12-270-CC-HD-A-B**
	270 °	Không có	**1369110**	**DSM-12-270-HD-A-B**
16	246 °	Các phần tử giảm chấn đàn hồi, ở cả hai bên, có thể điều chỉnh	**1369117**	**DSM-16-270-P1-HD-A-B**
		Bộ giảm chấn, ở hai bên, tự điều chỉnh	**1369123**	**DSM-16-270-CC-HD-A-B**
	270 °	Không có	**1369111**	**DSM-16-270-HD-A-B**
25	246 °	Các phần tử giảm chấn đàn hồi, ở cả hai bên, có thể điều chỉnh	**1369118**	**DSM-25-270-P1-HD-A-B**
		Bộ giảm chấn, ở hai bên, tự điều chỉnh	**1369124**	**DSM-25-270-CC-HD-A-B**
	270 °	Không có	**1369112**	**DSM-25-270-HD-A-B**
32	246 °	Các phần tử giảm chấn đàn hồi, ở cả hai bên, có thể điều chỉnh	**1369119**	**DSM-32-270-P1-HD-A-B**
		Bộ giảm chấn, ở hai bên, tự điều chỉnh	**1369125**	**DSM-32-270-CC-HD-A-B**
	270 °	Không có	**1369113**	**DSM-32-270-HD-A-B**
40	240 °	Các phần tử giảm chấn đàn hồi, ở cả hai bên, có thể điều chỉnh	**1369120**	**DSM-40-270-P1-HD-A-B**
		Bộ giảm chấn, ở hai bên, tự điều chỉnh	**1369126**	**DSM-40-270-CC-HD-A-B**
	270 °	Không có	**1369114**	**DSM-40-270-HD-A-B**
63	240 °	Các phần tử giảm chấn đàn hồi, ở cả hai bên, có thể điều chỉnh	**1369121**	**DSM-63-270-P1-HD-A-B**
		Bộ giảm chấn, ở hai bên, tự điều chỉnh	**1369127**	**DSM-63-270-CC-HD-A-B**
	270 °	Không có	**1369115**	**DSM-63-270-HD-A-B**

Tổng quan về thiết bị ngoại vi

Tổng quan về thiết bị ngoại vi cho DSM-6 ... 10

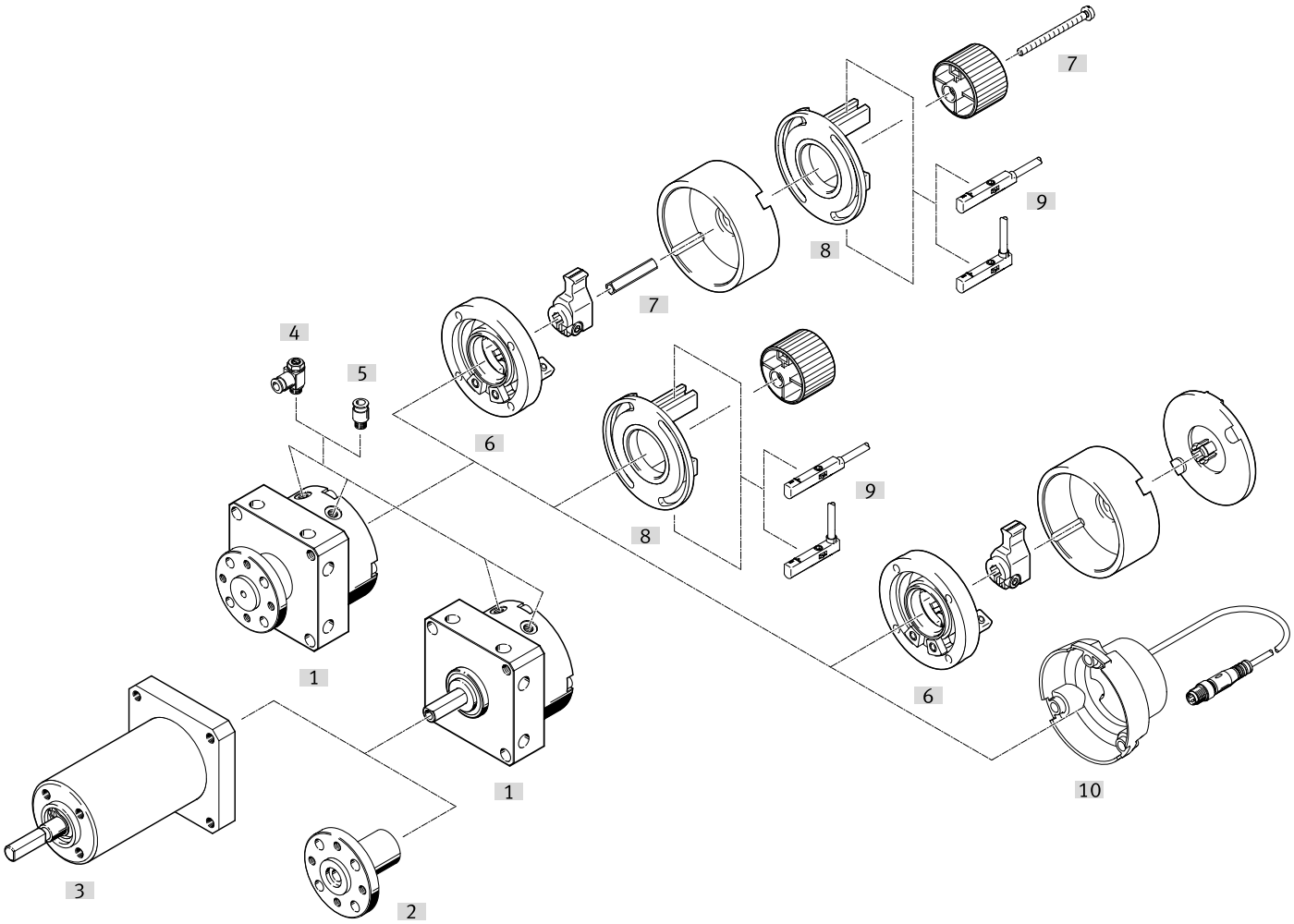

Phụ kiện			→ Trang/Internet
	Loại/mã đơn hàng	Miêu tả	
[1]	Bộ truyền động xoay DSM	Bộ truyền động xoay khí nén	dsm
[2]	Khớp nối mặt bích FWSR	Để trang bị thêm cho bộ truyền động xoay DSM với ngõng trục	65
[3]	Chạy không tải FLSM	• Đối với vòng xoay theo chiều kim đồng hồ cùng 1 hướng • Chỉ kết hợp với bộ truyền động xoay DSM với ngõng trục	64
[4]	Van tiết lưu một chiều GRLA	Để điều chỉnh tốc độ	grla
[5]	Đầu nối ren khí QS	Để kết nối các ống mềm khí nén được dung nạp bên ngoài	qs
[6]	Kit chặn KSM	• Để điều chỉnh góc xoay • Có thể lắp thêm cho bộ truyền động quay DSM-...-P(-A)/DSM-...-P(-A)-FW • Đối với DSM-T-... bộ dừng phải được đặt hàng riêng như một phụ kiện • Có thể kết hợp với bộ lắp đặt WSM • cùng với bộ gắn WSM, bộ chuyển đổi DADP-AK cũng phải được đặt hàng	66
[7]	Bộ chuyển đổi DADP-AK	để gắn bộ gắn WSM vào kit chặn KSM	66
[8]	Đồ gá WSM-...-SME-10	• Để truy vấn góc xoay • Dùng để gắn công tắc tiệm cận SME-/SMT-10; • Có thể lắp thêm cho bộ truyền động xoay DSM-...-P(-FF)/DSM-...-P(-FF)-FW • Đối với DSM-T-... bộ dụng cụ lắp phải được đặt hàng như một phụ kiện • Có thể kết hợp với bộ dừng KSM • cùng với kit chặn KSM, bộ chuyển đổi DADP-AK cũng phải được đặt hàng	66
[9]	Công tắc tiệm cận SME-10/SMT-10	Công tắc tiệm cận để xác định vị trí cuối hành trình	68
[10]	Cảm biến vị trí SRBS	• Để truy vấn góc xoay • Không cần điều chỉnh công tắc tiệm cận • Vị trí cuối cùng của góc xoay được ghi lại bằng cách dạy chỉ bằng một nút bấm • chỉ có thể được gắn trực tiếp trên bộ truyền động xoay mà không cần thêm phụ kiện • Phải được đặt hàng riêng như một phụ kiện	67
[11]	Cảm biến khoảng cách SOIA	Để giám sát tình trạng của các phần tử giảm chấn	67

Tổng quan về thiết bị ngoại vi

Tổng quan về thiết bị ngoại vi cho DSM-12 ... 63

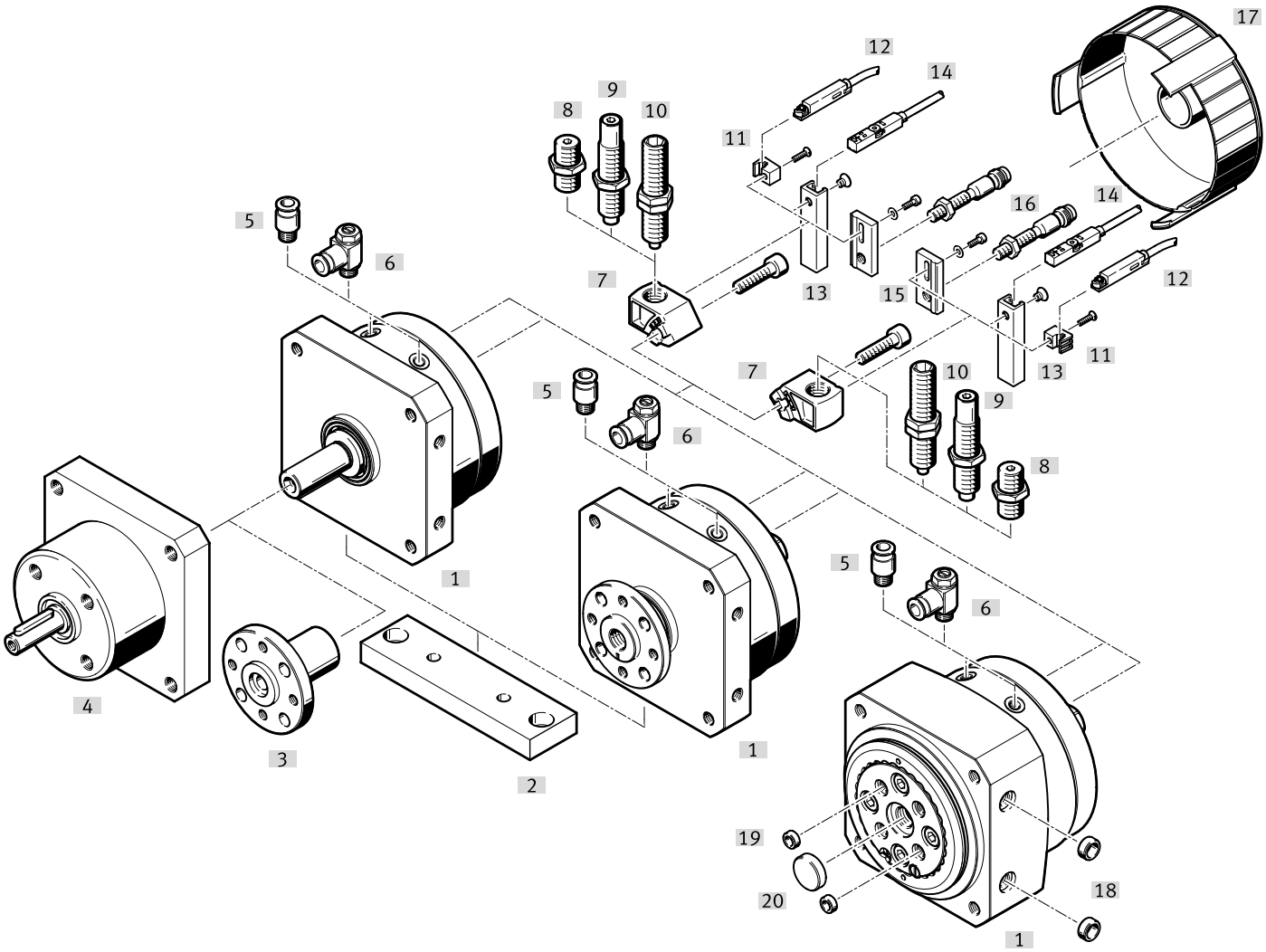

Phụ kiện			→ Trang/Internet
	Loại/mã đơn hàng	Miêu tả	
[1]	Bộ truyền động xoay DSM	Bộ truyền động xoay khí nén	℘ dsm
[2]	Tấm gá HSM	Dùng để lắp chân hoặc lắp bích	65
[3]	Khớp nối mặt bích FWSR	Để trang bị thêm cho bộ truyền động xoay DSM với ngõng trục	65
[4]	Chạy không tải FLSM	• Đối với vòng xoay theo chiều kim đồng hồ cùng 1 hướng • Chỉ kết hợp với bộ truyền động xoay DSM với ngõng trục	64
[5]	Đầu nối ren khí QS	Để kết nối các ống mềm khí nén được dung nạp bên ngoài	℘ qs
[6]	Van kiểm tra bướm ga GRLA	Để điều chỉnh tốc độ	℘ grla
[7]	Giá đỡ giảm chấn DSM-...-B	• Để gắn các bộ phận giảm chấn đàn hồi hoặc bộ giảm xóc • Bao gồm trong giao hàng cho bộ truyền động quay DSM-...-P/P1/CC	66
[8]	Bộ giảm chấn DSM-...-P	• Các thành phần giảm chấn đàn hồi có điểm dừng cố định • Bộ truyền động xoay DSM-...-P cũng bao gồm trong phạm vi giao hàng	65
[9]	Giảm chấn DYEF	• Các bộ phận giảm chấn đàn hồi có thể điều chỉnh với điểm dừng cố định • Bộ truyền động xoay DSM-...-P1 cũng bao gồm trong phạm vi giao hàng	66
[10]	Giảm chấn DYSC	• Bộ giảm xóc tự điều chỉnh với điểm dừng cố định • Bộ truyền động xoay DSM-...-CC cũng bao gồm trong phạm vi giao hàng	66
[11]	Giá đỡ cảm biến SL-DSM-B	để gắn cảm biến tiệm cận SME/SMT-10	67
[12]	Công tắc tiệm cận SME-/SMT-10	Để truy vấn các vị trí cuối	68
[13]	Giá đỡ cảm biến SL-DSM-63-B	để gắn cảm biến tiệm cận SME/SMT-8	68
[14]	Công tắc tiệm cận SME-/SMT-8	Để truy vấn các vị trí cuối	69
[15]	Giá đỡ cảm biến SL-DSM-S	Để lắp đặt công tắc tiệm cận cảm ứng SIEN	68
[16]	Công tắc tiệm cận SIEN	Công tắc tiệm cận cảm ứng để truy vấn vị trí bù Z	69
[17]	Nắp che AKM	• Giảm nguy cơ chấn thương trong phạm vi xoay của cần chặn • Không thể sử dụng kết hợp với công tắc tiệm cận cảm ứng từ SIEN.	65

Tổng quan về thiết bị ngoại vi

Phụ kiện			→ Trang/Internet
	Loại/mã đơn hàng	Miêu tả	
[18]	Vòng măng sông ZBH	Để định tâm bộ truyền động	70
[19]	Vòng măng sông ZBH	Để định tâm các bộ phận lắp kèm trên bàn xoay	70
[20]	Vòng măng sông ZBH	Để định tâm các phụ kiện trên bàn xoay	70
[21]	Cảm biến khoảng cách SOIA	Để giám sát tình trạng của các phần tử giảm chấn	67

Phụ kiện

Chạy không tải FLSM

1
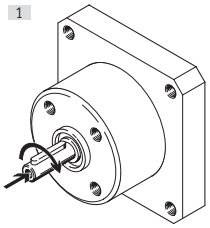

2
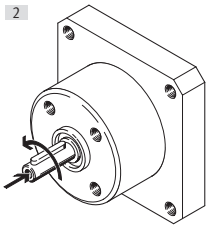

Chuyển động của bộ truyền động xoay DSM, hoạt động theo hai hướng xoay tác động, chỉ được thực hiện theo một hướng chạy không tải. Trong mỗi trường hợp, hướng ngược lại được đóng lại.
Góc xoay tối thiểu có thể chuyển đổi là 3°. Tuy nhiên độ chính xác chuyển đổi phụ thuộc vào tốc độ và tải trọng.

Chạy không tải FLSM

	Kích thước	Hướng xoay	Mô men xoắn lý thuyết tại 0,6 MPa (6 bar, 87 psi)	Vật liệu vỏ	trọng lượng sản phẩm	Số bộ phận	Loại
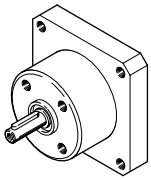	6	Xoay theo chiều kim đồng hồ	0,15 N m	Hợp kim nhôm rèn	100 g	**188522**	**FLSM-6-R**
		Xoay ngược chiều kim đồng hồ				**188523**	**FLSM-6-L**
	8	Xoay theo chiều kim đồng hồ	0,35 N m		125 g	**188524**	**FLSM-8-R**
		Xoay ngược chiều kim đồng hồ				**188525**	**FLSM-8-L**
	10	Xoay theo chiều kim đồng hồ	0,85 N m		160 g	**188526**	**FLSM-10-R**
		Xoay ngược chiều kim đồng hồ				**188527**	**FLSM-10-L**
	12	Xoay theo chiều kim đồng hồ	1,2 N m		300 g	**164234**	**FLSM-12-R**
		Xoay ngược chiều kim đồng hồ				**164229**	**FLSM-12-L**
	16	Xoay theo chiều kim đồng hồ	2,52 N m		450 g	**164235**	**FLSM-16-R**
		Xoay ngược chiều kim đồng hồ				**164230**	**FLSM-16-L**
	25	Xoay theo chiều kim đồng hồ	4,98 N m		650 g	**164236**	**FLSM-25-R**
		Xoay ngược chiều kim đồng hồ				**164231**	**FLSM-25-L**
	32	Xoay theo chiều kim đồng hồ	9,96 N m		1.500 g	**164237**	**FLSM-32-R**
		Xoay ngược chiều kim đồng hồ				**164232**	**FLSM-32-L**
	40	Xoay theo chiều kim đồng hồ	19,98 N m		2.350 g	**164238**	**FLSM-40-R**

Phụ kiện

Chạy không tải FLSM

	Kích thước	Hướng xoay	Mô men xoắn lý thuyết tại 0,6 MPa (6 bar, 87 psi)	Vật liệu vỏ	trọng lượng sản phẩm	Số bộ phận	Loại
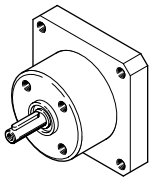	40	Xoay ngược chiều kim đồng hồ	19,98 N m	Hợp kim nhôm rèn	2.350 g	**164233**	**FLSM-40-L**

Khớp nối mặt bích FWSR

	Kích thước	trọng lượng sản phẩm	Vật liệu vỏ	Số bộ phận	Loại
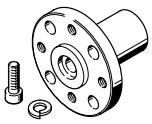	6	5 g	Hợp kim nhôm rèn	**185948**	**FWSR-6**
	8	7 g		**185949**	**FWSR-8**
	10	10 g		**32798**	**FWSR-10**
	12	19 g		**14659**	**FWSR-12**
	16	30 g		**13239**	**FWSR-16**
	25	70 g		**13240**	**FWSR-25**
	32	120 g		**13241**	**FWSR-32**
	40	240 g		**14656**	**FWSR-40**

Tấm gá HSM

	Kích thước	trọng lượng sản phẩm	Số bộ phận	Loại
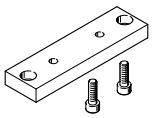	12	48 g	**165571**	**HSM-12**
	16	80 g	**165572**	**HSM-16**
	25	94 g	**165573**	**HSM-25**
	32	246 g	**165574**	**HSM-32**
	40	459 g	**165575**	**HSM-40**

Nắp che AKM

	Miêu tả [1]	Vật liệu nắp che	trọng lượng sản phẩm	Số bộ phận	Loại
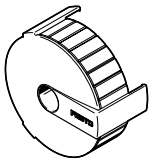	cho kích thước 12	PA gia cố	12 g	**549194**	**AKM-12**
	cho kích thước 16		16 g	**549195**	**AKM-16**
	cho kích thước 25		22 g	**549196**	**AKM-25**
	cho kích thước 32		36 g	**549197**	**AKM-32**
	cho kích thước 40		62 g	**549198**	**AKM-40**

1) Không sử dụng kết hợp với công tắc tiệm cận cảm ứng SIEN.

Bộ giảm chấn DSM-...-P

	Miêu tả	trọng lượng sản phẩm	Số bộ phận	Loại
	cho kích thước 12	10 g	**550657**	**DSM-12-P-B**
	đối với kích thước 16, 25	25 g	**550658**	**DSM-16/25-P-B**
	cho kích thước 32	50 g	**550659**	**DSM-32-P-B**
	cho kích thước 40	115 g	**550660**	**DSM-40-P-B**
	cho kích thước 63	180 g	**552086**	**DSM-63-P-B**

Phụ kiện

Giảm chấn DYEF — liên kết dyef

	Miêu tả	trọng lượng sản phẩm	Số bộ phận	Loại
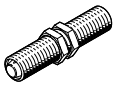	cho kích thước 12	11,9 g	**548373**	**DYEF-M8-Y1F**
	đối với kích thước 16, 25	19,7 g	**548374**	**DYEF-M10-Y1F**
	cho kích thước 32	39,6 g	**548375**	**DYEF-M12-Y1F**
	cho kích thước 40	104 g	**548377**	**DYEF-M16-Y1F**
	cho kích thước 63	200 g	**1113706**	**DYEF-M22-Y1F**

Giảm chấn DYSC — liên kết dysc

	Miêu tả	trọng lượng sản phẩm	Số bộ phận	Loại
	dùng cho kích thước 12	9 g	**548011**	**DYSC-5-5-Y1F**
	dành cho kích thước 16, 25	17 g	**548012**	**DYSC-7-5-Y1F**
	cho kích thước 32	36 g	**548013**	**DYSC-8-8-Y1F**
	cho kích thước 40	81 g	**548014**	**DYSC-12-12-Y1F**
	dùng cho kích thước 63	210 g	**553593**	**DYSC-16-18-Y1F**

Bộ đệm gắn kết DSM-...-B

	Miêu tả	Vật liệu dừng	trọng lượng sản phẩm	Số bộ phận	Loại
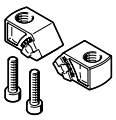	cho kích thước 12	thép hợp kim cao không gỉ	25 g	**547900**	**DSM-12-B**
	cho kích thước 16		35 g	**547901**	**DSM-16-B**
	cho kích thước 25		57 g	**547902**	**DSM-25-B**
	cho kích thước 32		125 g	**547903**	**DSM-32-B**
	cho kích thước 40		185 g	**547904**	**DSM-40-B**
	cho kích thước 63		680 g	**552085**	**DSM-63-B**

Kit chặn KSM

	Kích thước	Góc xoay	trọng lượng sản phẩm	Số bộ phận	Loại
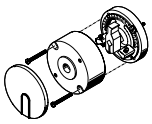	6	180 °	30 g	**175833**	**KSM-6**
	8		70 g	**175834**	**KSM-8**
	10	200 °	100 g	**175835**	**KSM-10**

Bộ chuyển đổi DADP

	Kích thước	trọng lượng sản phẩm	Số bộ phận	Loại
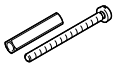	6	2 g	**3617044**	**DADP-AK-Q1-6**
	8	3 g	**3617045**	**DADP-AK-Q1-8**
	10	4 g	**3617046**	**DADP-AK-Q1-10**

Đồ gá WSM

	Kích thước	trọng lượng sản phẩm	Số bộ phận	Loại
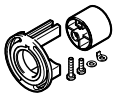	6	12 g	**173205**	**WSM-6-SME-10**
	8	13 g	**173206**	**WSM-8-SME-10**
	10	16 g	**173207**	**WSM-10-SME-10**

Phụ kiện

giám sát cảm biến khoảng cách SOIA

Dùng để giám sát ứng dụng và tình trạng của các phần tử giảm chấn. Giúp bảo trì dự đoán và tăng độ tin cậy cũng như độ chính xác.

Có thể giám sát các thông số sau đây:
- Tốc độ va chạm
- Vị trí cuối
- Hấp thụ năng lượng
- Năng lượng dư
- Dự trữ giảm chấn

Cảm biến khoảng cách SOIA, cảm ứng — liên kết soia

	Loại cài đặt	Dải đo quãng đường	Đầu ra chuyển mạch	Cổng nối điện	Số bộ phận	Loại
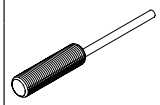	khít	0 ... 2 mm	PNP/NPN có thể chuyển đổi, Đẩy-kéo	Đầu mở	**8161194**	**SOIA-M8PB-PNLK-LE**
	không khít	0 ... 4 mm			**8161196**	**SOIA-M8PNB-PNLK-LE**

Cảm biến vị trí SRBS

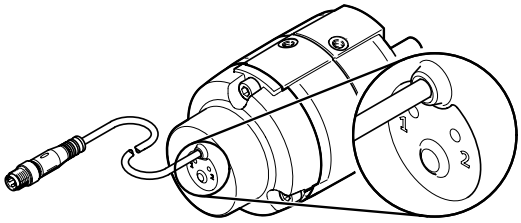

Cảm biến vị trí được sử dụng để truy vấn vị trí cuối của bộ truyền động quay DSM.
Truy vấn được thực hiện bằng từ tính và không tiếp xúc. Có hai điểm chuyển mạch được đưa ra.
- Cài đặt nhanh chóng mà không cần tìm kiếm điểm chuyển mạch thủ công
- Vận hành đơn giản và an toàn chỉ bằng một nút bấm
- Chỉ cần một cáp kết nối
- Tuổi thọ dài nhờ khả năng phát hiện vị trí mạnh mẽ và không tiếp xúc

Cảm biến vị trí SRBS — liên kết srbs

	Miêu tả	Phạm vi phát hiện	Chuyển đổi điểm lặp lại	Đầu ra chuyển mạch	Chức năng phần tử chuyển mạch	trọng lượng sản phẩm	Số bộ phận	Loại
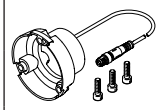	cho kích thước 6	270 °	<= 1°	2 x PNP hoặc 2 x NPN có thể chuyển đổi	Cơ cấu mở/đóng có thể chuyển đổi	25 g	**2619969**	**SRBS-Q12-6-E270-EP-1-S-M8**
	cho kích thước 8					30 g	**2619972**	**SRBS-Q12-8-E270-EP-1-S-M8**
	cho kích thước 10					35 g	**2412001**	**SRBS-Q1-10-E270-EP-1-S-M8**

Bộ gá cảm biến SL-DSM dành cho công tắc tiệm cận SME-/SMT-10

	Miêu tả [1]	trọng lượng sản phẩm	Số bộ phận	Loại
	đối với kích thước 12 ... 40	2 g	**550661**	**SL-DSM-B**

1) Đơn vị đóng gói: 2 chiếc

Phụ kiện

Bộ gá cảm biến SL-DSM dành cho công tắc tiệm cận SME-/SMT-8

	Miêu tả [1]	trọng lượng sản phẩm	Số bộ phận	Loại
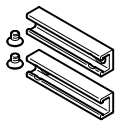	cho kích thước 63	10 g	**552088**	**SL-DSM-63-B**

1) Đơn vị đóng gói: 2 chiếc

Bộ gá cảm biến SL-DSM dành cho công tắc tiệm cận cảm ứng SIEN

	Miêu tả [1]	trọng lượng sản phẩm	Số bộ phận	Loại
	đối với kích thước 12 ... 40	4 g	**1130882**	**SL-DSM-S-M5-B**
			1132360	**SL-DSM-S-M8-B**

1) Đơn vị đóng gói: 2 chiếc

Công tắc tiệm cận SME cho rãnh tròn, từ trở – dành cho tất cả các kích thước, ngoại trừ DSM-16 — **liên kết** sme

	Kiểu gắn [1]	Chức năng phần tử chuyển mạch	Cổng nối điện	Chiều dài cáp	Số bộ phận	Loại
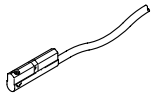	vặn chặt, có thể lắp vào rãnh từ phía trên	Tiếp điểm thường mở	Đầu mở	2,5 m	**551373**	**SMT-10M-PS-24V-E-2,5-L-OE**
			Phích cắm M8, được mã hóa A	0,3 m	**551375**	**SMT-10M-PS-24V-E-0,3-L-M8D**

1) Dành cho DRVS-6 ... 8: Với đồ gá WSM-...-SME-10
Dành cho DRVS-12 ... 40: Với bộ gá cảm biến SL-DSM-B

Công tắc tiệm cận SME cho rãnh tròn, khung go từ tính cho DSM-6 ... 40 — **liên kết** sme

	Kiểu gắn [1]	Chức năng phần tử chuyển mạch	Cổng nối điện	Chiều dài cáp	Số bộ phận	Loại
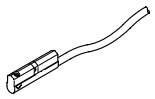	kẹp trong rãnh tròn, có thể được đẩy dọc vào rãnh	Tiếp điểm thường mở	Đầu mở	0,3 m	**173212**	**SME-10-SL-LED-24**
				2,5 m	**173210**	**SME-10-KL-LED-24**

1) Đối với DRVS-6 ... 8: Với đồ gá WSM-...-SME-10
Đối với DRVS-12 ... 40: Với giá đỡ cảm biến SL-DSM-B

Công tắc tiệm cận SME cho rãnh tròn, khung go từ tính cho DSM-12 ... 40 — **liên kết** sme

	Kiểu gắn [1]	Đầu ra chuyển mạch	Cổng nối điện	Chiều dài cáp	Số bộ phận	Loại
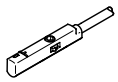	vặn chặt, có thể lắp vào rãnh từ phía trên	Cơ cấu đóng 3 dây	Đầu mở	2,5 m	**551365**	**SME-10M-DS-24V-E-2,5-L-OE**
			Phích cắm M8, được mã hóa A	0,3 m	**551367**	**SME-10M-DS-24V-E-0,3-L-M8D**

1) Với giá đỡ cảm biến SL-DSM-B

Phụ kiện

Công tắc tiệm cận SMT cho rãnh T, tự tính – đối với DSM-63 — liên kết smt

	Kiểu gắn [1]	Chức năng phần tử chuyển mạch	Cổng nối điện	Chiều dài cáp	Số bộ phận	Loại
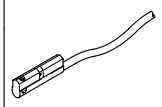	vặn chặt, có thể lắp vào rãnh từ phía trên	Tiếp điểm thường mở	Đầu mở	2,5 m	574338	SMT-8M-A-NS-24V-E-2,5-OE
					574335	SMT-8M-A-PS-24V-E-2,5-OE
			Phích cắm M8, được mã hóa A	0,3 m	574334	SMT-8M-A-PS-24V-E-0,3-M8D
					574339	SMT-8M-A-NS-24V-E-0,3-M8D

1) Đối với DRVS-6 ... 8: Với đồ gá WSM-...-SME-10
Đối với DRVS-12 ... 40: Với giá đỡ cảm biến SL-DSM-B

Công tắc tiệm cận SME cho rãnh tròn, khung go từ tính – đối với DSM-63 — liên kết sme

	Kiểu gắn [1]	Đầu ra chuyển mạch	Cổng nối điện	Chiều dài cáp	Số bộ phận	Loại
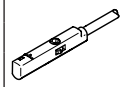	vặn chặt, có thể lắp vào rãnh từ phía trên	Cơ cấu đóng 3 dây	Đầu mở	2,5 m	543862	SME-8M-DS-24V-K-2,5-OE
				5 m	543863	SME-8M-DS-24V-K-5,0-OE
			Phích cắm M8, được mã hóa A	0,3 m	543861	SME-8M-DS-24V-K-0,3-M8D
		Công tắc 2 dây, loại thường mở	Đầu mở	2,5 m	543872	SME-8M-ZS-24V-K-2,5-OE

1) Với giá đỡ cảm biến SL-DSM-B

Công tắc tiệm cận SIEN, cảm ứng, có cáp – cho DSM-12 ... 40 — liên kết sien

	Kiểu gắn [1]	Đầu ra chuyển mạch	Cổng nối điện	Chiều dài cáp	Số bộ phận	Loại
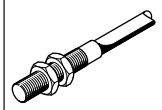	với đai ốc khóa	PNP	Đầu mở	2,5 m	150386	SIEN-M8B-PS-K-L
					150370	SIEN-M5B-PS-K-L

1) Với giá đỡ cảm biến SL-DSM-S

Công tắc tiệm cận SIEN, cảm ứng, với giắc cắm – cho DSM-12 ... 40 — liên kết sien

	Kiểu gắn [1]	Đầu ra chuyển mạch	Cổng nối điện	Số bộ phận	Loại
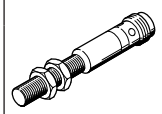	với đai ốc khóa	PNP	Phích cắm M8, được mã hóa A	150387	SIEN-M8B-PS-S-L
				150371	SIEN-M5B-PS-S-L

1) Với giá đỡ cảm biến SL-DSM-S

Các cáp kết nối NEBA, thẳng

	Cổng nối điện 1, công nghệ kết nối	Cổng nối điện 2, công nghệ kết nối	Cổng nối điện 2, số cực/dây	Chiều dài cáp	Số bộ phận	Loại
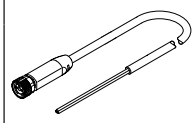	M8x1 được mã hóa A theo EN 61076-2-104	đầu mở	3	2,5 m	8078223	NEBA-M8G3-U-2.5-N-LE3
				5 m	8078224	NEBA-M8G3-U-5-N-LE3

Phụ kiện

Cáp kết nối NEBA, được đặt góc

	Cổng nối điện 1, công nghệ kết nối	Cổng nối điện 2, công nghệ kết nối	Cổng nối điện 2, số cực/dây	Chiều dài cáp	Số bộ phận	Loại
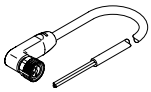	M8x1 được mã hóa A theo EN 61076-2-104	đầu mở	3	2,5 m	**8078230**	**NEBA-M8W3-U-2.5-N-LE3**
				5 m	**8078231**	**NEBA-M8W3-U-5-N-LE3**

Vòng măng sông ZBH-5

	Miêu tả	Vật liệu măng xông	Kích cỡ gói	trọng lượng sản phẩm	Số bộ phận	Loại
	cho kích thước 12	Thép	10	1 g	**8146543**	**ZBH-5-B**

Vòng măng sông ZBH-7

	Miêu tả	Vật liệu măng xông	Kích cỡ gói	trọng lượng sản phẩm	Số bộ phận	Loại
	cho kích thước 12 ... 32	Thép	10	1 g	**8146544**	**ZBH-7-B**

Vòng măng sông ZBH-9

	Miêu tả	Vật liệu măng xông	Kích cỡ gói	trọng lượng sản phẩm	Số bộ phận	Loại
	cho kích thước 25	Thép	10	2 g	**8137184**	**ZBH-9-B**

Vòng măng sông ZBH-12

	Miêu tả	Vật liệu măng xông	Kích cỡ gói	trọng lượng sản phẩm	Số bộ phận	Loại
	cho kích thước 12, 16, 32, 40, 63	Thép	10	1 g	**8137185**	**ZBH-12-B**

Vòng măng sông ZBH-15

	Miêu tả	Vật liệu măng xông	Kích cỡ gói	trọng lượng sản phẩm	Số bộ phận	Loại
	cho kích thước 25	thép hợp kim cao không gỉ	10	3 g	**191409**	**ZBH-15**

Vòng măng sông ZBH-25

	Miêu tả	Vật liệu măng xông	Kích cỡ gói	Số bộ phận	Loại
	cho kích thước 40, 63	thép hợp kim cao không gỉ	10	**8023856**	**ZBH-25**