Vložka NPQX

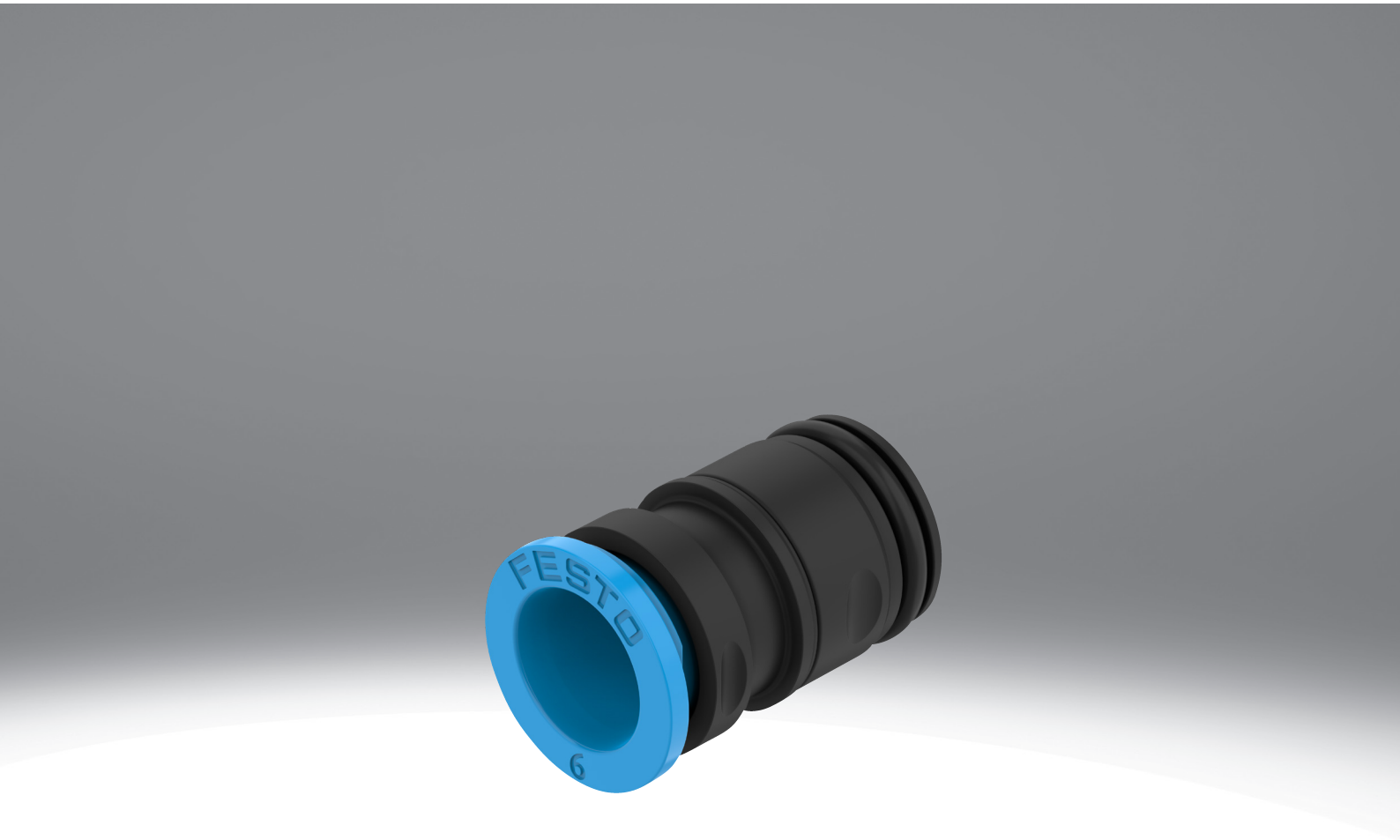

Vlastnosti

Na jeden pohľad Link npqx

Nástrčné závitové spojky a nástrčné spojky pre pneumatické aplikácie s teplotným rozsahom do 60 °C a tlakovým rozsahom do 10 bar.

Poznámka: Vzhľadom na kompaktnú konštrukciu ventilového terminálu VTUX je ako príslušenstvo k dispozícii uvoľňovacia pomôcka pre hadice veľkosti 4, 6, 8 a 10 (NPAT-QX-T-V1).

Diagramy Link npqx

Diagramy uvedené v tomto dokumente sú k dispozícii aj na internete. Tam je možné zobraziť presné hodnoty.

Konštrukčný rad Link vtux

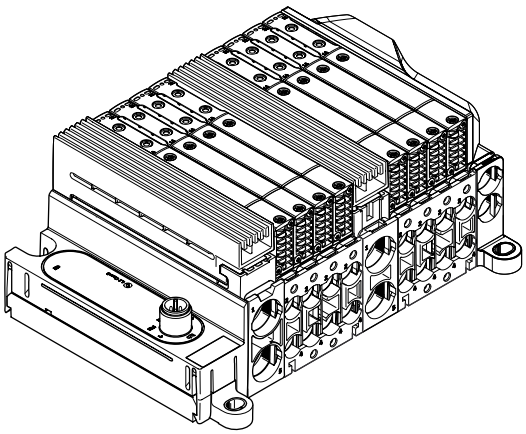

Nástrčná závitová spojka, špeciálne vyvinutá pre ventilový terminál VTUX.

Tvar

[D]	Priamy
[P]	Zaslepovacia zátka



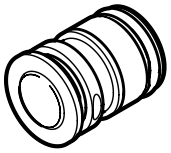

Pneumatický prípoj 1

Závitová spojka je založená na princípe „PIN vložky“, takže pri iných priemeroch hadice ju možno ľahko vymeniť, tým, že sa uvoľní PIN / pridržiavacia svorka.

Pneumatický prípoj 2

Funkcia upnutia hadice je realizovaná na princípe „push-pull“.

Legenda k typovému označeniu

001	Konštrukčný rad	
NPQX	Nástrčná závitová spojka	

002	Tvar	
D	Priamy	
P	Zaslepovacia zátka	

003	Pneumatický prípoj 1	
PC10	Vložka 10 mm	
PC12	Vložka 12 mm	
PC15	Vložka 15 mm	
PC19	Vložka 15 mm	

004	Pneumatický prípoj 2	
	Bez	
Q3	Nástrčný prípoj 3 mm	
Q4	Nástrčný prípoj 4 mm	
Q6	Nástrčný prípoj 6 mm	
Q8	Nástrčný prípoj 8 mm	
Q10	Nástrčný prípoj 10 mm	
Q12	Nástrčný prípoj 12 mm	
Q14	Nástrčný prípoj 14 mm	
T12	Nástrčný prípoj pre 1/2“	
T14	Nástrčný prípoj pre 1/4“	
T18	Nástrčný prípoj pre 1/8“	
T38	Nástrčný prípoj pre 3/8“	
T516	Nástrčný prípoj pre 5/16“	
T532	Nástrčný prípoj pre 5/32“	

005	Množstvo v jednom balení [kus]	
	Štandard	
P2	2	
P10	10	

Údajový list

Všeobecné technické údaje – vložky							
Pneumatický prípoj 2	pre hadicu s vonkajším priemerom 3 mm	pre hadicu s vonkajším priemerom 4 mm	pre hadicu s vonkajším priemerom 6 mm	pre hadicu s vonkajším priemerom 8 mm	pre hadicu s vonkajším priemerom 10 mm	pre hadicu s vonkajším priemerom 12 mm	pre hadicu s vonkajším priemerom 14 mm
Pneumatický prípoj 1	Vložka 10 mm	Vložka 10 mm Vložka 12 mm	Vložka 10 mm Vložka 12 mm Vložka 15 mm	Vložka 12 mm Vložka 15 mm	Vložka 15 mm		
Menovitá šírka	4,5 mm	2,6 mm	4 mm	6 mm	8 mm	10 mm	
Hĺbka zasunutia hadice	11,93 mm	15 mm	14,9 ... 15,2 mm	15,2 mm	15,5 mm	25 mm	25,4 mm
Veľkosť	Štandard						
Tvar	priamy tvar						
Montážna poloha	vodorovne	ľubovoľná					
Druh tesnenia na naskrutkovacom čape	bez tesnenia	O-krúžok					
Konštrukcia	Princíp push-pull						
Spôsob upevnenia	s prídržnou svorkou						

Všeobecné technické údaje – vložky						
Pneumatický prípoj 2	pre hadicu s vonkajším priemerom 5/32“	pre hadicu s vonkajším priemerom 1/8“	pre hadicu s vonkajším priemerom 1/4“	pre hadicu s vonkajším priemerom 5/16“	pre hadicu s vonkajším priemerom 3/8“	pre hadicu s vonkajším priemerom 1/2“
Pneumatický prípoj 1	Vložka 10 mm Vložka 12 mm	Vložka 10 mm	Vložka 10 mm Vložka 12 mm Vložka 15 mm	Vložka 12 mm Vložka 15 mm	Vložka 15 mm	
Menovitá šírka	2,6 mm	2,5 mm	4,5 mm	6 mm	6,4 mm	10 mm
Hĺbka zasunutia hadice	15 mm	11,7 mm	11,93 mm	15,2 mm	20,1 mm	25,4 mm
Veľkosť	Štandard					
Tvar	priamy tvar					
Montážna poloha	ľubovoľná	vodorovne		ľubovoľná	vodorovne	ľubovoľná
Druh tesnenia na naskrutkovacom čape	O-krúžok	bez tesnenia		O-krúžok	bez tesnenia	O-krúžok
Konštrukcia	Princíp push-pull					
Spôsob upevnenia	s prídržnou svorkou					

Prevádzkové podmienky a podmienky prostredia – vložky			
Materiál telesa	PA-zosilený	vysokolegovaná oceľ	
Materiál uvoľňovacieho krúžku	POM	PA66	PA-zosilený
Prevádzkový tlak	-0,095 ... 1 MPa		
Prevádzkový tlak	-0,95 ... 10 bar		
Prevádzkový tlak	-13,775 ... 145 psi		
Prevádzkový tlak v celom rozsahu teploty	-0,095 ... 1 MPa		
Prevádzkový tlak v celom rozsahu teploty	-0,95 ... 10 bar		
Prevádzkový tlak v celom rozsahu teploty	-13,775 ... 145 psi		
Prevádzkové médium	Stlačený vzduch podľa ISO 8573-1:2010 [7:4:4], Inertné plyny		
Poznámka o prevádzkovom/riadiacom médiu	Prevádzka s mazaním možná (potrebná pri ďalšej prevádzke)		
Teplota okolia	-10 ... 60°C	-5 ... 60°C	
Trieda odolnosti proti korózii KBK[1)]	3 - vysoké nároky na odolnosť proti korózii	1- Nízke nároky na odolnosť proti korózii	2- mierne nároky na odolnosť proti korózii

1) Ďalšie informácie www.festo.sk/x/topic/kbk

Údajový list

Pracovný tlak p v závislosti od teploty t

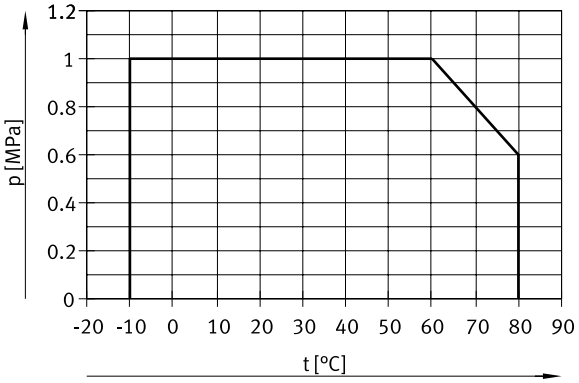

Veľkosť balenia: vložky

Materiál telesa	PA-zosilený	vysokolegovaná oceľ
Veľkosť balenia	10	2

Materiály - vložky

Pneumatický prípoj 2	pre hadicu s vonkajším priemerom 3 mm	pre hadicu s vonkajším priemerom 4 mm	pre hadicu s vonkajším priemerom 6 mm	pre hadicu s vonkajším priemerom 8 mm	pre hadicu s vonkajším priemerom 10 mm	pre hadicu s vonkajším priemerom 12 mm	pre hadicu s vonkajším priemerom 14 mm
Materiál telesa	PA-zosilený					vysokolegovaná oceľ	
Materiál uvoľňovacieho krúžku	–	POM				PA66	PA-zosilený
Materiál o-krúžka	–	HNBR					
Materiál tesnenia hadice	–	NBR				HNBR	
Materiál časti na upnutie hadice	–	vysokolegovaná oceľ, nehrdzavejúca					
Farba uvoľňovacieho krúžku	modrá						
Pokyny k materiálu	V zhode s RoHS						
Zhoda s LABS	VDMA24364-B1/B2-L						VDMA24364-C1-L

Materiály - vložky

Pneumatický prípoj 2	pre hadicu s vonkajším priemerom 5/32“	pre hadicu s vonkajším priemerom 1/8“	pre hadicu s vonkajším priemerom 1/4“	pre hadicu s vonkajším priemerom 5/16“	pre hadicu s vonkajším priemerom 3/8“	pre hadicu s vonkajším priemerom 1/2“
Materiál telesa	PA-zosilený					vysokolegovaná oceľ
Materiál uvoľňovacieho krúžku	–	POM		–	POM	PA-zosilený
Materiál o-krúžka	HNBR	NBR		HNBR	NBR	HNBR
Materiál tesnenia hadice	NBR					HNBR
Materiál časti na upnutie hadice	vysokolegovaná oceľ, nehrdzavejúca	–		vysokolegovaná oceľ, nehrdzavejúca	–	vysokolegovaná oceľ, nehrdzavejúca
Farba uvoľňovacieho krúžku	modrá					
Pokyny k materiálu	V zhode s RoHS					
Zhoda s LABS	VDMA24364-B1/B2-L					VDMA24364-C1-L

Materiály - zaslepovacie zátky

Materiál zaslepovacej zátky	PA-zosilený
Materiál o-krúžka	HNBR
Pokyny k materiálu	V zhode s RoHS
Zhoda s LABS	VDMA24364-B1/B2-L

Rozmery

Rozmery – Vložky (teleso PA) Stiahnuť CAD modely www.festo.com

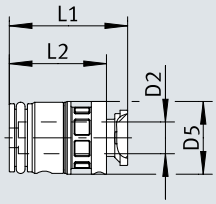

	D2 ø	D5 ø	L1	L2
NPQX-D-PC10-Q4-P10	4	9,6	15,7	12,9
NPQX-D-PC10-Q6-P10	6	9,6	15,7	12,9
NPQX-D-PC10-T532-P10	5/32“	9,6	15,7	12,9
NPQX-D-PC12-Q4-P10	4	11,8	15,7	12,9
NPQX-D-PC12-Q6-P10	6	11,8	15,7	12,9
NPQX-D-PC12-Q8-P10	8	12,2	15,7	12,9
NPQX-D-PC12-T532-P10	5/32“	11,8	15,7	12,9
NPQX-D-PC12-T516-P10	5/16“	12,2	15,7	12,9
NPQX-D-PC15-Q6-P10	6	14,9	15,9	13,2
NPQX-D-PC15-Q8-P10	8	14,9	16	13,2
NPQX-D-PC15-T38-P10	3/8“	15,5	16	13,2
NPQX-D-PC15-Q10-P10	10	15,5	16	13,2
NPQX-D-PC15-Q14-P2	14	14,2	39,2	13
NPQX-D-PC15-T12-P2	1/2“	12,9	37,2	13
NPQX-D-PC15-T516-P10	5/16“	14,9	16	13,2

Rozmery

Rozmery – Vložky (teleso PA) Stiahnuť CAD modely www.festo.com

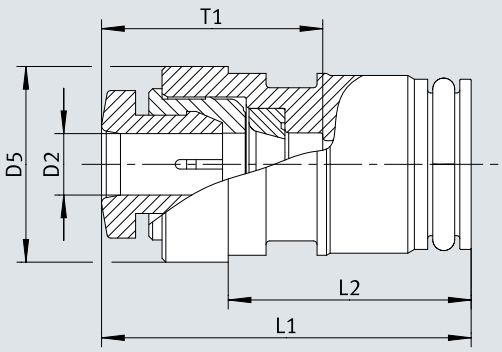

	D2	D5 ø	L1	L2	T2
NPQX-D-PC10-Q3-P10	3	10,4	19,5	12,9	11,7
NPQX-D-PC10-T18-P10	1/8“	10,4	19,5	12,9	11,7
NPQX-D-PC10-T14-P10	1/4“	10,4	23,4	12,9	11,9
NPQX-D-PC12-T14-P10	1/4“	12,4	21,4	12,9	11,9
NPQX-D-PC19-T38-P10	3/8“	18,4	29	12,9	20,1
NPQX-D-PC15-T14-P10	1/4“	15,1	16,5	10,9	11,9

Rozmery

Rozmery – Vložky (puzdro z vysokolegovanej ocele) Stiahnuť CAD modely www.festo.com

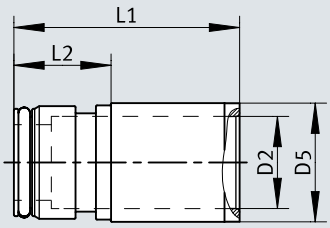

	D2 ø	D5 ø	L1	L2
NPQX-D-PC15-Q12-P2	12	15,7	29,9	12,9
NPQX-D-PC15-T12-P2	1/2“	17,5	37,2	13
NPQX-D-PC15-Q14-P2	14	18,7	39,2	13

Rozmery

Rozmery – Zaslepovacia zátka

Stiahnuť CAD modely www.festo.com

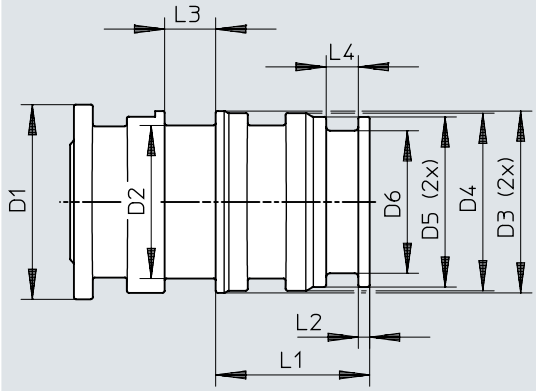

	D1 ø ±0,09	D2 ø ±0,06	D3 ø ±0,06	D4 ø ±0,06	D5 ø ±0,06	D6 ø ±0,06	L1	L2	L3	L4
NPQX-P-PC10	10,3	8,1	9,6	9,4	9	7,6	8,2	0,6	2,7	1,7
NPQX-P-PC12	12,2	10	11,8	11,6	11,2	9,6	8,2	0,6	2,7	1,7
NPQX-P-PC15	15,5	13	15,1	14,9	14,2	12	8,5	0,6	2,7	1,8

Rozmery

Rozmery – Pomôcka pre uvoľňovanie NPAT

Stiahnuť CAD modely www.festo.com

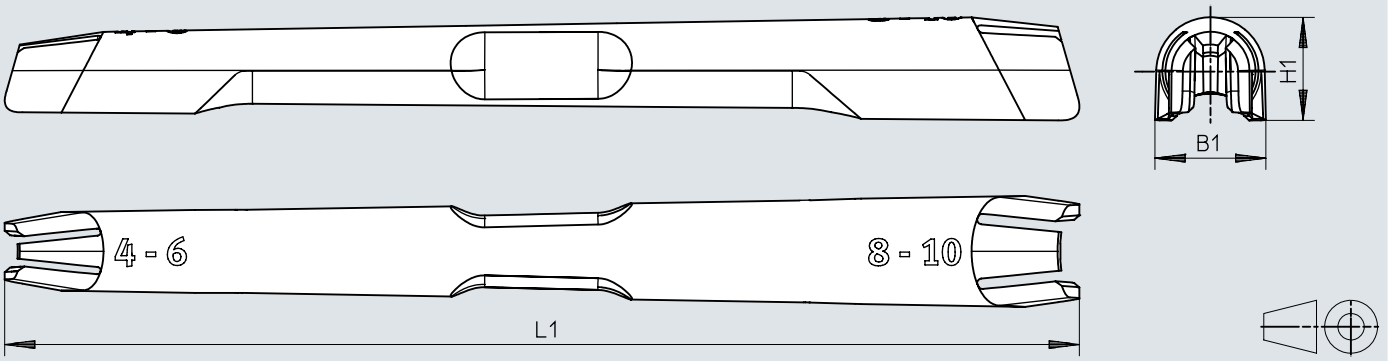

	B1	H1	L1
NPAT-QX-T-V1	~14,7	~13,6	142,2

Typové označenie

Údaje pre objednávku – vložky (teleso PA)



Pneumatický prípoj 1	Pneumatický prípoj 2	Hmotnosť výrobku	Č. dielu	Typ
Vložka 10 mm	pre hadicu s vonkajším priemerom 3 mm	2 g	**8250481**	**NPQX-D-PC10-Q3-P10**
	pre hadicu s vonkajším priemerom 4 mm	0,9 g	**8174164**	**NPQX-D-PC10-Q4-P10**
	pre hadicu s vonkajším priemerom 6 mm	0,72 g	**8174165**	**NPQX-D-PC10-Q6-P10**
	pre hadicu s vonkajším priemerom 5/32“	0,9 g	**8184509**	**NPQX-D-PC10-T532-P10**
	pre hadicu s vonkajším priemerom 1/8“	2 g	**8184511**	**NPQX-D-PC10-T18-P10**
	pre hadicu s vonkajším priemerom 1/4“	2,15 g	**8184510**	**NPQX-D-PC10-T14-P10**
Vložka 12 mm	pre hadicu s vonkajším priemerom 4 mm	1,24 g	**8174166**	**NPQX-D-PC12-Q4-P10**
	pre hadicu s vonkajším priemerom 6 mm	1,2 g	**8174167**	**NPQX-D-PC12-Q6-P10**
	pre hadicu s vonkajším priemerom 8 mm	0,92 g	**8174168**	**NPQX-D-PC12-Q8-P10**
	pre hadicu s vonkajším priemerom 5/32“	1,24 g	**8184512**	**NPQX-D-PC12-T532-P10**
	pre hadicu s vonkajším priemerom 1/4“	2,6 g	**8184514**	**NPQX-D-PC12-T14-P10**
	pre hadicu s vonkajším priemerom 5/16“	0,92 g	**8184513**	**NPQX-D-PC12-T516-P10**
Vložka 15 mm	pre hadicu s vonkajším priemerom 6 mm	2,057 g	**8246825**	**NPQX-D-PC15-Q6-P10**
	pre hadicu s vonkajším priemerom 8 mm	1,9 g	**8174169**	**NPQX-D-PC15-Q8-P10**
	pre hadicu s vonkajším priemerom 10 mm	1,64 g	**8174170**	**NPQX-D-PC15-Q10-P10**
	pre hadicu s vonkajším priemerom 1/4“	2,15 g	**8230012**	**NPQX-D-PC15-T14-P10**
	pre hadicu s vonkajším priemerom 5/16“	1,9 g	**8184515**	**NPQX-D-PC15-T516-P10**
	pre hadicu s vonkajším priemerom 3/8“	10 g	**8189810**	**NPQX-D-PC19-T38-P10**

Objednávacie údaje - vložky (puzdro z vysokolegovanej ocele)



Pneumatický prípoj 1	Pneumatický prípoj 2	Materiál uvoľňovacieho krúžku	Hmotnosť výrobku	Č. dielu	Typ
Vložka 15 mm	pre hadicu s vonkajším priemerom 12 mm	PA66	11,5 g	**8225231**	**NPQX-D-PC15-Q12-P2**
	pre hadicu s vonkajším priemerom 14 mm	PA-zosilený	25,8 g	**8225233**	**NPQX-D-PC15-Q14-P2**
	pre hadicu s vonkajším priemerom 1/2“		20,8 g	**8225234**	**NPQX-D-PC15-T12-P2**

Typové označenie

Údaje pre objednávku – zaslepovacia zátka



Pneumatický prípoj 1	Trieda odolnosti proti korózii KBK [1]	Veľkosť balenia	Hmotnosť výrobku	Č. dielu	Typ
Vložka 10 mm	3 - vysoké nároky na odolnosť proti korózii	10	1 g	**8191749**	**NPQX-P-PC10**
Vložka 12 mm			0,8 g	**8191750**	**NPQX-P-PC12**
Vložka 15 mm			1,6 g	**8191751**	**NPQX-P-PC15**

1) Ďalšie informácie www.festo.com/x/topic/kbk

Príslušenstvo

Pomôcka pre uvoľňovanie NPAT



Veľkosť	Nástroj na uvoľnenie materiálu	Veľkosť balenia	Č. dielu	Typ
pre hadicu s vonkajším priemerom 4 mm pre hadicu s vonkajším priemerom 6 mm pre hadicu s vonkajším priemerom 8 mm pre hadicu s vonkajším priemerom 10 mm	POM	1	**8214270**	**NPAT-QX-T-V1**