Преобразувател на налягане SPTE



Характеристики

Кратък обзор



- компактна конструкция
- много лек
- различни пневматични възможности за свързване
- различни диапазони на налягане
- Изходен сигнал 0 ... 10 V или 1 ... 5 V

Диапазон на измерване на налягането

[B2]	-1 ... 1 bar
[P10]	0 ... 10 bar
[V1]	0 ... -1 bar

Пневматична връзка

[F]	Фланец/присъединителна плоча



[Q3]	Щекерна връзка 3 mm



[Q4]	Щекерна връзка 4 mm



[S4]	Втулка 4 mm



[S6]	Втулка 6 mm



[PC10]	Патрон 10 mm



Характеристики

Описание

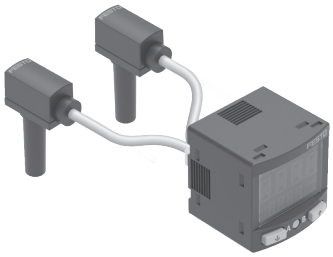

- Към един преобразувател на сигнал SCDN могат да се свържат един или два трансмитера за налягане SPTE
- Индикация на измерената стойност с избираеми единици
- Син дисплей с контрастен бял надпис и червено превключване
- IO-Link / 2x PNP или NPN превключващи изходи
- Мин./макс. контрол

Код на типа

001	Серия	
SPTE	Преобразувател на налягане SPTE	

002	Диапазон на измерване на налягането	
B2	-1 ... 1 bar	
P10	0 ... 10 bar	
V1	0 ... -1 bar	

003	Входно налягане	
R	Относително налягане	

004	Пневматична връзка	
F	Фланец/присъединителна плоча	
PC10	Патрон 10 mm	
Q3	Щекерна връзка 3 mm	
Q4	Щекерна връзка 4 mm	
S4	Втулка 4 mm	
S6	Втулка 6 mm	

005	Електрически изход 1	
B	1 ... 5 V	
V	0 ... 10 V	

006	Електрическо присъединяване	
2.5K	Кабел 2,5 m, отворен край	

Техническа информация

Общи технически характеристики

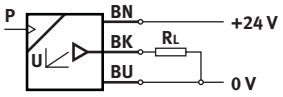

Одобрение	RCM Mark, c UL us - Recognized (OL)
Маркировка за съответствие CE (вж. декларация за съответствие)[1)]	съгласно Директивата за EMC на ЕС, съгласно Директива RoHS на ЕС
Маркировка UKCA (вж. декларация за съответствие)	съгласно разпоредбите на Обединеното кралство за EMC, съгласно разпоредбите на Обединеното кралство относно RoHS
Орган, издаващ сертификати	UL E322346
Указание за материала	Съответствие с RoHS

1) Моля, направете справка за областта на употреба с ЕО декларацията за съответствие: www.festo.com/catalogue/SPTE → Support/Downloads. Ако има ограничения за използване на устройствата в жилищни, работни и търговски зони, както и в малки предприятия, може да са необходими допълнителни мерки за намаляване на смущаващите излъчвания.

Входящ сигнал, измервателен елемент

Диапазон на измерване на налягането	-1 ... 1 bar [B2]	0 ... 10 bar [P10]	0 ... -1 bar [V1]
Измервана величина	Относително налягане		
Метод на измерване	Пиезорезистивен сензор за налягане		
Диапазон на измерване на налягането начална стойност	-0,1 MPa	0 MPa	
Диапазон на измерване на налягането крайна стойност	0,1 MPa	1 MPa	-0,1 MPa
Диапазон на измерване на налягането начална стойност	-1 бар	0 бар	
Диапазон на измерване на налягането крайна стойност	1 бар	10 бар	-1 бар
Диапазон на измерване на налягането начална стойност	-14,5 psi	0 psi	
Диапазон на измерване на налягането крайна стойност	14,5 psi	145 psi	-14,5 psi
Налягане при свръхтовар	0,5 MPa	1,5 MPa	0,5 MPa
Налягане при свръхтовар	5 бар	15 бар	5 бар
Налягане при свръхтовар	72,5 psi	217,5 psi	72,5 psi
Работен флуид	Сгъстен въздух съгласно ISO 8573-1:2010 [7:4:4]		
Указание за работен/управляващ флуид	Възможна работа в омаслено състояние		
Температура на флуида	0 ... 50°C		
Температура на околната среда	0 ... 50°C		

Изход, обща информация

Точност в ± % FS[1)]	3 %FS
Точност при повторение в ± % FS	0,3 %FS
Температурен коефициент в ± %FS/K	0,05 %FS/K

1) % FS = % от измервателния диапазон (пълна скала)

Аналогов изход

Електрически изход 1	1 ... 5 V [B]	0 ... 10 V [V]
Време на нарастване	1 мсек	
Мин. товарно съпротивление изходно напрежение	15 kOhm	

Техническа информация

Изход, допълнителни данни	
Устойчивост на късо съединение	за всички електрически връзки

Електроника		
Електрически изход 1	1 ... 5 V [B]	0 ... 10 V [V]
Диапазон на работното напрежение DC	10 ... 30 V	18 ... 30 V
Защита от неправилна полярност	за всички електрически връзки	

Електромеханика	
Електрическо присъединяване	3-жилен, Кабел, отворен край
Дължина на кабела	2,5 m

Механична система						
Пневматична връзка	Патрон 10 mm	Фланец	QS-3	QS-4	Втулка QS-4	Втулка QS-6
Начин на закрепване	Връзка тип извод	с отвор и винт	с принадлежности		с включване	
Монтажно положение	произволно					
Тегло на продукта	35 g					
Материал на тялото	PA-усилен					
Материал уплътнителен пръстен	FPM, NBR	FPM	FPM, NBR		FPM	

Имисии емисии						
Пневматична връзка	Патрон 10 mm	Фланец	QS-3	QS-4	Втулка QS-4	Втулка QS-6
Клас защита	IP40					
Клас на устойчивост на корозия KBK[1)]	2 - умерена опасност от корозия					
Сертификат за LABS	VDMA24364-B2-L					
Годност за производство на литиево-йонни батерии/акумулатори	Подходящ за производство на батерии с намалени стойности на Cu/Zn/Ni (F1a)	–			Подходящ за производство на батерии с намалени стойности на Cu/Zn/Ni (F1a)	

1) Клас на устойчивост на корозия KBK 2 съгласно стандарт Festo FN 940070. Умерена опасност от корозия. Употреба на закрито, където може да се образува конденз. Външни видими части с предимно декоративно изискване към повърхността, които са в директен контакт с обичайната промишлена атмосфера.

Размери

Размери – SPTE-...-S... Изтегляне на CAD данни www.festo.com

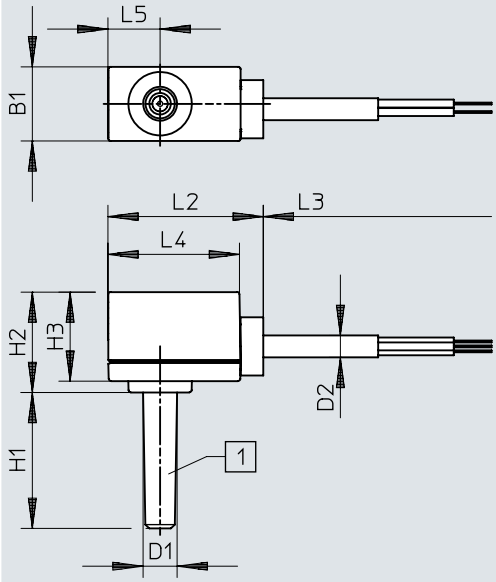

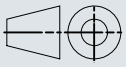

[1] Пневматична връзка

	B1	D1 ø	D2 ø	H1	H2	H3	L2	L3	L4	L5
SPTE-...-S4	9,8	4	2,9	18	13,3	11,8	20,5	2500	17,5	6,8
SPTE-...-S6		6		21						

Размери

Размери – SPTE-...-Q... Изтегляне на CAD данни www.festo.com

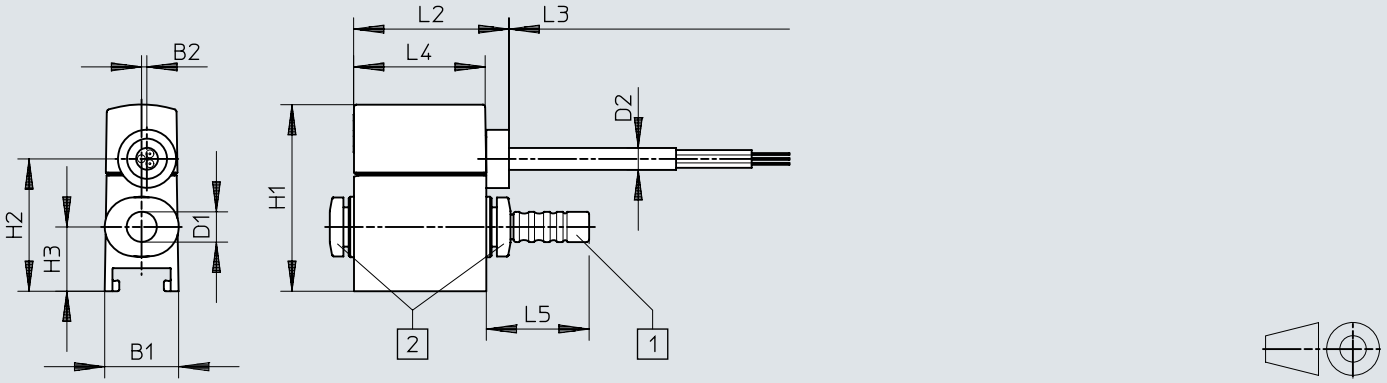

[1] Тапа
[2] Пневматична връзка

	B1	B2	D1 ø	D2 ø	H1	H2	H3	L2	L3	L4	L5
SPTE-...-Q3	9,8	0,7	3	2,9	24,7	17,5	8,5	20,5	2500	17,5	13,6
SPTE-...-Q4			4								

Размери

Размери – SPTE-...-F

Изтегляне на CAD данни www.festo.com

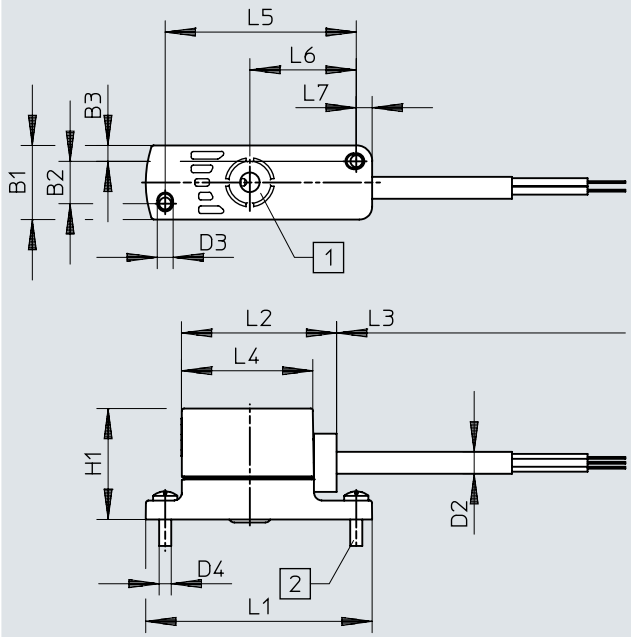

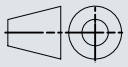

[1] Пневматична връзка с О-пръстен за плосък монтаж
[2] Винт M2x6

	B1	B2	B3	D2 ø	D3 ø	D4	H1	L1	L2	L3	L4	L5	L6	L7
SPTE-...-F	9,8	5,4	2,1	2,9	2,1	M2x6	15	30	20,5	2500	17,5	25	13,9	2,3

Размери

Размери – SPTE...PC10... Изтегляне на CAD данни www.festo.com

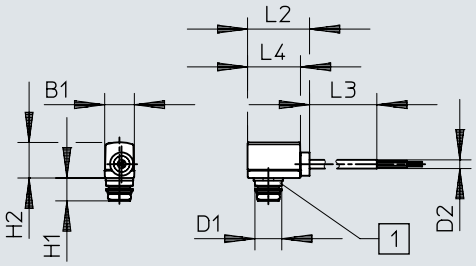

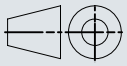

[1] Връзка за налягане: Pin-тип патрон 10 mm

	B1	D1 ø	D2 ø	H1	H2	L2	L3	L4
SPTE-...-PC10	9,8	8,9	2,9	7,6	11,7	20,5	2500	17,5

Размери

Размери – Закрепващ клипс SAMH-PE-MC-1 Изтегляне на CAD данни www.festo.com

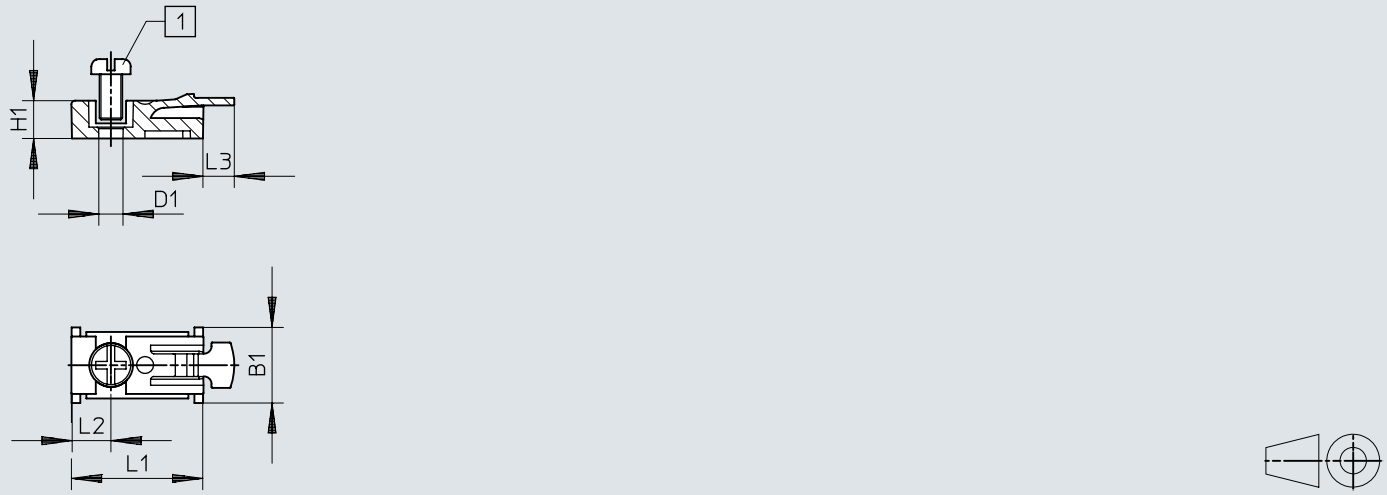

[1] Винт M3x6 (включен в комплекта)

	B1	D1 Ø	H1	L1	L2	L3
SAMH-PE-MC-1	10	3,2	5	17,5	5,3	4

Размери

Размери – Закрепващ клипс SAMH-PE-MC-8 Изтегляне на CAD данни www.festo.com

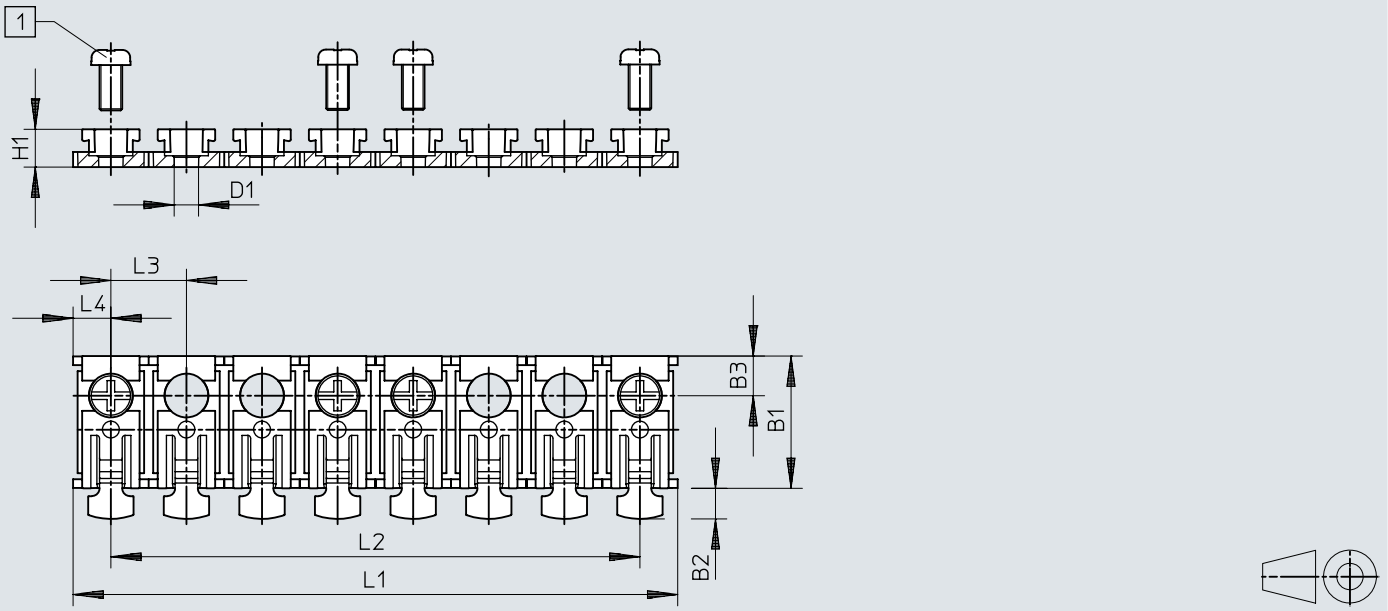

[1] Винт M3x6 (4 броя, включени в доставката)

	B1	B2	B3	D1 ø	H1	L1	L2	L3	L4
SAMH-PE-MC-8	17,5	4	5,3	3,2	5	80	70	10	5

Данни за поръчка

Данни за поръчка - втулка

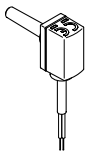

Диапазон на измерване на налягането начална стойност [1]	Диапазон на измерване на налягането крайна стойност	Пневматична връзка	Номер на част	Тип
0 бар	-1 бар	Втулка QS-4	**571474**	**SPTE-V1R-S4-V-2.5K**
			571469	**SPTE-V1R-S4-B-2.5K**
		Втулка QS-6	**571475**	**SPTE-V1R-S6-V-2.5K**
			571470	**SPTE-V1R-S6-B-2.5K**
	10 бар	Втулка QS-4	**571479**	**SPTE-P10R-S4-B-2.5K**
			571484	**SPTE-P10R-S4-V-2.5K**
		Втулка QS-6	**571480**	**SPTE-P10R-S6-B-2.5K**
			571485	**SPTE-P10R-S6-V-2.5K**

1) Други зони с налягане по заявка (размер на партидата 80 броя)

Данни за поръчка - щекерна връзка

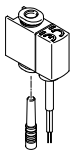

Диапазон на измерване на налягането начална стойност [1]	Диапазон на измерване на налягането крайна стойност	Пневматична връзка	Номер на част	Тип
0 бар	-1 бар	QS-3	**571476**	**SPTE-V1R-Q3-V-2.5K**
			571471	**SPTE-V1R-Q3-B-2.5K**
		QS-4	**571472**	**SPTE-V1R-Q4-B-2.5K**
			571477	**SPTE-V1R-Q4-V-2.5K**
	10 бар	QS-3	**571481**	**SPTE-P10R-Q3-B-2.5K**
			571486	**SPTE-P10R-Q3-V-2.5K**
		QS-4	**571487**	**SPTE-P10R-Q4-V-2.5K**
			571482	**SPTE-P10R-Q4-B-2.5K**

1) Други зони с налягане по заявка (размер на партидата 80 броя)

Данни за поръчка - фланец

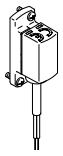

Диапазон на измерване на налягането начална стойност [1]	Диапазон на измерване на налягането крайна стойност	Пневматична връзка	Номер на част	Тип
0 бар	-1 бар	Фланец	**571478**	**SPTE-V1R-F-V-2.5K**
			571473	**SPTE-V1R-F-B-2.5K**
	10 бар		**571483**	**SPTE-P10R-F-B-2.5K**
			571488	**SPTE-P10R-F-V-2.5K**

1) Други зони с налягане по заявка (размер на партидата 80 броя)

Данни за поръчка

Данни за поръчка - патрон

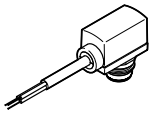

Диапазон на измерване на налягането начална стойност [1]	Диапазон на измерване на налягането крайна стойност	Пневматична връзка	Номер на част	Тип
-1 бар	1 бар	Патрон 10 mm	**8025977**	**SPTE-B2R-PC10-B-2.5K**
			8025976	**SPTE-B2R-PC10-V-2.5K**
0 бар	-1 бар		**8025975**	**SPTE-V1R-PC10-B-2.5K**
			8025974	**SPTE-V1R-PC10-V-2.5K**

1) Други зони с налягане по заявка (размер на партидата 80 броя)

Преглед на периферните устройства

Преглед на периферните устройства

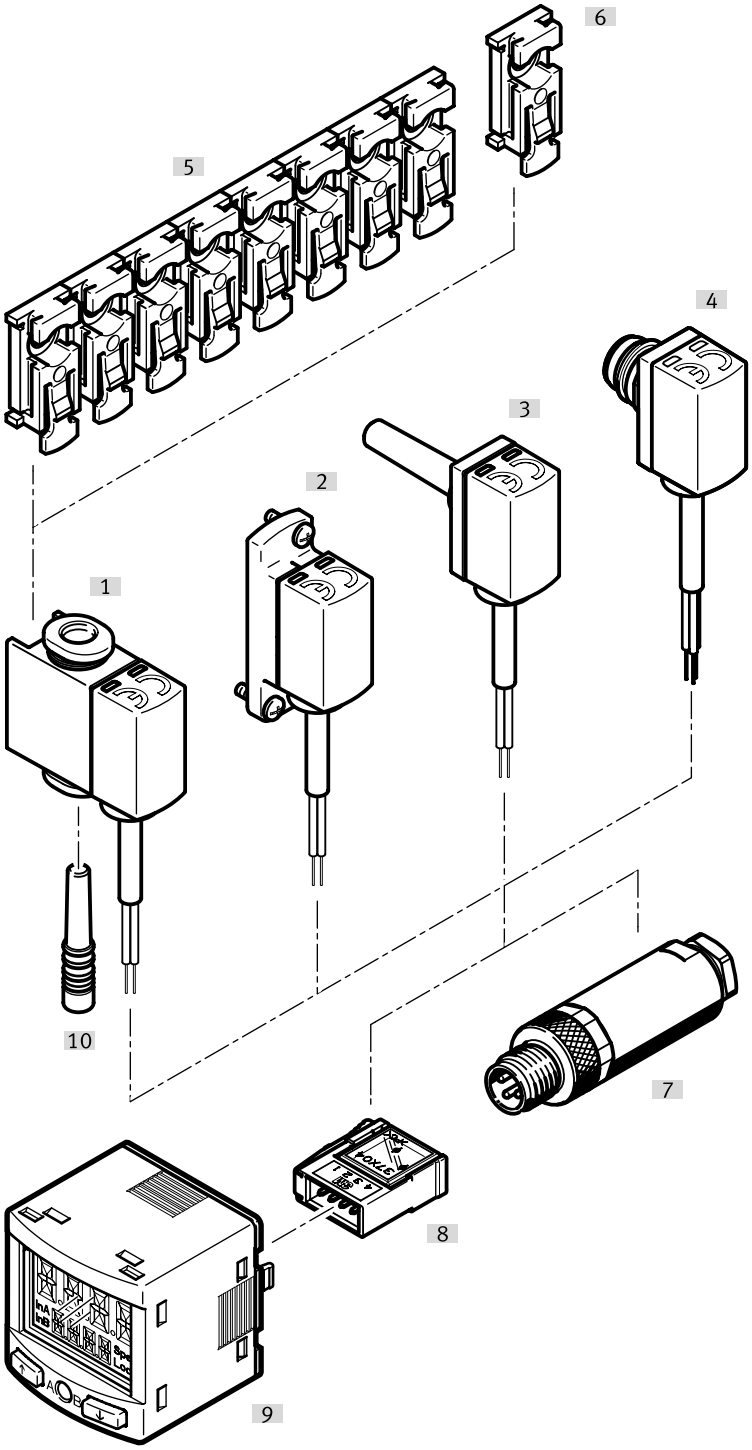

Принадлежности			→ Страница/Интернет
	Тип/код на поръчката	Описание	
[1]	Преобразувател на налягане SPTE-...-Q...	с щекерна връзка 3 mm или 4 mm	spte
[2]	Преобразувател на налягане SPTE-...-F...	с фланец/присъединителна плоча	spte
[3]	Преобразувател на налягане SPTE-...-S...	с втулка 4 mm или 6 mm	spte
[4]	Преобразувател на налягане SPTE-...-PC10...	с патрон 10 mm	spte
[5]	Закрепващ клипс SAMH-PE-MC-8	може да се съкрати до желания брой слотове	17
[6]	Закрепващ клипс SAMH-PE-MC-1	–	17
[7]	Щекер	3-полюсен, прав	
[8]	Щекер NECU-S-M8G3-HX-Q3	-	17

Преглед на периферните устройства

Принадлежности			→ Страница/Интернет
	Тип/код на поръчката	Описание	
[9]	Преобразувател на сигнал SCDN-2V-EC4-PNLK-L1	–	scdn
[10]	Тапа QSMC-3H	(при SPTE-...-Q... включен в комплекта на доставката)	qs

Принадлежности

Закрепващ клипс SAMH-PE-MC-8

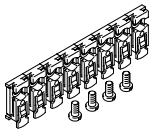

Материал на държача [1]	Указание за материала	Номер на част	Тип
POM	Съответствие с RoHS	**571490**	**SAMH-PE-MC-8**

1) Закрепващият клипс SAMH-PE-MC-8 може да бъде скъсен от потребителя до желания брой места.

Закрепващ клипс SAMH-PE-MC-1

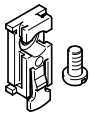

Материал на държача	Указание за материала	Номер на част	Тип
POM	Съответствие с RoHS	**571489**	**SAMH-PE-MC-1**

Щекер, 4-полюсен, квадратна форма

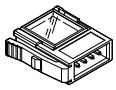

Електрическо присъединяване	Материал на тялото	Номер на част	Тип
4-пинов, Щекер прав/изолиращ съединител, четириъгълна форма	PBT, Makrolon®	**570922**	**NECU-S-ECG4-HX-Q3**

Щекер NECU-S-M8G3-HX-Q3

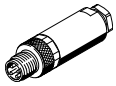

Електрическо присъединяване	Материал на тялото	Номер на част	Тип
3-пинов, M8x1, Щекер прав/изолиращ съединител	PA, Цинкова отливка под налягане, никелово покритие	**564945**	**NECU-S-M8G3-HX-Q3**

Щекер NECB-S-M12G5-C2

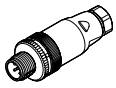

Електрическо присъединяване 1, брой полюси/жила	Електрическо присъединяване 1, технология на присъединяване	Материал на тялото	Номер на част	Тип
5	M12x1 A-кодиран съгласно EN 61076-2-101	PA66-GF30	**8162296**	**NECB-S-M12G5-C2**