Predajnik tlaka SPTE



karakteristike

Na prvi pogled



- kompaktan dizajn
- vrlo lagan
- razne mogućnosti pneumatskog povezivanja
- različita tlačna područja
- Izlazni signal 0... 10 V ili 1... 5 V

Raspon mjerenja tlaka

[B2]	-1 ... 1 bar
[P10]	0 ... 10 bar
[V1]	0 ... -1 bar

Pneumatski priključak

[F]	Prirubnica / spojna ploča



[Q3]	Utični priključak 3 mm



[Q4]	Utični priključak 4 mm



[S4]	Utični tuljak 4 mm



[S6]	Utični tuljak 6 mm



[PC10]	Uložak 10 mm



karakteristike

Opis

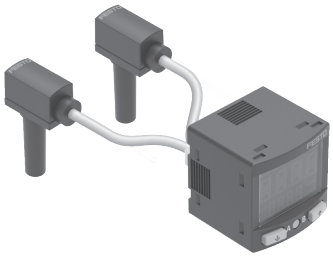

- Jedan ili dva SPTE predajnika tlaka mogu se spojiti na SCDN pretvarač signala
- Prikaz izmjerene vrijednosti s izbornim jedinicama
- Plavi zaslon s bijelim natpisom visokog kontrasta i crvenim prebacivanjem
- IO-Link / 2x PNP ili NPN prekidački izlazi
- Min./Maks. nadziranje

Unesite kod

001	Serija	
SPTE	Prijenosnik tlaka SPTE	

002	Raspon mjerenja tlaka	
B2	-1 ... 1 bar	
P10	0 ... 10 bar	
V1	0 ... -1 bar	

003	Ulaz tlaka	
R	Relativni tlak	

004	Pneumatski priključak	
F	Prirubnica / spojna ploča	
PC10	Uložak 10 mm	
Q3	Utični priključak 3 mm	
Q4	Utični priključak 4 mm	
S4	Utični tuljak 4 mm	
S6	Utični tuljak 6 mm	

005	Električni izlaz 1	
B	1 ... 5 V	
V	0 ... 10 V	

006	Električni priključak	
2.5K	Kabel 2,5 m, otvoreni kraj	

podatkovni list

Opći tehnički podaci

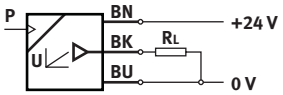

Odobrenje	RCM Mark, c UL us - Recognized (OL)
CE oznaka (vidi izjavu o sukladnosti)[1)]	prema EU EMC direktivi, prema EU RoHS direktivi
UKCA oznaka (vidi izjavu o sukladnosti)	prema UK propisima za EMC, prema UK RoHS propisima
Tijelo za izdavanje certifikata	UL E322346
Napomena o materijalima	U skladu s RoHS

1) Molimo pogledajte područje uporabe Izjave o sukladnosti: www.festo.com/catalogue/SPTE → Podrška/Preuzimanja. U slučaju ograničenja uporabe uređaja u stambenim, poslovnim, kao i u malim poduzećima, mogu biti potrebne daljnje mjere za smanjenje emisije smetnji.

Ulazni signal, mjerni element

Raspon mjerenja tlaka	−1 ... 1 bar [B2]	0 ... 10 bar [P10]	0 ... −1 bar [V1]
Mjerna veličina	Relativni pritisak		
Metoda mjerenja	Piezorezistivni senzor tlaka		
Početna vrijednost raspona mjerenja tlaka	−0,1 MPa	0 MPa	
Krajnja vrijednost raspona mjerenja tlaka	0,1 MPa	1 MPa	−0,1 MPa
Početna vrijednost raspona mjerenja tlaka	−1 bar	0 bar	
Krajnja vrijednost raspona mjerenja tlaka	1 bar	10 bar	−1 bar
Početna vrijednost raspona mjerenja tlaka	−14,5 psi	0 psi	
Krajnja vrijednost raspona mjerenja tlaka	14,5 psi	145 psi	−14,5 psi
Pritisak preopterećenja	0,5 MPa	1,5 MPa	0,5 MPa
Pritisak preopterećenja	5 bar	15 bar	5 bar
Pritisak preopterećenja	72,5 psi	217,5 psi	72,5 psi
Operativni medij	Komprimirani zrak prema ISO 8573-1: 2010 [7: 4: 4]		
Napomena o radnom / upravljačkom mediju	Može se pogoniti uljem.		
Srednja temperatura	0 ... 50°C		
Temperatura okoline	0 ... 50°C		

Izlaz općenito

Točnost u ±% FS[1)]	3 %FS
Točnost ponavljanja u ± %FS	0,3 %FS
Temperaturni koeficijent u ±% FS / K	0,05 %FS/K

1) % FS = % mjernog raspona (puna skala)

Analogni izlaz

Električni izlaz 1	1 ... 5 V [B]	0 ... 10 V [V]
Vrijeme uspona	1 ms	
Min. otpor opterećenja izlaznog napona	15 kOhm	

Izlaz, više podataka

Snaga kratkog spoja	za sve električne priključke

podatkovni list

Elektronika		
Električni izlaz 1	1 ... 5 V [B]	0 ... 10 V [V]
Područje pogonskog napona DC	10 ... 30 V	18 ... 30 V
Zaštita od obrnutog polariteta	za sve električne priključke	

Elektromehanika	
Električni priključak	3-žični, Kabel, otvoreni kraj
Duljina kabela	2,5 m

Mehanika						
Pneumatski priključak	Uložak 10 mm	Prirubnica	QS-3	QS-4	Utična čahura QS-4	Utična čahura QS-16
Vrsta montaže	Priključak tipa pina	s prolaznom rupom i vijkom	s priborom		Priključni	
Položaj montaže	bilo koji					
Težina proizvoda	35 g					
Materijal za kućište	PA ojačan					
Materijal brtvenog prstena	FPM, NBR	FPM	FPM, NBR		FPM	

Imisija, emisija						
Pneumatski priključak	Uložak 10 mm	Prirubnica	QS-3	QS-4	Utična čahura QS-4	Utična čahura QS-16
Klasa zaštite	IP40					
Klasa otpornosti na koroziju CRC[1)]	2 - umjereno opterećenje korozijom					
LABS sukladnost	VDMA24364-B2-L					
Pogodnost za proizvodnju Li-ion baterija	Pogodno za proizvodnju baterija sa smanjenim vrijednostima Cu/Zn/Ni (F1a)	–			Pogodno za proizvodnju baterija sa smanjenim vrijednostima Cu/Zn/Ni (F1a)	

1) Razred otpornosti na koroziju KBK 2 prema Festo standardu FN 940070 Umjerena napetosna korozija. Primjena u zatvorenom prostoru gdje može doći do kondenzacije. Vanjski vidljivi dijelovi s prvenstveno dekorativnim površinskim zahtjevima koji su u izravnom kontaktu s okolnim industrijskim okruženjem.

Dimenzije

Dimenzije – SPTE-...-S... Preuzmite CAD podatke www.festo.com

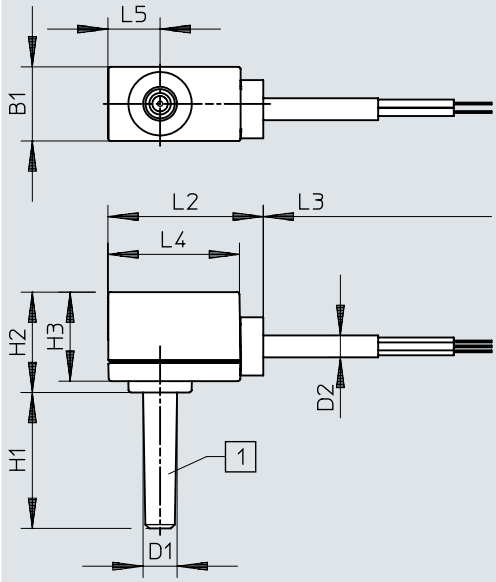

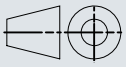

[1] Pneumatski priključak

	B1	D1 ø	D2 ø	H1	H2	H3	L2	L3	L4	L5
SPTE-...-S4	9,8	4	2,9	18	13,3	11,8	20,5	2500	17,5	6,8
SPTE-...-S6		6		21						

Dimenzije

Dimenzije – SPTE-...-Q... Preuzmite CAD podatke www.festo.com

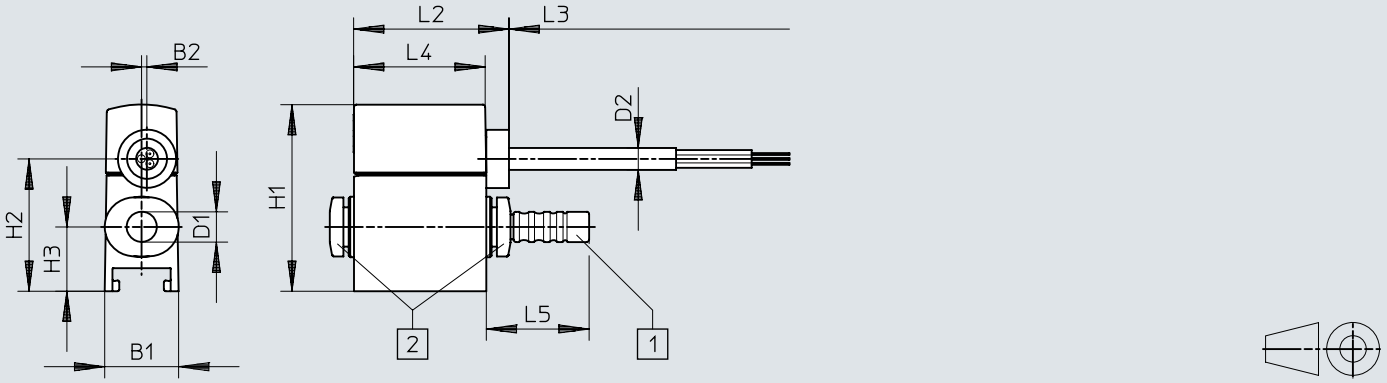

[1] Slijepi čep
[2] Pneumatski priključak

	B1	B2	D1 ø	D2 ø	H1	H2	H3	L2	L3	L4	L5
SPTE-...-Q3	9,8	0,7	3	2,9	24,7	17,5	8,5	20,5	2500	17,5	13,6
SPTE-...-Q4			4								

Dimenzije

Dimenzije – SPTE-...-F Preuzmite CAD podatke www.festo.com

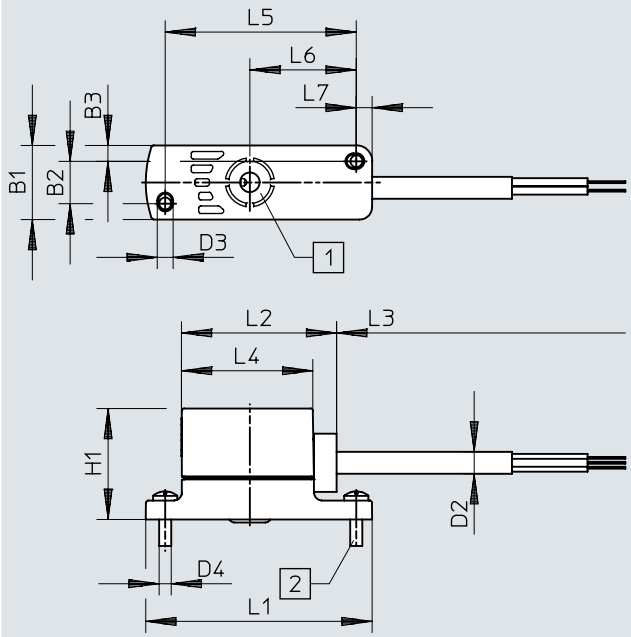

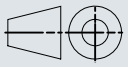

[1] Pneumatski konektor s O-prstenom za ravnu montažu
[2] Vijak M2x6

	B1	B2	B3	D2 ø	D3 ø	D4	H1	L1	L2	L3	L4	L5	L6	L7
SPTE-...-F	9,8	5,4	2,1	2,9	2,1	M2x6	15	30	20,5	2500	17,5	25	13,9	2,3

Dimenzije

Dimenzije – SPTE...PC10... Preuzmite CAD podatke www.festo.com

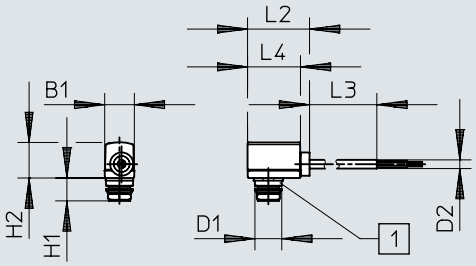

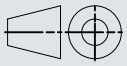

[1] Tlačni priključak: uložak Pin tip 10 mm

	B1	D1 ø	D2 ø	H1	H2	L2	L3	L4
SPTE-...-PC10	9,8	8,9	2,9	7,6	11,7	20,5	2500	17,5

Dimenzije

Dimenzije – Spojnica za montažu SAMH-PE-MC-1 Preuzmite CAD podatke www.festo.com

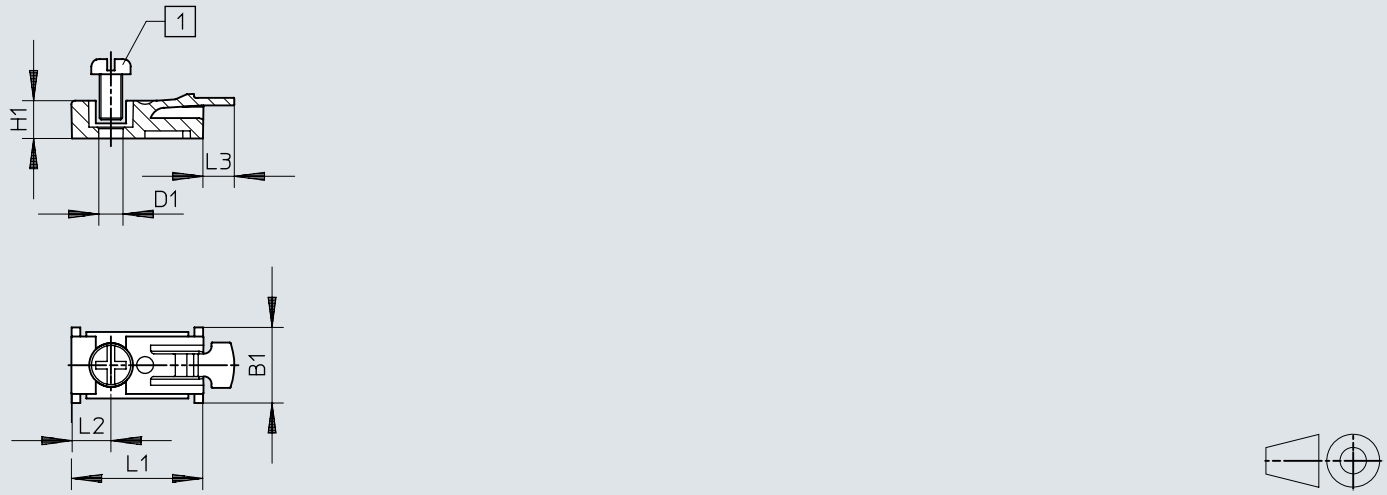

[1] Vijak M3x6 (uključen u opseg isporuke)

	B1	D1 ø	H1	L1	L2	L3
SAMH-PE-MC-1	10	3,2	5	17,5	5,3	4

Dimenzije

Dimenzije – Spojnica za montažu SAMH-PE-MC-8 Preuzmite CAD podatke www.festo.com

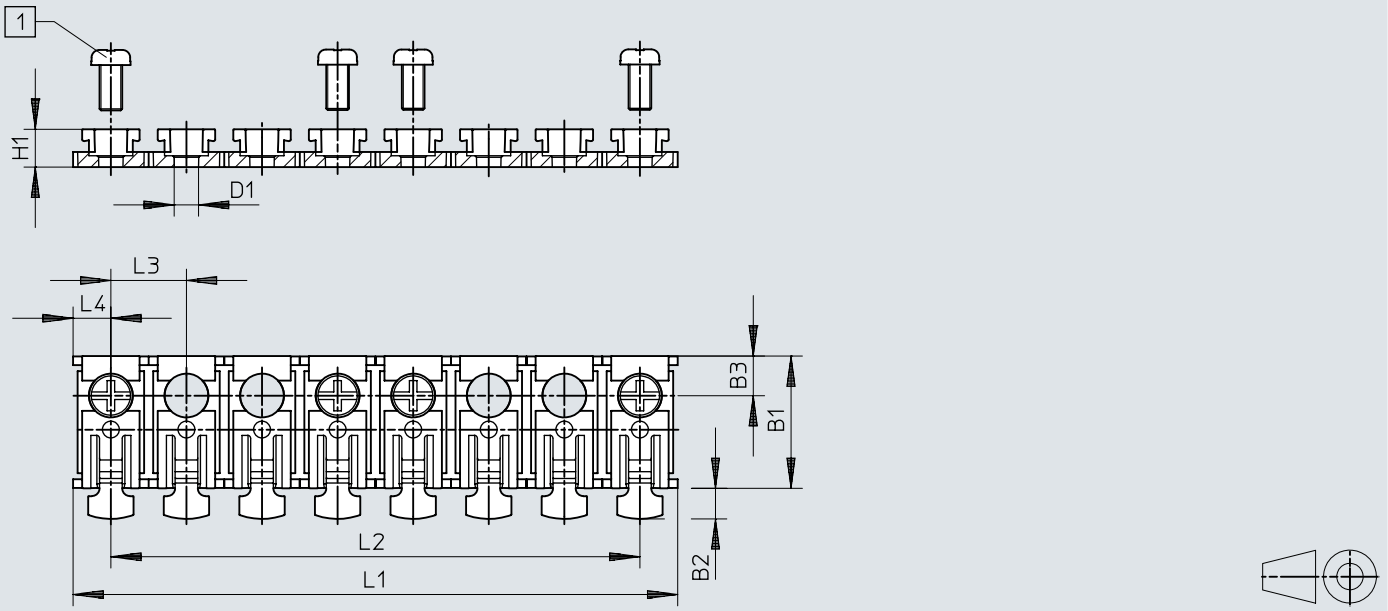

[1] Vijak M3x6 (4 komada uključena u opseg isporuke)

	B1	B2	B3	D1 ø	H1	L1	L2	L3	L4
SAMH-PE-MC-8	17,5	4	5,3	3,2	5	80	70	10	5

Detalji narudžbe

Podaci za narudžbu – utična čahura

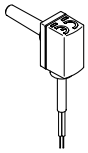

Početna vrijednost raspona mjerenja tlaka [1]	Krajnja vrijednost raspona mjerenja tlaka	Pneumatski priključak	Br. dijela	Tip
0 bar	–1 bar	Utična čahura QS-4	**571474**	**SPTE-V1R-S4-V-2.5K**
			571469	**SPTE-V1R-S4-B-2.5K**
		Utična čahura QS-16	**571475**	**SPTE-V1R-S6-V-2.5K**
			571470	**SPTE-V1R-S6-B-2.5K**
	10 bar	Utična čahura QS-4	**571479**	**SPTE-P10R-S4-B-2.5K**
			571484	**SPTE-P10R-S4-V-2.5K**
		Utična čahura QS-16	**571480**	**SPTE-P10R-S6-B-2.5K**
			571485	**SPTE-P10R-S6-V-2.5K**

1) Ostali raspon tlaka na upit (veličina serije 80 komada)

Podaci za narudžbu – utični spoj

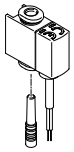

Početna vrijednost raspona mjerenja tlaka [1]	Krajnja vrijednost raspona mjerenja tlaka	Pneumatski priključak	Br. dijela	Tip
0 bar	–1 bar	QS-3	**571476**	**SPTE-V1R-Q3-V-2.5K**
			571471	**SPTE-V1R-Q3-B-2.5K**
		QS-4	**571472**	**SPTE-V1R-Q4-B-2.5K**
			571477	**SPTE-V1R-Q4-V-2.5K**
	10 bar	QS-3	**571481**	**SPTE-P10R-Q3-B-2.5K**
			571486	**SPTE-P10R-Q3-V-2.5K**
		QS-4	**571487**	**SPTE-P10R-Q4-V-2.5K**
			571482	**SPTE-P10R-Q4-B-2.5K**

1) Ostali raspon tlaka na upit (veličina serije 80 komada)

Podaci za narudžbu - prirubnica

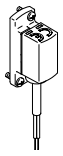

Početna vrijednost raspona mjerenja tlaka [1]	Krajnja vrijednost raspona mjerenja tlaka	Pneumatski priključak	Br. dijela	Tip
0 bar	–1 bar	Prirubnica	**571478**	**SPTE-V1R-F-V-2.5K**
			571473	**SPTE-V1R-F-B-2.5K**
	10 bar		**571483**	**SPTE-P10R-F-B-2.5K**
			571488	**SPTE-P10R-F-V-2.5K**

1) Ostali raspon tlaka na upit (veličina serije 80 komada)

Detalji narudžbe

Podaci za narudžbu - uložak

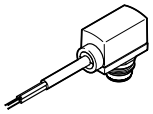

Početna vrijednost raspona mjerenja tlaka [1]	Krajnja vrijednost raspona mjerenja tlaka	Pneumatski priključak	Br. dijela	Tip
–1 bar	1 bar	Uložak 10 mm	**8025977**	**SPTE-B2R-PC10-B-2.5K**
			8025976	**SPTE-B2R-PC10-V-2.5K**
0 bar	–1 bar		**8025975**	**SPTE-V1R-PC10-B-2.5K**
			8025974	**SPTE-V1R-PC10-V-2.5K**

1) Ostali raspon tlaka na upit (veličina serije 80 komada)

Pregled perifernih uređaja

Pregled perifernih uređaja

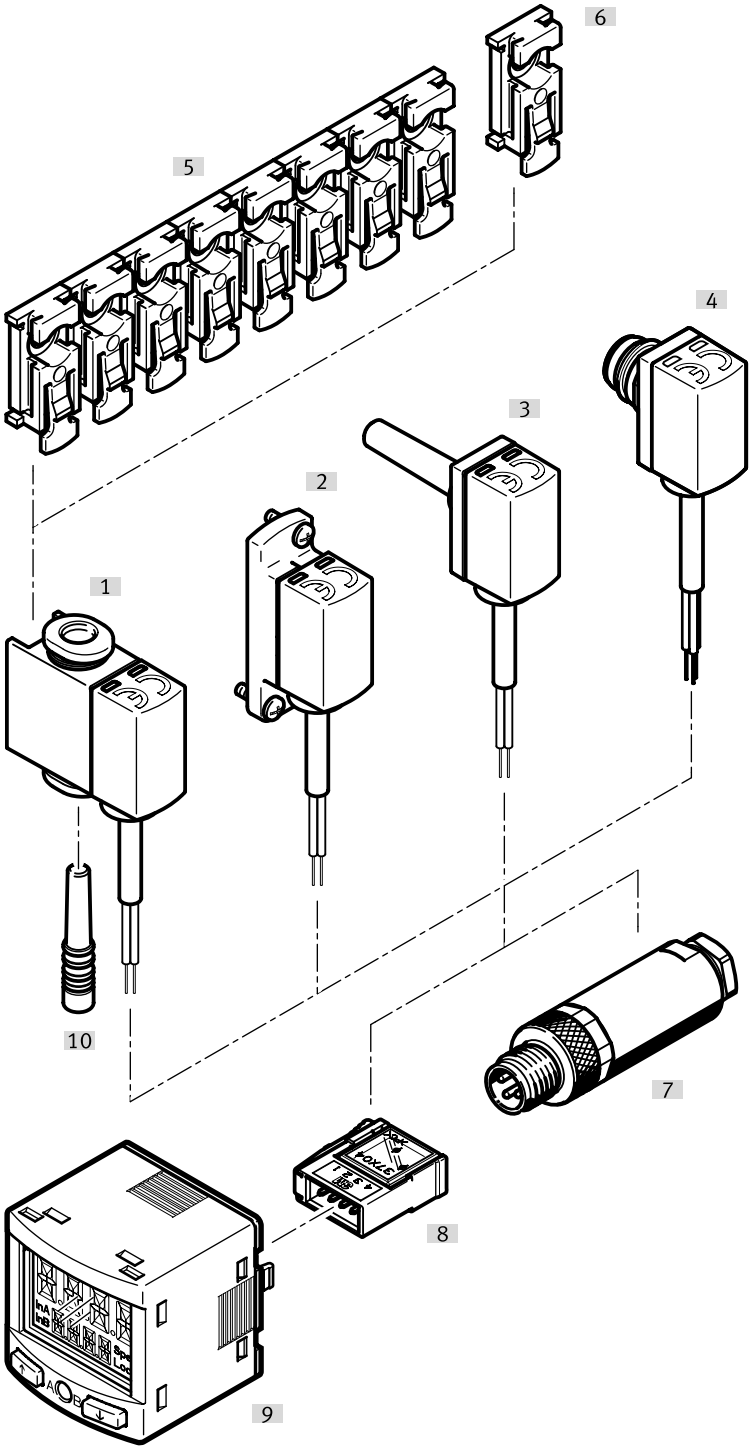

oprema			→ Stranica / Internet
	Vrsta/šifra narudžbe	opis	
[1]	Prijenosnik tlaka SPTE-...-Q...	sa 3 mm ili 4 mm utičnim spojem	spte
[2]	Prijenosnik tlaka SPTE-...-F...	s prirubnicom/priključnom pločom	spte
[3]	Prijenosnik tlaka SPTE-...-S...	s utičnom čahurom od 4 mm ili 6 mm	spte
[4]	Prijenosnik tlaka SPTE-...-PC10...	s uloškom 10 mm	spte
[5]	Spojnica za montažu SAMH-PE-MC-8	može se skratiti na željeni broj utora	17
[6]	Spojnica za montažu SAMH-PE-MC-1	–	17
[7]	Utikač	3-pinski, ravni	
[8]	Utikač NECU-S-M8G3-HX-Q3	-	17

Pregled perifernih uređaja

oprema			→ Stranica / Internet
	Vrsta/šifra narudžbe	opis	
[9]	Pretvarač signala SCDN-2V-EC4-PNLK-L1	–	scdn
[10]	Slijepi čep QSMC-3H	(kod SPTE-...-Q... uključeno u opseg isporuke)	qs

oprema

Spojnica za montažu SAMH-PE-MC-8

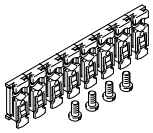

Pričvršćivanje materijala [1]	Napomena o materijalima	Br. dijela	Tip
POM	U skladu s RoHS	**571490**	**SAMH-PE-MC-8**

1) SAMH-PE-MC-8 pričvrsnu kopču korisnik može skratiti na željeni broj utora.

Spojnica za montažu SAMH-PE-MC-1

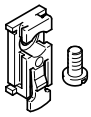

Pričvršćivanje materijala	Napomena o materijalima	Br. dijela	Tip
POM	U skladu s RoHS	**571489**	**SAMH-PE-MC-1**

Utikač, 4-polni, četvrtasti dizajn

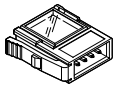

Električni priključak	Materijal za kućište	Br. dijela	Tip
4-polna, Ravni utikač / konektor s pomakom izolacije, kvadratni dizajn	PBT, PC	**570922**	**NECU-S-ECG4-HX-Q3**

Utikač NECU-S-M8G3-HX-Q3

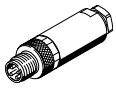

Električni priključak	Materijal za kućište	Br. dijela	Tip
3 pol, M8x1, Ravni utikač / konektor s pomakom izolacije	PA, Lijevani cink, poniklane	**564945**	**NECU-S-M8G3-HX-Q3**

Utikač NECB-S-M12G5-C2

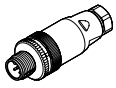

Električni priključak 1, broj pinova / žica	Električni priključak 1, tehnika spajanja	Materijal za kućište	Br. dijela	Tip
5	M12x1 A-kodirano prema EN 61076-2-101	PA66-GF30	**8162296**	**NECB-S-M12G5-C2**