Drosel de cale VFOH



Caracteristici

La prima vedere

Drosel de case, rezistent la coroziune. Capat hexagonal ca element de reglare.

- Carcasa usor de curatat (Clean Design)
- Cu posibilitate de rotire pe orizontala la 360°, in stare montata

Diagrame

Link vfoh

Diagramele prezentate in acest document sunt, de asemenea, disponibile online. In acest caz, este posibila afisarea unor valori precise.

Functie

[E]	Drosel de cale, aer evacuat

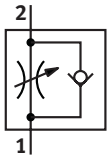

Viteza reglabila prin intermediul sistemului de reglare a aerului de evacuare. Aerul de alimentare liber si aerul de evacuare reglat deplaseaza pistonul intre pernele de aer. Acest lucru imbunatateste comportamentul de functionare, chiar si atunci cand se schimba sarcina.

Element de reglare

[A]	Hexagon extern

Functia de reglare pe retur a aerului de evacuare poate fi reglata prin intermediul unui capat hexagonal extern.

Cod tip

001	Serie	
VFOH	Drosel de cale VFOH	

002	Design	
L	Forma L	

003	Functie	
E	Drosel de cale, aer evacuat	

004	Element de reglare	
A	Hexagon extern	

005	Conexiune pneumatica	
G18	G1/8	
G14	G1/4	

006	Conexiune pneumatica 1	
Q4	Conexiune cu mufa 4 mm	
Q6	Conector cu mufa 6 mm	
Q8	Conector cu mufa 8 mm	
Q10	Conector cu fisa 10 mm	

Fisa de date

Date tehnice generale		
Functie de ventil	Functie antiretur pe droselul de evacuare	
Conexiune pneumatica 2	G1/8	G1/4
Conector pneumatic 1	QS-4, QS-6, QS-8	QS-8, QS-10
Element de reglare	Hexagon extern	
Tip de actionare	manual	
Tipul de montare	insurubabila	
Pozitie de instalare	oricare	
Cuplu de strangere nominal	3 Nm	5 Nm
Toleranta fata de cuplul de strangere nominal	± 10%	

Conditii de operare si de mediu					
Conexiune pneumatica 2	G1/8			G1/4	
Conector pneumatic 1	QS-4	QS-6	QS-8		QS-10
Presiune de functionare interval complet de temperatura	0,2 ... 10 bar				
Mediu de operare	Aer comprimat conform ISO 8573-1:2010 [7:4:4]				
Nota referitoare la mediul de lucru/comanda	Posibilitatea operarii cu ulei (necesar pentru operare ulterioara)				
Temperatura ambianta	0 ... 150°C				
Temperatura medie	0 ... 150°C				
Temperatura de depozitare	-10 ... 150°C				
Debitul nominal normal in directia de strangulare	180 l/min	255 l/min	275 l/min	530 l/min	520 l/min
Debit nominal normal in sens antiretur	103 ... 188 l/min	111 ... 280 l/min	132 ... 307 l/min	402 ... 578 l/min	345 ... 535 l/min
Debit normal in directia de acceleratie 0,6->0 MPa (6->0 bari, 87->0 psi)	250 l/min	370 l/min	400 l/min	720 l/min	840 l/min
Debit normal in sens antiretur 0,6->0 MPa (6->0 bar, 87->0 psi)	270 ... 300 l/min	330 ... 390 l/min	330 ... 410 l/min	610 ... 760 l/min	635 ... 790 l/min
Debit nominal in directia de droselizare, normalizat conform ISO 8778	195,66 l/min	277,18 l/min	298,92 l/min	576,11 l/min	565,24 l/min
Debit nominal in sens antiretur normalizat conform ISO 8778	111,96 ... 204,35 l/min	120,65 ... 304,36 l/min	143,48 ... 333,7 l/min	436,97 ... 628,28 l/min	375,01 ... 581,54 l/min
Debit normal in directia de droselizare 0,6->0 MPa (6->0 bar, 87->0 psi) conform ISO 8778	271,75 l/min	402,19 l/min	434,8 l/min	782,64 l/min	913,08 l/min
Debit normal in sens antiretur 0,6->0 MPa (6->0 bar, 87->0 psi) conform ISO 8778	293,49 ... 326,1 l/min	358,71 ... 423,93 l/min	358,71 ... 445,67 l/min	663,07 ... 826,12 l/min	690,24 ... 858,73 l/min
Clasa de rezistenta la coroziune KBK[1)]	3 - stres intens de coroziune				

1) Informatii suplimentare www.festo.com/x/topic/kbk

Materiale	
Material racord oscilant	Alama, nichelat
Material inel detasabil	Alama, nichelata
Material surub tubular	Aliaj de aluminiu forjat
Material garnituri	FPM
Material surub de reglare	Otel inoxidabil
Nota privind materialele	Conform RoHS
Conformitatea LABS	VDMA24364-B2-L

Fisa de date

Debit nominal normal qnN la 6 → 5 bar in functie de numarul de rotatii al axului n (VFOH-LE-A-G18)

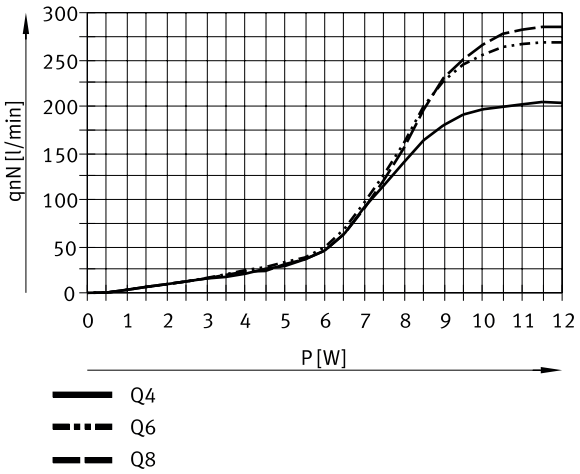

Debit nominal normal qnN la 6 → 5 bar in functie de numarul de rotatii al axului n (VFOH-LE-A-G14)

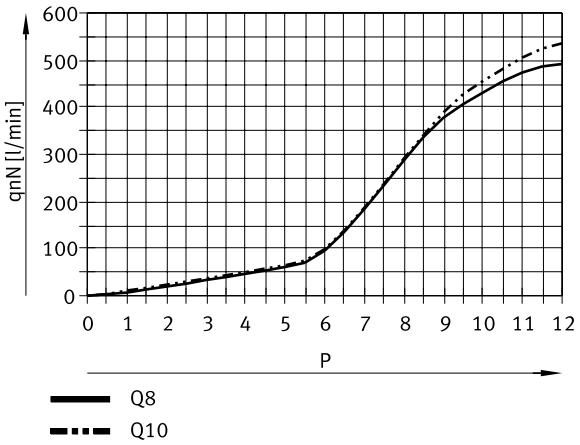

Dimensiuni

Dimensiuni – Drosele de cale Descarcarea datelor CAD www.festo.com

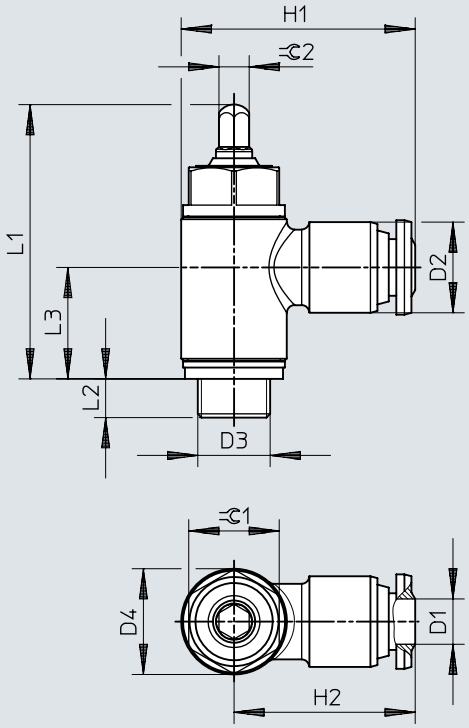

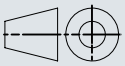

	D1	D2	D2 ø	D4 ø	H1	H2	L1	L2	L3	⫧ 1	⫧ 2
VFOH-LE-A-G18	G1/8	4	10,5	14	28	21	~36,3	~5,2	~14,8	12	4
		6	12		31	24					
		8	14		32	25					
VFOH-LE-A-G14	G1/4	8	14	18	36	27	~39,9	~6,1	~17,5	15	5
		10	17,7		41	32					

Detalii comanda

Detalii comanda						
Conexiune pneumatica 2	Conector pneumatic 1	Debit normal in directia de acceleratie 0,6->0 MPa (6->0 bari, 87->0 psi)	Debit normal in sens antiretur 0,6->0 MPa (6->0 bar, 87->0 psi)	Greutate produs	Nr. piesa	Tip
G1/8	QS-4	250 l/min	270 ... 300 l/min	23 g	**578797**	**VFOH-LE-A-G18-Q4**
	QS-6	370 l/min	330 ... 390 l/min		**578798**	**VFOH-LE-A-G18-Q6**
	QS-8	400 l/min	330 ... 410 l/min		**578799**	**VFOH-LE-A-G18-Q8**
G1/4		720 l/min	610 ... 760 l/min	37 g	**578800**	**VFOH-LE-A-G14-Q8**
	QS-10	840 l/min	635 ... 790 l/min	48 g	**578801**	**VFOH-LE-A-G14-Q10**