เช็ควาล์วปีกผีเสื้อ VFOH



คุณสมบัติ

ได้อย่างรวดเร็ว

วาล์วไหลปิดล็อคที่ทนต่อการกัดกร่อน หกเหลี่ยมภายนอกเป็นองค์ประกอบปรับ
- ตัวเครื่องทำความสะอาดง่าย (ดีไซน์สะอาดตา)
- หมุนในแนวนอนได้ 360° เมื่อติดตั้ง

ไดอะแกรม

ลิงก์ vfoh



ไดอะแกรมที่แสดงในเอกสารนี้มีให้ทางออนไลน์ด้วย สามารถแสดงค่าที่แม่นยำได้

การทำงาน

[E]	วาล์วควบคุมการไหลทางเดียวสำหรับการระบายอากาศ

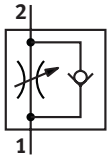

ปรับความเร็วได้ด้วยการควบคุมปริมาณอากาศเสีย ลูกสูบถูกเคลื่อนย้ายระหว่างเบาะลมโดยอากาศจ่ายอิสระและอากาศเสียที่ถูกควบคุม สิ่งนี้ช่วยปรับปรุงลักษณะการทำงานแม้ว่าโหลดจะเปลี่ยนไป

องค์ประกอบการปรับ

[A]	หกเหลี่ยมภายนอก

สามารถปรับฟังก์ชันกันกลับของปีกผีเสื้ออากาศเสียได้โดยใช้รูปหกเหลี่ยมภายนอก

พิมพ์คีย์

001	รุ่น ซีรีส์	
VFOH	One-way flow control valve VFOH	

002	ออกแบบ	
L	ตัว L	

003	การทำงาน	
E	วาล์วควบคุมการไหลทางเดียวสำหรับการระบายอากาศ	

004	องค์ประกอบการปรับ	
A	หกเหลี่ยมภายนอก	

005	จุดเชื่อมต่อนิวเมติก	
G18	G1/8	
G14	G1/4	

006	จุดเชื่อมต่อนิวเมติก 1	
Q4	Push-in connector 4 mm	
Q6	ข้อต่อ 6 มม.	
Q8	ข้อต่อ 8 มม.	
Q10	ข้อต่อ 10 มม.	

แผ่นข้อมูล

ข้อมูลทางเทคนิคทั่วไป		
ฟังก์ชั่นวาล์ว	ฟังก์ชันไม่คืนคันเร่งไอเสีย	
ข้อต่อลม 2	G1/8	G1/4
ข้อต่อลม 1	QS-4, QS-6, QS-8	QS-8, QS-10
องค์ประกอบการปรับ	หกเหลี่ยมภายนอก	
ประเภทการดำเนินการ	ด้วยตนเอง	
ประเภทของรัด	ขันสกรูได้	
ตำแหน่งการติดตั้ง	ตามต้องการ	
แรงบิดกระชับที่กำหนด	3 Nm	5 Nm
ความทนทานต่อแรงบิดกระชับเล็กน้อย	± 10%	

สภาพการทำงานและสภาพแวดล้อม					
ข้อต่อลม 2	G1/8			G1/4	
ข้อต่อลม 1	QS-4	QS-6	QS-8		QS-10
แรงดันใช้งานช่วงอุณหภูมิที่สมบูรณ์	0.2 ... 10 bar				
สื่อปฏิบัติการ	ระบบอัดอากาศตามมาตรฐาน ISO 8573-1:2010 [7:4:4]				
หมายเหตุเกี่ยวกับสื่อปฏิบัติการ/ควบคุม	สามารถทำน้ำมันได้ (จำเป็นสำหรับการทำงานต่อไป)				
อุณหภูมิโดยรอบ	0 ... 150°C				
อุณหภูมิปานกลาง	0 ... 150°C				
อุณหภูมิในการจัดเก็บ	-10 ... 150°C				
มาตราฐานอัตราการไหลในการควบคุมทิศทางการไหล	180 l/min	255 l/min	275 l/min	530 l/min	520 l/min
มาตราฐานอัตราการไหลในทิศทางไม่ย้อนกลับ	103 ... 188 l/min	111 ... 280 l/min	132 ... 307 l/min	402 ... 578 l/min	345 ... 535 l/min
มาตราฐานอัตราการไหลในการไหลควบคุมทิศทาง 0.6->0 MPa (6->0 บาร์, 87->0 psi)	250 l/min	370 l/min	400 l/min	720 l/min	840 l/min
มาตราฐานอัตราการไหลในทิศทางไม่ย้อนกลับ 0.6->0 MPa (6->0 บาร์, 87->0 psi)	270 ... 300 l/min	330 ... 390 l/min	330 ... 410 l/min	610 ... 760 l/min	635 ... 790 l/min
การไหลที่กำหนดในทิศทางปีกผีเสื้อทำให้เป็นมาตรฐานตามมาตรฐาน ISO 8778	195.66 l/min	277.18 l/min	298.92 l/min	576.11 l/min	565.24 l/min
อัตราการไหลตามปกติในทิศทางที่ไม่ไหลกลับทำให้เป็นมาตรฐานตามมาตรฐาน ISO 8778	111.96 ... 204.35 l/min	120.65 ... 304.36 l/min	143.48 ... 333.7 l/min	436.97 ... 628.28 l/min	375.01 ... 581.54 l/min
อัตราการไหลตามปกติในทิศทางการควบคุม 0.6->0 MPa (6->0 บาร์, 87->0 psi) ตามมาตรฐาน ISO 8778	271.75 l/min	402.19 l/min	434.8 l/min	782.64 l/min	913.08 l/min
อัตราการไหลตามปกติในทิศทางไม่ย้อนกลับ 0.6->0 MPa (6->0 บาร์, 87->0 psi) ตามมาตรฐาน ISO 8778	293.49 ... 326.1 l/min	358.71 ... 423.93 l/min	358.71 ... 445.67 l/min	663.07 ... 826.12 l/min	690.24 ... 858.73 l/min
ระดับความต้านทานการกัดกร่อน KBK[1)]	3 - ค่าการกัดกร่อนสูง				

1) ข้อมูลเพิ่มเติม www.festo.com/x/topic/kbk

แผ่นข้อมูล

วัสดุ	
วัสดุข้อต่อหมุน	ทองเหลือง, ชุบนิกเกิล
ปล่อยแหวนวัสดุ	ทองเหลืองชุบนิกเกิล
สกรูกลวงวัสดุ	โลหะผสมอลูมิเนียมดัด
ซีลวัสดุ	FPM
สกรูปรับวัสดุ	เหล็กกล้าไร้สนิมอัลลอยด์สูง
วัสดุหมายเหตุ	เป็นไปตามข้อกำหนด RoHS
การปฏิบัติตามข้อกำหนดของห้องปฏิบัติการ	VDMA24364-B2-L

อัตราการไหลปกติ qnN ที่ 6 → 5 บาร์ ขึ้นอยู่กับรอบการหมุนของสปินเดิล n (VFOH-LE-A-G18)

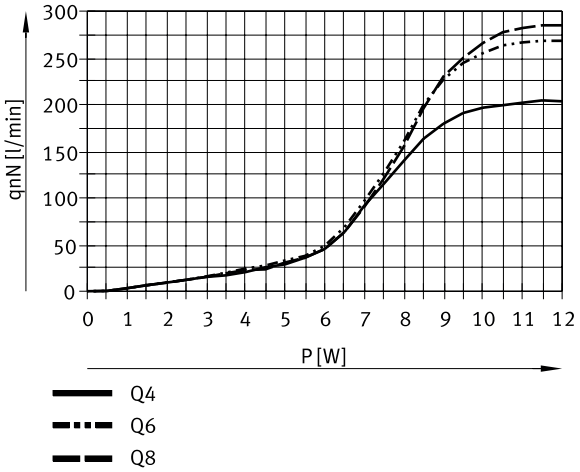

อัตราการไหลปกติ qnN ที่ 6 → 5 บาร์ ขึ้นอยู่กับรอบการหมุนของสปินเดิล n (VFOH-LE-A-G14)

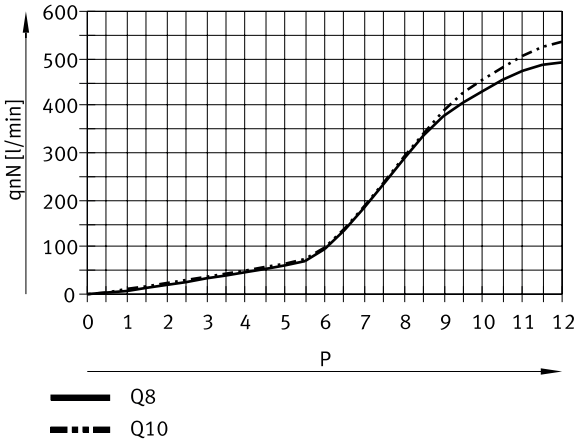

ขนาด

ขนาด – วาล์วควบคุมการไหลทางเดียว ดาวน์โหลดข้อมูล CAD www.festo.com

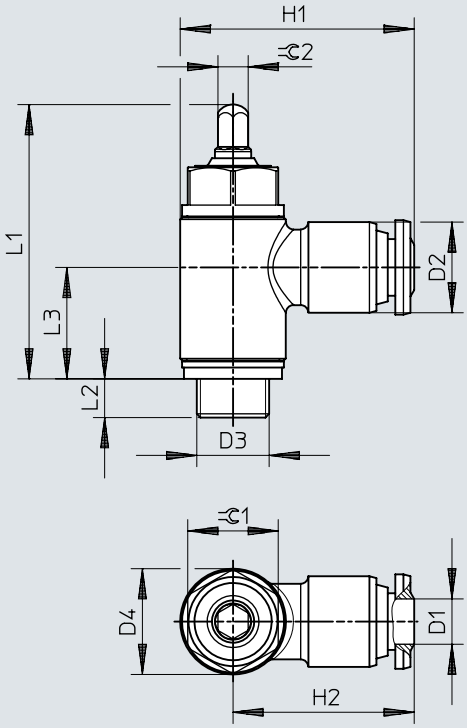

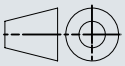

	D1	D2	D2 ø	D4 ø	H1	H2	L1	L2	L3	⊂ 1	⊂ 2
VFOH-LE-A-G18	G1/8	4	10,5	14	28	21	~36,3	~5,2	~14,8	12	4
		6	12		31	24					
		8	14		32	25					
VFOH-LE-A-G14	G1/4	8	14	18	36	27	~39,9	~6,1	~17,5	15	5
		10	17,7		41	32					

รายละเอียดการสั่งซื้อ

รายละเอียดการสั่งซื้อ

ข้อต่อลม 2	ข้อต่อลม 1	มาตราฐานอัตราการไหลในการไหลควบคุมทิศทาง 0.6->0 MPa (6->0 บาร์, 87->0 psi)	มาตราฐานอัตราการไหลในทิศทางไม่ย้อนกลับ 0.6->0 MPa (6->0 บาร์, 87->0 psi)	น้ำหนักผลิตภัณฑ์	หมายเลขชิ้นส่วน	พิมพ์
G1/8	QS-4	250 l/min	270 ... 300 l/min	23 g	**578797**	**VFOH-LE-A-G18-Q4**
	QS-6	370 l/min	330 ... 390 l/min		**578798**	**VFOH-LE-A-G18-Q6**
	QS-8	400 l/min	330 ... 410 l/min		**578799**	**VFOH-LE-A-G18-Q8**
G1/4		720 l/min	610 ... 760 l/min	37 g	**578800**	**VFOH-LE-A-G14-Q8**
	QS-10	840 l/min	635 ... 790 l/min	48 g	**578801**	**VFOH-LE-A-G14-Q10**