Регулатор на налягане VRPA

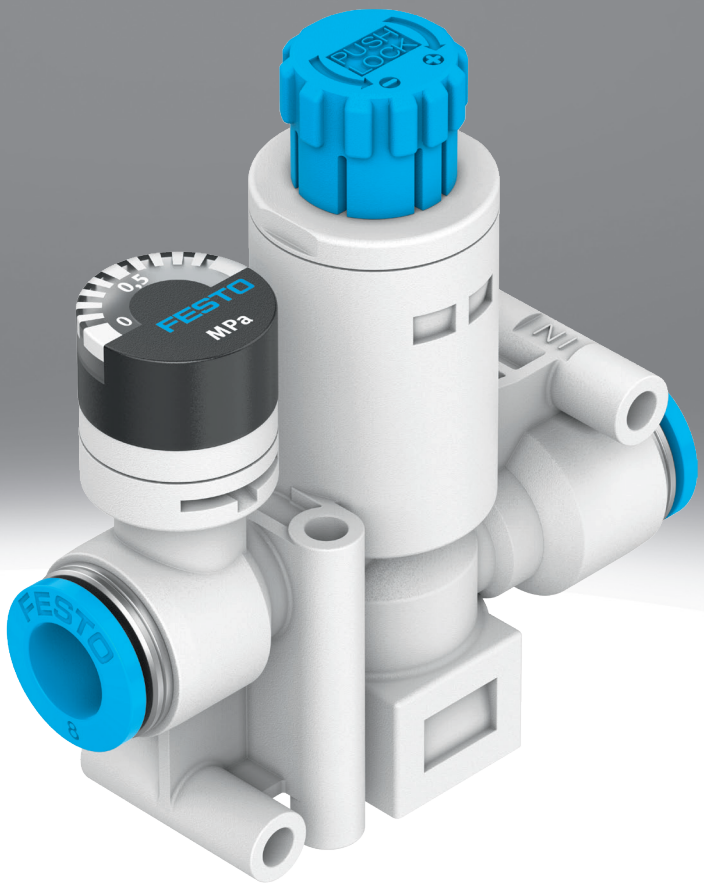

Характеристики

Кратък обзор

- Регулира работното налягане независимо от колебанията на входното налягане
- С вторично обезвъздушаване и с обратен поток
- Бутален регулиращ вентил с непрекъснато захранване с налягане
- По-висока енергийна ефективност чрез регулиране на налягането в зависимост от движението
- С директно управление
- Със или без манометър
- Връзки: щекерна връзка от двете страни, резба/щекерна връзка

Диаграми

Връзка vrpa

Показаните в настоящия документ диаграми са на разположение и онлайн. Там е възможно да се показват точни стойности.

Конструкция

[C] Инлайн

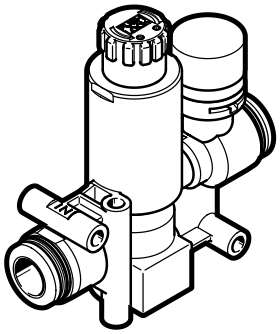

[L] L-форма

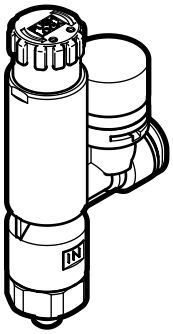

Код на типа

001	Серия	
VRPA	Регулатор на налягане	

002	Конструкция	
C	Инлайн	
L	L-форма	

003	Индикатор за налягане	
	Без манометър	
M	С манометър	

004	Пневматична връзка 1	
M5	M5	
Q4	Щекерна връзка 4 mm	
Q6	Щекерна връзка 6 mm	
Q8	Щекерна връзка 8 mm	
R14	R1/4	
R18	R1/8	

005	Пневматична връзка 2	
E	Същият размер като връзка 1	
Q4	Щекерна връзка 4 mm	
Q6	Щекерна връзка 6 mm	
Q8	Щекерна връзка 8 mm	

Техническа информация

Общи технически характеристики

Пневматична връзка 1	M5	R1/8	R1/4	QS-4	QS-6	QS-8
Пневматична връзка 2	QS-4, QS-6	QS-4, QS-6, QS-8	QS-6, QS-8	QS-4	QS-6	QS-8
Функция на регулатор	Изходно налягане постоянно, с вторично обезвъздушаване, с характеристики на обратен поток					
Диапазон на регулиране на налягането	0,1 ... 0,8 MPa					
Диапазон на регулиране на налягането	1 ... 8 бар					
Диапазон на регулиране на налягането	14,5 ... 116 psi					
Начин на задействане	ръчен					
Монтажно положение	произволно					
Елемент за настройка	Въртящ се бутон със заключване					
Индикатор за налягане[1)]	с манометър					
Начин на закрепване	завинтване			с отвор		
Вид на уплътнението на резбовата шийка	Пръстен уплътнителен	Лак електроизолационен		–		
Възможност за въртене	360 deg/не се допуска постоянно завъртане			–		
Номинален въртящ момент на затягане	0,8 Nм	–				
Допуск за номинален въртящ момент на затягане	± 20%	–				

1) при VRPA-CM-... и VRPA-LM-...

Функция - без манометър

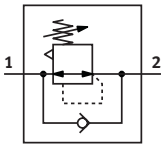

Функция - с манометър

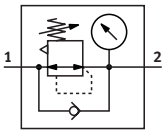

Условия на експлоатация и на околната среда

Работен флуид	Сгъстен въздух съгласно ISO 8573-1:2010 [7:4:4]
Указание за работен/управляващ флуид	Възможна е работа в смазано състояние (изисква се при следващата работа)
Макс. хистерезис на налягането	0,05 MPa
Макс. хистерезис на налягането	0,5 бар
Макс. хистерезис на налягането	7,25 psi
Температура на околната среда	0 ... 60°C

Техническа информация

Материали	
Материал на тялото	PBT
Материал резбова шийка	Месинг никелиран
Материал на уплътнението на резбата	PTFE
Материал на статичните уплътнения	NBR
Указание за материала	Съответствие с RoHS
Сертификат за LABS	VDMA24364-B2-L
Пригодност за чисти помещения, измерена съгласно ISO 14644-14	Клас 4 съгласно ISO 14644-1

Работно налягане p в зависимост от температурата t

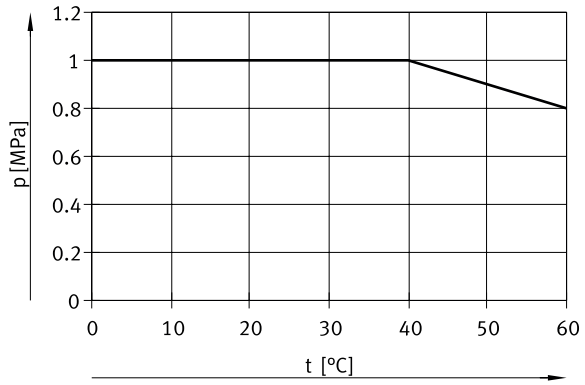

Размери

Размери – Инлайн, VRPA-C, без манометър Изтегляне на CAD данни www.festo.com

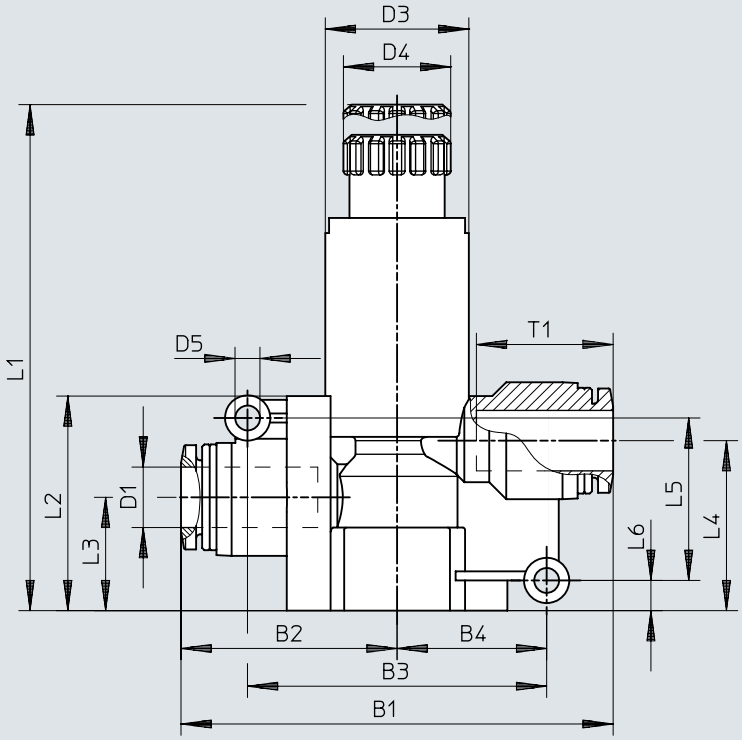

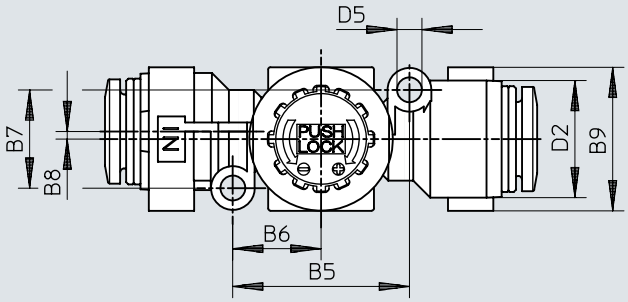

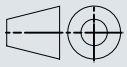

	B1	B2	B3	B4	B5	B6	B7	B8	B9	D1 ø	D2 ø
VRPA-C-Q4-E	44,4	22,2	30	15	20,6	10,3	9	1	15	4	11,5
VRPA-C-Q6-E	44,6	22,3	30	15	20,6	10,3	9	1	15	6	11,5
VRPA-C-Q8-E	57,2	28,6	39,6	19,8	23,4	11,7	13	1	19	8	15,5

	D3 ø	D4 ø	D5 ø	L1		L2	L3	L4	L5	L6	T1
				1)	2)						
VRPA-C-Q4-E	15	14,2	3,3	61,6	58,9	24,5	13	18,8	17	4,2	11,6
VRPA-C-Q6-E	15	14,2	3,3	61,6	58,9	24,5	13	18,8	17	4,2	11,9
VRPA-C-Q8-E	19	14,2	3,3	65,7	63	28,4	15	22,5	21,5	4	18,1

1) деблокиран
2) затворено

Размери

Размери – Инлайн, VRPA-CM, с манометър Изтегляне на CAD данни www.festo.com

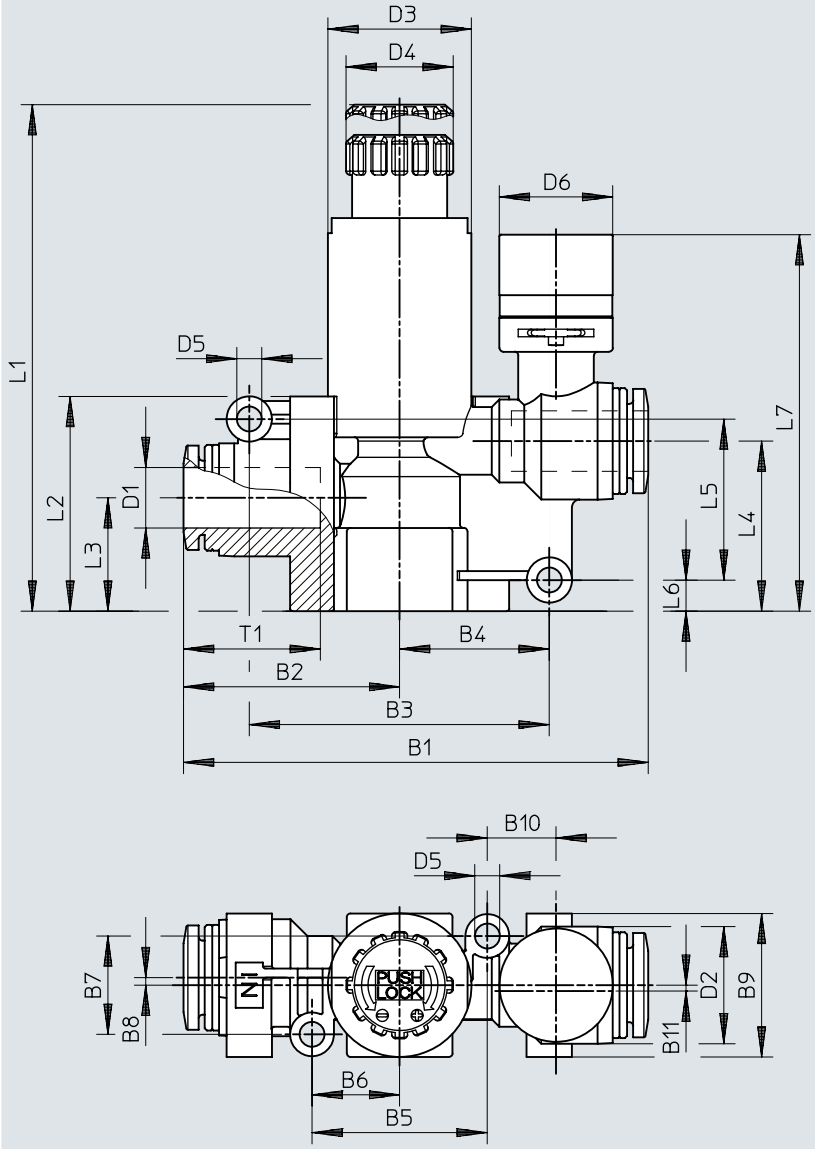

	B1	B2	B3	B4	B5	B6	B7	B8	B9	B10	B11	D1 ø	D2 ø
VRPA-CM-Q4-E	53,4	22,2	30	15	20,2	10,1	9	1	15	10,2	1	4	11,5
VRPA-CM-Q6-E	53,6	22,3	30	15	20,2	10,1	9	1	15	10,2	1	6	11,5
VRPA-CM-Q8-E	61,5	28,6	39,7	19,9	23,2	11,6	13	1	19	9,1	0	8	15,5

	D3 ø	D4 ø	D5 ø	D6 ø	L1		L2	L3	L4	L5	L6	L7	T1
					1)	2)							
VRPA-CM-Q4-E	15	14,2	3,3	15	61,6	58,9	24,5	13	18,8	17	4,2	43,3	11,6
VRPA-CM-Q6-E	15	14,2	3,3	15	61,6	58,9	24,5	13	18,8	17	4,2	43,3	11,9
VRPA-CM-Q8-E	19	14,2	3,3	15	65,7	63	28,4	15	22,5	21,3	4,1	49,8	18,1

1) деблокиран
2) затворено

Размери

Размери – L форма, VRPA-LM, с манометър Изтегляне на CAD данни www.festo.com

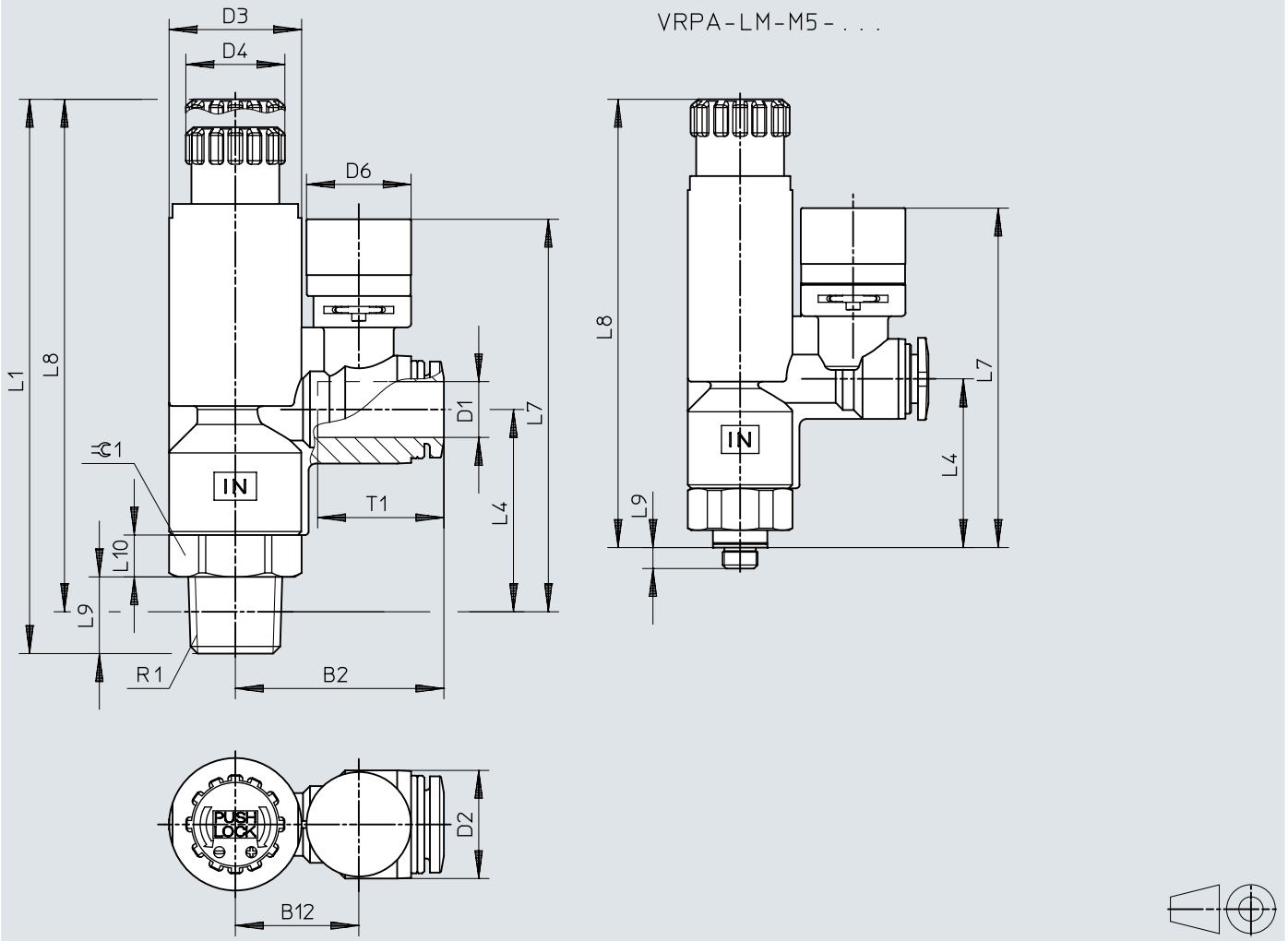

	B2	B12	D1 ø	D2 ø	D3 ø	D4 ø	D6 ø
VRPA-LM-M5-Q4	26,9	16,2	4	11,5	15	14,2	15
VRPA-LM-M5-Q6	27	16,2	6	11,5	15	14,2	15
VRPA-LM-R18-Q4	26,9	16,2	4	11,5	15	14,2	15
VRPA-LM-R18-Q6	27	16,2	6	11,5	15	14,2	15
VRPA-LM-R18-Q8	28,4	16,2	8	15,5	15	14,2	15
VRPA-LM-R14-Q6	30	17,7	6	15,5	19	14,2	15
VRPA-LM-R14-Q8	29,9	17,7	8	15,5	19	14,2	15

	L1		L4	L7	L8		L9	L10	R1	T1	⫧ 1
	1)	2)			1)	2)					
VRPA-LM-M5-Q4	70	67,3	24,2	48,7	66,8	64,3	3	6	M5x0,8	11,6	14
VRPA-LM-M5-Q6	70	67,3	24,2	48,7	66,8	64,3	3	6	M5x0,8	11,9	14
VRPA-LM-R18-Q4	71,5	68,8	24,7	49,2	67,3	64,8	8	5	R1/8	11,6	14
VRPA-LM-R18-Q6	71,5	68,8	24,7	49,2	67,3	64,8	8	5	R1/8	11,9	14
VRPA-LM-R18-Q8	71,5	68,8	24,7	52	67,3	64,8	8	5	R1/8	18,1	14
VRPA-LM-R14-Q6	78,2	75,5	29	56,3	72	69,5	11	6	R1/4	17	17
VRPA-LM-R14-Q8	78,2	75,5	29	56,3	72	69,5	11	6	R1/4	18,1	17

1) деблокиран
2) затворено

Данни за поръчка

Данни за поръчка - Inline без манометър



Пневматична връзка 1	Пневматична връзка 2	Стандартен номинален дебит (нормализиран съгласно DIN 1343)	Тегло на продукта	Номер на част	Тип
QS-4	QS-4	80 l/min	19 g	**8086000**	**VRPA-C-Q4-E**
QS-6	QS-6	90 l/min	20 g	**8086001**	**VRPA-C-Q6-E**
QS-8	QS-8	130 l/min	33 g	**8086002**	**VRPA-C-Q8-E**

Данни за поръчка - Inline с манометър



Пневматична връзка 1	Пневматична връзка 2	Стандартен номинален дебит (нормализиран съгласно DIN 1343)	Тегло на продукта	Номер на част	Тип
QS-4	QS-4	80 l/min	23 g	**8086003**	**VRPA-CM-Q4-E**
QS-6	QS-6	90 l/min		**8086004**	**VRPA-CM-Q6-E**
QS-8	QS-8	125 l/min	36 g	**8086005**	**VRPA-CM-Q8-E**

Данни за поръчка - L-форма с манометър



Пневматична връзка 1	Пневматична връзка 2	Стандартен номинален дебит (нормализиран съгласно DIN 1343)	Тегло на продукта	Номер на част	Тип
M5	QS-4	80 l/min	29 g	**8086007**	**VRPA-LM-M5-Q4**
	QS-6	90 l/min		**8086008**	**VRPA-LM-M5-Q6**
R1/8	QS-4			**8086009**	**VRPA-LM-R18-Q4**
	QS-6	100 l/min		**8086010**	**VRPA-LM-R18-Q6**
	QS-8	110 l/min	31 g	**8086011**	**VRPA-LM-R18-Q8**
R1/4	QS-6	115 l/min	49 g	**8086012**	**VRPA-LM-R14-Q6**
	QS-8	130 l/min		**8086013**	**VRPA-LM-R14-Q8**