バルブマニホールド VTIX

FESTO

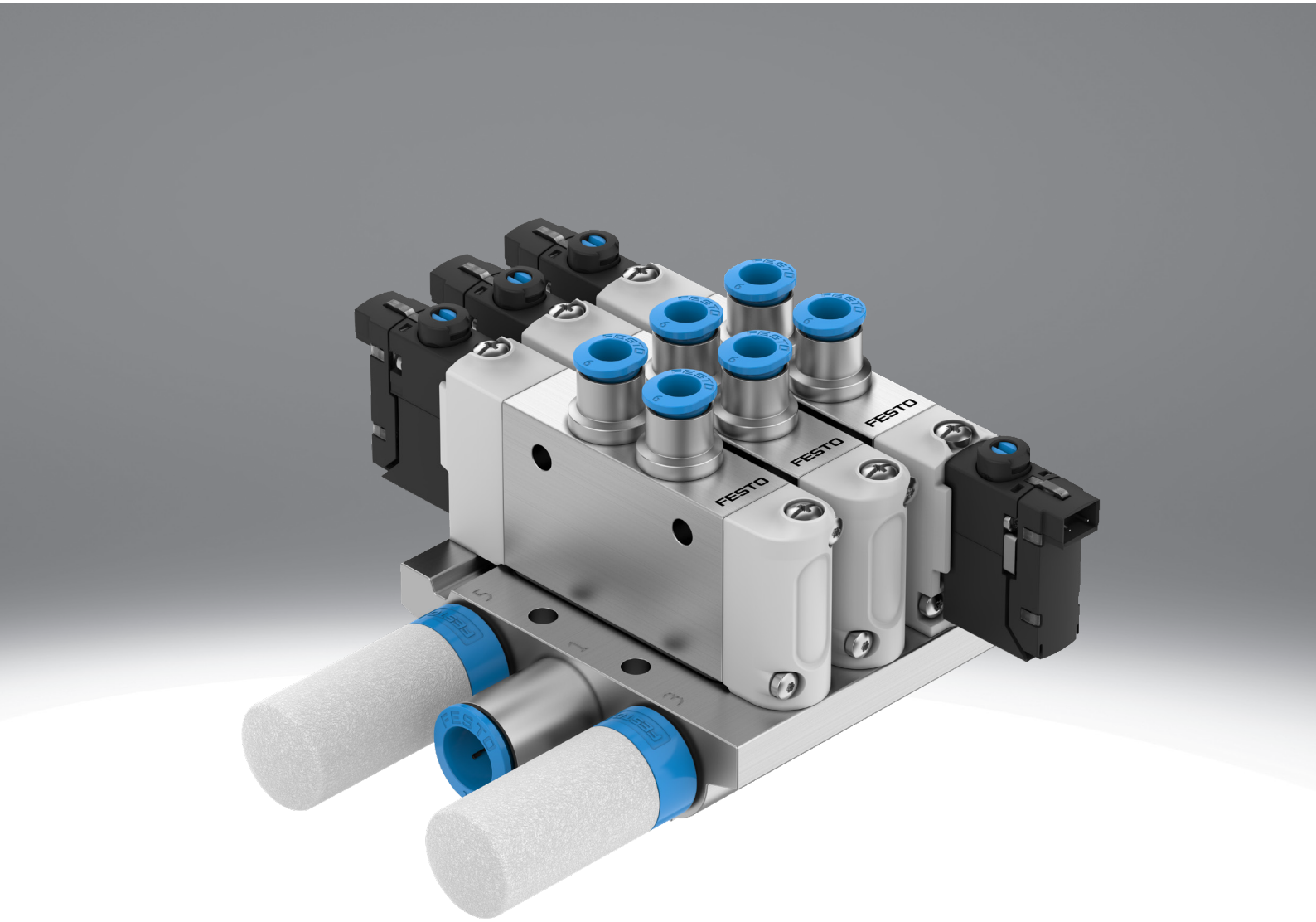

特性

概要

VUVXバルブおよび対応するバルブマニホールド VTIXは、広範囲の性能と汎用的な利用可能性を工場およびプロセス産業分野で提供します。

- 固定ピッチのサブベースで、2 ～ 16 バルブ位置を提供
- バルブ幅 10 mm、14 mm、18 mm、24 mm
- 流量260... 1975 l/min、バルブバリエーションによる
- ソケットバルブ、ハーフソケットバルブ、および接続プレートバルブ
- 作動電圧 12 V DC および 24 V DC
- 電気サブベースを介した簡単に交換可能な接続システム
- 内部または外部パイロット
- 垂直供給プレートによる柔軟な圧力供給および可変圧力ゾーン
- 堅牢で軽量、耐久性に優れたアルミ製コンポーネント
- 真空モード可能
- リチウムイオン電池製造への適合性
- 堅固な壁取付またはウォールマウントまたはDINレール組付け

注文データ - モジュラーシステム

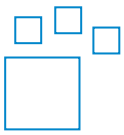

環境設定可能な製品
この製品とすべての製品オプションはコンフィギュレータを用いて発注できます。

データシート

一般テクニカルデータ – バルブマニホールド **リンク vtix**

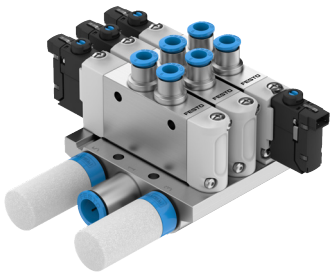

バルブターミナル構造	固定グリッド
電気制御	シングルポート
電気E/Aシステム	いいえ
最大バルブ連数	16
圧力ゾーン最大数	9
バルブ機能	2x3/2 シングルソレノイド、クローズド 2x3/2 オープン単安定 2x3/2オープン/クローズ単安定 5/2 ダブルソレノイド 5/2 シングルソレノイド 5/3 加圧 5/3 排気済み 5/3 クローズ
構造	ピストン ゲートバルブ
取付位置	任意
シーリング原理	ソフト
操作方法	電動
手動操作	ロック; ノンロック; カバー
制御方法	パイロット式
流れ方向	反転負荷 制限付リバーシブル
パイロットエア供給	外部; 内部
真空に最適	はい
排気機能	スロットル調整可
信号ステータス表示	発光ﾀﾞｲｵｰﾄﾞ
バルブサイズ	10 mm; 14 mm; 18 mm; 24 mm
グリッド寸法	10.5 mm; 16 mm; 19 mm; 24.5 mm
取付方法	マニホールドレール; 取付穴付
取付方法 サブプレート	取付穴付

データシート

空気圧接続ポート - バルブマニホールド	
エア接続ポート 1	G1/8 G1/4 G3/8
空気圧接続 2	M5 M7 G1/8 G1/4 G3/8
空気圧ポート 3	G1/8 G1/4 G3/8
空気圧接続 4	M5 M7 G1/8 G1/4 G3/8
エア接続ポート 5	G1/8 G1/4 G3/8
パイロットエア接続12/14	M5 G1/8
パイロット排気82/84 接続部	M5 G1/8

電気データ – バルブマニホールド	
定格動作電圧 DC	12 V 24 V
許容電圧変動	±10%

動作および環境条件 – バルブマニホールド	
作動流体	ISO 8573-1:2010 [7:4:4]準拠の圧縮空気
使用流体/制御流体の情報	潤滑運転可(潤滑運転の場合は常に潤滑が必要)
使用圧力	-0.09 ... 0.8 MPa
作動圧力	-0.9 ... 8 bar
内部パイロットエア供給時のバルブターミナル用作動圧力	0.15 ... 0.8 MPa
内部パイロットエア供給時のバルブターミナル用使用圧力	1.5 ... 8 bar
制御圧力	0.15 ... 0.8 MPa
制御圧力	1.5 ... 8 bar
周囲温度	-10 ... 60°C
流体温度	-10 ... 60°C
保管温度	-20 ... 60°C
周囲および流体温度の制限	-10 ～50°C 保持電流低減回路なし
相対湿度	5 - 95%
耐食性クラス KBK[1)]	2 - 適度な耐食性
CEマーク(適合性宣言を参照)[2)]	EU-EMC指令準拠 EU RoHS (特定有害物質使用制限) 指令準拠
UKCA マーク (適合性宣言を参照)[3)]	UK 電磁環境適合性(EMC) 規定 UK RoHS指令に準拠
耐衝撃性	FN942017-5およびEN60068-2-27準拠の重要度2の耐衝撃テスト
保護等級	IP40; IP65

1) 詳細情報：www.festo.com/x/topic/kbk
2) 詳細はwww.festo.com/catalogue/... Support/Downloads
3) 詳細はwww.festo.com/catalogue/... Support/Downloads

データシート

材質 – バルブマニホールド

材質 シール	HNBR, NBR
マテリアルに関する注意事項	RoHS対応
LABS 認証	VDMA24364 ゾーン III
リチウムイオン電池製造への適合性	Cu/Zn/Niの値が低い電池の製造に適している (F1a)
食品産業における適合性	NSF H1について

基本仕様 – バルブ

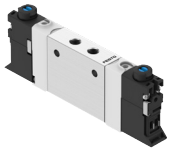

バルブサイズ	10 mm	14 mm	18 mm
構造	シールリング付ピストンスライド		
シーリング原理	ソフト		
操作方法	電動		
制御方法	パイロット式		
排気機能	スロットル調整可		
手動操作	アクセサリでロック		
取付位置	任意		
バルブ取付の最大締付トルク	0.36 Nm	0.96 Nm	1.2 Nm
幅	10.25 mm	14.4 mm	18.55 mm

空気圧接続ポート – バルブ

方向制御バルブの種類	サブベースバルブ			スリーブバルブ				セミインラインバルブ	
バルブサイズ	10 mm	14 mm	18 mm	10 mm		14 mm	18 mm	10 mm	14 mm
エア接続	フランジ/サブプレート			M5	M7	G1/8	G1/4	M5	G1/8
エア接続ポート 1	ｻﾌﾞﾍﾞｰｽ			M5	M7	G1/8	G1/4	M5	G1/8
空気圧接続 2	ｻﾌﾞﾍﾞｰｽ			M5	M7	G1/8	G1/4	M5	G1/8
空気圧ポート 3	ｻﾌﾞﾍﾞｰｽ			M5	M7	G1/8	G1/4	M5	G1/8
空気圧接続 4	ｻﾌﾞﾍﾞｰｽ			M5	M7	G1/8	G1/4	M5	G1/8
エア接続ポート 5	ｻﾌﾞﾍﾞｰｽ			M5	M7	G1/8	G1/4	M5	G1/8
パイロットエア接続12/14	ｻﾌﾞﾍﾞｰｽ			M3		M5		M3	M5
パイロット排気82/84 接続部	ｻﾌﾞﾍﾞｰｽ			ダクトなし					

電気データ – バルブ

許容電圧変動	±10%
スイッチオン時間	100%

データシート

テクニカルデータ – 3/2ポートバルブ、バルブサイズ 10 mm、空気圧接続ポート M5

バルブ機能	2x3/2 シングルソレノイド、クローズド				2x3/2 オープン単安定		2x3/2オープン/クローズ単安定	
リセット方法	メカスプリング		エアスプリング		メカスプリング			
パイロットエア供給	外部	内部	外部	内部	外部	内部	外部	内部
被服	負のオーバーラップ							
流れ方向	リバーシブル	反転負荷			リバーシブル	反転負荷	リバーシブル	反転負荷
真空に最適	はい	–	いいえ	–	はい	–	はい	–
呼び径	2.3 mm	2.2 mm	2.3 mm	2.2 mm	2.3 mm	2.2 mm	2.3 mm	2.2 mm
ISO 8778に準拠した規格化された標準流量	230 L/min	225 L/min	230 L/min	225 L/min	230 L/min	225 L/min	230 L/min	225 L/min
ISO 8778 2-3に準拠の標準流量	235 L/min	225 L/min	235 L/min	225 L/min	235 L/min	225 L/min	235 L/min	225 L/min
b値	0.46	0.49	0.46	0.49	0.46	0.49	0.46	0.49
C 値	0.82 l/sbar	0.78 l/sbar	0.82 l/sbar	0.78 l/sbar	0.82 l/sbar	0.78 l/sbar	0.82 l/sbar	0.78 l/sbar
使用圧力	0 ... 0.8 MPa	0.4 ... 0.8 MPa	0.15 ... 0.8 MPa		0 ... 0.8 MPa	0.4 ... 0.8 MPa	0 ... 0.8 MPa	0.4 ... 0.8 MPa
作動圧力	0 ... 8 bar	4 ... 8 bar	1.5 ... 8 bar		0 ... 8 bar	4 ... 8 bar	0 ... 8 bar	4 ... 8 bar
制御圧力	0.2 ... 0.8 MPa	–	0.15 ... 0.8 MPa	–	0.2 ... 0.8 MPa	–	0.2 ... 0.8 MPa	–
制御圧力	2 ... 8 bar	–	1.5 ... 8 bar	–	2 ... 8 bar	–	2 ... 8 bar	–
最大スイッチング周波数	3 Hz		5 Hz		3 Hz			
切換時間 オン	10 ms		8 ms		10 ms			
切換時間 オフ	11 ms		13 ms		11 ms			
製品質量	52 g	46 g	52 g	46 g	52 g	46 g	52 g	46 g

テクニカルデータ – 3/2ポートバルブ、バルブサイズ 10 mm、空気圧接続ポート M7

バルブ機能	2x3/2 シングルソレノイド、クローズド		2x3/2 オープン単安定	2x3/2オープン/クローズ単安定
リセット方法	メカスプリング	エアスプリング	メカスプリング	
パイロットエア供給	内部			
被服	負のオーバーラップ			
流れ方向	反転負荷			
真空に最適	–			
呼び径	2.5 mm		2.7 mm	2.6 mm
ISO 8778に準拠した規格化された標準流量	260 L/min		320 L/min	295 L/min
ISO 8778 2-3に準拠の標準流量	410 L/min		375 L/min	390 L/min
b値	0.38		0.45	0.46
C 値	0.97 l/sbar		1.13 l/sbar	1.04 l/sbar
使用圧力	0.4 ... 0.8 MPa	0.15 ... 0.8 MPa	0.4 ... 0.8 MPa	
作動圧力	4 ... 8 bar	1.5 ... 8 bar	4 ... 8 bar	
制御圧力	–			
制御圧力	–			
最大スイッチング周波数	3	5	3	
切換時間 オン	10	8	10	
切換時間 オフ	11	13	11	
製品質量	46 g			

データシート

テクニカルデータ – 3/2ポートバルブ、バルブサイズ 14 mm				
バルブ機能	2x3/2 シングルソレノイド、クローズド		2x3/2 オープン単安定	2x3/2オープン/クローズ単安定
リセット方法	メカスプリング	エアスプリング	メカスプリング	
パイロットエア供給	内部			
被服	負のオーバーラップ			
流れ方向	反転負荷			
真空に最適	–	いいえ	–	
呼び径	3.9 mm		3.5 mm	3.8 mm
ISO 8778に準拠した規格化された標準流量	655 L/min		560 L/min	630 L/min
ISO 8778 2-3に準拠の標準流量	670 L/min		600 L/min	635 L/min
b値	0.4		0.45	0.46
C 値	2.36 l/sbar		1.96 l/sbar	2.21 l/sbar
使用圧力	0.4 ... 0.8 MPa	0.15 ... 0.8 MPa	0.4 ... 0.8 MPa	
作動圧力	4 ... 8 bar	1.5 ... 8 bar	4 ... 8 bar	
制御圧力	–	0.15 ... 0.8 MPa	–	
制御圧力	–	1.5 ... 8 bar	–	
最大スイッチング周波数	3	5	3	
切換時間 オン	12	10	12	
切換時間 オフ	11	15	11	
製品質量	74 g			

テクニカルデータ – 3/2ポートバルブ、バルブサイズ 18 mm								
バルブ機能	2x3/2 シングルソレノイド、クローズド				2x3/2 オープン単安定		2x3/2オープン/クローズ単安定	
リセット方法	メカスプリング		エアスプリング		メカスプリング			
パイロットエア供給	外部	内部	外部	内部	外部	内部	外部	内部
被服	負のオーバーラップ							
流れ方向	リバーシブル	反転負荷			リバーシブル	反転負荷	リバーシブル	反転負荷
真空に最適	はい	–	いいえ		はい	–	はい	–
呼び径	5.3 mm	5.7 mm	5.3 mm	5.7 mm	5.4 mm	6.1 mm	5.4 mm	6 mm
ISO 8778に準拠した規格化された標準流量	1,080 L/min	1,415 L/min	1,080 L/min	1,415 L/min	1,100 L/min	1,640 L/min	1,100 L/min	1,565 L/min
ISO 8778 2-3に準拠の標準流量	1,135 L/min	1,490 L/min	1,135 L/min	1,490 L/min	1,080 L/min	1,655 L/min	1,110 L/min	1,575 L/min
b値	0.3	0.42	0.3	0.42	0.29	0.44	0.29	0.44
C 値	4.36 l/sbar	5.13 l/sbar	4.36 l/sbar	5.13 l/sbar	4.63 l/sbar	5.86 l/sbar	4.63 l/sbar	5.61 l/sbar
使用圧力	0 ... 0.8 MPa	0.4 ... 0.8 MPa	0.15 ... 0.8 MPa		0 ... 0.8 MPa	0.4 ... 0.8 MPa	0 ... 0.8 MPa	0.4 ... 0.8 MPa
作動圧力	0 ... 8 bar	4 ... 8 bar	1.5 ... 8 bar		0 ... 8 bar	4 ... 8 bar	0 ... 8 bar	4 ... 8 bar
制御圧力	0.2 ... 0.8 MPa	–	0.15 ... 0.8 MPa		0.2 ... 0.8 MPa	–	0.2 ... 0.8 MPa	–
制御圧力	2 ... 8 bar	–	1.5 ... 8 bar		2 ... 8 bar	–	2 ... 8 bar	–
最大スイッチング周波数	3		5		3			
切換時間 オン	20		16		20			
切換時間 オフ	23		30		23			
製品質量	134 g	117 g	134 g	117 g	134 g	117 g	134 g	117 g

データシート

テクニカルデータ – 5/2ポートバルブシングル、バルブサイズ 10 mm						
リセット方法	メカスプリング			エアスプリング		
パイロットエア供給	外部	内部		外部	内部	
エア接続	フランジ/サブプレート	M5	M7	フランジ/サブプレート	M5	M7
被服	負のオーバーラップ					
流れ方向	リバーシブル	反転負荷				
真空に最適	はい	–		はい	–	
呼び径	2.4 mm		3.1 mm	2.4 mm		3.1 mm
ISO 8778に準拠した規格化された標準流量	255 L/min	290 L/min	425 L/min	255 L/min	290 L/min	425 L/min
ISO 8778 2-3に準拠の標準流量	230 L/min	240 L/min	430 L/min	230 L/min	240 L/min	430 L/min
b値	0.46	0.55	0.49	0.46	0.55	0.49
C 値	0.89 l/sbar	0.93 l/sbar	1.47 l/sbar	0.89 l/sbar	0.93 l/sbar	1.46 l/sbar
使用圧力	-0.09 ... 0.8 MPa	0.25 ... 0.8 MPa		-0.09 ... 0.8 MPa	0.2 ... 0.8 MPa	
作動圧力	-0.9 ... 8 bar	2.5 ... 8 bar		-0.9 ... 8 bar	2 ... 8 bar	
制御圧力	0.25 ... 0.8 MPa	–		0.2 ... 0.8 MPa	–	
制御圧力	2.5 ... 8 bar	–		2 ... 8 bar	–	
最大スイッチング周波数	3 Hz			5 Hz		
切換時間 オン	7 ms			8 ms		
切換時間 オフ	20 ms			14 ms		
製品質量	41 g	35 g		41 g	35 g	

テクニカルデータ – 5/2ポートバルブシングル、バルブサイズ 14 mm		
リセット方法	メカスプリング	エアスプリング
パイロットエア供給	内部	
被服	負のオーバーラップ	
流れ方向	反転負荷	反転負荷, リバーシブル
真空に最適	–	
呼び径	4.3 mm	
ISO 8778に準拠した規格化された標準流量	850 L/min	
ISO 8778 2-3に準拠の標準流量	770 L/min	
b値	0.5	
C 値	2.88 l/sbar	2.89 l/sbar
使用圧力	0.25 ... 0.8 MPa	0.2 ... 0.8 MPa
作動圧力	2.5 ... 8 bar	2 ... 8 bar
制御圧力	–	
制御圧力	–	
最大スイッチング周波数	3 Hz	5 Hz
切換時間 オン	7 ms	11 ms
切換時間 オフ	26 ms	18 ms
製品質量	62 g	

データシート

テクニカルデータ – 5/2ポートバルブシングル、バルブサイズ 18 mm

リセット方法	メカスプリング			エアスプリング		
パイロットエア供給	外部	内部		外部	内部	
エア接続	フランジ/サブプレート	G1/8	G1/4	フランジ/サブプレート	G1/8	G1/4
被服	負のオーバーラップ					
流れ方向	リバーシブル	反転負荷			反転負荷, リバーシブル	反転負荷
真空に最適	はい	–		はい	–	
呼び径	5.7 mm	4.3 mm	6.6 mm	5.7 mm	4.3 mm	6.6 mm
ISO 8778に準拠した規格化された標準流量	1,260 L/min	850 L/min	1,975 L/min	1,260 L/min	850 L/min	1,975 L/min
ISO 8778 2-3に準拠の標準流量	1,200 L/min	770 L/min	2,010 L/min	1,200 L/min	770 L/min	2,010 L/min
b値	0.34	0.5		0.34	0.5	
C 値	5.02 l/sbar	2.88 l/sbar	6.73 l/sbar	5.02 l/sbar	2.89 l/sbar	6.73 l/sbar
使用圧力	-0.09 ... 0.8 MPa	0.25 ... 0.8 MPa		-0.09 ... 0.8 MPa	0.2 ... 0.8 MPa	
作動圧力	-0.9 ... 8 bar	2.5 ... 8 bar		-0.9 ... 8 bar	2 ... 8 bar	
制御圧力	0.25 ... 0.8 MPa	–		0.2 ... 0.8 MPa	–	
制御圧力	2.5 ... 8 bar	–		2 ... 8 bar	–	
最大スイッチング周波数	3 Hz			5 Hz		
切換時間 オン	11 ms	7 ms	11 ms	18 ms	11 ms	18 ms
切換時間 オフ	54 ms	26 ms	54 ms	38 ms	18 ms	38 ms
製品質量	122 g	62 g	105 g	122 g	62 g	105 g

テクニカルデータ – 5/2ポートバルブ(ダブル)、バルブサイズ 10 mm

パイロットエア供給	外部	内部	
エア接続	フランジ/サブプレート	M5	M7
被服	負のオーバーラップ		
流れ方向	制限付リバーシブル		
真空に最適	はい	–	
呼び径	2.4 mm		3.1 mm
ISO 8778に準拠した規格化された標準流量	255 L/min	290 L/min	430 L/min
ISO 8778 2-3に準拠の標準流量	230 L/min	235 L/min	435 L/min
b値	0.46	0.55	0.49
C 値	0.89 l/sbar	0.94 l/sbar	1.47 l/sbar
使用圧力	-0.09 ... 0.8 MPa	0.15 ... 0.8 MPa	
作動圧力	-0.9 ... 8 bar	1.5 ... 8 bar	
制御圧力	0.15 ... 0.8 MPa	–	
制御圧力	1.5 ... 8 bar	–	
最大スイッチング周波数	5 Hz		
切換時間	6 ms		
製品質量	53 g	47 g	

データシート

テクニカルデータ – 5/2ポートバルブ(ダブル)、バルブサイズ 14 mm		
パイロットエア供給	外部	内部
被服	負のオーバーラップ	
流れ方向	制限付リバーシブル	
真空に最適	はい	–
呼び径	3.9 mm	4.3 mm
ISO 8778に準拠した規格化された標準流量	595 L/min	855 L/min
ISO 8778 2-3に準拠の標準流量	570 L/min	780 L/min
b値	0.36	0.5
C 値	2.35 l/sbar	2.9 l/sbar
使用圧力	-0.09 ... 0.8 MPa	0.15 ... 0.8 MPa
作動圧力	-0.9 ... 8 bar	1.5 ... 8 bar
制御圧力	0.15 ... 0.8 MPa	–
制御圧力	1.5 ... 8 bar	–
最大スイッチング周波数	5 Hz	
切換時間	7 ms	
製品質量	84 g	75 g

テクニカルデータ – 5/2ポートバルブ(ダブル)、バルブサイズ 18 mm		
パイロットエア供給	外部	内部
被服	負のオーバーラップ	
流れ方向	制限付リバーシブル	
真空に最適	はい	–
呼び径	5.7 mm	6.6 mm
ISO 8778に準拠した規格化された標準流量	1,260 L/min	1,975 L/min
ISO 8778 2-3に準拠の標準流量	1,200 L/min	2,010 L/min
b値	0.34	0.5
C 値	5.02 l/sbar	6.73 l/sbar
使用圧力	-0.09 ... 0.8 MPa	0.15 ... 0.8 MPa
作動圧力	-0.9 ... 8 bar	1.5 ... 8 bar
制御圧力	0.15 ... 0.8 MPa	–
制御圧力	1.5 ... 8 bar	–
最大スイッチング周波数	5 Hz	
切換時間	8 ms	
製品質量	136 g	119 g

データシート

テクニカルデータ – 5/3ポートバルブ、バルブサイズ 10 mm

バルブ機能	5/3 排気済み			5/3 クローズ		
パイロットエア供給	外部	内部		外部	内部	
エア接続	フランジ/サブプレート	M5	M7	フランジ/サブプレート	M5	M7
被服	負のオーバーラップ			正のオーバーラップ		
流れ方向	リバーシブル	反転負荷		リバーシブル	反転負荷	
真空に最適	はい	–		はい	–	
呼び径	2.3 mm	2.2 mm	2.5 mm	2.1 mm		2.4 mm
ISO 8778に準拠した規格化された標準流量	230 L/min	225 L/min	260 L/min	190 L/min	205 L/min	265 L/min
ISO 8778 2-3に準拠の標準流量	235 L/min	225 L/min	410 L/min	185 L/min	200 L/min	275 L/min
b値	0.46	0.49	0.38	0.37	0.48	0.51
C 値	0.82 l/sbar	0.78 l/sbar	0.97 l/sbar	0.71 l/sbar		0.89 l/sbar
使用圧力	0 ... 0.8 MPa	0.4 ... 0.8 MPa		-0.09 ... 0.8 MPa	0.25 ... 0.8 MPa	
作動圧力	0 ... 8 bar	4 ... 8 bar		-0.9 ... 8 bar	2.5 ... 8 bar	
制御圧力	0.2 ... 0.8 MPa	–		0.25 ... 0.8 MPa	–	
制御圧力	2 ... 8 bar	–		2.5 ... 8 bar	–	
最大スイッチング周波数	3 Hz					
切換時間 オン	10 ms			9 ms		
切換時間 オフ	11 ms			26 ms		
切換時間	10 ms			13 ms		
製品質量	53 g	47 g		53 g	47 g	

テクニカルデータ – 5/3ポートバルブ、バルブサイズ 14 mm

バルブ機能	5/3 排気済み		5/3 クローズ		
パイロットエア供給	外部	内部	外部		内部
エア接続	フランジ/サブプレート	G1/8	フランジ/サブプレート	G1/8	
被服	負のオーバーラップ		正のオーバーラップ		
流れ方向	リバーシブル	反転負荷	リバーシブル		反転負荷
真空に最適	はい	–	はい		–
呼び径	3.6 mm	3.9 mm	–	3.5 mm	
ISO 8778に準拠した規格化された標準流量	510 L/min	655 L/min	–	555 L/min	
ISO 8778 2-3に準拠の標準流量	540 L/min	670 L/min	–	515 L/min	
b値	0.33	0.4	–	0.47	
C 値	2.05 l/sbar	2.34 l/sbar	–	1.94 l/sbar	
使用圧力	0 ... 0.8 MPa	0.4 ... 0.8 MPa	-0.09 ... 0.8 MPa		0.25 ... 0.8 MPa
作動圧力	0 ... 8 bar	4 ... 8 bar	-0.9 ... 8 bar		2.5 ... 8 bar
制御圧力	0.2 ... 0.8 MPa	–	0.25 ... 0.8 MPa		–
制御圧力	2 ... 8 bar	–	2.5 ... 8 bar		–
最大スイッチング周波数	3 Hz				
切換時間 オン	13 ms		10 ms		
切換時間 オフ	12 ms		36 ms		
切換時間	12 ms		18 ms		
製品質量	84 g	75 g	84 g	75 g	

データシート

テクニカルデータ – 5/3ポートバルブ、バルブサイズ 18 mm

バルブ機能	5/3 排気済み		5/3 クローズ	
パイロットエア供給	外部	内部	外部	内部
エア接続	フランジ/サブプレート	G1/4	フランジ/サブプレート	G1/4
被服	負のオーバーラップ		正のオーバーラップ	
流れ方向	リバーシブル	反転負荷	リバーシブル	反転負荷
真空に最適	はい	–	はい	–
呼び径	5.3 mm	5.7 mm	–	5.4 mm
ISO 8778に準拠した規格化された標準流量	1,080 L/min	1,415 L/min	–	1,265 L/min
ISO 8778 2-3に準拠の標準流量	1,135 L/min	1,490 L/min	–	1,200 L/min
b値	0.3	0.42	–	0.44
C 値	4.36 l/sbar	5.13 l/sbar	–	4.52 l/sbar
使用圧力	0 ... 0.8 MPa	0.4 ... 0.8 MPa	-0.09 ... 0.8 MPa	0.25 ... 0.8 MPa
作動圧力	0 ... 8 bar	4 ... 8 bar	-0.9 ... 8 bar	2.5 ... 8 bar
制御圧力	0.2 ... 0.8 MPa	–	0.25 ... 0.8 MPa	–
制御圧力	2 ... 8 bar	–	2.5 ... 8 bar	–
最大スイッチング周波数	3 Hz			
切換時間 オン	20 ms		15 ms	
切換時間 オフ	23 ms		84 ms	
切換時間	20 ms		37 ms	
製品質量	136 g	119 g	136 g	119 g

動作および環境条件 – バルブ

作動流体	ISO 8573-1:2010 [7:4:4]準拠の圧縮空気, 不活性ガス
制御流体	ISO 8573-1:2010[7:4:4]に準拠の縮空気, 不活性ガス
使用流体/制御流体の情報	エステル油<0.1mg/m³, ISO 8573-1:2010に準拠[-:-:2]; 潤滑運転可(潤滑運転の場合は常に潤滑が必要)
周囲温度	-10 ... 60°C
流体温度	-10 ... 60°C
保管温度	-20 ... 60°C
相対湿度	5 - 95%
耐食性クラス KBK[1)]	2 - 適度な耐食性

1) 詳細情報:www.festo.com/x/topic/kbk

動作および環境条件 – 5/3ポートバルブ

バルブ機能	5/3 排気済み			5/3 クローズ		
バルブサイズ	10 mm	14 mm	18 mm	10 mm	14 mm	18 mm
作動流体	ISO 8573-1:2010 [7:4:4]準拠の圧縮空気, 不活性ガス					
制御流体	ISO 8573-1:2010[7:4:4]に準拠の縮空気, 不活性ガス					
使用流体/制御流体の情報	エステル油<0.1mg/m³, ISO 8573-1:2010に準拠[-:-:2]; 潤滑運転可(潤滑運転の場合は常に潤滑が必要)					
周囲温度	-10 ... 60°C			-10 ... 50°C	-10 ... 60°C	-5 ... 60°C
流体温度	-10 ... 60°C			-10 ... 50°C	-10 ... 60°C	-5 ... 60°C
保管温度	-20 ... 60°C					
相対湿度	5 - 95%					
耐食性クラス KBK[1)]	2 - 適度な耐食性					

1) 詳細情報:www.festo.com/x/topic/kbk

材質 – バルブ

材質 ハウジング	鍛造アルミ合金, アルマイト処理
材質 スプリング	ステンレス
材質:ピストンスライド	POM
材質:ねじ	ステンレス
材質 シール	HNBR; NBR
材質 ダイナミックシール	HNBR; TPE-U(PU)
マテリアルに関する注意事項	RoHS対応
LABS 認証	VDMA24364 ゾーン III
食品産業における適合性	NSF H1について

データシート

材質 – 5/3ポートバルブ			
バルブサイズ	10 mm	14 mm	18 mm
材質 ハウジング	鍛造アルミ合金, アルマイト処理		
材質 スプリング	ステンレス		
材質:ピストンスライド	鍛造アルミ合金	POM	
材質:ねじ	ステンレス		
材質 シール	HNBR; NBR		
材質 ダイナミックシール	HNBR; TPE-U(PU)		
マテリアルに関する注意事項	RoHS対応		
LABS 認証	VDMA24364 ゾーン III		
食品産業における適合性	NSF H1について		

寸法

寸法 – ベース配管バルブ、バルブサイズ 10 mm、コイル2個付、内部パイロット

CADデータのダウンロード www.festo.com

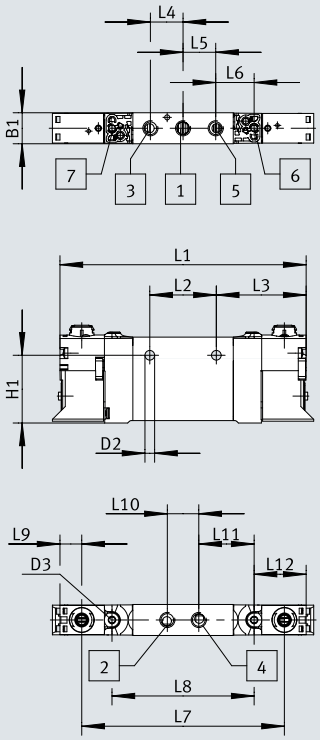

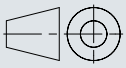

[1] 接続ポート 1
[2] 接続ポート 2
[3] 接続ポート 3
[4] 接続ポート 4
[5] 接続ポート 5
[6] 制御用排気口用接続ポート 84
[7] 制御用排気口用接続ポート 82

	B1	D2 ø	D3 ø	H1	L1	L2	L3	L4	L5	L6	L7	L8	L9	L10	L11	L12
VUVX-L10-T32	10,3	3,2	2,2	22,4	81,4	22	29,7	10,8	10,8	12,7	67	47	7,2	10,4	18,3	17,2
VUVX-L10-B52																
VUVX-L10-P53																

寸法

寸法 – バルブサイズ10mmのベース配管バルブ、コイル2個付、外部パイロット

CADデータのダウンロード www.festo.com

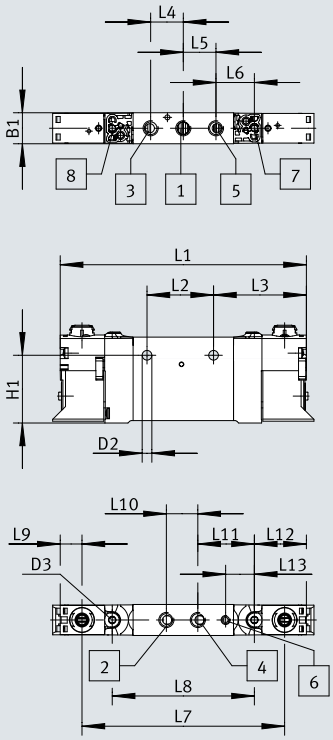

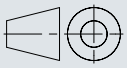

[1] 接続ポート 1
[2] 接続ポート 2
[3] 接続ポート 3
[4] 接続ポート 4
[5] 接続ポート 5
[6] 外部制御空気供給用接続ポート12/14
[7] 制御用排気口用接続ポート 84
[8] 制御用排気口用接続ポート 82

	B1	D2 ø	D3 ø	H1
VUVX-L10-T32...Z	10,3	3,2	2,2	22,4
VUVX-L10-B52...Z				
VUVX-L10-P53...Z				

	L1	L2	L3	L4	L5	L6	L7	L8	L9	L10	L11	L12	L13
VUVX-L10-T32...Z	81,4	22	30,1	10,8	10,8	12,7	67	47	7,2	10,4	18,7	17,2	9,5
VUVX-L10-B52...Z													
VUVX-L10-P53...Z													

寸法

寸法 – バルブサイズ10 mmのベース配管バルブ、コイル付、内部パイロット

CADデータのダウンロード www.festo.com

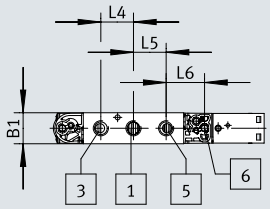

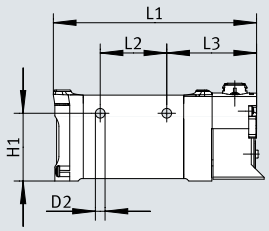

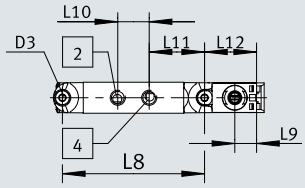

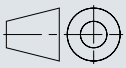

[1] 接続ポート 1
[2] 接続ポート 2
[3] 接続ポート 3
[4] 接続ポート 4
[5] 接続ポート 5
[6] 制御用排気口用接続ポート 84

	B1	D2 ø	D3 ø	H1
VUVX-L10-M52	10,3	3,2	2,2	22,4

	L1	L2	L3	L4	L5	L6	L8	L9	L10	L11	L12
VUVX-L10-M52	67,2	22	29,7	10,8	10,8	12,7	47	7,2	10,4	18,3	17,2

寸法

寸法 – ベース配管バルブ、バルブサイズ 10 mm、コイル付、外部パイロット

CADデータのダウンロード www.festo.com

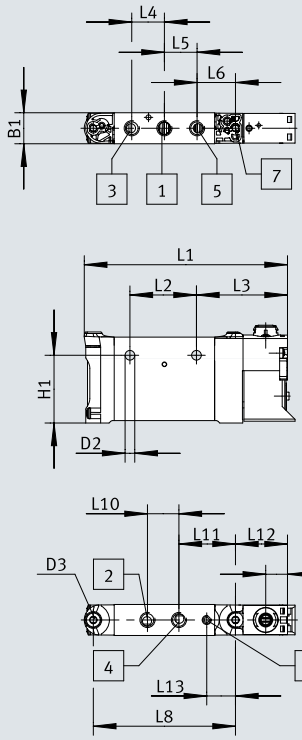

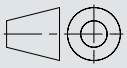

[1] 接続ポート 1
[2] 接続ポート 2
[3] 接続ポート 3
[4] 接続ポート 4
[5] 接続ポート 5
[6] 外部制御空気供給用接続ポート12/14
[7] 制御用排気口用接続ポート 84

	B1	D2 ø	D3 ø	H1
VUVX-L10-M52...Z	10,3	3,2	2,2	22,4

	L1	L2	L3	L4	L5	L6	L8	L9	L10	L11	L12	L13
VUVX-L10-M52...Z	67,2	22	30,1	10,8	10,8	12,7	47	7,2	10,4	18,7	17,2	9,5

寸法

寸法 – マニホールドバルブ、バルブサイズ10mm、コイル2個付、外部パイロット

CADデータのダウンロード www.festo.com

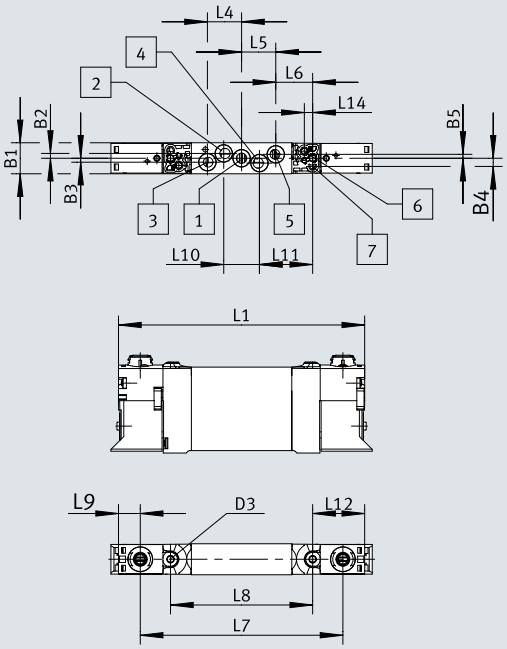

[1] 接続ポート 1
[2] 接続ポート 2
[3] 接続ポート 3
[4] 接続ポート 4
[5] 接続ポート 5
[6] 制御空気供給用接続ポート12/14
[7] 接続ポート 82/84 制御空気用

	B1	B2	B3	B4	B5	D3 ø
VUVX-B10-T32	10,3	1,6	1,3	2,7	2,4	2,2
VUVX-B10-B52						
VUVX-B10-P53						

	L1	L4	L5	L6	L7	L8	L9	L10	L11	L12	L14
VUVX-B10-T32	81,4	11,3	11,3	12,2	67	47	7,2	11,8	17,6	17,2	2,8
VUVX-B10-B52											
VUVX-B10-P53											

寸法

寸法 – バルブサイズ10 mmのマニホールドバルブ、コイル付、外部パイロット

CADデータのダウンロード www.festo.com

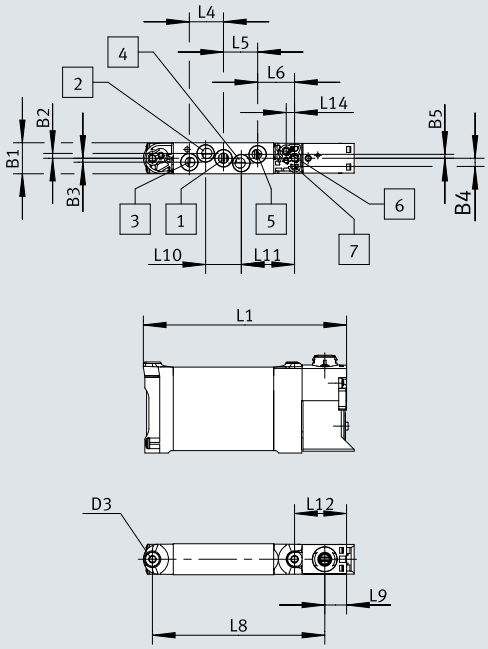

[1] 接続ポート 1
[2] 接続ポート 2
[3] 接続ポート 3
[4] 接続ポート 4
[5] 接続ポート 5
[6] 制御空気供給用接続ポート12/14
[7] 接続ポート 82/84 制御空気用

	B1	B2	B3	B4	B5	D3 ø
VUVX-B10-M52	10,3	1,6	1,3	2,7	2,4	2,2

	L1	L4	L5	L6	L8	L9	L10	L11	L12	L14
VUVX-B10-M52	67,2	11,3	11,3	12,2	47	7,2	11,8	17,6	17,2	2,8

寸法

寸法 – バルブサイズ10 mmのバルブマニホールド、ベース配管バルブ付

CADデータのダウンロード www.festo.com

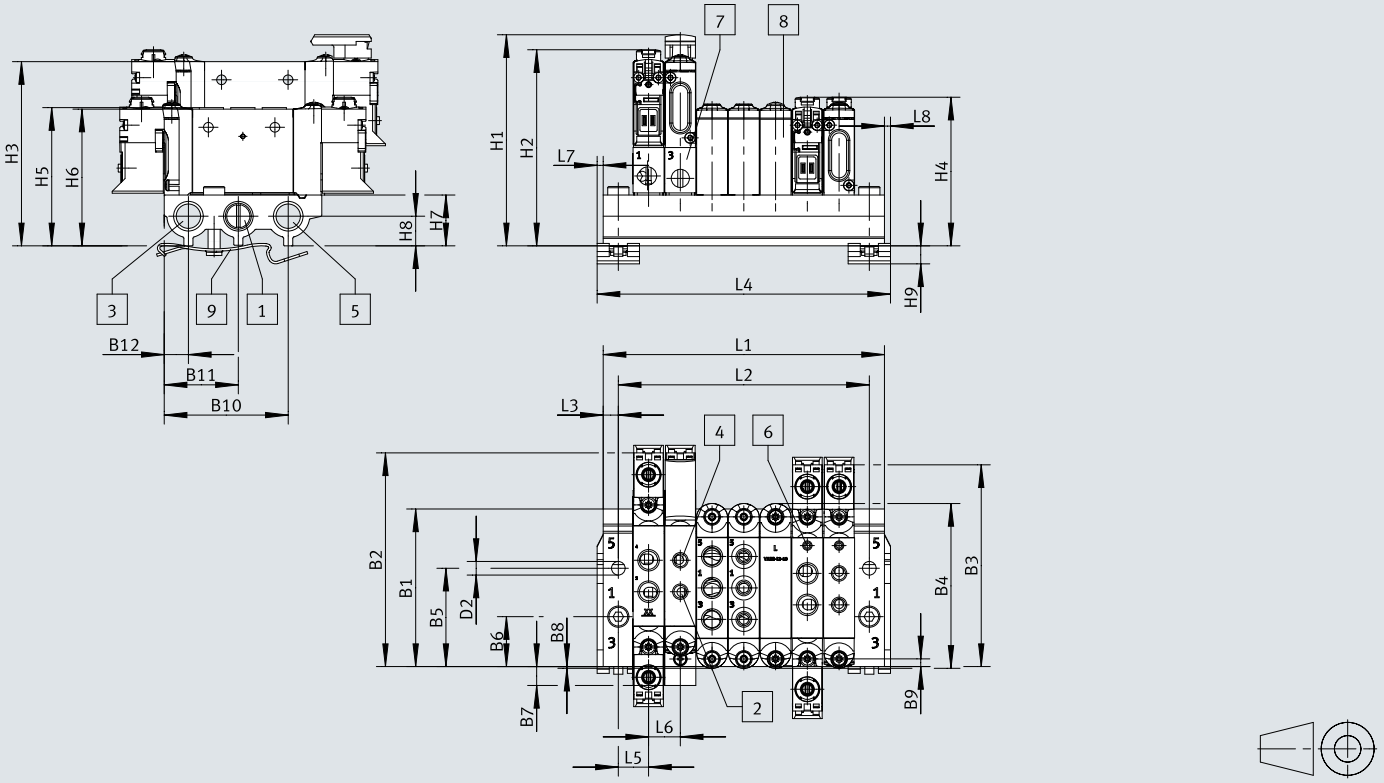

[1] 接続ポート 1
[2] 接続ポート 2
[3] 接続ポート 3
[4] 接続ポート 4
[5] 接続ポート 5
[6] 外部制御空気供給用接続ポート12/14
[7] 給/排気ﾌﾟﾚｰﾄ, エルボ
[8] ﾌﾞﾗﾝｷﾝｸﾞﾌﾟﾚｰﾄ (空位置用)
[9] DINレール取付金具

寸法

	B1	B2	B3	B4	B5	B6	B7	B8	B9	B10	B11	B12
VTIX-10	52,1	70,7	66,7	54,5	32,5	16,5	6,3	0,6	2,5	41	24,5	8

	D2 ø	H1	H2	H3	H4	H5	H6	H7	H8	H9
VTIX-10	4,5	69,8	64,8	60,9	49,1	45,7	45,2	16,8	9,8	6

	L3	L5	L6	L7	L8
VTIX-10	5	10	10,5	2	2

	L1	L2	L4
VABM-L1-10S-...-2	40,5	40,5	44,5
VABM-L1-10S-...-3	51	51	55
VABM-L1-10S-...-4	61,5	61,5	65,5
VABM-L1-10S-...-5	72	72	76
VABM-L1-10S-...-6	82,5	82,5	86,5
VABM-L1-10S-...-7	93	93	97
VABM-L1-10S-...-8	103,5	103,5	107,5
VABM-L1-10S-...-9	114	114	118
VABM-L1-10S-...-10	124,5	124,5	128,5
VABM-L1-10S-...-12	145,5	145,5	149,5
VABM-L1-10S-...-14	166,5	166,5	170,5
VABM-L1-10S-...-16	187,5	187,5	191,5
VABM-L1-10S-...-22	250,5	250,5	254,5

寸法

寸法 – バルブサイズ10 mmのバルブマニホールド、マニホールドバルブ付

CADデータのダウンロード www.festo.com

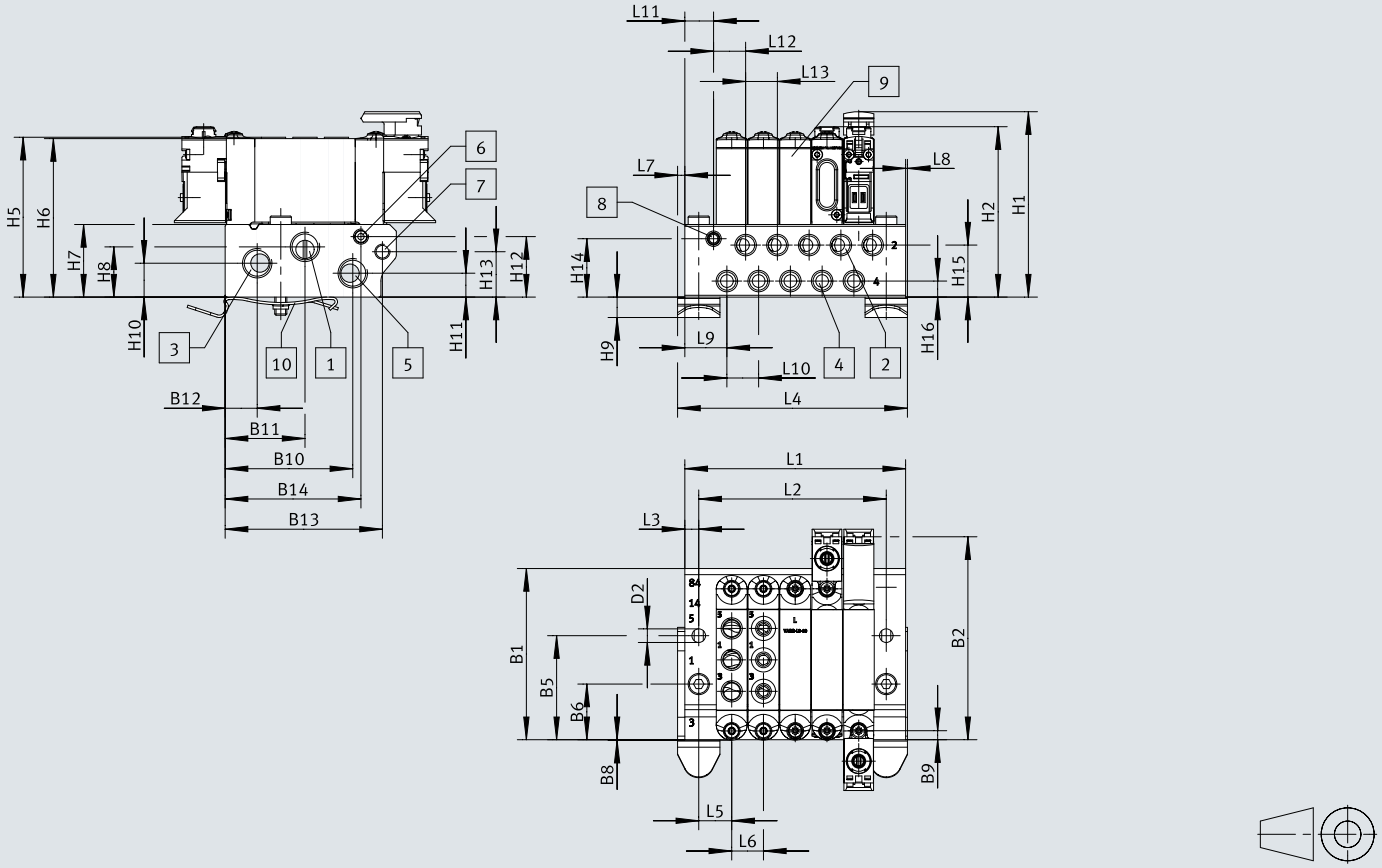

[1] 接続ポート 1
[2] 接続ポート 2
[3] 接続ポート 3
[4] 接続ポート 4
[5] 接続ポート 5
[6] 外部制御空気供給用接続ポート12/14
[7] 接続ポート 82/84 制御空気用
[8] 制御空気供給の変更
[9] ﾌﾞﾗﾝｷﾝｸﾞﾌﾟﾚｰﾄ (空位置用)
[10] DINレール取付金具

寸法

	B1	B2	B5	B6	B8	B9	B10	B11	B12	B13	B14
VTIX-10	56,6	67,1	34,4	18,4	0,2	2,9	42,2	26,4	10,6	52	44,9

	D2 Ø	H1	H2	H5	H6	H7	H8	H9	H10	H11	H12	H13	H14	H15	H16
VTIX-10	4,5	61,3	56,3	52,9	52,4	24	16,6	6,8	11,2	7,9	20	15	19,3	17,2	5,3

	L3	L5	L6	L7	L8	L9	L10	L11	L12	L13
VTIX-10	4,6	10,9	10,5	2,4	0,6	13,9	10,5	9,5	10,6	10,5

	L1	L2	L4
VABM-L3-10W-...-2	41,5	30,5	44,5
VABM-L3-10W-...-3	52	41	55
VABM-L3-10W-...-4	62,5	51,5	65,5
VABM-L3-10W-...-5	73	62	76
VABM-L3-10W-...-6	83,5	72,5	86,5
VABM-L3-10W-...-7	94	83	97
VABM-L3-10W-...-8	104,5	93,5	107,5
VABM-L3-10W-...-9	115	104	118
VABM-L3-10W-...-10	125,5	114,5	128,5
VABM-L3-10W-...-12	146,5	135,5	149,5
VABM-L3-10W-...-14	167,5	156,5	170,5
VABM-L3-10W-...-16	188,5	177,5	191,5

寸法

寸法 – ベース配管バルブ、バルブサイズ 14 mm、コイル2個付、内部パイロット

CADデータのダウンロード www.festo.com

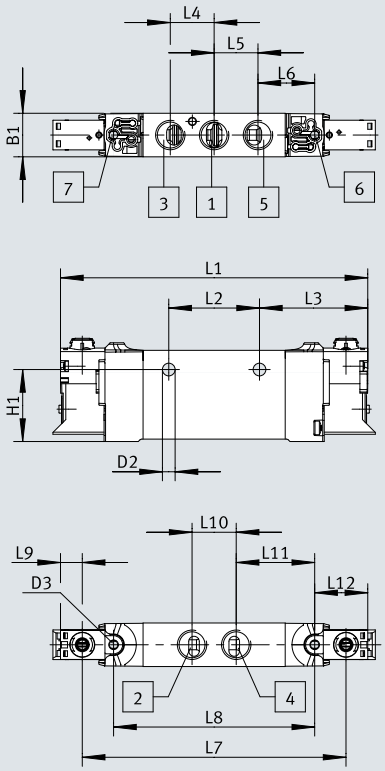

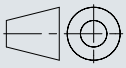

[1] 接続ポート 1
[2] 接続ポート 2
[3] 接続ポート 3
[4] 接続ポート 4
[5] 接続ポート 5
[6] 制御用排気口用接続ポート 84
[7] 制御用排気口用接続ポート 82

	B1	D2 ø	D3 ø	H1	L1	L2	L3	L4	L5	L6	L7	L8	L9	L10	L11	L12
VUVX-L14-T32	14,4	4,2	2,8	23,8	101,6	30	35,8	14,5	14,5	18,8	87,2	66,5	7,2	14,6	26	17,6
VUVX-L14-B52																
VUVX-L14-P53																

寸法

寸法 – バルブサイズ14mmのベース配管バルブ、コイル2個付、外部パイロット

CADデータのダウンロード www.festo.com

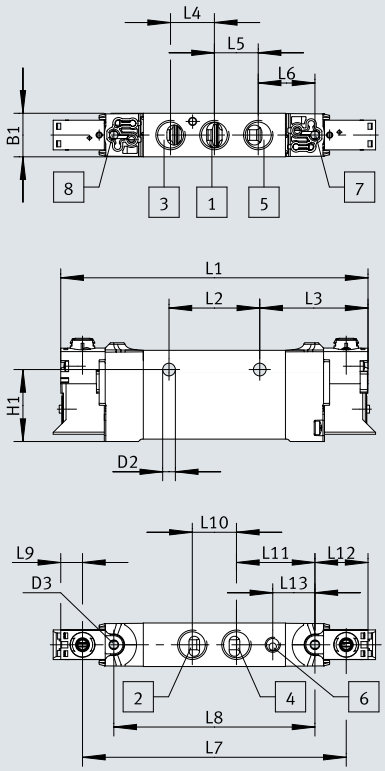

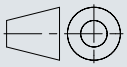

[1] 接続ポート 1
[2] 接続ポート 2
[3] 接続ポート 3
[4] 接続ポート 4
[5] 接続ポート 5
[6] 外部制御空気供給用接続ポート12/14
[7] 制御用排気口用接続ポート 84
[8] 制御用排気口用接続ポート 82

	B1	D2 Ø	D3 Ø	H1
VUVX-L14-T32...Z	10,3	4,2	2,8	23,8
VUVX-L14-B52...Z				
VUVX-L14-P53...Z				

	L1	L2	L3	L4	L5	L6	L7	L8	L9	L10	L11	L12	L13
VUVX-L14-T32...Z	101,6	30	35,8	14,5	14,5	18,8	87,2	66,5	7,2	14,6	26	17,6	14
VUVX-L14-B52...Z													
VUVX-L14-P53...Z													

寸法

寸法 – バルブサイズ14 mmのベース配管バルブ、コイル付、内部パイロット

CADデータのダウンロード www.festo.com

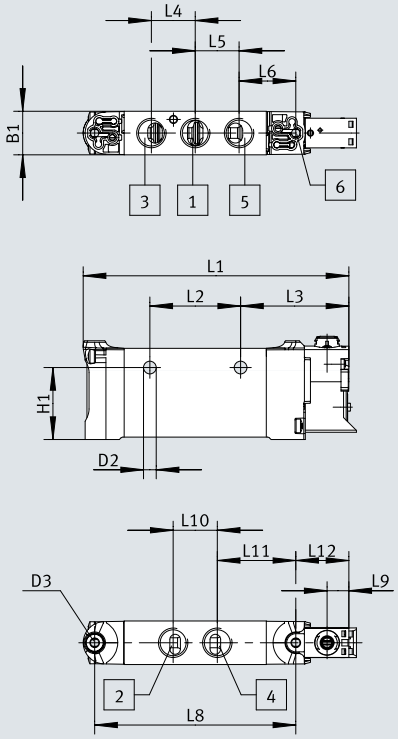

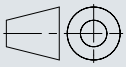

[1] 接続ポート 1
[2] 接続ポート 2
[3] 接続ポート 3
[4] 接続ポート 4
[5] 接続ポート 5
[6] 制御用排気口用接続ポート 84

	B1	D2 ø	D3 ø	H1
VUVX-L14-M52	14,4	4,2	2,8	23,8

	L1	L2	L3	L4	L5	L6	L8	L9	L10	L11	L12
VUVX-L14-M52	87,8	30	35,8	14,5	14,5	18,8	66,5	7,2	14,6	26	17,6

寸法

寸法 – ベース配管バルブ、バルブサイズ 14 mm、コイル付、外部パイロット

CADデータのダウンロード www.festo.com

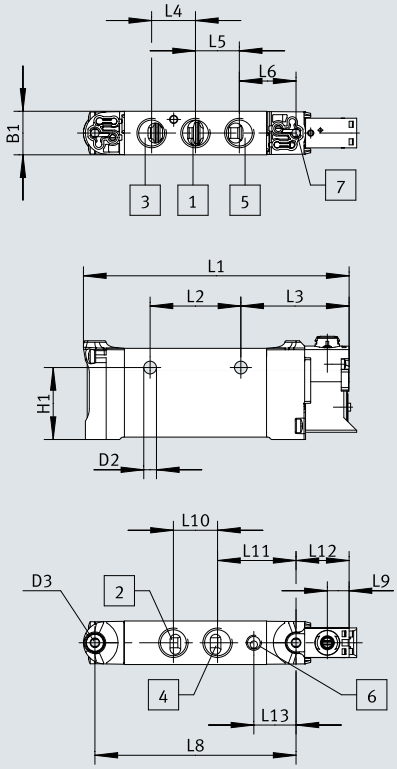

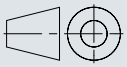

[1] 接続ポート 1
[2] 接続ポート 2
[3] 接続ポート 3
[4] 接続ポート 4
[5] 接続ポート 5
[6] 外部制御空気供給用接続ポート12/14
[7] 制御用排気口用接続ポート 84

	B1	D2 Ø	D3 Ø	H1
VUVX-L14-M52...Z	14,4	4,2	2,8	23,8

	L1	L2	L3	L4	L5	L6	L8	L9	L10	L11	L12	L13
VUVX-L14-M52...Z	87,8	30	35,8	14,5	14,5	18,8	66,5	7,2	14,6	26	17,6	14

寸法

寸法 – マニホールドバルブ、バルブサイズ14mm、コイル2個付、外部パイロット

CADデータのダウンロード www.festo.com

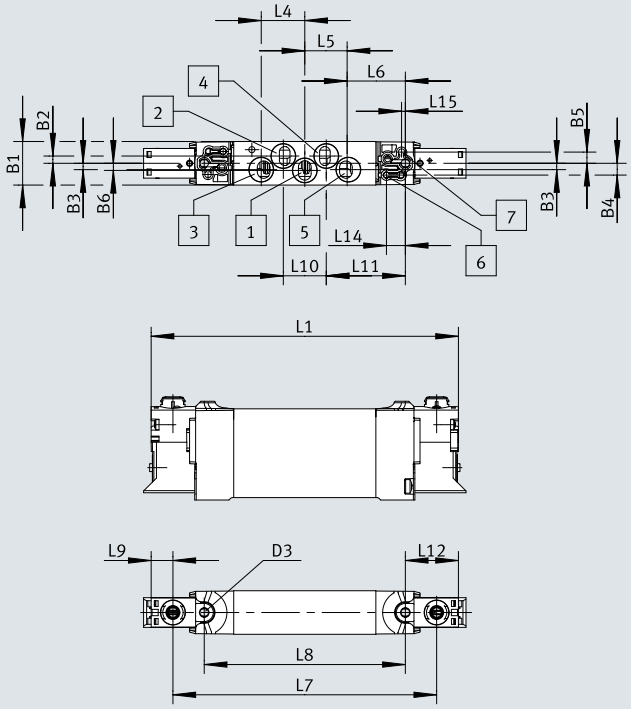

[1] 接続ポート 1
[2] 接続ポート 2
[3] 接続ポート 3
[4] 接続ポート 4
[5] 接続ポート 5
[6] 制御空気供給用接続ポート12/14
[7] 接続ポート 82/84 制御空気用

	B1	B2	B3	B4	B5	B6	D3 ø
VUVX-B14-T32	14,4	2,4	2,1	3,9	3,7	2,4	2,8
VUVX-B14-B52							
VUVX-B14-P53							

	L1	L4	L5	L6	L7	L8	L9	L10	L11	L12	L14	L15
VUVX-B14-T32	101,6	14,4	14,4	18,9	87,2	66,5	7,2	14,2	26,2	17,6	6,3	1,3
VUVX-B14-B52												
VUVX-B14-P53												

寸法

寸法 – バルブサイズ14 mmのマニホールドバルブ、コイル付、外部パイロット

CADデータのダウンロード www.festo.com

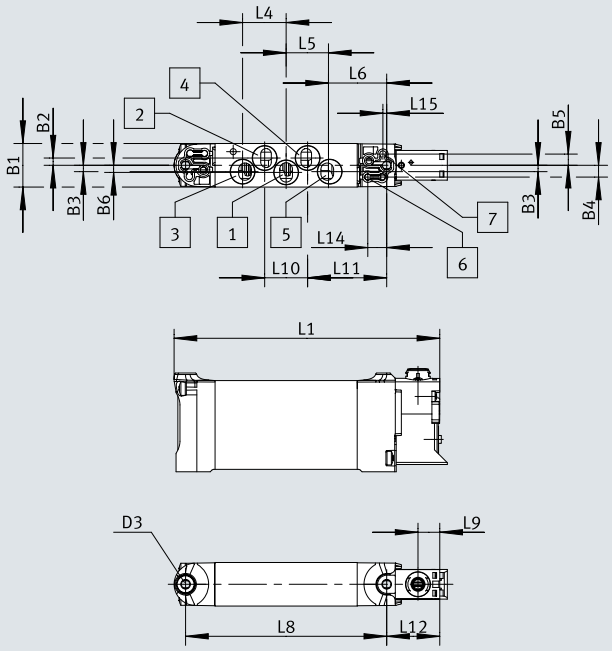

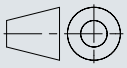

[1] 接続ポート 1
[2] 接続ポート 2
[3] 接続ポート 3
[4] 接続ポート 4
[5] 接続ポート 5
[6] 制御空気供給用接続ポート12/14
[7] 接続ポート 82/84 制御空気用

	B1	B2	B3	B4	B5	B6	D3 ø
VUVX-B14-M52	14,4	2,4	2,1	3,9	3,7	2,4	2,8

	L1	L4	L5	L6	L8	L9	L10	L11	L12	L14	L15
VUVX-B14-M52	87,8	14,4	14,4	18,9	66,5	7,2	14,2	26,2	17,6	6,3	1,3

寸法

寸法 – バルブサイズ14 mmのバルブマニホールド、ベース配管バルブ付

CADデータのダウンロード www.festo.com

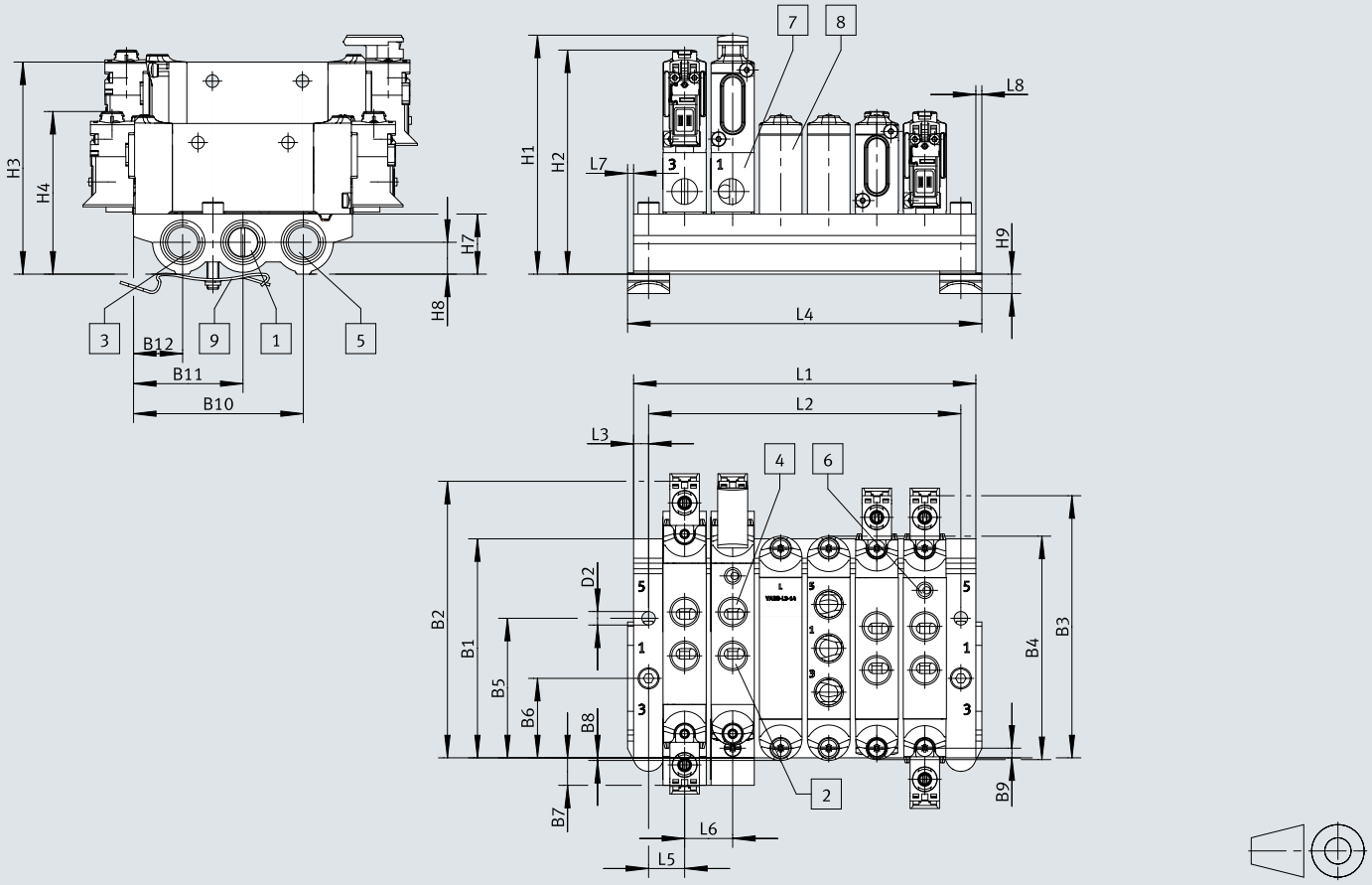

[1] 接続ポート 1
[2] 接続ポート 2
[3] 接続ポート 3
[4] 接続ポート 4
[5] 接続ポート 5
[6] 外部制御空気供給用接続ポート12/14
[7] 給/排気ﾌﾟﾚｰﾄ, エルボ
[8] ﾌﾞﾗﾝｷﾝｸﾞﾌﾟﾚｰﾄ (空位置用)
[9] DINレール取付金具

寸法

	B1	B2	B3	B4	B5	B6	B7	B8	B9	B10	B11	B12
VTIX-14	72,9	92,1	87,3	74,6	46,5	26,5	9,2	0,9	3,2	56,6	36,5	16,4

	D2 ø	H1	H2	H3	H4	H7	H8	H9
VTIX-14	4,5	79,5	74,6	70,6	54,1	20	10,6	6,5

	L3	L5	L6	L7	L8
VTIX-14	5	12	16	2	2

	L1	L2	L4
VABM-L1-14S-...-2	50	40	54
VABM-L1-14S-...-3	66	56	70
VABM-L1-14S-...-4	82	72	86
VABM-L1-14S-...-5	98	88	102
VABM-L1-14S-...-6	114	104	118
VABM-L1-14S-...-7	130	120	134
VABM-L1-14S-...-8	146	136	150
VABM-L1-14S-...-9	162	152	166
VABM-L1-14S-...-10	178	168	182
VABM-L1-14S-...-12	210	200	214
VABM-L1-14S-...-14	242	232	246
VABM-L1-14S-...-16	274	264	278

寸法

寸法 – バルブサイズ14 mmのバルブマニホールド、マニホールドバルブ付

CADデータのダウンロード www.festo.com

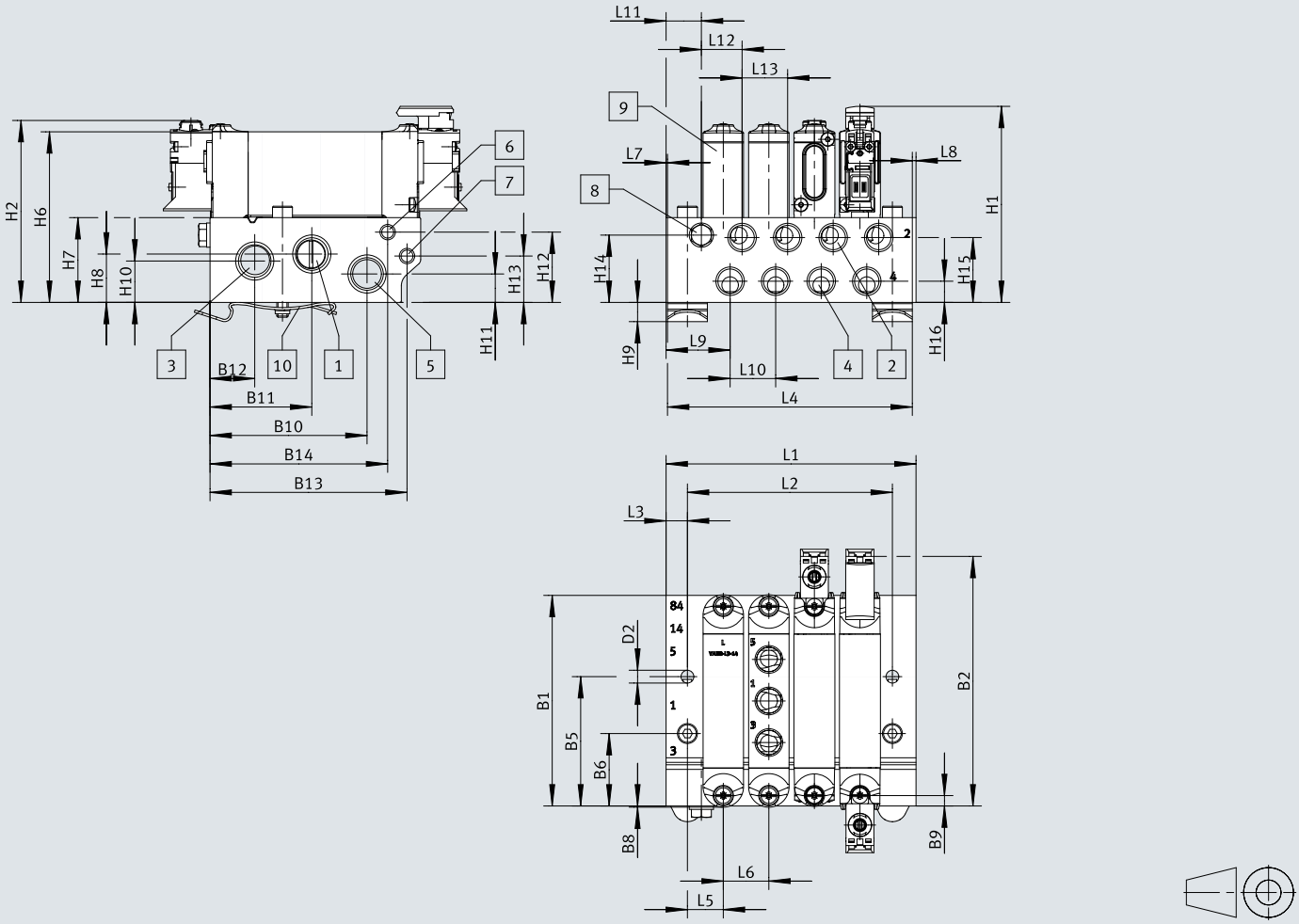

[1] 接続ポート 1
[2] 接続ポート 2
[3] 接続ポート 3
[4] 接続ポート 4
[5] 接続ポート 5
[6] 制御空気供給用接続ポート12/14
[7] 接続ポート 82/84 制御空気用
[8] 制御空気供給の変更
[9] ﾌﾞﾗﾝｷﾝｸﾞﾌﾟﾚｰﾄ (空位置用)
[10] DINレール取付金具

寸法

	B1	B2	B5	B6	B8	B9	B10	B11	B12	B13	B14
VTIX-14	74	87,7	45,5	25,5	0,4	3,7	55,2	35,8	15,7	69,2	62,4

	D2 Ø	H1	H2	H5	H6	H7	H8	H9	H10	H11	H12	H13	H14	H15	H16
VTIX-14	4,5	68,9	63,9	52,9	60	29,8	17	6,8	14,6	10	24,7	13,5	23,7	22,8	7,5

	L3	L5	L6	L7	L8	L9	L10	L11	L12	L13
VTIX-14	7,5	12,6	16	0,5	1,3	22,5	16	12,4	14,3	16

	L1	L2	L4
VABM-L3-14W-...-2	55,8	40	54
VABM-L3-14W-...-3	71,8	56	70
VABM-L3-14W-...-4	87,8	72	86
VABM-L3-14W-...-5	103,8	88	102
VABM-L3-14W-...-6	119,8	104	118
VABM-L3-14W-...-7	135,8	120	134
VABM-L3-14W-...-8	151,8	136	150
VABM-L3-14W-...-9	167,8	152	166
VABM-L3-14W-...-10	183,8	168	182
VABM-L3-14W-...-12	215,8	200	214
VABM-L3-14W-...-14	247,8	232	246
VABM-L3-14W-...-16	279,8	264	278

寸法

寸法 – ベース配管バルブ、バルブサイズ 18 mm、コイル2個付、内部パイロット

CADデータのダウンロード www.festo.com

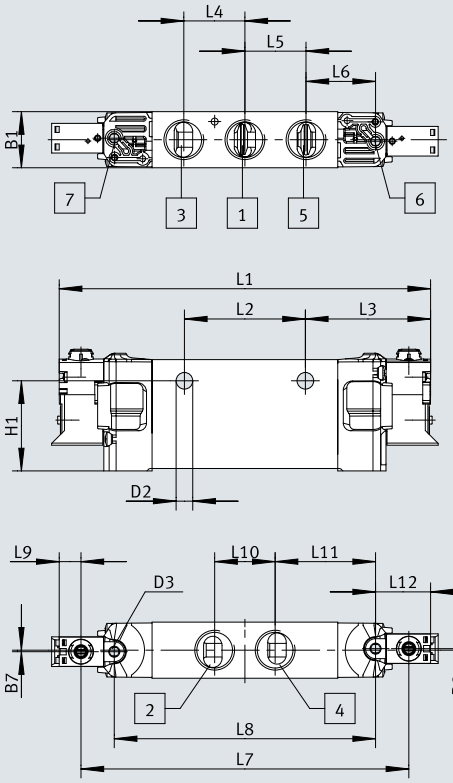

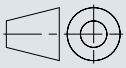

[1] 接続ポート 1
[2] 接続ポート 2
[3] 接続ポート 3
[4] 接続ポート 4
[5] 接続ポート 5
[6] 制御用排気口用接続ポート 84
[7] 制御用排気口用接続ポート 82

	B1	B7	B8	D2 ø	D2 ø	H1
VUVX-L18-T32	18,6	0,5	0,5	5,5	3,2	29,8
VUVX-L18-B52						
VUVX-L18-P53						

	L1	L2	L3	L4	L5	L6	L7	L8	L9	L10	L11	L12
VUVX-L18-T32	122,8	40	41,4	20,2	20,2	23	108,4	86,4	7,2	20	33,2	18,2
VUVX-L18-B52												
VUVX-L18-P53												

寸法

寸法 – バルブサイズ18mmのベース配管バルブ、コイル2個付、外部パイロット

CADデータのダウンロード www.festo.com

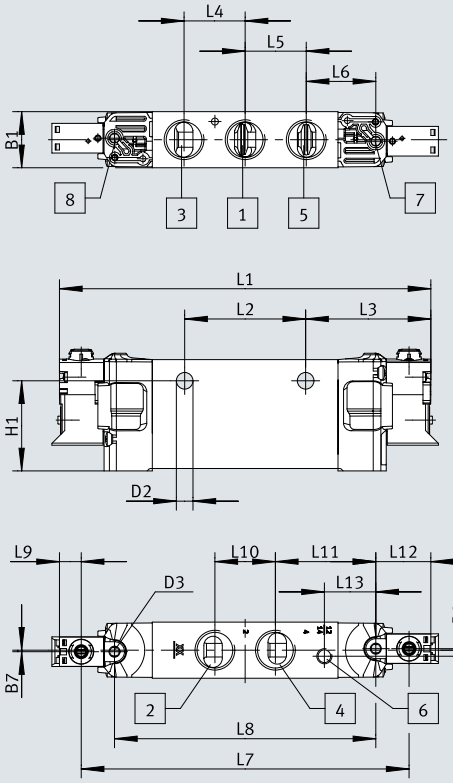

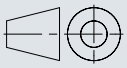

[1] 接続ポート 1
[2] 接続ポート 2
[3] 接続ポート 3
[4] 接続ポート 4
[5] 接続ポート 5
[6] 外部制御空気供給用接続ポート12/14
[7] 制御用排気口用接続ポート 84
[8] 制御用排気口用接続ポート 82

	B1	B7	B8	B9	D2 ø	D3 ø	H1
VUVX-L18-T32...Z	18,6	0,5	0,5	2	5,5	3,2	29,8
VUVX-L18-B52...Z							
VUVX-L18-P53...Z							

	L1	L2	L3	L4	L5	L6	L7	L8	L9	L10	L11	L12	L13
VUVX-L18-T32...Z	122,8	40	41,4	20,2	20,2	23	108,4	86,4	7,2	20	33,2	18,2	17
VUVX-L18-B52...Z													
VUVX-L18-P53...Z													

寸法

寸法 – バルブサイズ18 mmのベース配管バルブ、コイル付、内部パイロット

CADデータのダウンロード www.festo.com

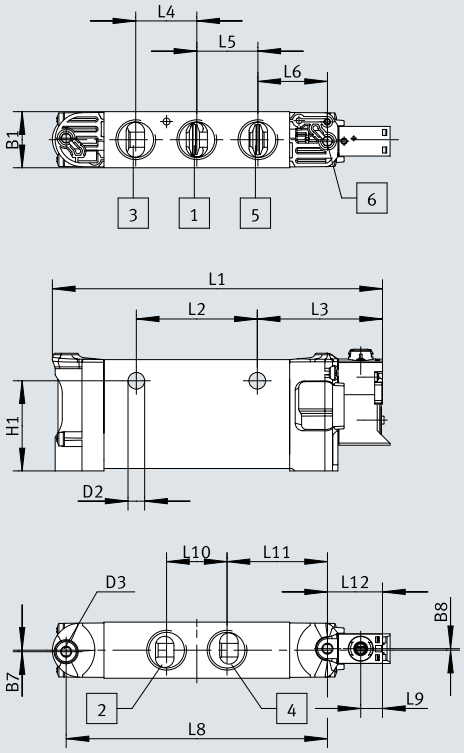

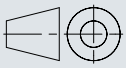

[1] 接続ポート 1
[2] 接続ポート 2
[3] 接続ポート 3
[4] 接続ポート 4
[5] 接続ポート 5
[6] 制御用排気口用接続ポート 84

	B1	B7	B8	D2 ø	D3 ø	H1
VUVX-L18-M52	18,6	0,5	0,5	5,5	3,2	29,8

	L1	L2	L3	L4	L5	L6	L8	L9	L10	L11	L12
VUVX-L18-M52	109,2	40	41,4	20,2	20,2	23	86,4	7,2	20	33,2	18,2

寸法

寸法 – ベース配管バルブ、バルブサイズ 18 mm、コイル付、外部パイロット

CADデータのダウンロード www.festo.com

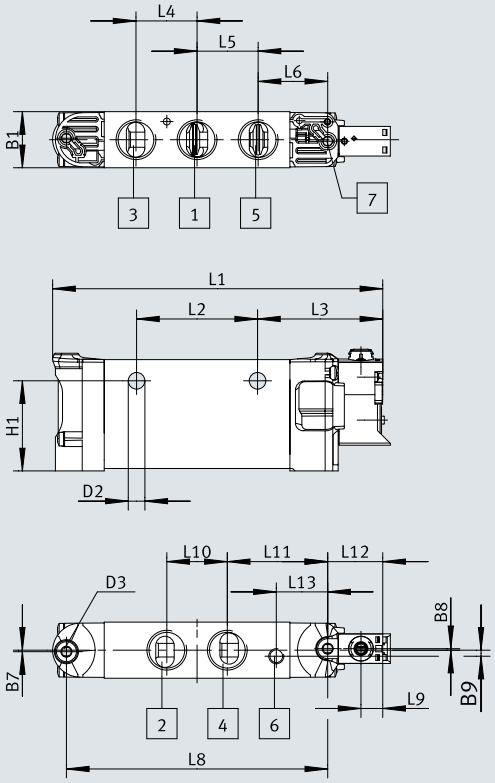

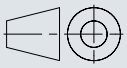

[1] 接続ポート 1
[2] 接続ポート 2
[3] 接続ポート 3
[4] 接続ポート 4
[5] 接続ポート 5
[6] 外部制御空気供給用接続ポート12/14
[7] 制御用排気口用接続ポート 84

	B1	B7	B8	B9	D2 ø	D3 ø	H1
VUVX-L18-M52...Z	18,6	0,5	0,5	2	5,5	3,2	29,8

	L1	L2	L3	L4	L5	L6	L8	L9	L10	L11	L12	L13
VUVX-L18-M52...Z	109,2	40	41,4	20,2	20,2	23	86,4	7,2	20	33,2	18,2	17

寸法

寸法 – マニホールドバルブ、バルブサイズ18mm、コイル2個付、外部パイロット

CADデータのダウンロード www.festo.com

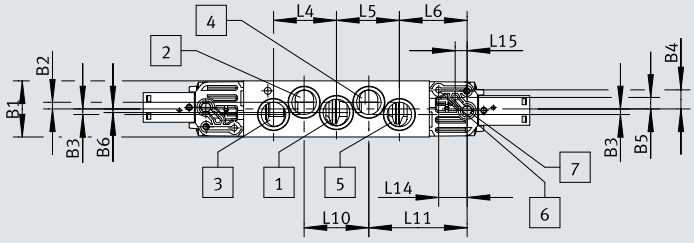

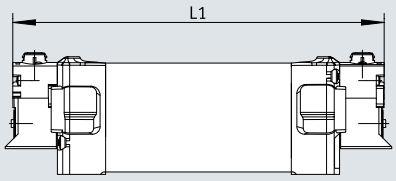

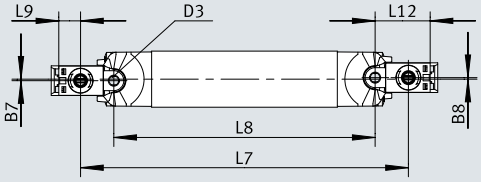

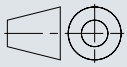

[1] 接続ポート 1
[2] 接続ポート 2
[3] 接続ポート 3
[4] 接続ポート 4
[5] 接続ポート 5
[6] 制御空気供給用接続ポート12/14
[7] 接続ポート 82/84 制御空気用

	B1	B2	B3	B4	B5	B6	B7	B8	D3 ø
VUVX-B18-T32	18,6	2,2	1,9	6,8	4,3	1,2	0,5	0,5	3,2
VUVX-B18-B52									
VUVX-B18-P53									

	L1	L4	L5	L6	L7	L8	L9	L10	L11	L12	L14	L15
VUVX-B18-T32	122,8	20,8	20,8	22,4	108,4	86,4	7,2	21,4	32,5	18,2	9,4	4
VUVX-B18-B52												
VUVX-B18-P53												

寸法

寸法 – バルブサイズ18 mmのマニホールドバルブ、コイル付、外部パイロット

CADデータのダウンロード www.festo.com

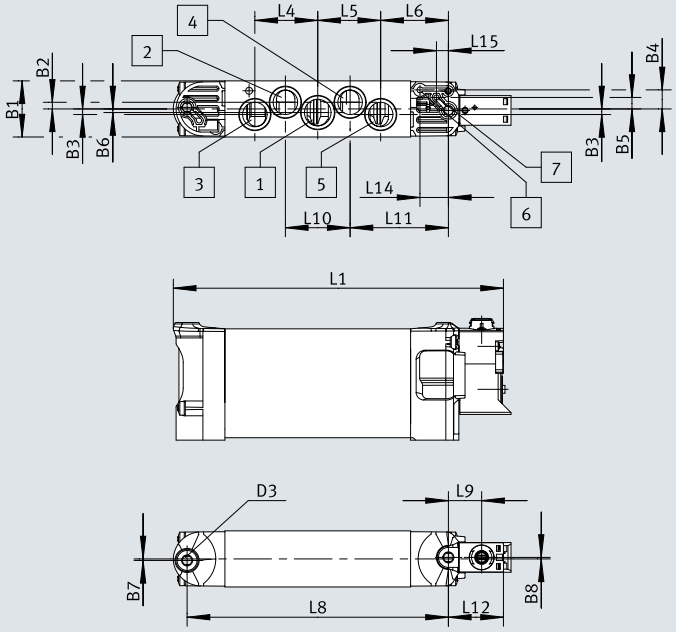

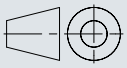

[1] 接続ポート 1
[2] 接続ポート 2
[3] 接続ポート 3
[4] 接続ポート 4
[5] 接続ポート 5
[6] 制御空気供給用接続ポート12/14
[7] 接続ポート 82/84 制御空気用

	B1	B2	B3	B4	B5	B6	B7	B8	D3 ø
VUVX-B18-M52	18,6	2,2	1,9	6,8	4,3	1,2	0,5	0,5	5,5

	L1	L4	L5	L6	L8	L9	L10	L11	L12	L14	L15
VUVX-B18-M52	109,2	20,8	20,8	22,4	86,4	7,2	21,4	32,5	18,2	9,4	4

寸法

寸法 – バルブサイズ18 mmのバルブマニホールド、ベース配管バルブ付

CADデータのダウンロード www.festo.com

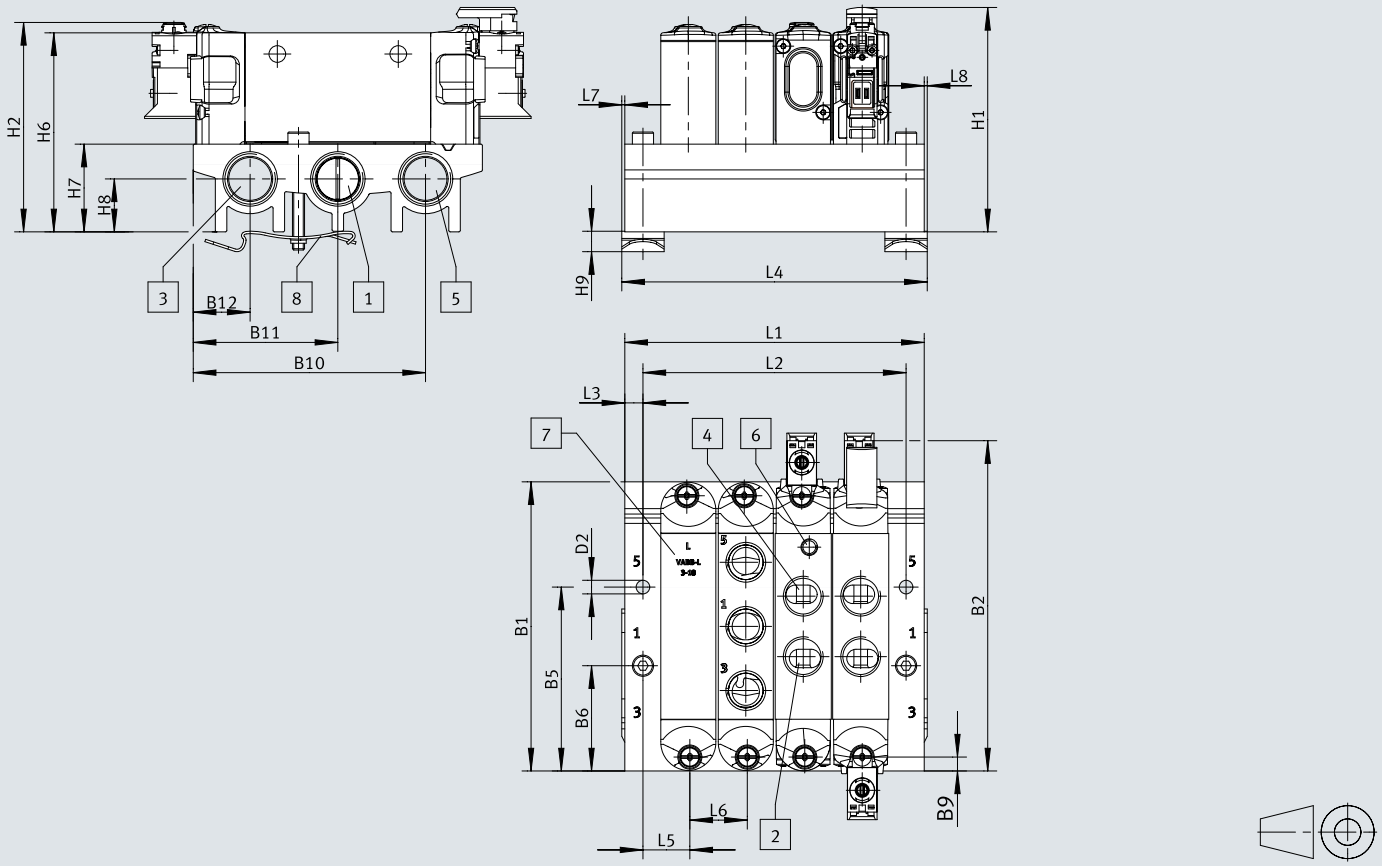

[1] 接続ポート 1
[2] 接続ポート 2
[3] 接続ポート 3
[4] 接続ポート 4
[5] 接続ポート 5
[6] 外部制御空気供給用接続ポート12/14
[7] ﾌﾞﾗﾝｷﾝｸﾞﾌﾟﾚｰﾄ (空位置用)
[8] DINレール取付金具

寸法

	B1	B2	B5	B6	B8	B9	B10	B11	B12
VTIX-18	95,6	109,2	60,8	34,8	0,2	4,6	76,8	47,8	18,8

	D2 Ø	H1	H2	H6	H7	H8	H9
VTIX-18	4,5	74,2	69,2	65,8	29	17,5	6,6

	L3	L5	L6	L7	L8
VTIX-18	6	15,5	19	1	1

	L1	L2	L4
VABM-L1-18S-...-2	65	53	67
VABM-L1-18S-...-3	84	72	86
VABM-L1-18S-...-4	103	91	105
VABM-L1-18S-...-5	122	110	124
VABM-L1-18S-...-6	141	129	143
VABM-L1-18S-...-7	160	148	162
VABM-L1-18S-...-8	179	167	181
VABM-L1-18S-...-9	198	186	200
VABM-L1-18S-...-10	217	205	219
VABM-L1-18S-...-12	255	243	257
VABM-L1-18S-...-14	293	281	295
VABM-L1-18S-...-16	331	319	333

寸法

寸法 – バルブサイズ18 mmのバルブマニホールド、マニホールドバルブ付

CADデータのダウンロード www.festo.com

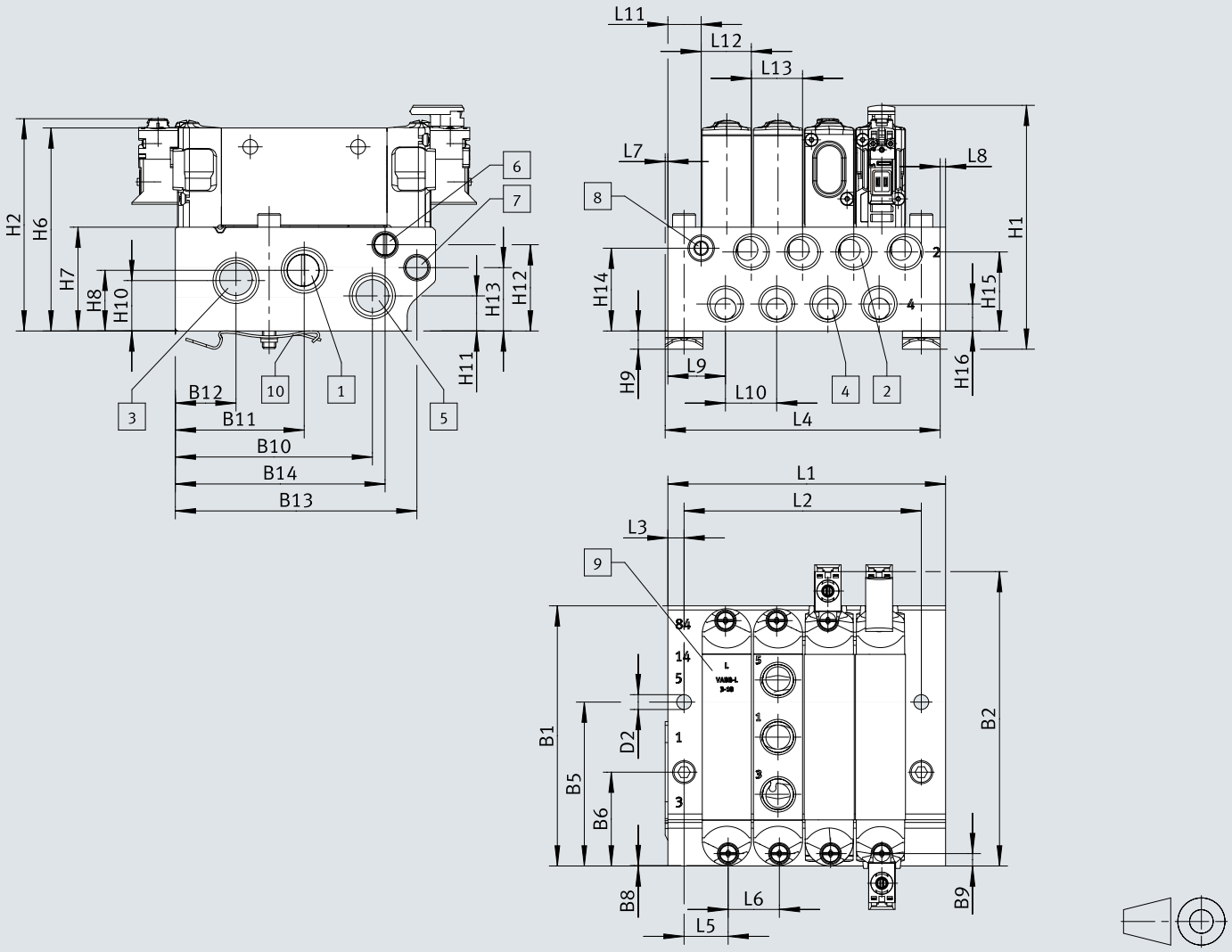

[1] 接続ポート 1
[2] 接続ポート 2
[3] 接続ポート 3
[4] 接続ポート 4
[5] 接続ポート 5
[6] 制御空気供給用接続ポート12/14
[7] 接続ポート 82/84 制御空気用
[8] 制御空気供給の変更
[9] ﾌﾞﾗﾝｷﾝｸﾞﾌﾟﾚｰﾄ (空位置用)
[10] DINレール取付金具

寸法

	B1	B2	B5	B6	B8	B9	B10	B11	B12	B13	B14
VTIX-18	96,5	109,2	60,8	34,8	0,2	4,6	73,1	47,8	22,5	89,6	77,8

	D2 ø	H1	H2	H6	H7	H8	H9	H10	H11	H12	H13	H14	H15	H16
VTIX-18	4,5	83,8	78,7	75,3	38,5	22,5	6,8	18,7	13	32	23,5	30,7	29,3	10

	L3	L5	L6	L7	L8	L9	L10	L11	L12	L13
VTIX-18	6	16,4	19	1	2	21,4	19	12,4	18,6	19

	L1	L2	L4
VABM-L3-18W-...-2	61	49	60
VABM-L3-18W-...-3	80	68	79
VABM-L3-18W-...-4	99	87	98
VABM-L3-18W-...-5	118	106	117
VABM-L3-18W-...-6	137	125	136
VABM-L3-18W-...-7	156	144	155
VABM-L3-18W-...-8	175	163	174
VABM-L3-18W-...-9	194	182	193
VABM-L3-18W-...-10	213	201	212
VABM-L3-18W-...-12	251	239	250
VABM-L3-18W-...-14	289	277	288
VABM-L3-18W-...-16	327	315	326

寸法

寸法 – ベース配管バルブ、バルブサイズ 24 mm、コイル2個付、内部パイロット

CADデータのダウンロード www.festo.com

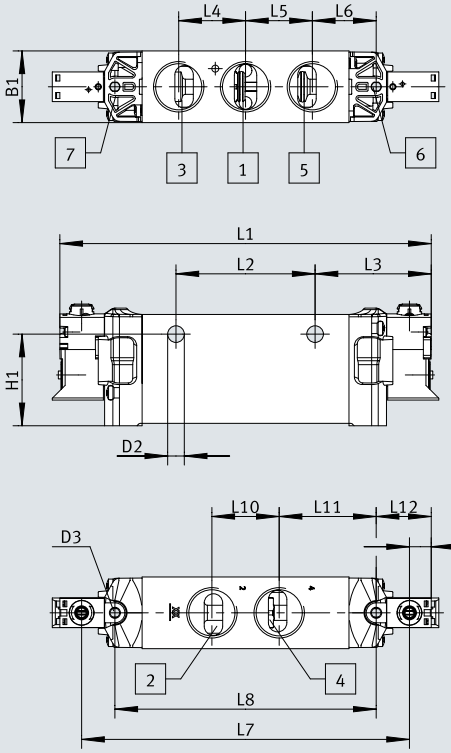

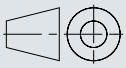

[1] 接続ポート 1
[2] 接続ポート 2
[3] 接続ポート 3
[4] 接続ポート 4
[5] 接続ポート 5
[6] 制御用排気口用接続ポート 84
[7] 制御用排気口用接続ポート 82

	B1	D2 ø	D3 ø	H1
VUVX-L24-T32	23,7	5,5	3,2	30,3
VUVX-L24-B52				
VUVX-L24-P53				

	L1	L2	L3	L4	L5	L6	L7	L8	L9	L10	L11	L12
VUVX-L24-T32	122,8	46	38,4	22,1	22,1	21,1	108,4	86,4	7,2	22,3	32,1	18,2
VUVX-L24-B52												
VUVX-L24-P53												

寸法

寸法 – バルブサイズ24mmのベース配管バルブ、コイル2個付、外部パイロット

CADデータのダウンロード www.festo.com

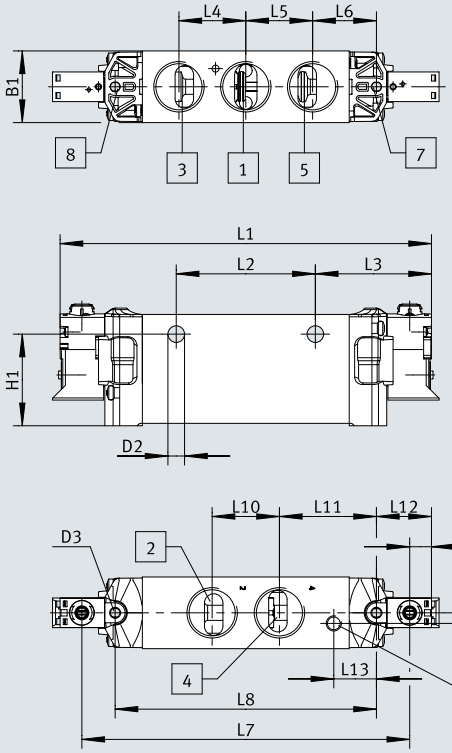

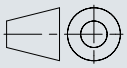

[1] 接続ポート 1
[2] 接続ポート 2
[3] 接続ポート 3
[4] 接続ポート 4
[5] 接続ポート 5
[6] 外部制御空気供給用接続ポート12/14
[7] 制御用排気口用接続ポート 84
[8] 制御用排気口用接続ポート 82

	B1	B9	D2 ø	D3 ø	H1
VUVX-L24-T32...Z	18,6	3,5	5,5	3,2	30,3
VUVX-L24-B52...Z					
VUVX-L24-P53...Z					

	L1	L2	L3	L4	L5	L6	L7	L8	L9	L10	L11	L12	L13
VUVX-L24-T32...Z	122,8	46	38,4	22,1	22,1	21,1	108,4	86,4	7,2	22,3	32,1	18,2	14,1
VUVX-L24-B52...Z													
VUVX-L24-P53...Z													

寸法

寸法 – バルブサイズ24 mmのベース配管バルブ、コイル付、内部パイロット

CADデータのダウンロード www.festo.com

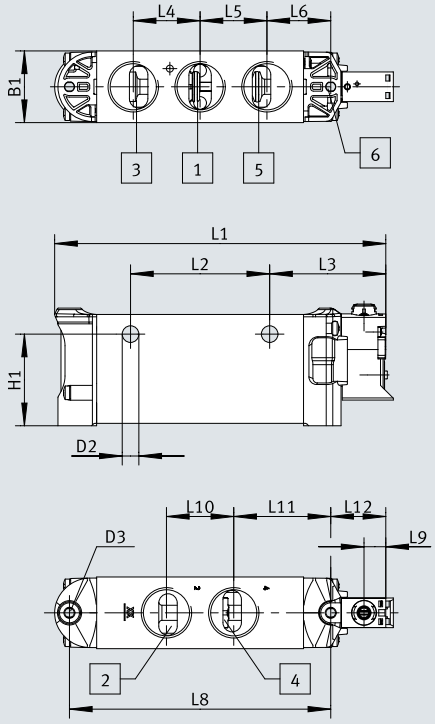

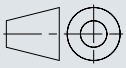

[1] 接続ポート 1
[2] 接続ポート 2
[3] 接続ポート 3
[4] 接続ポート 4
[5] 接続ポート 5
[6] 制御用排気口用接続ポート 84

	B1	D2 ø	D3 ø	H1
VUVX-L24-M52	23,7	5,5	3,2	30,3

	L1	L2	L3	L4	L5	L6	L8	L9	L10	L11	L12
VUVX-L24-M52	109,5	46	38,4	22,1	22,1	21,1	86,4	7,2	22,3	32,1	18,2

寸法

寸法 – ベース配管バルブ、バルブサイズ 24 mm、コイル付、外部パイロット

CADデータのダウンロード www.festo.com

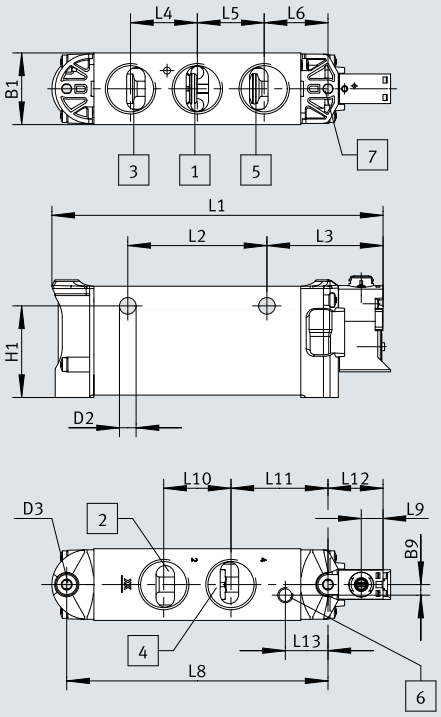

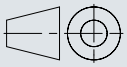

[1] 接続ポート 1
[2] 接続ポート 2
[3] 接続ポート 3
[4] 接続ポート 4
[5] 接続ポート 5
[6] 外部制御空気供給用接続ポート12/14
[7] 制御用排気口用接続ポート 84

	B1	B9	D2 ø	D3 ø	H1
VUVX-L24-M52...Z	23,7	3,5	5,5	3,2	30,3

	L1	L2	L3	L4	L5	L6	L8	L9	L10	L11	L12	L13
VUVX-L24-M52...Z	109,5	46	38,4	22,1	22,1	21,1	86,4	7,2	22,3	32,1	18,2	14,1

寸法

寸法 – バルブサイズ24 mmのバルブマニホールド、ベース配管バルブ付

CADデータのダウンロード www.festo.com

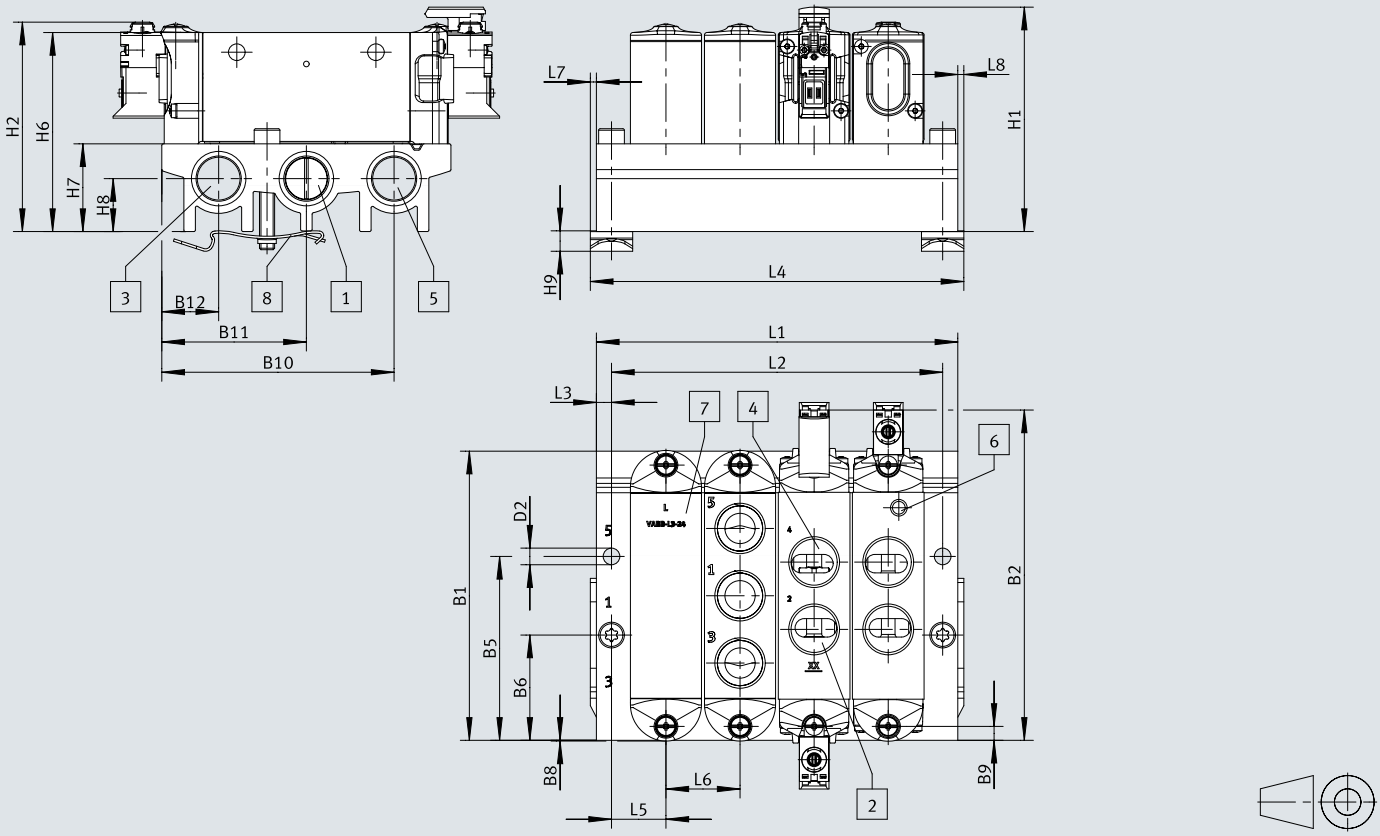

[1] 接続ポート 1
[2] 接続ポート 2
[3] 接続ポート 3
[4] 接続ポート 4
[5] 接続ポート 5
[6] 外部制御空気供給用接続ポート12/14
[7] ﾌﾞﾗﾝｷﾝｸﾞﾌﾟﾚｰﾄ (空位置用)
[8] DINレール取付金具

寸法

	B1	B2	B5	B6	B8	B9	B10	B11	B12
VTIX-24	95,6	109,2	60,8	34,8	0,2	4,6	76,8	47,8	18,8

	D2 Ø	H1	H2	H6	H7	H8	H9
VTIX-24	4,5	74,2	69,2	65,8	29	17,5	6,5

	L3	L5	L6	L7	L8
VTIX-24	5	18	24,5	2	2

	L1	L2	L4
VABM-L3-24S-...-2	70,5	60,5	74,5
VABM-L3-24S-...-3	95	85	99
VABM-L3-24S-...-4	119,5	109,5	123,5
VABM-L3-24S-...-5	144	134	148
VABM-L3-24S-...-6	168,5	158,5	172,5
VABM-L3-24S-...-7	193	183	197
VABM-L3-24S-...-8	217,5	207,5	221,5
VABM-L3-24S-...-9	242	232	246
VABM-L3-24S-...-10	266,5	256,5	270,5
VABM-L3-24S-...-12	315,5	305,5	319,5
VABM-L3-24S-...-14	364,5	354,5	368,5
VABM-L3-24S-...-16	413,5	403,5	417,5

寸法

寸法 – 手動操作

CADデータのダウンロード www.festo.com

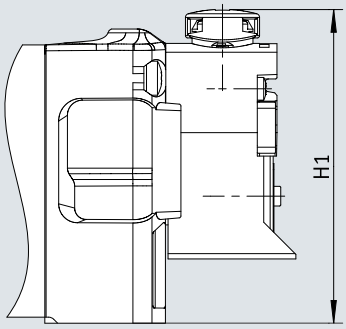

	H1			
	–	VAMC-L3-CD	VAMC-L3-CH	VAMC-L3-CS
VUVX-L10	32,3	33,6	33,6	37,6
VUVX-B10				
VUVX-L14	34,1	35,4	35,4	39,6
VUVX-B14				
VUVX-L18	40,2	41,5	41,5	45,5
VUVX-B18				
VUVX-L24	40,2	41,5	41,5	45,5
VUVX-B24				

発注データ

発注情報 – バルブマニホールドVTIXのモジュールシステム

バルブターミナル構造	最大バルブ連数	バルブ機能	製品番号	タイプ
固定グリッド	16	2x3/2 シングルソレノイド、クローズド, 2x3/2 オープン単安定, 2x3/2 オープン/クローズ単安定, 5/2 ダブルソレノイド, 5/2 シングルソレノイド, 5/3 加圧, 5/3 排気済み, 5/3 クローズ	**8000820**	**VTIX-**

発注情報 – バルブ VUVX モジュラシステム

バルブサイズ	バルブ機能	リセット方法	ISO 8778に準拠した規格化された標準流量	使用圧力	製品番号	タイプ
10 mm 14 mm 18 mm 24 mm	2x3/2 シングルソレノイド、クローズド 2x3/2 オープン単安定 2x3/2オープン/クローズ単安定 5/2 ダブルソレノイド 5/2 シングルソレノイド 5/3 加圧 5/3 排気済み 5/3 クローズ	メカスプリング エアスプリング	190 ... 2200 L/min	-0.09 ... 0.8 MPa	**8000855**	**VUVX-**

周辺機器一覧

インラインバルブ

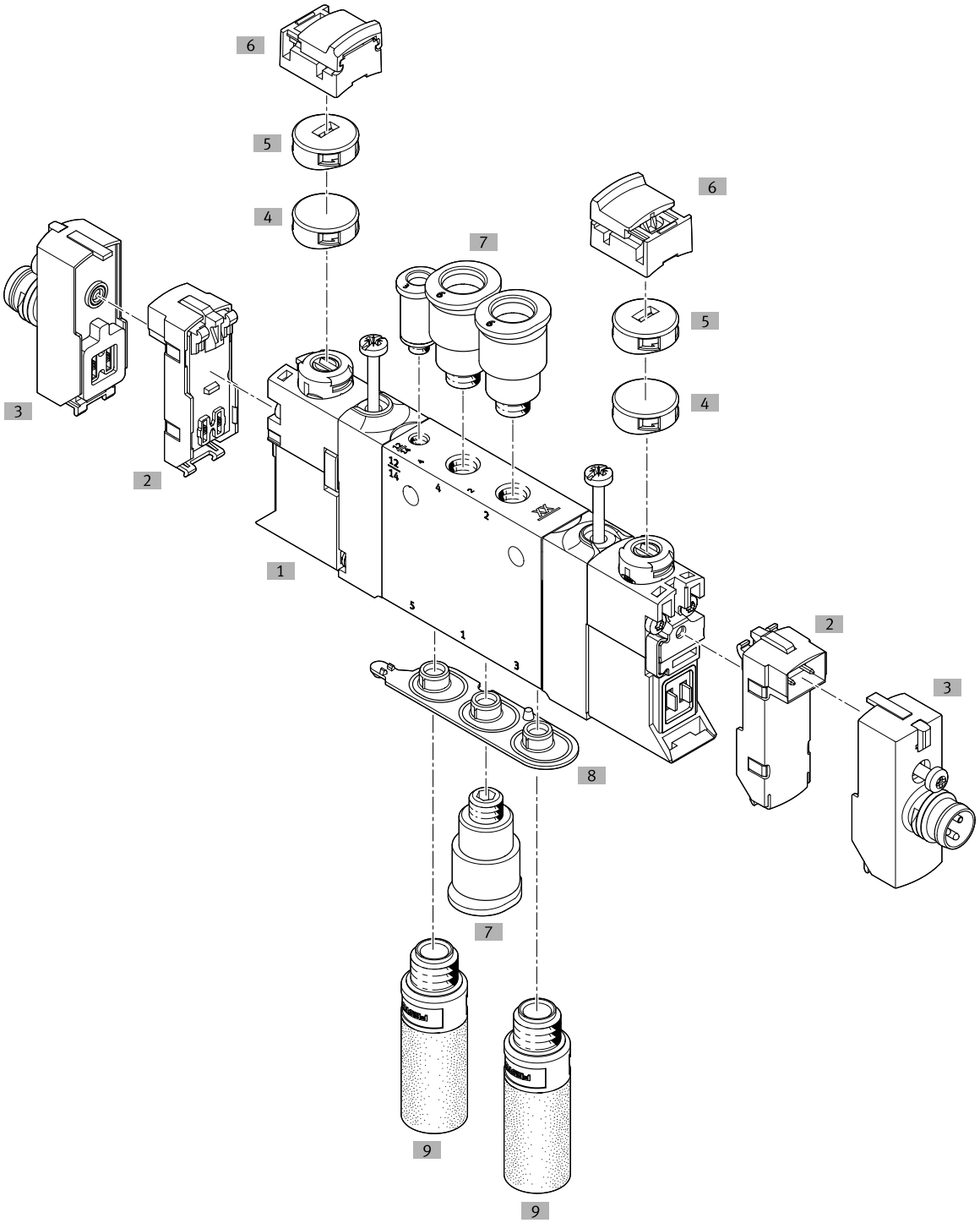

アクセサリ			→ ページ/インタネット
	タイプ/発注コード	説明	
[1]	ソレノイドバルブ	シール付のセミインラインバルブとしてサブベースに使用可能	63
[2]	E-box	接続パターン H エルボ	71
[3]	E-box	プラグM8x1、エルボ	71
[4]	手動操作用カバーキャップ	機能非表示	66
[5]	手動操作用カバーキャップ	一時的機能	66
[6]	手動操作用カバーキャップ	ラッチング機能	
[7]	ワンタッチコネクタ	外径基準チューブによる圧縮空気接続用	68
[8]	シール	ベース配管バルブとして使用するため	70
[9]	サイレンサ	排気ポート用	67

周辺機器一覧

バルブマニホールド(セミインラインバルブ付)

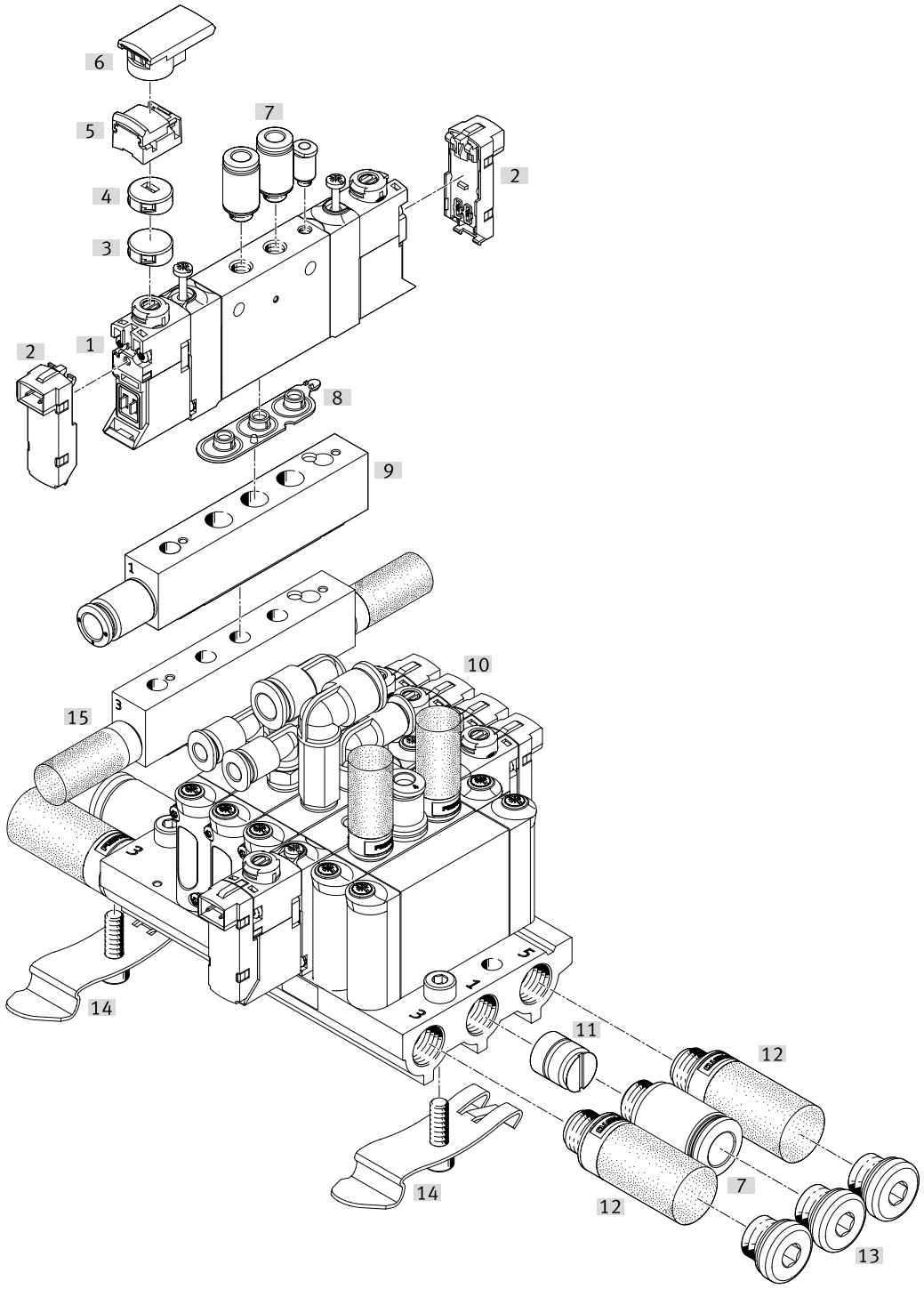

アクセサリ			→ ページ/インタネット
	タイプ/発注コード	説明	
[1]	ソレノイドバルブ	シール付のセミインラインバルブとしてサブベースに使用可能	63
[2]	E-box	プラグパターン選択可能	71
[3]	手動操作用カバーキャップ	機能非表示	66
[4]	手動操作用カバーキャップ	一時的機能	66
[5]	手動操作用カバーキャップ	ラッチング機能	
[6]	名称記入ラベルホルダ	サイズ 10x20 mm	66
[7]	ワンタッチコネクタ	外径基準チューブによる圧縮空気接続用	68
[8]	シール	ベース配管バルブとして使用するため	70
[9]	圧力サプライプレート	チャンネル1への圧力供給	70

周辺機器一覧

アクセサリ			→ ページ/インタネット
	タイプ/発注コード	説明	
[10]	バルブマニホールド	セミインラインバルブ付	
[11]	セパレータ	圧力ゾーン分離のため	69
[12]	サイレンサ	排気ポート用	66
[13]	ブランキングプラグ	必要のない接続ポートのプラグ	66
[14]	DINレール取付ブラケット	DINレール(EN 60715)取付金具	70
[15]	ソレノイドバルブ	バルブ, 接続ポート背面	70

周辺機器一覧

接続ブレードバルブ付バルブマニホールド

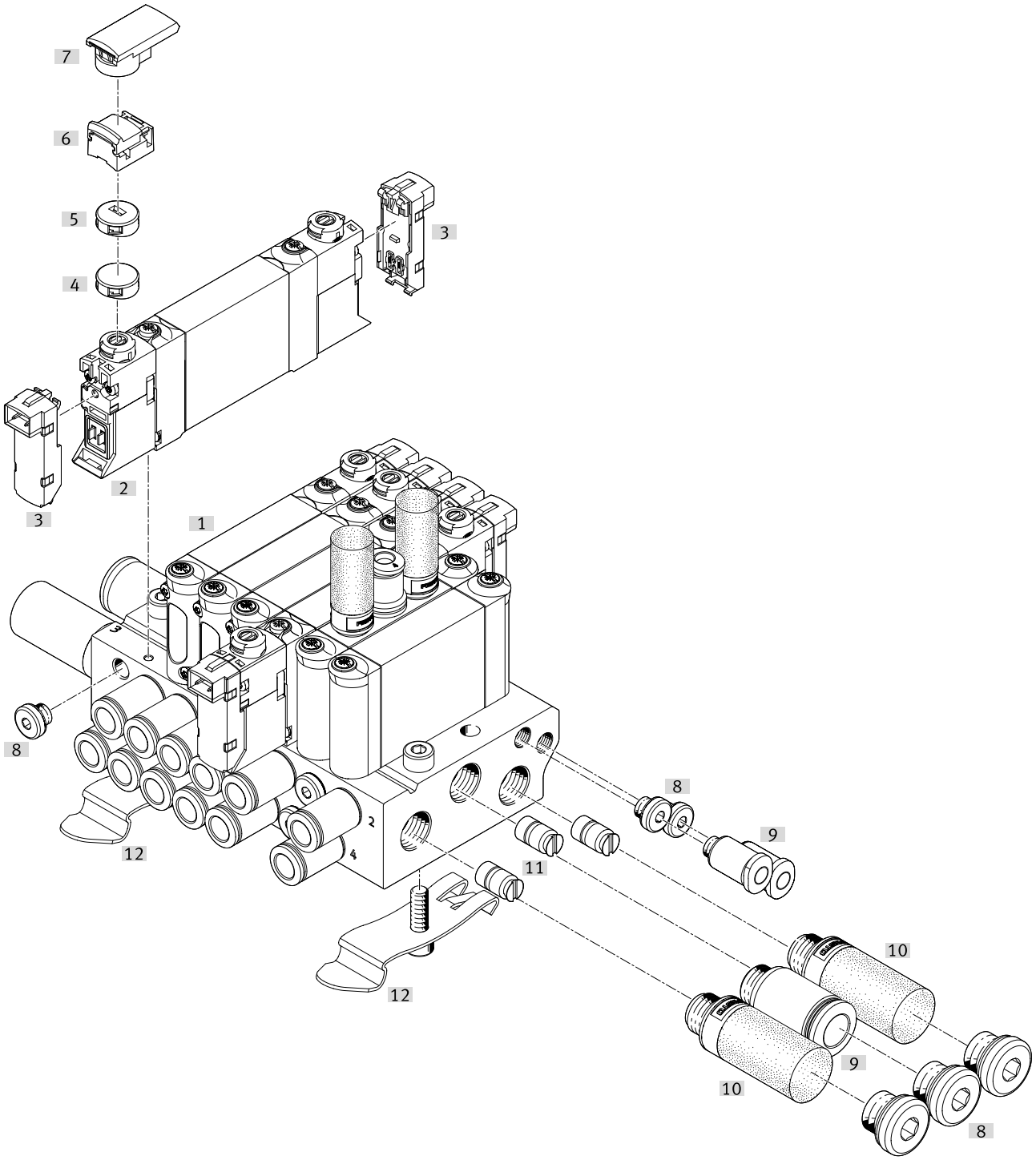

アクセサリ			→ ページ/インタネット
	タイプ/発注コード	説明	
[1]	バルブマニホールド	マニホールドバルブ付	
[2]	ソレノイドバルブ	ベース配管バルブ	58
[3]	E-box	プラグパターン選択可能	71
[4]	手動操作用カバーキャップ	機能非表示	66
[5]	手動操作用カバーキャップ	一時的機能	66
[6]	手動操作用カバーキャップ	ラッチング機能	
[7]	名称記入ラベルホルダ	サイズ 10x20 mm	66
[8]	ブランキングプラグ	必要のない接続ポートのプラグ	66
[9]	ワンタッチコネクタ	外径基準チューブによる圧縮空気接続用	68

周辺機器一覧

アクセサリ			→ ページ/インタネット
	タイプ/発注コード	説明	
[10]	サイレンサ	排気ポート用	66
[11]	セパレータ	圧力ゾーン分離のため	69
[12]	DINレール取付ブラケット	DINレール(EN 60715)取付金具	70

アクセサリ

2x3/2 方向弁、ノーマルクローズ、シングル、スプリングリターン、内部パイロット

リンク vuvx

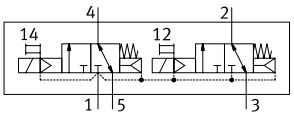

方向制御バルブの種類	バルブサイズ	被服	電気接続部	製品番号	タイプ
スリーブバルブ	10 mm	負のオーバーラップ	ピン配置 H、水平プラグ	8243092	VUVX-L10-T32C-MT-M5-1H2L
				8243103	VUVX-L10-T32C-MT-M7-1H2L
			電気サブベースなし	8243060	VUVX-L10-T32C-MT-M5-1P3
				8243071	VUVX-L10-T32C-MT-M7-1P3
			M8 個別プラグ、3ピン	8243124	VUVX-L10-T32C-MT-M5-1R8L
				8243135	VUVX-L10-T32C-MT-M7-1R8L
	14 mm		ピン配置 H、水平プラグ	8243244	VUVX-L14-T32C-MT-G18-1H2L
			電気サブベースなし	8243231	VUVX-L14-T32C-MT-G18-1P3
			M8 個別プラグ、3ピン	8243257	VUVX-L14-T32C-MT-G18-1R8L
	18 mm		ピン配置 H、水平プラグ	8243311	VUVX-L18-T32C-MT-G14-1H2L
			電気サブベースなし	8243300	VUVX-L18-T32C-MT-G14-1P3
			M8 個別プラグ、3ピン	8243322	VUVX-L18-T32C-MT-G14-1R8L

2x3/2ポートバルブ、ノーマルクローズ、シングル、スプリングリターン、外部パイロット

リンク vuvx

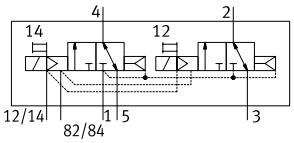

方向制御バルブの種類	バルブサイズ	被服	電気接続部	製品番号	タイプ
サブベースバルブ	10 mm	負のオーバーラップ	ピン配置 H、水平プラグ	8243114	VUVX-B10-T32C-MZT-F-1H2L
			電気サブベースなし	8243082	VUVX-B10-T32C-MZT-F-1P3
			M8 個別プラグ、3ピン	8243146	VUVX-B10-T32C-MZT-F-1R8L
	14 mm		ピン配置 H、水平プラグ	8243280	VUVX-B14-T32C-MZT-F-1H2L
			電気サブベースなし	8243270	VUVX-B14-T32C-MZT-F-1P3
			M8 個別プラグ、3ピン	8243290	VUVX-B14-T32C-MZT-F-1R8L
	18 mm		ピン配置 H、水平プラグ	8243343	VUVX-B18-T32C-MZT-F-1H2L
			電気サブベースなし	8243333	VUVX-B18-T32C-MZT-F-1P3
			M8 個別プラグ、3ピン	8243353	VUVX-B18-T32C-MZT-F-1R8L

2x3/2 ポートバルブ、ノーマルクローズ、シングル、エアリターン、内部パイロット

リンク vuvx

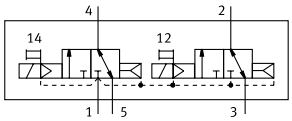

方向制御バルブの種類	バルブサイズ	被服	電気接続部	製品番号	タイプ
スリーブバルブ	10 mm	負のオーバーラップ	ピン配置 H、水平プラグ	8255990	VUVX-L10-T32C-AT-M5-1H2L-W1
				8243091	VUVX-L10-T32C-AT-M5-1H2L
				8243102	VUVX-L10-T32C-AT-M7-1H2L
			電気サブベースなし	8243059	VUVX-L10-T32C-AT-M5-1P3
				8243070	VUVX-L10-T32C-AT-M7-1P3
			M8 個別プラグ、3ピン	8243123	VUVX-L10-T32C-AT-M5-1R8L
				8243134	VUVX-L10-T32C-AT-M7-1R8L
	14 mm		ピン配置 H、水平プラグ	8243243	VUVX-L14-T32C-AT-G18-1H2L
				8255999	VUVX-L14-T32C-AT-G18-1H2L-W1
			電気サブベースなし	8243230	VUVX-L14-T32C-AT-G18-1P3
			M8 個別プラグ、3ピン	8243256	VUVX-L14-T32C-AT-G18-1R8L
	18 mm		ピン配置 H、水平プラグ	8243310	VUVX-L18-T32C-AT-G14-1H2L
			電気サブベースなし	8243299	VUVX-L18-T32C-AT-G14-1P3
			M8 個別プラグ、3ピン	8243321	VUVX-L18-T32C-AT-G14-1R8L

アクセサリ

2x3/2 ポートバルブ、ノーマルクローズ、シングル、スプリングリターン、外部パイロット リンク vuvx

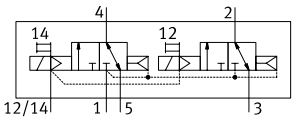

方向制御バルブの種類	バルブサイズ	被服	電気接続部	製品番号	タイプ
サブベースバルブ	10 mm	負のオーバーラップ	M8 個別プラグ、3ピン	8243145	VUVX-B10-T32C-AZT-F-1R8L

2x3/2 ポートバルブ、ノーマルクローズ、シングル、スプリングリターン、外部パイロット リンク vuvx

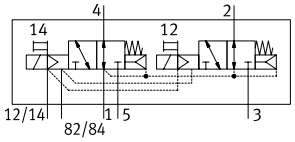

方向制御バルブの種類	バルブサイズ	被服	電気接続部	製品番号	タイプ
サブベースバルブ	10 mm	負のオーバーラップ	ピン配置 H、水平プラグ	8243113	VUVX-B10-T32C-AZT-F-1H2L
			電気サブベースなし	8243081	VUVX-B10-T32C-AZT-F-1P3

2x3/2 ポートバルブ、ノーマルクローズ、シングル、スプリングリターン、外部パイロット リンク vuvx

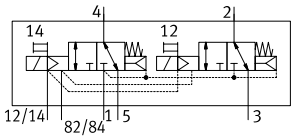

方向制御バルブの種類	バルブサイズ	被服	電気接続部	製品番号	タイプ
サブベースバルブ	14 mm	負のオーバーラップ	ピン配置 H、水平プラグ	8243279	VUVX-B14-T32C-AZT-F-1H2L
			電気サブベースなし	8243269	VUVX-B14-T32C-AZT-F-1P3
			M8 個別プラグ、3ピン	8243289	VUVX-B14-T32C-AZT-F-1R8L
	18 mm		ピン配置 H、水平プラグ	8243342	VUVX-B18-T32C-AZT-F-1H2L
			電気サブベースなし	8243332	VUVX-B18-T32C-AZT-F-1P3
			M8 個別プラグ、3ピン	8243352	VUVX-B18-T32C-AZT-F-1R8L

2x3/2ポートバルブ、ノーマルオープン、シングル、スプリングリターン、内部パイロット リンク vuvx

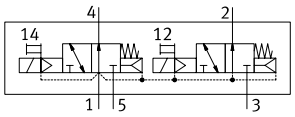

方向制御バルブの種類	バルブサイズ	被服	電気接続部	製品番号	タイプ
スリーブバルブ	10 mm	負のオーバーラップ	ピン配置 H、水平プラグ	8243105	VUVX-L10-T32U-MT-M7-1H2L
				8243094	VUVX-L10-T32U-MT-M5-1H2L
			電気サブベースなし	8243062	VUVX-L10-T32U-MT-M5-1P3
				8243073	VUVX-L10-T32U-MT-M7-1P3
			M8 個別プラグ、3ピン	8243126	VUVX-L10-T32U-MT-M5-1R8L
				8243137	VUVX-L10-T32U-MT-M7-1R8L
	14 mm		ピン配置 H、水平プラグ	8243246	VUVX-L14-T32U-MT-G18-1H2L
			電気サブベースなし	8243233	VUVX-L14-T32U-MT-G18-1P3
			M8 個別プラグ、3ピン	8243259	VUVX-L14-T32U-MT-G18-1R8L
	18 mm		ピン配置 H、水平プラグ	8243313	VUVX-L18-T32U-MT-G14-1H2L
			電気サブベースなし	8243302	VUVX-L18-T32U-MT-G14-1P3
			M8 個別プラグ、3ピン	8243324	VUVX-L18-T32U-MT-G14-1R8L

アクセサリ

2x3/2 ポートバルブ、ノーマルオープン、シングル、スプリングリターン、外部パイロット リンク vuvx

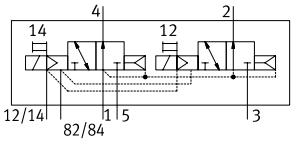

方向制御バルブの種類	バルブサイズ	被服	電気接続部	製品番号	タイプ
サブベースバルブ	10 mm	負のオーバーラップ	ピン配置 H、水平プラグ	8243115	VUVX-B10-T32U-MZT-F-1H2L
			電気サブベースなし	8243083	VUVX-B10-T32U-MZT-F-1P3
			M8 個別プラグ、3ピン	8243147	VUVX-B10-T32U-MZT-F-1R8L
	14 mm		ピン配置 H、水平プラグ	8243281	VUVX-B14-T32U-MZT-F-1H2L
			電気サブベースなし	8243271	VUVX-B14-T32U-MZT-F-1P3
			M8 個別プラグ、3ピン	8243291	VUVX-B14-T32U-MZT-F-1R8L
	18 mm		ピン配置 H、水平プラグ	8243344	VUVX-B18-T32U-MZT-F-1H2L
			電気サブベースなし	8243334	VUVX-B18-T32U-MZT-F-1P3
			M8 個別プラグ、3ピン	8243354	VUVX-B18-T32U-MZT-F-1R8L

2x3/2 ポートバルブ、ノーマルクローズx1, ノーマルオープンx1、シングル、スプリングリターン、内部パイロット リンク vuvx

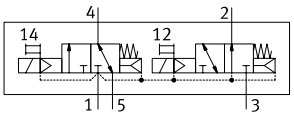

方向制御バルブの種類	バルブサイズ	被服	電気接続部	製品番号	タイプ
スリーブバルブ	10 mm	負のオーバーラップ	ピン配置 H、水平プラグ	8243106	VUVX-L10-T32H-MT-M7-1H2L
				8243095	VUVX-L10-T32H-MT-M5-1H2L
			電気サブベースなし	8243074	VUVX-L10-T32H-MT-M7-1P3
				8243063	VUVX-L10-T32H-MT-M5-1P3
			M8 個別プラグ、3ピン	8243127	VUVX-L10-T32H-MT-M5-1R8L
				8243138	VUVX-L10-T32H-MT-M7-1R8L
	14 mm		ピン配置 H、水平プラグ	8243247	VUVX-L14-T32H-MT-G18-1H2L
			電気サブベースなし	8243234	VUVX-L14-T32H-MT-G18-1P3
			M8 個別プラグ、3ピン	8243260	VUVX-L14-T32H-MT-G18-1R8L
	18 mm		ピン配置 H、水平プラグ	8243314	VUVX-L18-T32H-MT-G14-1H2L
			電気サブベースなし	8243303	VUVX-L18-T32H-MT-G14-1P3
			M8 個別プラグ、3ピン	8243325	VUVX-L18-T32H-MT-G14-1R8L

2x3/2ポートバルブ、ノーマルクローズx1, ノーマルオープンx1、シングル、スプリングリターン、外部パイロット リンク vuvx

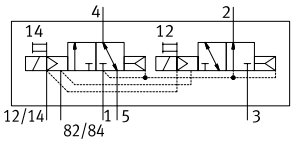

方向制御バルブの種類	バルブサイズ	被服	電気接続部	製品番号	タイプ
サブベースバルブ	10 mm	負のオーバーラップ	ピン配置 H、水平プラグ	8243116	VUVX-B10-T32H-MZT-F-1H2L
			電気サブベースなし	8243084	VUVX-B10-T32H-MZT-F-1P3
			M8 個別プラグ、3ピン	8243148	VUVX-B10-T32H-MZT-F-1R8L
	14 mm		ピン配置 H、水平プラグ	8243282	VUVX-B14-T32H-MZT-F-1H2L
			電気サブベースなし	8243272	VUVX-B14-T32H-MZT-F-1P3
			M8 個別プラグ、3ピン	8243292	VUVX-B14-T32H-MZT-F-1R8L
	18 mm		ピン配置 H、水平プラグ	8243345	VUVX-B18-T32H-MZT-F-1H2L
			電気サブベースなし	8243335	VUVX-B18-T32H-MZT-F-1P3
			M8 個別プラグ、3ピン	8243355	VUVX-B18-T32H-MZT-F-1R8L

アクセサリ

5/2ポートバルブ、シングル、スプリングリターン、内部パイロット リンク vuvx

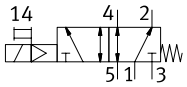

方向制御バルブの種類	バルブサイズ	被服	電気接続部	製品番号	タイプ
スリーブバルブ	10 mm	負のオーバーラップ	ピン配置 H、水平プラグ	8256005	VUVX-L10-M52-MT-M7-1H2L-W1
				8243097	VUVX-L10-M52-MT-M5-1H2L
				8255991	VUVX-L10-M52-MT-M5-1H2L-W1
				8243108	VUVX-L10-M52-MT-M7-1H2L
			電気サブベースなし	8243076	VUVX-L10-M52-MT-M7-1P3
				8243065	VUVX-L10-M52-MT-M5-1P3
			M8 個別プラグ、3ピン	8243140	VUVX-L10-M52-MT-M7-1R8L
				8243129	VUVX-L10-M52-MT-M5-1R8L
	14 mm		ピン配置 H、水平プラグ	8256001	VUVX-L14-M52-MT-G18-1H2L-W1
				8243251	VUVX-L14-M52-MT-G18-1H2L
			電気サブベースなし	8243238	VUVX-L14-M52-MT-G18-1P3
			M8 個別プラグ、3ピン	8243264	VUVX-L14-M52-MT-G18-1R8L
	18 mm		ピン配置 H、水平プラグ	8256010	VUVX-L18-M52-MT-G14-1H2L-W1
				8243316	VUVX-L18-M52-MT-G14-1H2L
			電気サブベースなし	8243305	VUVX-L18-M52-MT-G14-1P3
			M8 個別プラグ、3ピン	8243327	VUVX-L18-M52-MT-G14-1R8L

5/2 ポートバルブ、シングル、エアリターン、外部パイロット リンク vuvx

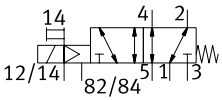

方向制御バルブの種類	バルブサイズ	被服	電気接続部	製品番号	タイプ
サブベースバルブ	10 mm	負のオーバーラップ	ピン配置 H、水平プラグ	8243118	VUVX-B10-M52-MZT-F-1H2L
			電気サブベースなし	8243086	VUVX-B10-M52-MZT-F-1P3
			M8 個別プラグ、3ピン	8243150	VUVX-B10-M52-MZT-F-1R8L
	14 mm		ピン配置 H、水平プラグ	8243284	VUVX-B14-M52-MZT-F-1H2L
			電気サブベースなし	8243274	VUVX-B14-M52-MZT-F-1P3
			M8 個別プラグ、3ピン	8243294	VUVX-B14-M52-MZT-F-1R8L
	18 mm		ピン配置 H、水平プラグ	8243347	VUVX-B18-M52-MZT-F-1H2L
			電気サブベースなし	8243337	VUVX-B18-M52-MZT-F-1P3
			M8 個別プラグ、3ピン	8243357	VUVX-B18-M52-MZT-F-1R8L

5/2ポートバルブ、シングル、エアリターン、内部パイロット リンク vuvx

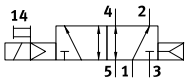

方向制御バルブの種類	バルブサイズ	被服	電気接続部	製品番号	タイプ
スリーブバルブ	10 mm	負のオーバーラップ	ピン配置 H、水平プラグ	8255992	VUVX-L10-M52-AT-M5-1H2L-W1
				8255993	VUVX-L10-M52-AT-M7-1H2L-W1
				8243107	VUVX-L10-M52-AT-M7-1H2L
				8243096	VUVX-L10-M52-AT-M5-1H2L
			電気サブベースなし	8243064	VUVX-L10-M52-AT-M5-1P3
				8243075	VUVX-L10-M52-AT-M7-1P3
			M8 個別プラグ、3ピン	8243128	VUVX-L10-M52-AT-M5-1R8L
				8243139	VUVX-L10-M52-AT-M7-1R8L
	14 mm		ピン配置 H、水平プラグ	8256000	VUVX-L14-M52-AT-G18-1H2L-W1
				8243250	VUVX-L14-M52-AT-G18-1H2L
			電気サブベースなし	8243237	VUVX-L14-M52-AT-G18-1P3
	18 mm		ピン配置 H、水平プラグ	8256009	VUVX-L18-M52-AT-G14-1H2L-W1
				8243315	VUVX-L18-M52-AT-G14-1H2L
			電気サブベースなし	8243304	VUVX-L18-M52-AT-G14-1P3
			M8 個別プラグ、3ピン	8243326	VUVX-L18-M52-AT-G14-1R8L
セミインラインバルブ	10 mm		ピン配置 H、水平プラグ	8255994	VUVX-S10-M52-AT-M5-1H2L-W1
	14 mm			8256002	VUVX-S14-M52-AT-G18-1H2L-W1

アクセサリ

5/2ポートバルブ、シングル、エアリターン、内部パイロット リンク vuvx

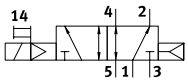

方向制御バルブの種類	バルブサイズ	被服	電気接続部	製品番号	タイプ

5/2 ポートバルブ、シングル、エアリターン、外部パイロット リンク vuvx

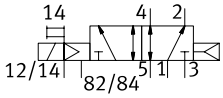

方向制御バルブの種類	バルブサイズ	被服	電気接続部	製品番号	タイプ
サブベースバルブ	10 mm	負のオーバーラップ	ピン配置 H、水平プラグ	8243117	VUVX-B10-M52-AZT-F-1H2L
			電気サブベースなし	8243085	VUVX-B10-M52-AZT-F-1P3
			M8 個別プラグ、3ピン	8243149	VUVX-B10-M52-AZT-F-1R8L
	14 mm		ピン配置 H、水平プラグ	8243283	VUVX-B14-M52-AZT-F-1H2L
			電気サブベースなし	8243273	VUVX-B14-M52-AZT-F-1P3
			M8 個別プラグ、3ピン	8243293	VUVX-B14-M52-AZT-F-1R8L
	18 mm		ピン配置 H、水平プラグ	8243346	VUVX-B18-M52-AZT-F-1H2L
			電気サブベースなし	8243336	VUVX-B18-M52-AZT-F-1P3
			M8 個別プラグ、3ピン	8243356	VUVX-B18-M52-AZT-F-1R8L

5/2 ポートバルブ、ダブル、内部パイロット リンク vuvx

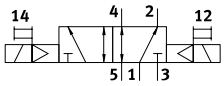

方向制御バルブの種類	バルブサイズ	被服	電気接続部	製品番号	タイプ
スリーブバルブ	10 mm	負のオーバーラップ	ピン配置 H、水平プラグ	8243098	VUVX-L10-B52-T-M5-1H2L
				8255995	VUVX-L10-B52-T-M5-1H2L-W1
				8256006	VUVX-L10-B52-T-M7-1H2L-W1
				8243109	VUVX-L10-B52-T-M7-1H2L
			電気サブベースなし	8243077	VUVX-L10-B52-T-M7-1P3
				8243066	VUVX-L10-B52-T-M5-1P3
			M8 個別プラグ、3ピン	8243141	VUVX-L10-B52-T-M7-1R8L
				8243130	VUVX-L10-B52-T-M5-1R8L
	14 mm		ピン配置 H、水平プラグ	8243252	VUVX-L14-B52-T-G18-1H2L
				8256003	VUVX-L14-B52-T-G18-1H2L-W1
			電気サブベースなし	8243239	VUVX-L14-B52-T-G18-1P3
			M8 個別プラグ、3ピン	8243265	VUVX-L14-B52-T-G18-1R8L
	18 mm		ピン配置 H、水平プラグ	8256011	VUVX-L18-B52-T-G14-1H2L-W1
				8243317	VUVX-L18-B52-T-G14-1H2L
			電気サブベースなし	8243306	VUVX-L18-B52-T-G14-1P3
			M8 個別プラグ、3ピン	8243328	VUVX-L18-B52-T-G14-1R8L

5/2 ポートバルブ、ダブル、外部パイロット リンク vuvx

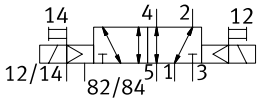

方向制御バルブの種類	バルブサイズ	被服	電気接続部	製品番号	タイプ
サブベースバルブ	10 mm	負のオーバーラップ	ピン配置 H、水平プラグ	8243119	VUVX-B10-B52-ZT-F-1H2L
			電気サブベースなし	8243087	VUVX-B10-B52-ZT-F-1P3
			M8 個別プラグ、3ピン	8243151	VUVX-B10-B52-ZT-F-1R8L
	14 mm		ピン配置 H、水平プラグ	8243285	VUVX-B14-B52-ZT-F-1H2L
			電気サブベースなし	8243275	VUVX-B14-B52-ZT-F-1P3
			M8 個別プラグ、3ピン	8243295	VUVX-B14-B52-ZT-F-1R8L
	18 mm		ピン配置 H、水平プラグ	8243348	VUVX-B18-B52-ZT-F-1H2L
			電気サブベースなし	8243338	VUVX-B18-B52-ZT-F-1P3

アクセサリ

5/2 ポートバルブ、ダブル、外部パイロット リンク vuvx

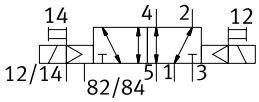

方向制御バルブの種類	バルブサイズ	被服	電気接続部	製品番号	タイプ
サブベースバルブ	18 mm	負のオーバーラップ	M8 個別プラグ、3ピン	8243358	VUVX-B18-B52-ZT-F-1R8L

5/3ポートバルブ、エキゾーストセンタ、スプリングリターン、内部パイロット リンク vuvx

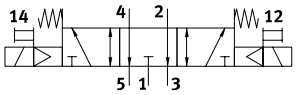

方向制御バルブの種類	バルブサイズ	被服	電気接続部	製品番号	タイプ
スリーブバルブ	10 mm	負のオーバーラップ	ピン配置 H、水平プラグ	8243111	VUVX-L10-P53E-T-M7-1H2L
				8243100	VUVX-L10-P53E-T-M5-1H2L
			電気サブベースなし	8243079	VUVX-L10-P53E-T-M7-1P3
				8243068	VUVX-L10-P53E-T-M5-1P3
			M8 個別プラグ、3ピン	8243143	VUVX-L10-P53E-T-M7-1R8L
				8243132	VUVX-L10-P53E-T-M5-1R8L
	14 mm		ピン配置 H、水平プラグ	8243254	VUVX-L14-P53E-T-G18-1H2L
			電気サブベースなし	8243241	VUVX-L14-P53E-T-G18-1P3
			M8 個別プラグ、3ピン	8243267	VUVX-L14-P53E-T-G18-1R8L
	18 mm		ピン配置 H、水平プラグ	8243319	VUVX-L18-P53E-T-G14-1H2L
			電気サブベースなし	8243308	VUVX-L18-P53E-T-G14-1P3
			M8 個別プラグ、3ピン	8243330	VUVX-L18-P53E-T-G14-1R8L

5/3 ポートバルブ、エキゾーストセンタ、スプリングリターン、外部パイロット リンク vuvx

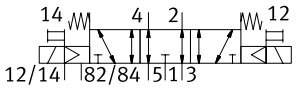

方向制御バルブの種類	バルブサイズ	被服	電気接続部	製品番号	タイプ
サブベースバルブ	10 mm	負のオーバーラップ	ピン配置 H、水平プラグ	8243121	VUVX-B10-P53E-ZT-F-1H2L
			電気サブベースなし	8243089	VUVX-B10-P53E-ZT-F-1P3
			M8 個別プラグ、3ピン	8243153	VUVX-B10-P53E-ZT-F-1R8L
	14 mm		ピン配置 H、水平プラグ	8243287	VUVX-B14-P53E-ZT-F-1H2L
			電気サブベースなし	8243277	VUVX-B14-P53E-ZT-F-1P3
			M8 個別プラグ、3ピン	8243297	VUVX-B14-P53E-ZT-F-1R8L
	18 mm		ピン配置 H、水平プラグ	8243350	VUVX-B18-P53E-ZT-F-1H2L
			電気サブベースなし	8243340	VUVX-B18-P53E-ZT-F-1P3
			M8 個別プラグ、3ピン	8243360	VUVX-B18-P53E-ZT-F-1R8L

5/3ポートバルブ、ノーマルクローズ、スプリングリターン、内部パイロット リンク vuvx

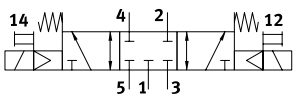

方向制御バルブの種類	バルブサイズ	被服	電気接続部	製品番号	タイプ
スリーブバルブ	10 mm	正のオーバーラップ	ピン配置 H、水平プラグ	8255996	VUVX-L10-P53C-T-M5-1H2L-W1
				8243099	VUVX-L10-P53C-T-M5-1H2L
				8243110	VUVX-L10-P53C-T-M7-1H2L
			電気サブベースなし	8243067	VUVX-L10-P53C-T-M5-1P3
				8243078	VUVX-L10-P53C-T-M7-1P3
			M8 個別プラグ、3ピン	8243142	VUVX-L10-P53C-T-M7-1R8L
				8243131	VUVX-L10-P53C-T-M5-1R8L
	14 mm		ピン配置 H、水平プラグ	8243253	VUVX-L14-P53C-T-G18-1H2L
				8256004	VUVX-L14-P53C-T-G18-1H2L-W1
			電気サブベースなし	8243240	VUVX-L14-P53C-T-G18-1P3
			M8 個別プラグ、3ピン	8243266	VUVX-L14-P53C-T-G18-1R8L

アクセサリ

5/3ポートバルブ、ノーマルクローズ、スプリングリターン、内部パイロット リンク vuvx

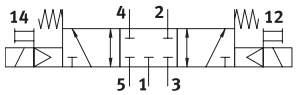

方向制御バルブの種類	バルブサイズ	被服	電気接続部	製品番号	タイプ
スリーブバルブ	18 mm	正のオーバーラップ	ピン配置 H、水平プラグ	8243318	VUVX-L18-P53C-T-G14-1H2L
				8256012	VUVX-L18-P53C-T-G14-1H2L-W1
			電気サブベースなし	8243307	VUVX-L18-P53C-T-G14-1P3
			M8 個別プラグ、3ピン	8243329	VUVX-L18-P53C-T-G14-1R8L

5/3 ポートバルブ、ノーマルクローズ、スプリングリターン、外部パイロット リンク vuvx

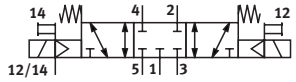

方向制御バルブの種類	バルブサイズ	被服	電気接続部	製品番号	タイプ
スリーブバルブ	10 mm	正のオーバーラップ	ピン配置 H、水平プラグ	8255989	VUVX-L10-P53C-ZT-M5-1H2L
			電気サブベースなし	8255988	VUVX-L10-P53C-ZT-M5-1P3
	14 mm		ピン配置 H、水平プラグ	8255998	VUVX-L14-P53C-ZT-G18-1H2L
			電気サブベースなし	8255997	VUVX-L14-P53C-ZT-G18-1P3
	18 mm		ピン配置 H、水平プラグ	8256008	VUVX-L18-P53C-ZT-G14-1H2L
			電気サブベースなし	8256007	VUVX-L18-P53C-ZT-G14-1P3

5/3 ポートバルブ、ノーマルクローズ、スプリングリターン、外部パイロット リンク vuvx

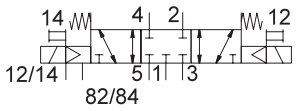

方向制御バルブの種類	バルブサイズ	被服	電気接続部	製品番号	タイプ
サブベースバルブ	10 mm	正のオーバーラップ	ピン配置 H、水平プラグ	8243120	VUVX-B10-P53C-ZT-F-1H2L
			電気サブベースなし	8243088	VUVX-B10-P53C-ZT-F-1P3
			M8 個別プラグ、3ピン	8243152	VUVX-B10-P53C-ZT-F-1R8L
	14 mm		ピン配置 H、水平プラグ	8243286	VUVX-B14-P53C-ZT-F-1H2L
			電気サブベースなし	8243276	VUVX-B14-P53C-ZT-F-1P3
			M8 個別プラグ、3ピン	8243296	VUVX-B14-P53C-ZT-F-1R8L
	18 mm		ピン配置 H、水平プラグ	8243349	VUVX-B18-P53C-ZT-F-1H2L
			電気サブベースなし	8243339	VUVX-B18-P53C-ZT-F-1P3
			M8 個別プラグ、3ピン	8243359	VUVX-B18-P53C-ZT-F-1R8L

接続板バルブとしての接続用マニホールド リンク vabm-l3



接続部タイプ	サイズ	バルブポジション	製品質量	製品番号	タイプ
給気/排気/作動ポート/パイロット給気/パイロット排気	サイズ 10	2バルブポジション	107 g	8251679	VABM-L3-10W-G18-M7-2
			113 g	8251667	VABM-L3-10W-G18-M5-2
		3バルブポジション	135 g	8251680	VABM-L3-10W-G18-M7-3
			141 g	8251668	VABM-L3-10W-G18-M5-3
		4バルブポジション	163 g	8251681	VABM-L3-10W-G18-M7-4
			170 g	8251669	VABM-L3-10W-G18-M5-4
		5バルブポジション	191 g	8251682	VABM-L3-10W-G18-M7-5
			199 g	8251670	VABM-L3-10W-G18-M5-5
		バルブ連数6連	219 g	8251683	VABM-L3-10W-G18-M7-6

アクセサリ

接続板バルブとしての接続用マニホールド リンク vabm-l3



接続部タイプ	サイズ	バルブポジション	製品質量	製品番号	タイプ
給気/排気/作動ポート/パイロット給気/パイロット排気	サイズ 10	バルブ連数6連	228 g	8251671	VABM-L3-10W-G18-M5-6
		7バルブポジション	247 g	8251684	VABM-L3-10W-G18-M7-7
			257 g	8251672	VABM-L3-10W-G18-M5-7
		バルブポジション8個	275 g	8251685	VABM-L3-10W-G18-M7-8
			286 g	8251673	VABM-L3-10W-G18-M5-8
		バルブポジション9個	303 g	8251686	VABM-L3-10W-G18-M7-9
			315 g	8251674	VABM-L3-10W-G18-M5-9
		バルブ連数10連	331 g	8251687	VABM-L3-10W-G18-M7-10
			344 g	8251675	VABM-L3-10W-G18-M5-10
		バルブポジション12個	387 g	8251688	VABM-L3-10W-G18-M7-12
			402 g	8251676	VABM-L3-10W-G18-M5-12
		バルブポジション14個	443 g	8251689	VABM-L3-10W-G18-M7-14
			550 g	8251677	VABM-L3-10W-G18-M5-14
		バルブポジション16個	499 g	8251690	VABM-L3-10W-G18-M7-16
				8251678	VABM-L3-10W-G18-M5-16
	サイズ14	2バルブポジション	242 g	8251691	VABM-L3-14W-G14-2
		3バルブポジション	310 g	8251692	VABM-L3-14W-G14-3
		4バルブポジション	377 g	8251693	VABM-L3-14W-G14-4
		5バルブポジション	445 g	8251694	VABM-L3-14W-G14-5
		バルブ連数6連	513 g	8251695	VABM-L3-14W-G14-6
		7バルブポジション	581 g	8251696	VABM-L3-14W-G14-7
		バルブポジション8個	649 g	8251697	VABM-L3-14W-G14-8
		バルブポジション9個	717 g	8251698	VABM-L3-14W-G14-9
		バルブ連数10連	785 g	8251699	VABM-L3-14W-G14-10
		バルブポジション12個	921 g	8251700	VABM-L3-14W-G14-12
		バルブポジション14個	1,060 g	8251701	VABM-L3-14W-G14-14
		バルブポジション16個	1,193 g	8251702	VABM-L3-14W-G14-16
	サイズ18	2バルブポジション	452 g	8251703	VABM-L3-18W-G38-2
		3バルブポジション	580 g	8251704	VABM-L3-18W-G38-3
		4バルブポジション	708 g	8251705	VABM-L3-18W-G38-4
		5バルブポジション	836 g	8251706	VABM-L3-18W-G38-5
		バルブ連数6連	964 g	8251707	VABM-L3-18W-G38-6
		7バルブポジション	1,092 g	8251708	VABM-L3-18W-G38-7
		バルブポジション8個	1,220 g	8251709	VABM-L3-18W-G38-8
		バルブポジション9個	1,348 g	8251710	VABM-L3-18W-G38-9
		バルブ連数10連	1,476 g	8251711	VABM-L3-18W-G38-10
		バルブポジション12個	1,732 g	8251712	VABM-L3-18W-G38-12
		バルブポジション14個	1,988 g	8251713	VABM-L3-18W-G38-14
		バルブポジション16個	2,244 g	8251714	VABM-L3-18W-G38-16

ハーフソケットバルブ用接続マニホールド リンク vabm-l3



接続部タイプ	サイズ	バルブポジション	製品質量	製品番号	タイプ
給気/排気	サイズ 10	2バルブポジション	66 g	566558	VABM-L1-10S-G18-2
		3バルブポジション	81 g	566559	VABM-L1-10S-G18-3
		4バルブポジション	96 g	566560	VABM-L1-10S-G18-4
		5バルブポジション	111 g	566561	VABM-L1-10S-G18-5
		バルブ連数6連	126 g	566562	VABM-L1-10S-G18-6

アクセサリ

ハーフソケットバルブ用接続マニホールド リンク vabm-l3

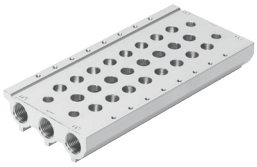

接続部タイプ	サイズ	バルブポジション	製品質量	製品番号	タイプ
給気/排気	サイズ 10	7バルブポジション	141 g	566563	VABM-L1-10S-G18-7
		バルブポジション8個	156 g	566564	VABM-L1-10S-G18-8
		バルブポジション9個	171 g	566565	VABM-L1-10S-G18-9
		バルブ連数10連	186 g	566566	VABM-L1-10S-G18-10
		バルブポジション12個	216 g	566567	VABM-L1-10S-G18-12
		バルブポジション14個	246 g	566568	VABM-L1-10S-G18-14
		バルブポジション16個	276 g	566569	VABM-L1-10S-G18-16
	サイズ14	2バルブポジション	118 g	566618	VABM-L1-14S-G14-2
		3バルブポジション	159 g	566619	VABM-L1-14S-G14-3
		4バルブポジション	200 g	566620	VABM-L1-14S-G14-4
		5バルブポジション	241 g	566621	VABM-L1-14S-G14-5
		バルブ連数6連	282 g	566622	VABM-L1-14S-G14-6
		7バルブポジション	323 g	566623	VABM-L1-14S-G14-7
		バルブポジション8個	364 g	566624	VABM-L1-14S-G14-8
		バルブポジション9個	405 g	566625	VABM-L1-14S-G14-9
		バルブ連数10連	446 g	566626	VABM-L1-14S-G14-10
		バルブポジション12個	528 g	566627	VABM-L1-14S-G14-12
		バルブポジション14個	610 g	566628	VABM-L1-14S-G14-14
		バルブポジション16個	692 g	566629	VABM-L1-14S-G14-16
	サイズ18	2バルブポジション	226 g	574455	VABM-L1-18S-G38-2
		3バルブポジション	297 g	574456	VABM-L1-18S-G38-3
		4バルブポジション	368 g	574457	VABM-L1-18S-G38-4
		5バルブポジション	439 g	574458	VABM-L1-18S-G38-5
		バルブ連数6連	510 g	574459	VABM-L1-18S-G38-6
		7バルブポジション	581 g	574460	VABM-L1-18S-G38-7
		バルブポジション8個	652 g	574461	VABM-L1-18S-G38-8
		バルブポジション9個	723 g	574462	VABM-L1-18S-G38-9
		バルブ連数10連	794 g	574463	VABM-L1-18S-G38-10
		バルブポジション12個	936 g	574464	VABM-L1-18S-G38-12
		バルブポジション14個	1,078 g	574465	VABM-L1-18S-G38-14
		バルブポジション16個	1,220 g	574466	VABM-L1-18S-G38-16
	サイズ 24	2バルブポジション	261 g	8251715	VABM-L3-24S-G38-2
		3バルブポジション	353 g	8251716	VABM-L3-24S-G38-3
		4バルブポジション	445 g	8251717	VABM-L3-24S-G38-4
		5バルブポジション	537 g	8251718	VABM-L3-24S-G38-5
		バルブ連数6連	629 g	8251719	VABM-L3-24S-G38-6
		7バルブポジション	721 g	8251720	VABM-L3-24S-G38-7
		バルブポジション8個	813 g	8251721	VABM-L3-24S-G38-8
		バルブポジション9個	905 g	8251722	VABM-L3-24S-G38-9
		バルブ連数10連	997 g	8251723	VABM-L3-24S-G38-10
		バルブポジション12個	1,181 g	8251724	VABM-L3-24S-G38-12
		バルブポジション14個	1,365 g	8251725	VABM-L3-24S-G38-14
		バルブポジション16個	1,549 g	8251726	VABM-L3-24S-G38-16

アクセサリ

手動操作用カバーキャップ

リンク vamc



取付方法	手動操作	製品質量	製品番号	タイプ
ｸﾘｯﾌﾟ	ノンロック	0.15 g	8253129	VAMC-L3-CH
	カバー		8253130	VAMC-L3-CS

名称記入ラベルホルダ

リンク aslr



サイズ	発注単位	製品番号	タイプ
10x20mm		570818	ASLR-D-L1

ブランキングプラグ

リンク b



エア接続ポート 1	取付方法	発注単位	製品番号	タイプ
雄ネジ M5	六角穴 SW2.5	10	174308	B-M5-B
雄ネジ M7	内部六角 SW3		174309	B-M7
雄ねじG1/8	内部六角 SW5	100	534213	B-1/8-100
雄ねじG1/4	内部六角 SW6	50	534214	B-1/4-50
雄ねじG3/8	内部六角 SW8	20	534215	B-3/8-20

ブランキングプラグ、Cu/Zn/Niの使用率を下げ(F1a)バッテリー製造へ最適化

リンク b



エア接続ポート 1	取付方法	発注単位	製品番号	タイプ
雄ネジ M5	六角穴 SW2.5	10	8142288	B-M5-F1A
雄ネジ M7	内部六角 SW3		8144525	B-M7-F1A
雄ねじG1/8	内部六角 SW5		8142289	B-1/8-F1A
雄ねじG1/4	内部六角 SW6		8142290	B-1/4-F1A
雄ねじG3/8	内部六角 SW8		8085675	NPQR-BK-G38

サイレンサ

リンク amte



空気圧接続	大気開放時の流量	材質:クッションインサート	ねじ付トラニオン材質	発注単位	製品番号	タイプ
M5	255 L/min	銅	真鍮	20	1205858	AMTE-M-LH-M5

アクセサリ

サイレンサ、Cu/Zn/Ni 値低減, バッテリー製造に最適(F1a) リンク uc



空気圧接続	大気開放時の流量	材質:クッションインサート	ねじ付トラニオン材質	発注単位	製品番号	タイプ
M5	350 L/min	PE	PE	50	534217	UC-M5-50
M7	800 L/min		強化 PA, PE	1	161418	UC-M7
			PE	50	534218	UC-M7-50
G1/8	1,700 L/min				534219	UC-1/8-50
G1/4	3,200 L/min			20	534220	UC-1/4-20
G3/8	5,000 L/min				576759	UC-3/8-20

ワンタッチコネクタストレート リンク qsm



エア接続ポート 1	空気圧接続 2	取付方法	発注単位	製品番号	タイプ
雄ネジ M5	チューブ(外径3mm)用	内部六角 SW2	100	132916	QSM-M5-3-I-R-100
	チューブ外径5/32"に対応	六角穴 SW2.5	1	130593	QSM-M5-5/32-I-U-M
	チューブ外径 1/8インチ用	内部六角 SW2		183749	QSM-M5-1/8-I-U-M
	チューブ外径3/16"に対応	六角穴 SW2.5		183750	QSM-M5-3/16-I-U-M
	チューブ外径1/4"に対応			130591	QSM-M5-1/4-I-U-M
雄ネジ M7	チューブ外径3/16"に対応	内部六角 SW3		183739	QSM-M7-3/16-I-U-M
	チューブ外径1/4"に対応	内部六角 SW4		183740	QSM-M7-1/4-I-U-M
雄ねじG1/8	チューブ 外径4mm用	内部六角 SW3		8112971	NPQE-DK-G18-Q4-P10
雄ねじG1/4	チューブ 外径6mm用	内部六角 SW4		8112975	NPQE-DK-G14-Q6-P10
雄ねじR1/8	チューブ外径1/4"に対応			183741	QS-1/8-1/4-I-U-M
	チューブ外径5/16"に対応	内部六角 SW5		183742	QS-1/8-5/16-I-U-M
雄ねじR1/4	チューブ外径1/4"に対応	六角ねじ SW14, 内部六角 SW5		533219	QB-1/4-1/4-U-M
	チューブ外径5/16"に対応	内部六角 SW6		183743	QS-1/4-5/16-I-U-M
	チューブ外径3/8"に対応	内部六角 SW7		183744	QS-1/4-3/8-I-U-M
雄ねじR3/8	チューブ外径10mm用	内部六角 SW6		153019	QS-3/8-10-I
	チューブ 外径12mm用	内部六角 SW8		153020	QS-3/8-12-I
	チューブ 外径16mm用	六角ねじ SW22		164957	QS-3/8-16
	チューブ外径5/16"に対応	六角ねじ SW17, 内部六角 SW6		533223	QB-3/8-5/16-U-M
	チューブ外径3/8"に対応	六角ねじ SW17, 内部六角 SW8	5	533224	QB-3/8-3/8-U-M
	チューブ外径1/2"に対応	六角ねじ SW21, 内部六角穴 SW10		533225	QB-3/8-1/2-U-M

アクセサリ

ワンタッチコネクタ エルボ リンク qsm



エア接続ポート 1	空気圧接続 2	取付方法	発注単位	製品番号	タイプ
雄ネジ M5	チューブ(外径3mm)用	外六角 SW8	100	130770	QSML-M5-3-100
	チューブ 外径4mm用			130771	QSML-M5-4-100
	チューブ 外径6mm用			130772	QSML-M5-6-100
雄ねじG1/8	チューブ 外径4mm用	六角ねじ SW13		132048	QSL-G1/8-4-100
	チューブ 外径8mm用		50	132050	QSL-G1/8-8-50
雄ねじR1/8	チューブ 外径6mm用	六角ねじ SW10	100	130765	QSML-1/8-6-100
	チューブ外径10mm用	六角ねじ SW12	10	190658	QSL-1/8-10
	チューブ外径1/4“に対応			533235	QBL-1/8-1/4-U-M
	チューブ外径5/16“に対応	六角ねじ SW14		533236	QBL-1/8-5/16-U-M
	チューブ外径3/8“に対応	六角ねじ SW17	5	562578	QBL-1/8-3/8-U-M
雄ねじR1/4	チューブ 外径6mm用	六角ねじ SW14	100	130731	QSL-1/4-6-100
	チューブ 外径8mm用		10	153049	QSL-1/4-8
			50	130732	QSL-1/4-8-50
	チューブ外径10mm用		10	153051	QSL-1/4-10
			50	130733	QSL-1/4-10-50
	チューブ 外径12mm用		10	164981	QSL-1/4-12
			20	130734	QSL-1/4-12-20
	チューブ外径5/16“に対応		10	533239	QBL-1/4-5/16-U-M
	チューブ外径3/8“に対応	六角ねじ SW17	5	533240	QBL-1/4-3/8-U-M
雄ねじR3/8	チューブ 外径8mm用		10	153050	QSL-3/8-8
			50	130735	QSL-3/8-8-50
	チューブ外径10mm用		10	153052	QSL-3/8-10
			20	130736	QSL-3/8-10-20
	チューブ 外径12mm用		10	153053	QSL-3/8-12
			20	130737	QSL-3/8-12-20
	チューブ 外径16mm用	六角ねじ SW22	1	164958	QSL-3/8-16
	チューブ外径5/16“に対応	六角ねじ SW17	5	533242	QBL-3/8-5/16-U-M
	チューブ外径3/8“に対応			533243	QBL-3/8-3/8-U-M
	チューブ外径1/2“に対応	六角ねじ SW19		533244	QBL-3/8-1/2-U-M

ロングエルボ リンク qsm



エア接続ポート 1	空気圧接続 2	取付方法	発注単位	製品番号	タイプ
雄ネジ M5	チューブ(外径3mm)用	外六角 SW8	100	133012	QSMLL-M5-3-100
	チューブ 外径4mm用			133013	QSMLL-M5-4-100
	チューブ 外径6mm用		10	153341	QSMLL-M5-6
雄ねじG1/8	チューブ 外径4mm用	六角ねじ SW13		186127	QSLL-G1/8-4
			100	133015	QSLL-G1/8-4-100
	チューブ 外径6mm用		10	186128	QSLL-G1/8-6
			100	133016	QSLL-G1/8-6-100
	チューブ 外径8mm用			133017	QSLL-G1/8-8-100
雄ねじG1/4	チューブ 外径6mm用	六角ねじ SW17	10	186129	QSLL-G1/4-6
雄ねじR1/4		六角ねじ SW14		153078	QSLL-1/4-6
	チューブ 外径8mm用			153080	QSLL-1/4-8
	チューブ外径10mm用			153082	QSLL-1/4-10
雄ねじR3/8	チューブ 外径8mm用	六角ねじ SW17		153081	QSLL-3/8-8
	チューブ外径10mm用			153083	QSLL-3/8-10
	チューブ 外径12mm用			153084	QSLL-3/8-12

アクセサリ

ロングエルボ リンク qsm



エア接続ポート 1	空気圧接続 2	取付方法	発注単位	製品番号	タイプ

ストレート、バッテリー製造に適したCu/Zn/Ni値が低減されたもの (F1a) リンク npqe



エア接続ポート 1	空気圧接続 2	取付方法	発注単位	製品番号	タイプ
雄ネジ M3	チューブ 外径4mm用	六角穴 SW1.5	10	8158773	NPQE-DK-M3-Q4-F1A-P10
雄ネジ M5		六角穴 SW2.5		8144595	NPQE-DK-M5-Q4-F1A-P10
	チューブ 外径6mm用			8144596	NPQE-DK-M5-Q6-F1A-P10
雄ネジ M7	チューブ 外径4mm用	内部六角 SW3		8144597	NPQE-DK-M7-Q4-F1A-P10
	チューブ 外径6mm用	内部六角 SW4		8144598	NPQE-DK-M7-Q6-F1A-P10
雄ねじG1/8				8144600	NPQE-DK-G18-Q6-F1A-P10
	チューブ 外径8mm用	内部六角 SW5		8144601	NPQE-DK-G18-Q8-F1A-P10
	チューブ外径10mm用			8144602	NPQE-DK-G18-Q10-F1A-P10
雄ねじG1/4	チューブ 外径6mm用	内部六角 SW4		8144603	NPQE-DK-G14-Q6-F1A-P10
	チューブ 外径8mm用	内部六角 SW6		8144604	NPQE-DK-G14-Q8-F1A-P10
	チューブ外径10mm用	内部六角 SW7		8144605	NPQE-DK-G14-Q10-F1A-P10
	チューブ 外径12mm用			8144606	NPQE-DK-G14-Q12-F1A-P10
雄ねじG3/8	チューブ 外径8mm用	内部六角 SW6		8086953	NPQR-DK-G38-Q8
	チューブ外径10mm用	内部六角 SW7		8085667	NPQR-DK-G38-Q10
	チューブ 外径12mm用	内部六角 SW8		8085668	NPQR-DK-G38-Q12

セパレータ リンク vabd



サイズ	発注単位	製品質量	製品番号	タイプ
サイズ14		10 g	8168590	VABD-14-B-F1A

セパレータ、Cu/Zn/Ni値が低減されたバッテリー製造向け(F1a) リンク vabd



サイズ	発注単位	製品質量	製品番号	タイプ
サイズ6		7 g	8145478	VABD-6-B-F1A
サイズ 8		8 g	8145479	VABD-8-B-F1A
サイズ 10		10 g	8145480	VABD-10-B-F1A
サイズ 12		13 g	8145481	VABD-12-B-F1A

ブランキングプレート リンク vabb



バルブサイズ	取付方法	発注単位	製品番号	タイプ
10 mm	M2ねじ用スルーホール経由	1	8251747	VABB-L3-10
14 mm	M2.5ねじ用スルーホール経由		8251748	VABB-L3-14
18 mm	M3ネジ用貫通穴付		8251749	VABB-L3-18-P14
24 mm			8251750	VABB-L3-24

アクセサリ

圧力サプライプレート

リンク vabf



バルブサイズ	グリッド寸法	エア接続ポート 1	製品番号	タイプ
	10.5 mm	M7	574592	VABF-L1-P3A3-M7
	16 mm	G1/8	574593	VABF-L1-P3A3-G18

垂直圧力排気プレート

リンク vabf



バルブサイズ	グリッド寸法	エア接続ポート 5	空気圧ポート 3	製品番号	タイプ
	10.5 mm	M7	M7	574594	VABF-L1-P7A13-M7
	16 mm	G1/8	G1/8	574595	VABF-L1-P7A13-G18

シール

リンク vabd



仕様	バルブサイズ	エア接続	発注単位	製品番号	タイプ
サブベースバルブ用	10 mm	M7	1	8254221	VABD-L3-10B-S-M7
	14 mm	G1/8		8254222	VABD-L3-14B-S-G18
	18 mm	G1/4		8254223	VABD-L3-18B-S-G14
圧力下でのバルブ交換	10 mm	M5		8251804	VABD-L3-10X-S-M5
		M7		8251805	VABD-L3-10X-S-M7
	14 mm	G1/8		8251806	VABD-L3-14X-S-G18
	18 mm	G1/4		8251807	VABD-L3-18X-S-G14
	24 mm	G3/8		8251808	VABD-L3-24X-S-G38

DINレール取付ブラケット

リンク vame



取付要素	機械式接続部	製品番号	タイプ
H-レールブラケット	M4	569998	VAME-T-M4
	M5	2636436	VAME-T-M5

DINレール取付ブラケット、Cu/Zn/Ni値低減のバッテリー製造に適用 (F1a)

リンク vame



取付要素	機械式接続部	製品番号	タイプ
H-レールブラケット	M4	8142649	VAME-T-M4-F1A

アクセサリ

配線ユニット、接続パターン H エルボ

リンク vave-l1



電気接続	定格動作電圧 DC	製品番号	タイプ
2ピン, ソケット	12 V; 24 V	566714	VAVE-L1-1VH2-LP
	24 V	566716	VAVE-L1-1H2-LR

配線ユニット、接続パターン H ストレート

リンク vave-l1



電気接続	定格動作電圧 DC	製品番号	タイプ
2ピン, ソケット	12 V; 24 V	566715	VAVE-L1-1VH3-LP
	24 V	566717	VAVE-L1-1H3-LR

配線ユニット、接続パターン S エルボ

リンク vave-l1



電気接続	定格動作電圧 DC	製品番号	タイプ
2ピン, ソケット	12 V; 24 V	566718	VAVE-L1-1VS2-LP
	24 V	566720	VAVE-L1-1S2-LR

配線ユニット、接続パターンS ストレート

リンク vave-l1



電気接続	定格動作電圧 DC	製品番号	タイプ
2ピン, ソケット	12 V; 24 V	566719	VAVE-L1-1VS3-LP
	24 V	566721	VAVE-L1-1S3-LR

配線ユニット、プラグ M8x1 エルボ

リンク vave-l1



電気接続	定格動作電圧 DC	製品番号	タイプ
3極 / 2極, M8 / -, プラグ/ソケット	12 V; 24 V	573919	VAVE-L1-1VR8-LP
	24 V	573920	VAVE-L1-1R8-LR
4ピン/2ピン, M8 / -, プラグ/ソケット	12 V; 24 V	573921	VAVE-L1-1VR1-LP
	24 V	573922	VAVE-L1-1R1-LR

配線ユニット、2x フライングリード 両端未処理

リンク vave-l1



電気接続	ケーブル長	定格動作電圧 DC	製品番号	タイプ
フライングリード	0.5 m	12 V; 24 V	566722	VAVE-L1-1VL1-LP
		24 V	566726	VAVE-L1-1L1-LR
	1 m	12 V; 24 V	566723	VAVE-L1-1VL2-LP
		24 V	566727	VAVE-L1-1L2-LR
	2.5 m		566728	VAVE-L1-1L3-LR
		12 V; 24 V	566724	VAVE-L1-1VL3-LP
	5 m	24 V	566729	VAVE-L1-1L4-LR

アクセサリ

配線ユニット、2x フライングリード 両端未処理 リンク vave-l1



電気接続	ケーブル長	定格動作電圧 DC	製品番号	タイプ
ﾌﾗｲﾝｸﾞﾘｰﾄﾞ	5 m	12 V; 24 V	**566725**	**VAVE-L1-1VL4-LP**

配線ユニット、ケーブルオープンエンド リンク vave-l1



電気接続	ケーブル長	定格動作電圧 DC	製品番号	タイプ
2ピン/2線, L型ソケット / ケーブル, 角形 / オープンエンド	0.5 m	24 V	**573945**	**VAVE-L1-1K6-LR**
		12 V; 24 V	**573941**	**VAVE-L1-1VK6-LP**
	1 m		**573942**	**VAVE-L1-1VK7-LP**
		24 V	**573946**	**VAVE-L1-1K7-LR**
	2.5 m		**573947**	**VAVE-L1-1K8-LR**
		12 V; 24 V	**573943**	**VAVE-L1-1VK8-LP**
	5 m	24 V	**573948**	**VAVE-L1-1K9-LR**
		12 V; 24 V	**573944**	**VAVE-L1-1VK9-LP**