Espigão C-P, N-P

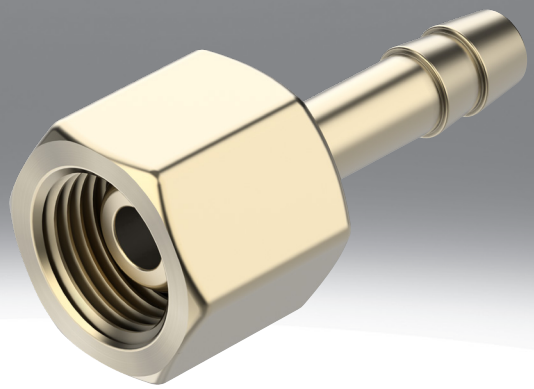

Especificações técnicas

Dados técnicos - espigão C-...-P

Conexão pneumática 1	Rosca fêmea G1/8	Rosca fêmea G1/4	Rosca fêmea G3/8	Rosca fêmea G1/2
Conexão pneumática 2	para tubo flexível com Ø externo de 8 mm	para tubo flexível com Ø externo de 8 mm para tubo flexível com Ø interno de 9 mm		para tubo flexível com Ø interno de 13 mm
Diâmetro nominal	4 mm	4,5 ... 5,5 mm	4,5 ... 6,5 mm	11 mm
Pressão operacional por toda a faixa de temperatura	-0,95 ... 16 bar			
Meio de operação	Ar comprimido, conforme ISO 8573-1:2010 [7:-:-]			
Observação sobre o meio de operação/controle	Admite operação com ar lubrificado (uso obrigatório de ar lubrificado na operação posterior)			
Classe de resistência à corrosão KBK[1)]	1 - baixa resistência à corrosão			
Material corpo	Latão			
Indicação sobre os materiais	Em conformidade com RoHS			
Conformidade LABS	VDMA24364-B1/B2-L			

1) Mais informações em www.festo.com/x/topic/kbk

Dados técnicos - espigão N-...-P

Conexão pneumática 1	Rosca macho G1/8	Rosca macho G1/4	Rosca macho G3/8	Rosca macho G1/2	Rosca macho G3/4	Rosca macho R1	Rosca macho 3/4 NPT	Rosca macho 1 NPT
Conexão pneumática 2	para tubo flexível com Ø interno de 6 mm	para tubo flexível com Ø interno de 6 mm para tubo flexível com Ø interno de 9 mm	para tubo flexível com Ø interno de 6 mm para tubo flexível com Ø interno de 9 mm para tubo flexível com Ø interno de 13 mm	para tubo flexível com Ø interno de 9 mm para tubo flexível com Ø interno de 13 mm	para tubo flexível com Ø interno de 13 mm para tubo flexível com Ø interno de 19 mm	para tubo flexível com Ø interno de 19 mm		
Formato	Formato reto							
Posição de instalação	Indiferente							
Tipo de vedação no munhão aparafusado	Anel de vedação					Revestimento		
Pressão operacional por toda a faixa de temperatura	-0,95 ... 16 bar							
Meio de operação	Ar comprimido conforme ISO 8573-1:2010 [7:-:-]							
Temperatura ambiente	-10 ... 60 oC							
Observação sobre o meio de operação/controle	Admite operação com ar lubrificado (uso obrigatório de ar lubrificado na operação posterior)							
Classe de resistência à corrosão KBK[1)]	2 - resistência moderada à corrosão							
Material corpo	Alumínio anodizado							
Indicação sobre os materiais	Em conformidade com RoHS							
Conformidade LABS	VDMA24364-B1/B2-L							

1) Mais informações em www.festo.com/x/topic/kbk

Especificações técnicas

Dados técnicos - espigão N-...-P-...-MS					
Conexão pneumática 1	Rosca macho G1/8	Rosca macho G1/4	Rosca macho G3/8	Rosca macho G1/2	Rosca macho G3/4
Conexão pneumática 2	para tubo flexível com Ø interno de 6 mm	para tubo flexível com Ø interno de 6 mm para tubo flexível com Ø interno de 9 mm	para tubo flexível com Ø interno de 6 mm para tubo flexível com Ø interno de 9 mm para tubo flexível com Ø interno de 13 mm	para tubo flexível com Ø interno de 9 mm para tubo flexível com Ø interno de 13 mm	para tubo flexível com Ø interno de 13 mm para tubo flexível com Ø interno de 19 mm
Formato	Formato reto				
Posição de instalação	Indiferente				
Tipo de vedação no munhão aparafusado	Anel de vedação				
Pressão operacional por toda a faixa de temperatura	-0,95 ... 16 bar				
Meio de operação	Ar comprimido conforme ISO 8573-1:2010 [7:-:-]				
Temperatura ambiente	-10 ... 60 oC				
Observação sobre o meio de operação/controle	Admite operação com ar lubrificado (uso obrigatório de ar lubrificado na operação posterior)				
Classe de resistência à corrosão KBK[1)]	1 - baixa resistência à corrosão				
Material corpo	Latão				
Indicação sobre os materiais	Em conformidade com RoHS				
Conformidade LABS	VDMA24364-B1/B2-L				

1) Mais informações em www.festo.com/x/topic/kbk

Dimensões

Dimensões – Espigão C-...-P Download de dados CAD www.festo.com

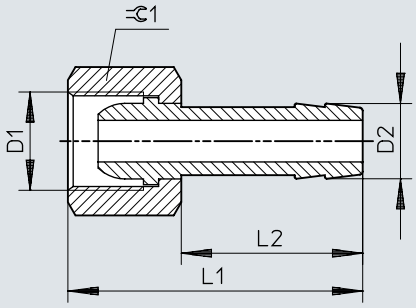

	D1	D2	L1	L2	⫧
C-1/8-P-6	G1/8	7	36	24	13
C-1/4-P-6	G1/4	7	39	24	17
C-1/4-P-9		10	39	24	17
C-3/8-P-6	G3/8	7	39	24	19
C-3/8-P-9		10	39	24	19
C-1/2-P-13	G1/2	14,8	50	30	24

Dimensões

Dimensões – Espigão N-...-P

Download de dados CAD www.festo.com

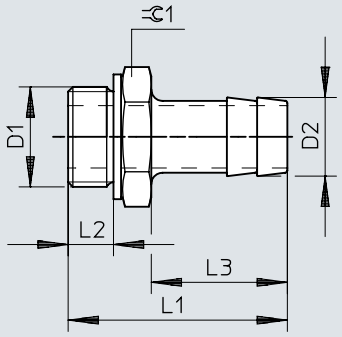

	D1	D2	L1	L2	L3	⫧
N-1/8-P-6	G1/8	7	34,7	4,9	24,2	13
N-1/4-P-6	G1/4	7	37,1	5,8	24,1	17
N-1/4-P-9		10	37,1	5,8	24,1	17
N-3/8-P-6	G3/8	7	38,1	6,8	24,1	19
N-3/8-P-9		10	38,1	6,8	24,1	19
N-3/8-P-13		14,8	45,4	6,8	30	19
N-1/2-P-9	G1/2	10,3	39,5	8,15	24	24
N-1/2-P-13		14,8	45,5	8,15	30	24
N-3/4-P-13	G3/4	14,8	50	9,05	30	32
N-3/4-P-19		20,8	56	9,05	36	32
N-1-P-19	R1	20,8	68,6	–	36	34
N-3/4-P-19-NPT	3/4 NPT	20,8	66,68	–	36	30,17
N-1-P-19-NPT	1 1/2 NPT	20,8	74,0	–	36	34

Dimensões

Dimensões – Espigão N-...-P-...MS

Download de dados CAD www.festo.com

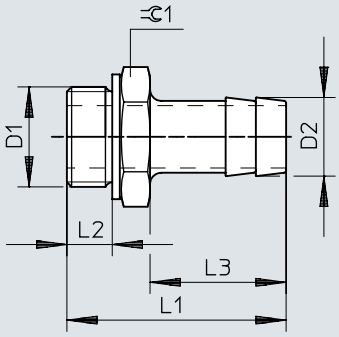

	D1	D2	L1	L2	L3	⫧
N-1/8-P-6-MS	G1/8	7	34,7	4,9	24,2	13
N-1/4-P-6-MS	G1/4	7	37,1	5,8	24,1	17
N-1/4-P-9-MS		10	37,1	5,8	24,1	17
N-3/8-P-6-MS	G3/8	7	38,1	6,8	24,1	19
N-3/8-P-9-MS		10	38,1	6,8	24,1	19
N-3/8-P-13-MS		14,8	45,4	6,8	30	19
N-1/2-P-9-MS	G1/2	10,3	39,5	8,15	24	24
N-1/2-P-13-MS		14,8	45,5	8,15	30	24
N-3/4-P-13-MS	G3/4	14,8	50	9,05	30	32
N-3/4-P-19-MS		20,8	56	9,05	36	32

Informações para pedido

Dados para pedido - espigão C-...-P (latão)



Conexão pneumática 1	Conexão pneumática 2	Diâmetro nominal	Nº de referência	Tipo
Rosca fêmea G1/8	para tubo flexível com Ø externo de 8 mm	4 mm	**2021**	**C-1/8-P-6**
Rosca fêmea G1/4		4,5 mm	**2022**	**C-1/4-P-6**
	para tubo flexível com Ø interno de 9 mm	5,5 mm	**2023**	**C-1/4-P-9**
Rosca fêmea G3/8	para tubo flexível com Ø externo de 8 mm	4,5 mm	**2024**	**C-3/8-P-6**
	para tubo flexível com Ø interno de 9 mm	6,5 mm	**2025**	**C-3/8-P-9**
Rosca fêmea G1/2	para tubo flexível com Ø interno de 13 mm	11 mm	**2026**	**C-1/2-P-13**

Dados para pedido - espigão N-...-P (alumínio)



Conexão pneumática 1	Conexão pneumática 2	Diâmetro nominal	Peso do produto	Nº de referência	Tipo
Rosca macho G1/8	para tubo flexível com Ø interno de 6 mm	4,5 mm	3,33 g	**3605**	**N-1/8-P-6**
Rosca macho G1/4			6,42 g	**3606**	**N-1/4-P-6**
	para tubo flexível com Ø interno de 9 mm	6,5 mm	7,23 g	**3607**	**N-1/4-P-9**
Rosca macho G3/8	para tubo flexível com Ø interno de 6 mm	4,5 mm	8,71 g	**3608**	**N-3/8-P-6**
	para tubo flexível com Ø interno de 9 mm	7,6 mm	8,53 g	**3609**	**N-3/8-P-9**
	para tubo flexível com Ø interno de 13 mm	11 mm	10,53 g	**36160**	**N-3/8-P-13**
Rosca macho G1/2	para tubo flexível com Ø interno de 9 mm	8 mm	15,34 g	**3610**	**N-1/2-P-9**
	para tubo flexível com Ø interno de 13 mm	11 mm	15,46 g	**3611**	**N-1/2-P-13**
Rosca macho G3/4			32,27 g	**3612**	**N-3/4-P-13**
	para tubo flexível com Ø interno de 19 mm	16,5 mm	32,74 g	**3613**	**N-3/4-P-19**
Rosca macho R1			71,2 g	**572260**	**N-1-P-19**
Rosca macho 3/4 NPT			42 g	**564848**	**N-3/4-P-19-NPT**
Rosca macho 1 NPT			80,72 g	**572243**	**N-1-P-19-NPT**

Dados para pedido - espigão N-...-P-...-MS (latão)

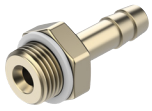

Conexão pneumática 1	Conexão pneumática 2	Diâmetro nominal	Peso do produto	Nº de referência	Tipo
Rosca macho G1/8	para tubo flexível com Ø interno de 6 mm	4,5 mm	10,17 g	**15630**	**N-1/8-P-6-MS**
Rosca macho G1/4			19,37 g	**15631**	**N-1/4-P-6-MS**
	para tubo flexível com Ø interno de 9 mm	6,5 mm	21,92 g	**15632**	**N-1/4-P-9-MS**
Rosca macho G3/8	para tubo flexível com Ø interno de 6 mm	4,5 mm	27,96 g	**15633**	**N-3/8-P-6-MS**
	para tubo flexível com Ø interno de 9 mm	7,6 mm	27,14 g	**15634**	**N-3/8-P-9-MS**
	para tubo flexível com Ø interno de 13 mm	11 mm	31,97 g	**36161**	**N-3/8-P-13-MS**

Informações para pedido

Dados para pedido - espigão N-...-P-...-MS (latão)

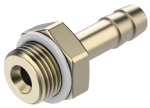

Conexão pneumática 1	Conexão pneumática 2	Diâmetro nominal	Peso do produto	Nº de referência	Tipo
Rosca macho G1/2	para tubo flexível com Ø interno de 9 mm	8 mm	36,06 g	**15635**	**N-1/2-P-9-MS**
	para tubo flexível com Ø interno de 13 mm	11 mm	47,75 g	**15636**	**N-1/2-P-13-MS**
Rosca macho G3/4			99,62 g	**15637**	**N-3/4-P-13-MS**
	para tubo flexível com Ø interno de 19 mm	16,5 mm	101,08 g	**15638**	**N-3/4-P-19-MS**