šroubení s nátrubkem C-P, N-P

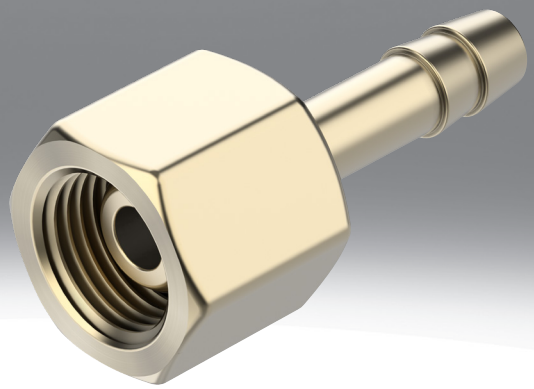

technické údaje

Technické údaje - šroubení s nátrubkem pro hadice C-...-P

Připojení pneumatiky 1	vnitřní závit G1/8	vnitřní závit G1/4	vnitřní závit G3/8	vnitřní závit G1/2
Pneumatické připojení 2	pro hadici s vnějším Ø 8 mm	pro hadici s vnějším Ø 8 mm pro hadici s vnitřním Ø 9 mm		pro hadice s vnitřním průměrem 13 mm
Jmenovitá světlost	4 mm	4,5 ... 5,5 mm	4,5 ... 6,5 mm	11 mm
Provozní tlak v celém rozsahu teplot	-0,95 ... 16 bar			
Provozní médium	Stlačený vzduch podle ISO 8573-1:2010 [7:-:-]			
Upozornění k provoznímu/řídicímu médiu	mazaný provoz je možný (od mazání pak již nelze upustit)			
Třída odolnosti korozi KBK[1)]	1 - nízké nároky na odolnost korozi			
Materiál tělesa	mosaz			
Upozornění k materiálu	v souladu s RoHS			
Shoda s LABS	VDMA24364-B1/B2-L			

1) Další informace na adrese www.festo.com/x/topic/kbk

Technické údaje - šroubení s nátrubkem pro hadice N-...-P

Připojení pneumatiky 1	vnější závit G1/8	vnější závit G1/4	vnější závit G3/8	vnější závit G1/2	vnější závit G3/4	vnější závit R1	vnější závit 3/4 NPT	vnější závit 1 NPT
Pneumatické připojení 2	pro hadici s vnitřním Ø 6 mm	pro hadici s vnitřním Ø 6 mm pro hadici s vnitřním Ø 9 mm	pro hadici s vnitřním Ø 6 mm pro hadici s vnitřním Ø 9 mm pro hadice s vnitřním průměrem 13 mm	pro hadici s vnitřním Ø 9 mm pro hadice s vnitřním průměrem 13 mm	pro hadice s vnitřním průměrem 13 mm pro hadici s vnitřním Ø 19 mm	pro hadici s vnitřním Ø 19 mm		
Tvar	přímý tvar							
Montážní poloha	libovolná							
Druh těsnění na závitovém čepu	Těsnicí kroužek					povlak		
Provozní tlak v celém rozsahu teplot	-0,95 ... 16 bar							
Provozní médium	stlačený vzduch podle ISO 8573-1:2010 [7:-:-]							
Okolní teplota	-10 ... 60°C							
Upozornění k provoznímu/řídicímu médiu	mazaný provoz je možný (od mazání pak již nelze upustit)							
Třída odolnosti korozi KBK[1)]	2 - mírné nároky na odolnost korozi							
Materiál tělesa	hliník, eloxováno							
Upozornění k materiálu	v souladu s RoHS							
Shoda s LABS	VDMA24364-B1/B2-L							

1) Další informace na adrese www.festo.com/x/topic/kbk

technické údaje

Technické údaje - šroubení s nátrubkem pro hadice N-...-P-...-MS					
Připojení pneumatiky 1	vnější závit G1/8	vnější závit G1/4	vnější závit G3/8	vnější závit G1/2	vnější závit G3/4
Pneumatické připojení 2	pro hadici s vnitřním Ø 6 mm	pro hadici s vnitřním Ø 6 mm pro hadici s vnitřním Ø 9 mm	pro hadici s vnitřním Ø 6 mm pro hadici s vnitřním Ø 9 mm pro hadice s vnitřním průměrem 13 mm	pro hadici s vnitřním Ø 9 mm pro hadice s vnitřním průměrem 13 mm	pro hadice s vnitřním průměrem 13 mm pro hadici s vnitřním Ø 19 mm
Tvar	přímý tvar				
Montážní poloha	libovolná				
Druh těsnění na závitovém čepu	Těsnicí kroužek				
Provozní tlak v celém rozsahu teplot	-0,95 ... 16 bar				
Provozní médium	stlačený vzduch podle ISO 8573-1:2010 [7:-:-]				
Okolní teplota	-10 ... 60°C				
Upozornění k provoznímu/řídicímu médiu	mazaný provoz je možný (od mazání pak již nelze upustit)				
Třída odolnosti korozi KBK[1)]	1 - nízké nároky na odolnost korozi				
Materiál tělesa	mosaz				
Upozornění k materiálu	v souladu s RoHS				
Shoda s LABS	VDMA24364-B1/B2-L				

1) Další informace na adrese www.festo.com/x/topic/kbk

rozměry

rozměry – Šroubení s nátrubkem pro hadice C- ...-P

CAD ke stažení www.festo.com

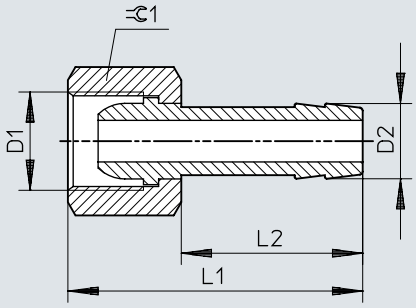

	D1	D2	L1	L2	⫧
C-1/8-P-6	G1/8	7	36	24	13
C-1/4-P-6	G1/4	7	39	24	17
C-1/4-P-9		10	39	24	17
C-3/8-P-6	G3/8	7	39	24	19
C-3/8-P-9		10	39	24	19
C-1/2-P-13	G1/2	14,8	50	30	24

rozměry

rozměry – Šroubení s nátrubkem pro hadice, N-...-P

CAD ke stažení www.festo.com

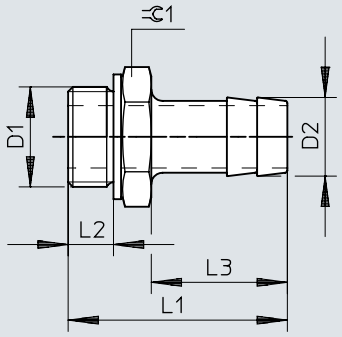

	D1	D2	L1	L2	L3	⫧
N-1/8-P-6	G1/8	7	34,7	4,9	24,2	13
N-1/4-P-6	G1/4	7	37,1	5,8	24,1	17
N-1/4-P-9		10	37,1	5,8	24,1	17
N-3/8-P-6	G3/8	7	38,1	6,8	24,1	19
N-3/8-P-9		10	38,1	6,8	24,1	19
N-3/8-P-13		14,8	45,4	6,8	30	19
N-1/2-P-9	G1/2	10,3	39,5	8,15	24	24
N-1/2-P-13		14,8	45,5	8,15	30	24
N-3/4-P-13	G3/4	14,8	50	9,05	30	32
N-3/4-P-19		20,8	56	9,05	36	32
N-1-P-19	R1	20,8	68,6	–	36	34
N-3/4-P-19-NPT	3/4 NPT	20,8	66,68	–	36	30,17
N-1-P-19-NPT	1 1/2 NPT	20,8	74,0	–	36	34

rozměry

rozměry – Šroubení s nátrubkem pro hadice N-...-P-...-MS CAD ke stažení www.festo.com

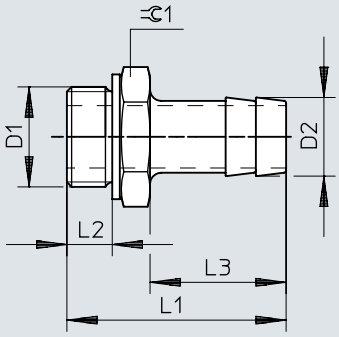

	D1	D2	L1	L2	L3	⫧
N-1/8-P-6-MS	G1/8	7	34,7	4,9	24,2	13
N-1/4-P-6-MS	G1/4	7	37,1	5,8	24,1	17
N-1/4-P-9-MS		10	37,1	5,8	24,1	17
N-3/8-P-6-MS	G3/8	7	38,1	6,8	24,1	19
N-3/8-P-9-MS		10	38,1	6,8	24,1	19
N-3/8-P-13-MS		14,8	45,4	6,8	30	19
N-1/2-P-9-MS	G1/2	10,3	39,5	8,15	24	24
N-1/2-P-13-MS		14,8	45,5	8,15	30	24
N-3/4-P-13-MS	G3/4	14,8	50	9,05	30	32
N-3/4-P-19-MS		20,8	56	9,05	36	32

údaje pro objednávky

Údaje pro objednávky - šroubení s nátrubkem pro hadice C- ...-P (mosaz)



Připojení pneumatiky 1	Pneumatické připojení 2	Jmenovitá světlost	obj. č.	typ
vnitřní závit G1/8	pro hadici s vnějším Ø 8 mm	4 mm	**2021**	**C-1/8-P-6**
vnitřní závit G1/4		4,5 mm	**2022**	**C-1/4-P-6**
	pro hadici s vnitřním Ø 9 mm	5,5 mm	**2023**	**C-1/4-P-9**
vnitřní závit G3/8	pro hadici s vnějším Ø 8 mm	4,5 mm	**2024**	**C-3/8-P-6**
	pro hadici s vnitřním Ø 9 mm	6,5 mm	**2025**	**C-3/8-P-9**
vnitřní závit G1/2	pro hadice s vnitřním průměrem 13 mm	11 mm	**2026**	**C-1/2-P-13**

Udaje pro objednávky - šroubení s nátrubkem pro hadice N-...-P (hliník)



Připojení pneumatiky 1	Pneumatické připojení 2	Jmenovitá světlost	Hmotnost výrobku	obj. č.	typ
vnější závit G1/8	pro hadici s vnitřním Ø 6 mm	4,5 mm	3,33 g	**3605**	**N-1/8-P-6**
vnější závit G1/4			6,42 g	**3606**	**N-1/4-P-6**
	pro hadici s vnitřním Ø 9 mm	6,5 mm	7,23 g	**3607**	**N-1/4-P-9**
vnější závit G3/8	pro hadici s vnitřním Ø 6 mm	4,5 mm	8,71 g	**3608**	**N-3/8-P-6**
	pro hadici s vnitřním Ø 9 mm	7,6 mm	8,53 g	**3609**	**N-3/8-P-9**
	pro hadice s vnitřním průměrem 13 mm	11 mm	10,53 g	**36160**	**N-3/8-P-13**
vnější závit G1/2	pro hadici s vnitřním Ø 9 mm	8 mm	15,34 g	**3610**	**N-1/2-P-9**
	pro hadice s vnitřním průměrem 13 mm	11 mm	15,46 g	**3611**	**N-1/2-P-13**
vnější závit G3/4			32,27 g	**3612**	**N-3/4-P-13**
	pro hadici s vnitřním Ø 19 mm	16,5 mm	32,74 g	**3613**	**N-3/4-P-19**
vnější závit R1			71,2 g	**572260**	**N-1-P-19**
vnější závit 3/4 NPT			42 g	**564848**	**N-3/4-P-19-NPT**
vnější závit 1 NPT			80,72 g	**572243**	**N-1-P-19-NPT**

Udaje pro objednávky - šroubení s nátrubkem pro hadice N-...-P-...-MS (mosaz)

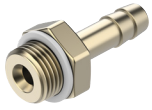

Připojení pneumatiky 1	Pneumatické připojení 2	Jmenovitá světlost	Hmotnost výrobku	obj. č.	typ
vnější závit G1/8	pro hadici s vnitřním Ø 6 mm	4,5 mm	10,17 g	**15630**	**N-1/8-P-6-MS**
vnější závit G1/4			19,37 g	**15631**	**N-1/4-P-6-MS**
	pro hadici s vnitřním Ø 9 mm	6,5 mm	21,92 g	**15632**	**N-1/4-P-9-MS**
vnější závit G3/8	pro hadici s vnitřním Ø 6 mm	4,5 mm	27,96 g	**15633**	**N-3/8-P-6-MS**
	pro hadici s vnitřním Ø 9 mm	7,6 mm	27,14 g	**15634**	**N-3/8-P-9-MS**
	pro hadice s vnitřním průměrem 13 mm	11 mm	31,97 g	**36161**	**N-3/8-P-13-MS**
vnější závit G1/2	pro hadici s vnitřním Ø 9 mm	8 mm	36,06 g	**15635**	**N-1/2-P-9-MS**
	pro hadice s vnitřním průměrem 13 mm	11 mm	47,75 g	**15636**	**N-1/2-P-13-MS**

údaje pro objednávky

Udaje pro objednávky - šroubení s nátrubkem pro hadice N-...-P-...-MS (mosaz)

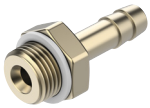

Připojení pneumatiky 1	Pneumatické připojení 2	Jmenovitá světlost	Hmotnost výrobku	obj. č.	typ
vnější závit G3/4	pro hadice s vnitřním průměrem 13 mm	11 mm	99,62 g	**15637**	**N-3/4-P-13-MS**
	pro hadici s vnitřním Ø 19 mm	16,5 mm	101,08 g	**15638**	**N-3/4-P-19-MS**