Raccord cannelé C-P, N-P

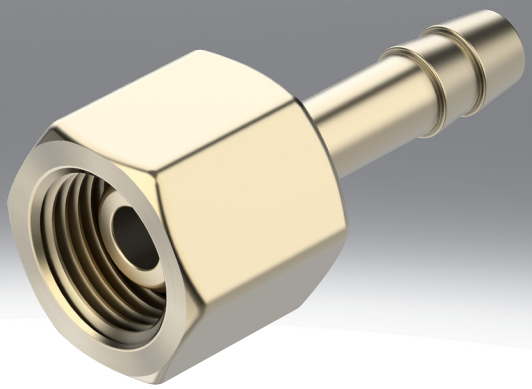

Fiche technique

Caractéristiques techniques – Raccord cannelé C-...-P

Raccord pneumatique 1	Taraudage G1/8	Taraudage G1/4	Taraudage G3/8	Taraudage G1/2
Raccord pneumatique 2	pour tuyau de Ø extérieur de 8 mm	pour tuyau de Ø extérieur de 8 mm pour tuyau de Ø intérieur de 9 mm		pour tuyau de Ø intérieur de 13 mm
Diamètre nominal	4 mm	4,5 ... 5,5 mm	4,5 ... 6,5 mm	11 mm
Pression de service sur la plage de température totale	-0,95 ... 16 bar			
Fluide de service	Air comprimé selon ISO 8573-1:2010 [7:-:-]			
Remarque sur le fluide d'exploitation/commande	Fonctionnement lubrifié possible (requis pour la suite du fonctionnement)			
Classe de protection anticorrosion CRC[1)]	1 - faibles effets de corrosion			
Matériau du boîtier	Laiton			
Note sur le matériau	Conforme à RoHS			
Conformité PWIS	VDMA24364-B1/B2-L			

1) Pour de plus amples informations, voir www.festo.com/x/topic/kbk

Caractéristiques techniques – Raccord cannelé N-...-P

Raccord pneumatique 1	Filetage G1/8	Filetage G1/4	Filetage G3/8	Filetage G1/2	Filetage G3/4	Filetage R1	Filetage NPT 3/4	Filetage NPT 1
Raccord pneumatique 2	pour tuyau de Ø intérieur de 6 mm	pour tuyau de Ø intérieur de 6 mm pour tuyau de Ø intérieur de 9 mm	pour tuyau de Ø intérieur de 6 mm pour tuyau de Ø intérieur de 9 mm pour tuyau de Ø intérieur de 13 mm	pour tuyau de Ø intérieur de 9 mm pour tuyau de Ø intérieur de 13 mm	pour tuyau de Ø intérieur de 13 mm pour tuyau de Ø intérieur de 19 mm	pour tuyau de Ø intérieur de 19 mm		
Modèle	Forme droite							
Position de montage	indifférente							
Type d'étanchéité sur le tourillon vissé	Anneau d'étanchéité					Revêtement		
Pression de service sur la plage de température totale	-0,95 ... 16 bar							
Fluide de service	Air comprimé selon ISO 8573-1:2010 [7:-:-]							
Température ambiante	-10 ... 60°C							
Remarque sur le fluide d'exploitation/commande	Fonctionnement lubrifié possible (requis pour la suite du fonctionnement)							
Classe de protection anticorrosion CRC[1)]	2 - Effets de corrosion moyens							
Matériau du boîtier	Aluminium anodisé							
Note sur le matériau	Conforme à RoHS							
Conformité PWIS	VDMA24364-B1/B2-L							

1) Pour de plus amples informations, voir www.festo.com/x/topic/kbk

Fiche technique

Caractéristiques techniques – Raccord cannelé N-...-P-...-MS					
Raccord pneumatique 1	Filetage G1/8	Filetage G1/4	Filetage G3/8	Filetage G1/2	Filetage G3/4
Raccord pneumatique 2	pour tuyau de Ø intérieur de 6 mm	pour tuyau de Ø intérieur de 6 mm pour tuyau de Ø intérieur de 9 mm	pour tuyau de Ø intérieur de 6 mm pour tuyau de Ø intérieur de 9 mm pour tuyau de Ø intérieur de 13 mm	pour tuyau de Ø intérieur de 9 mm pour tuyau de Ø intérieur de 13 mm	pour tuyau de Ø intérieur de 13 mm pour tuyau de Ø intérieur de 19 mm
Modèle	Forme droite				
Position de montage	indifférente				
Type d'étanchéité sur le tourillon vissé	Anneau d'étanchéité				
Pression de service sur la plage de température totale	-0,95 ... 16 bar				
Fluide de service	Air comprimé selon ISO 8573-1:2010 [7:-:-]				
Température ambiante	-10 ... 60°C				
Remarque sur le fluide d'exploitation/commande	Fonctionnement lubrifié possible (requis pour la suite du fonctionnement)				
Classe de protection anticorrosion CRC[1)]	1 - faibles effets de corrosion				
Matériau du boîtier	Laiton				
Note sur le matériau	Conforme à RoHS				
Conformité PWIS	VDMA24364-B1/B2-L				

1) Pour de plus amples informations, voir www.festo.com/x/topic/kbk

Dimensions

Dimensions – Raccord cannelé C- ...-P Téléchargement de données de CAO www.festo.com

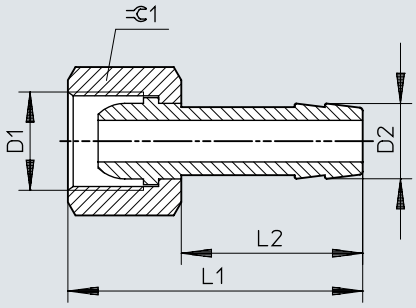

	D1	D2	L1	L2	⫧
C-1/8-P-6	G1/8	7	36	24	13
C-1/4-P-6	G1/4	7	39	24	17
C-1/4-P-9		10	39	24	17
C-3/8-P-6	G3/8	7	39	24	19
C-3/8-P-9		10	39	24	19
C-1/2-P-13	G1/2	14,8	50	30	24

Dimensions

Dimensions – Raccord cannelé N-...-P Téléchargement de données de CAO www.festo.com

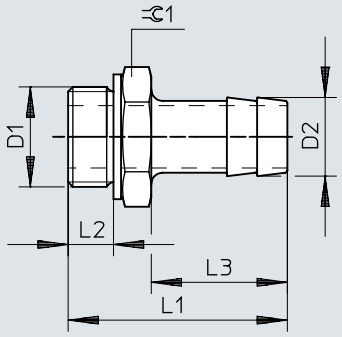

	D1	D2	L1	L2	L3	⫧
N-1/8-P-6	G1/8	7	34,7	4,9	24,2	13
N-1/4-P-6	G1/4	7	37,1	5,8	24,1	17
N-1/4-P-9		10	37,1	5,8	24,1	17
N-3/8-P-6	G3/8	7	38,1	6,8	24,1	19
N-3/8-P-9		10	38,1	6,8	24,1	19
N-3/8-P-13		14,8	45,4	6,8	30	19
N-1/2-P-9	G1/2	10,3	39,5	8,15	24	24
N-1/2-P-13		14,8	45,5	8,15	30	24
N-3/4-P-13	G3/4	14,8	50	9,05	30	32
N-3/4-P-19		20,8	56	9,05	36	32
N-1-P-19	R1	20,8	68,6	–	36	34
N-3/4-P-19-NPT	3/4 NPT	20,8	66,68	–	36	30,17
N-1-P-19-NPT	1 1/2 NPT	20,8	74,0	–	36	34

Dimensions

Dimensions – Raccord cannelé N-...-P-...-MS Téléchargement de données de CAO www.festo.com

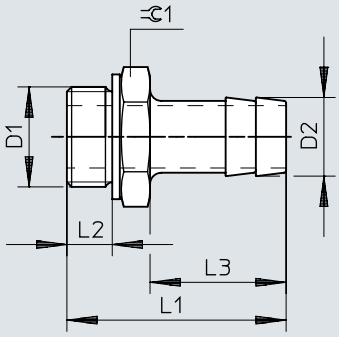

	D1	D2	L1	L2	L3	⫧
N-1/8-P-6-MS	G1/8	7	34,7	4,9	24,2	13
N-1/4-P-6-MS	G1/4	7	37,1	5,8	24,1	17
N-1/4-P-9-MS		10	37,1	5,8	24,1	17
N-3/8-P-6-MS	G3/8	7	38,1	6,8	24,1	19
N-3/8-P-9-MS		10	38,1	6,8	24,1	19
N-3/8-P-13-MS		14,8	45,4	6,8	30	19
N-1/2-P-9-MS	G1/2	10,3	39,5	8,15	24	24
N-1/2-P-13-MS		14,8	45,5	8,15	30	24
N-3/4-P-13-MS	G3/4	14,8	50	9,05	30	32
N-3/4-P-19-MS		20,8	56	9,05	36	32

Indications de commande

Données de commande – Raccord cannelé C-...-P (laiton)



Raccord pneumatique 1	Raccord pneumatique 2	Diamètre nominal	No. de pièce	Type
Taraudage G1/8	pour tuyau de Ø extérieur de 8 mm	4 mm	**2021**	**C-1/8-P-6**
Taraudage G1/4		4,5 mm	**2022**	**C-1/4-P-6**
	pour tuyau de Ø intérieur de 9 mm	5,5 mm	**2023**	**C-1/4-P-9**
Taraudage G3/8	pour tuyau de Ø extérieur de 8 mm	4,5 mm	**2024**	**C-3/8-P-6**
	pour tuyau de Ø intérieur de 9 mm	6,5 mm	**2025**	**C-3/8-P-9**
Taraudage G1/2	pour tuyau de Ø intérieur de 13 mm	11 mm	**2026**	**C-1/2-P-13**

Données de commande – Raccord cannelé N-...-P (aluminium)



Raccord pneumatique 1	Raccord pneumatique 2	Diamètre nominal	Poids du produit	No. de pièce	Type
Filetage G1/8	pour tuyau de Ø intérieur de 6 mm	4,5 mm	3,33 g	**3605**	**N-1/8-P-6**
Filetage G1/4			6,42 g	**3606**	**N-1/4-P-6**
	pour tuyau de Ø intérieur de 9 mm	6,5 mm	7,23 g	**3607**	**N-1/4-P-9**
Filetage G3/8	pour tuyau de Ø intérieur de 6 mm	4,5 mm	8,71 g	**3608**	**N-3/8-P-6**
	pour tuyau de Ø intérieur de 9 mm	7,6 mm	8,53 g	**3609**	**N-3/8-P-9**
	pour tuyau de Ø intérieur de 13 mm	11 mm	10,53 g	**36160**	**N-3/8-P-13**
Filetage G1/2	pour tuyau de Ø intérieur de 9 mm	8 mm	15,34 g	**3610**	**N-1/2-P-9**
	pour tuyau de Ø intérieur de 13 mm	11 mm	15,46 g	**3611**	**N-1/2-P-13**
Filetage G3/4			32,27 g	**3612**	**N-3/4-P-13**
	pour tuyau de Ø intérieur de 19 mm	16,5 mm	32,74 g	**3613**	**N-3/4-P-19**
Filetage R1			71,2 g	**572260**	**N-1-P-19**
Filetage NPT 3/4			42 g	**564848**	**N-3/4-P-19-NPT**
Filetage NPT 1			80,72 g	**572243**	**N-1-P-19-NPT**

Données de commande – Raccord cannelé N-...-P-...-MS (laiton)



Raccord pneumatique 1	Raccord pneumatique 2	Diamètre nominal	Poids du produit	No. de pièce	Type
Filetage G1/8	pour tuyau de Ø intérieur de 6 mm	4,5 mm	10,17 g	**15630**	**N-1/8-P-6-MS**
Filetage G1/4			19,37 g	**15631**	**N-1/4-P-6-MS**
	pour tuyau de Ø intérieur de 9 mm	6,5 mm	21,92 g	**15632**	**N-1/4-P-9-MS**
Filetage G3/8	pour tuyau de Ø intérieur de 6 mm	4,5 mm	27,96 g	**15633**	**N-3/8-P-6-MS**
	pour tuyau de Ø intérieur de 9 mm	7,6 mm	27,14 g	**15634**	**N-3/8-P-9-MS**
	pour tuyau de Ø intérieur de 13 mm	11 mm	31,97 g	**36161**	**N-3/8-P-13-MS**
Filetage G1/2	pour tuyau de Ø intérieur de 9 mm	8 mm	36,06 g	**15635**	**N-1/2-P-9-MS**
	pour tuyau de Ø intérieur de 13 mm	11 mm	47,75 g	**15636**	**N-1/2-P-13-MS**
Filetage G3/4			99,62 g	**15637**	**N-3/4-P-13-MS**
	pour tuyau de Ø intérieur de 19 mm	16,5 mm	101,08 g	**15638**	**N-3/4-P-19-MS**