Raccordo spinato C-P, N-P

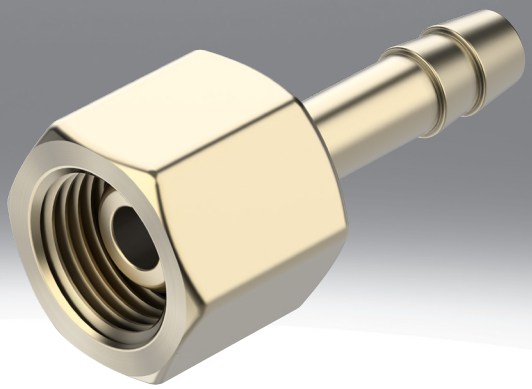

Foglio dati

Dati tecnici – Raccordo spinato C-...-P

Collegamento pneumatico, porta 1	Filetto femmina G1/8	Filetto femmina G1/4	Filetto femmina G3/8	Filetto femmina G1/2
Collegamento pneumatico, porta 2	Per diametro esterno della tubazione di 8 mm	Per diametro esterno della tubazione di 8 mm Per diametro interno tubazione di 9 mm		Per diametro interno tubazione di 13 mm
Dimensione nominale	4 mm	4,5 ... 5,5 mm	4,5 ... 6,5 mm	11 mm
Pressione operativa entro l'intervallo completo di temperatura	-0,95 ... 16 bar			
Fluido di lavoro	Aria compressa a norma ISO 8573-1:2010 [7:-:-]			
Nota sul fluido di esercizio e di controllo	Possibilità di funzionamento lubrificato (in tal caso sarà sempre necessario un funzionamento lubrificato)			
Classe di resistenza alla corrosione CRC[1)]	1 - Bassa corrosione o sollecitazione			
Materiale corpo	Ottone			
Nota sui materiali	Conforme alla direttiva EU 2002/95 (RoHS)			
Conformità PWIS	VDMA24364-B1/B2-L			

1) Per ulteriori informazioni consultare il sito web www.festo.com/x/topic/kbk

Dati tecnici – Raccordo spinato N-...-P

Collegamento pneumatico, porta 1	Filetto maschio G1/8	Filetto maschio G1/4	Filetto maschio G3/8	Filetto maschio G1/2	Filetto maschio G3/4	Filetto maschio R1	Filetto maschio 3/4 NPT	Filetto maschio 1 NPT
Collegamento pneumatico, porta 2	Per tubo diametro interno 6 mm	Per tubo diametro interno 6 mm Per diametro interno tubazione di 9 mm	Per tubo diametro interno 6 mm Per diametro interno tubazione di 9 mm Per diametro interno tubazione di 13 mm	Per diametro interno tubazione di 9 mm Per diametro interno tubazione di 13 mm	Per diametro interno tubazione di 13 mm Per tubo diametro interno 19 mm	Per tubo diametro interno 19 mm		
Progettazione	Forma diritta							
Posizione di montaggio	Qualsiasi							
Tipo di guarnizione sul tappo filettato	Anello di tenuta					Rivestimento		
Pressione operativa entro l'intervallo completo di temperatura	-0,95 ... 16 bar							
Fluido di lavoro	Aria compressa a norma ISO 8573-1:2010 [7:-:-]							
Temperatura ambiente	-10 ... 60°C							
Nota sul fluido di esercizio e di controllo	Possibilità di funzionamento lubrificato (in tal caso sarà sempre necessario un funzionamento lubrificato)							
Classe di resistenza alla corrosione CRC[1)]	2 - Moderata sollecitazione da corrosione							
Materiale corpo	Alluminio, anodizzato							
Nota sui materiali	Conforme alla direttiva EU 2002/95 (RoHS)							
Conformità PWIS	VDMA24364-B1/B2-L							

1) Per ulteriori informazioni consultare il sito web www.festo.com/x/topic/kbk

Foglio dati

Dati tecnici – Raccordo spinato N-...-P-...-MS					
Collegamento pneumatico, porta 1	Filetto maschio G1/8	Filetto maschio G1/4	Filetto maschio G3/8	Filetto maschio G1/2	Filetto maschio G3/4
Collegamento pneumatico, porta 2	Per tubo diametro interno 6 mm	Per tubo diametro interno 6 mm Per diametro interno tubazione di 9 mm	Per tubo diametro interno 6 mm Per diametro interno tubazione di 9 mm Per diametro interno tubazione di 13 mm	Per diametro interno tubazione di 9 mm Per diametro interno tubazione di 13 mm	Per diametro interno tubazione di 13 mm Per tubo diametro interno 19 mm
Progettazione	Forma diritta				
Posizione di montaggio	Qualsiasi				
Tipo di guarnizione sul tappo filettato	Anello di tenuta				
Pressione operativa entro l'intervallo completo di temperatura	-0,95 ... 16 bar				
Fluido di lavoro	Aria compressa a norma ISO 8573-1:2010 [7:-:-]				
Temperatura ambiente	-10 ... 60°C				
Nota sul fluido di esercizio e di controllo	Possibilità di funzionamento lubrificato (in tal caso sarà sempre necessario un funzionamento lubrificato)				
Classe di resistenza alla corrosione CRC[1)]	1 - Bassa corrosione o sollecitazione				
Materiale corpo	Ottone				
Nota sui materiali	Conforme alla direttiva EU 2002/95 (RoHS)				
Conformità PWIS	VDMA24364-B1/B2-L				

1) Per ulteriori informazioni consultare il sito web www.festo.com/x/topic/kbk

Dimensioni

Dimensioni – Raccordo spinato C- ...-P Download dati CAD www.festo.com

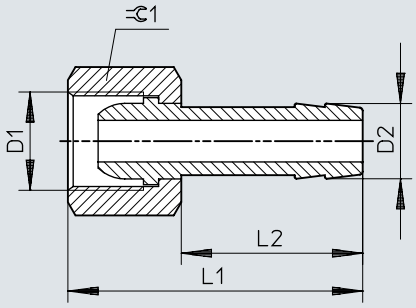

	D1	D2	L1	L2	⫧
C-1/8-P-6	G1/8	7	36	24	13
C-1/4-P-6	G1/4	7	39	24	17
C-1/4-P-9		10	39	24	17
C-3/8-P-6	G3/8	7	39	24	19
C-3/8-P-9		10	39	24	19
C-1/2-P-13	G1/2	14,8	50	30	24

Dimensioni

Dimensioni – Raccordo spinato N-...-P

Download dati CAD www.festo.com

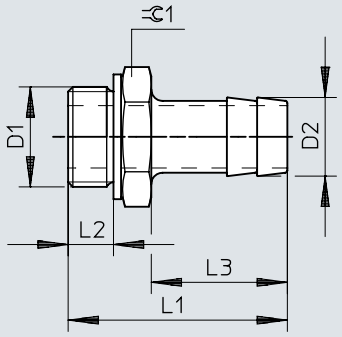

	D1	D2	L1	L2	L3	⫧
N-1/8-P-6	G1/8	7	34,7	4,9	24,2	13
N-1/4-P-6	G1/4	7	37,1	5,8	24,1	17
N-1/4-P-9		10	37,1	5,8	24,1	17
N-3/8-P-6	G3/8	7	38,1	6,8	24,1	19
N-3/8-P-9		10	38,1	6,8	24,1	19
N-3/8-P-13		14,8	45,4	6,8	30	19
N-1/2-P-9	G1/2	10,3	39,5	8,15	24	24
N-1/2-P-13		14,8	45,5	8,15	30	24
N-3/4-P-13	G3/4	14,8	50	9,05	30	32
N-3/4-P-19		20,8	56	9,05	36	32
N-1-P-19	R1	20,8	68,6	–	36	34
N-3/4-P-19-NPT	3/4 NPT	20,8	66,68	–	36	30,17
N-1-P-19-NPT	1 1/2 NPT	20,8	74,0	–	36	34

Dimensioni

Dimensioni – Raccordo spinato N-...-P-...-MS

Download dati CAD www.festo.com

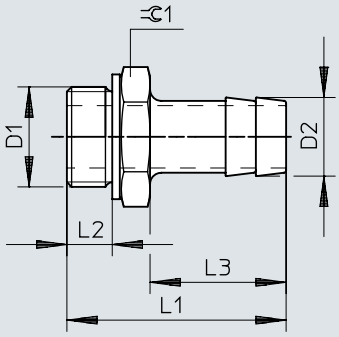

	D1	D2	L1	L2	L3	⌀
N-1/8-P-6-MS	G1/8	7	34,7	4,9	24,2	13
N-1/4-P-6-MS	G1/4	7	37,1	5,8	24,1	17
N-1/4-P-9-MS		10	37,1	5,8	24,1	17
N-3/8-P-6-MS	G3/8	7	38,1	6,8	24,1	19
N-3/8-P-9-MS		10	38,1	6,8	24,1	19
N-3/8-P-13-MS		14,8	45,4	6,8	30	19
N-1/2-P-9-MS	G1/2	10,3	39,5	8,15	24	24
N-1/2-P-13-MS		14,8	45,5	8,15	30	24
N-3/4-P-13-MS	G3/4	14,8	50	9,05	30	32
N-3/4-P-19-MS		20,8	56	9,05	36	32

Data ordine

Informazioni per l'ordinazione – Raccordo spinato C-...-P (ottone)



Collegamento pneumatico, porta 1	Collegamento pneumatico, porta 2	Dimensione nominale	Cod. prod.	Tipo
Filetto femmina G1/8	Per diametro esterno della tubazione di 8 mm	4 mm	**2021**	**C-1/8-P-6**
Filetto femmina G1/4		4,5 mm	**2022**	**C-1/4-P-6**
	Per diametro interno tubazione di 9 mm	5,5 mm	**2023**	**C-1/4-P-9**
Filetto femmina G3/8	Per diametro esterno della tubazione di 8 mm	4,5 mm	**2024**	**C-3/8-P-6**
	Per diametro interno tubazione di 9 mm	6,5 mm	**2025**	**C-3/8-P-9**
Filetto femmina G1/2	Per diametro interno tubazione di 13 mm	11 mm	**2026**	**C-1/2-P-13**

Informazioni per l'ordinazione – Raccordo spinato N-...-P (alluminio)



Collegamento pneumatico, porta 1	Collegamento pneumatico, porta 2	Dimensione nominale	Peso prodotto	Cod. prod.	Tipo
Filetto maschio G1/8	Per tubo diametro interno 6 mm	4,5 mm	3,33 g	**3605**	**N-1/8-P-6**
Filetto maschio G1/4			6,42 g	**3606**	**N-1/4-P-6**
	Per diametro interno tubazione di 9 mm	6,5 mm	7,23 g	**3607**	**N-1/4-P-9**
Filetto maschio G3/8	Per tubo diametro interno 6 mm	4,5 mm	8,71 g	**3608**	**N-3/8-P-6**
	Per diametro interno tubazione di 9 mm	7,6 mm	8,53 g	**3609**	**N-3/8-P-9**
	Per diametro interno tubazione di 13 mm	11 mm	10,53 g	**36160**	**N-3/8-P-13**
Filetto maschio G1/2	Per diametro interno tubazione di 9 mm	8 mm	15,34 g	**3610**	**N-1/2-P-9**
	Per diametro interno tubazione di 13 mm	11 mm	15,46 g	**3611**	**N-1/2-P-13**
Filetto maschio G3/4			32,27 g	**3612**	**N-3/4-P-13**
	Per tubo diametro interno 19 mm	16,5 mm	32,74 g	**3613**	**N-3/4-P-19**
Filetto maschio R1			71,2 g	**572260**	**N-1-P-19**
Filetto maschio 3/4 NPT			42 g	**564848**	**N-3/4-P-19-NPT**
Filetto maschio 1 NPT			80,72 g	**572243**	**N-1-P-19-NPT**

Informazioni per l'ordinazione – Raccordo spinato N-...-P-...-MS (ottone)

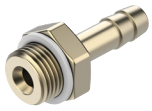

Collegamento pneumatico, porta 1	Collegamento pneumatico, porta 2	Dimensione nominale	Peso prodotto	Cod. prod.	Tipo
Filetto maschio G1/8	Per tubo diametro interno 6 mm	4,5 mm	10,17 g	**15630**	**N-1/8-P-6-MS**
Filetto maschio G1/4			19,37 g	**15631**	**N-1/4-P-6-MS**
	Per diametro interno tubazione di 9 mm	6,5 mm	21,92 g	**15632**	**N-1/4-P-9-MS**
Filetto maschio G3/8	Per tubo diametro interno 6 mm	4,5 mm	27,96 g	**15633**	**N-3/8-P-6-MS**
	Per diametro interno tubazione di 9 mm	7,6 mm	27,14 g	**15634**	**N-3/8-P-9-MS**
	Per diametro interno tubazione di 13 mm	11 mm	31,97 g	**36161**	**N-3/8-P-13-MS**

Data ordine

Informazioni per l'ordinazione – Raccordo spinato N-...-P-...-MS (ottone)

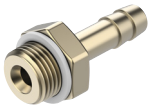

Collegamento pneumatico, porta 1	Collegamento pneumatico, porta 2	Dimensione nominale	Peso prodotto	Cod. prod.	Tipo
Filetto maschio G1/2	Per diametro interno tubazione di 9 mm	8 mm	36,06 g	**15635**	**N-1/2-P-9-MS**
	Per diametro interno tubazione di 13 mm	11 mm	47,75 g	**15636**	**N-1/2-P-13-MS**
Filetto maschio G3/4			99,62 g	**15637**	**N-3/4-P-13-MS**
	Per tubo diametro interno 19 mm	16,5 mm	101,08 g	**15638**	**N-3/4-P-19-MS**