バーブホース継手 C-P, N-P

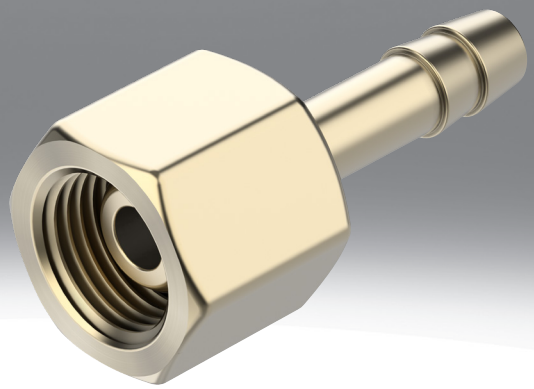

データシート

技術データ - ホースノズル C-_-P

エア接続ポート 1	雌ねじ G1/8	雌ねじ G1/4	雌ねじ G3/8	雌ねじ G1/2
空気圧接続 2	チューブ 外径8mm用	チューブ 外径8mm用 チューブ(内径 9mm)用		チューブ内径13mm用
呼び径	4 mm	4.5 ... 5.5 mm	4.5 ... 6.5 mm	11 mm
全温度範囲の使用圧力	-0.95 ... 16 bar			
作動流体	ISO 8573-1:2010 [7:-:-]に準拠した圧縮空気			
使用流体/制御流体の情報	潤滑運転可(潤滑運転の場合は常に潤滑が必要)			
耐食性クラス KBK[1)]	1 - 低耐腐食性			
材質 ハウジング	真鍮			
マテリアルに関する注意事項	RoHS対応			
LABS 認証	VDMA24364-B1/B2-L			

1) 詳細情報はwww.festo.com/x/topic/kbk参照

技術データ - ホースノズル N-_-P

エア接続ポート 1	雄ねじG1/8	雄ねじG1/4	雄ねじG3/8	雄ねじG1/2	雄ねじG3/4	雄ねじ R1	雄ねじ NPT 3/4	雄ねじ NPT 1
空気圧接続 2	チューブ 内径 6mm用	チューブ 内径 6mm用 チューブ(内径 9mm)用	チューブ 内径 6mm用 チューブ(内径 9mm)用 チューブ内径 13mm用	チューブ(内径 9mm)用 チューブ内径 13mm用	チューブ内径 13mm用 適合チューブ内径 19mm	適合チューブ内径 19mm		
形状	ストレート形							
取付位置	任意							
ねじ付トラニオンのシール方法	ｼｰﾙﾘﾝｸﾞ					ｺｰﾃｨﾝｸﾞ		
全温度範囲の使用圧力	-0.95 ... 16 bar							
作動流体	ISO 8573-1:2010 [7:-:-]準拠の圧縮空気							
周囲温度	-10 ... 60°C							
使用流体/制御流体の情報	潤滑運転可(潤滑運転の場合は常に潤滑が必要)							
耐食性クラス KBK[1)]	2 - 適度な耐食性							
材質 ハウジング	アルミ, アルマイト							
マテリアルに関する注意事項	RoHS対応							
LABS 認証	VDMA24364-B1/B2-L							

1) 詳細情報はwww.festo.com/x/topic/kbk参照

技術データ - ホースノズル N-_-P-_-MS

エア接続ポート 1	雄ねじG1/8	雄ねじG1/4	雄ねじG3/8	雄ねじG1/2	雄ねじG3/4
空気圧接続 2	チューブ 内径6mm用	チューブ 内径6mm用 チューブ(内径 9mm)用	チューブ 内径6mm用 チューブ(内径 9mm)用 チューブ内径13mm用	チューブ(内径 9mm)用 チューブ内径13mm用	チューブ内径13mm用 適合チューブ内径 19mm
形状	ストレート形				
取付位置	任意				
ねじ付トラニオンのシール方法	ｼｰﾙﾘﾝｸﾞ				
全温度範囲の使用圧力	-0.95 ... 16 bar				
作動流体	ISO 8573-1:2010 [7:-:-]準拠の圧縮空気				
周囲温度	-10 ... 60°C				
使用流体/制御流体の情報	潤滑運転可(潤滑運転の場合は常に潤滑が必要)				
耐食性クラス KBK[1)]	1 - 低耐腐食性				
材質 ハウジング	真鍮				
マテリアルに関する注意事項	RoHS対応				
LABS 認証	VDMA24364-B1/B2-L				

1) 詳細情報はwww.festo.com/x/topic/kbk参照

寸法

寸法 – バーブニップル C- _-P

CADデータのダウンロード www.festo.com

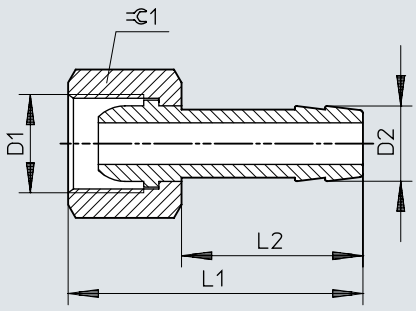

	D1	D2	L1	L2	⫧
C-1/8-P-6	G1/8	7	36	24	13
C-1/4-P-6	G1/4	7	39	24	17
C-1/4-P-9		10	39	24	17
C-3/8-P-6	G3/8	7	39	24	19
C-3/8-P-9		10	39	24	19
C-1/2-P-13	G1/2	14,8	50	30	24

寸法

寸法 – バーブニップル N-_-P

CADデータのダウンロード www.festo.com

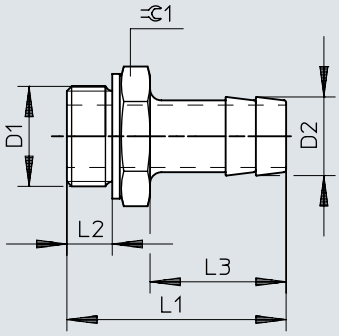

	D1	D2	L1	L2	L3	⊂
N-1/8-P-6	G1/8	7	34,7	4,9	24,2	13
N-1/4-P-6	G1/4	7	37,1	5,8	24,1	17
N-1/4-P-9		10	37,1	5,8	24,1	17
N-3/8-P-6	G3/8	7	38,1	6,8	24,1	19
N-3/8-P-9		10	38,1	6,8	24,1	19
N-3/8-P-13		14,8	45,4	6,8	30	19
N-1/2-P-9	G1/2	10,3	39,5	8,15	24	24
N-1/2-P-13		14,8	45,5	8,15	30	24
N-3/4-P-13	G3/4	14,8	50	9,05	30	32
N-3/4-P-19		20,8	56	9,05	36	32
N-1-P-19	R1	20,8	68,6	–	36	34
N-3/4-P-19-NPT	3/4 NPT	20,8	66,68	–	36	30,17
N-1-P-19-NPT	1 1/2 NPT	20,8	74,0	–	36	34

寸法

寸法 – バーブニップル N-_-P-_-MS

CADデータのダウンロード www.festo.com

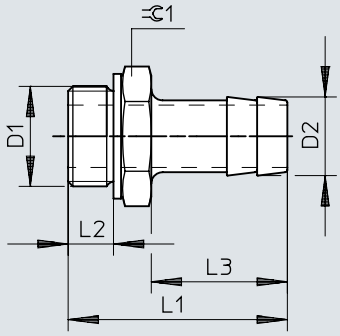

	D1	D2	L1	L2	L3	⫧
N-1/8-P-6-MS	G1/8	7	34,7	4,9	24,2	13
N-1/4-P-6-MS	G1/4	7	37,1	5,8	24,1	17
N-1/4-P-9-MS		10	37,1	5,8	24,1	17
N-3/8-P-6-MS	G3/8	7	38,1	6,8	24,1	19
N-3/8-P-9-MS		10	38,1	6,8	24,1	19
N-3/8-P-13-MS		14,8	45,4	6,8	30	19
N-1/2-P-9-MS	G1/2	10,3	39,5	8,15	24	24
N-1/2-P-13-MS		14,8	45,5	8,15	30	24
N-3/4-P-13-MS	G3/4	14,8	50	9,05	30	32
N-3/4-P-19-MS		20,8	56	9,05	36	32

発注データ

発注データ - ホースノズル C-_-P(真鍮)



エア接続ポート 1	空気圧接続 2	呼び径	製品番号	タイプ
雌ねじ G1/8	チューブ 外径8mm用	4 mm	2021	C-1/8-P-6
雌ねじ G1/4		4.5 mm	2022	C-1/4-P-6
	チューブ(内径 9mm)用	5.5 mm	2023	C-1/4-P-9
雌ねじ G3/8	チューブ 外径8mm用	4.5 mm	2024	C-3/8-P-6
	チューブ(内径 9mm)用	6.5 mm	2025	C-3/8-P-9
雌ねじ G1/2	チューブ内径13mm用	11 mm	2026	C-1/2-P-13

注文データ - ホースノズル N-_-P(アルミニウム)



エア接続ポート 1	空気圧接続 2	呼び径	製品質量	製品番号	タイプ
雄ねじG1/8	チューブ 内径6mm用	4.5 mm	3.33 g	3605	N-1/8-P-6
雄ねじG1/4			6.42 g	3606	N-1/4-P-6
	チューブ(内径 9mm)用	6.5 mm	7.23 g	3607	N-1/4-P-9
雄ねじG3/8	チューブ 内径6mm用	4.5 mm	8.71 g	3608	N-3/8-P-6
	チューブ(内径 9mm)用	7.6 mm	8.53 g	3609	N-3/8-P-9
	チューブ内径13mm用	11 mm	10.53 g	36160	N-3/8-P-13
雄ねじG1/2	チューブ(内径 9mm)用	8 mm	15.34 g	3610	N-1/2-P-9
	チューブ内径13mm用	11 mm	15.46 g	3611	N-1/2-P-13
雄ねじG3/4			32.27 g	3612	N-3/4-P-13
	適合チューブ内径 19mm	16.5 mm	32.74 g	3613	N-3/4-P-19
雄ねじ R1			71.2 g	572260	N-1-P-19
雄ねじ NPT 3/4			42 g	564848	N-3/4-P-19-NPT
雄ねじ NPT 1			80.72 g	572243	N-1-P-19-NPT

注文データ - ホースノズル N-_-P-_-MS(黄銅)

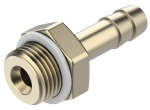

エア接続ポート 1	空気圧接続 2	呼び径	製品質量	製品番号	タイプ
雄ねじG1/8	チューブ 内径6mm用	4.5 mm	10.17 g	15630	N-1/8-P-6-MS
雄ねじG1/4			19.37 g	15631	N-1/4-P-6-MS
	チューブ(内径 9mm)用	6.5 mm	21.92 g	15632	N-1/4-P-9-MS
雄ねじG3/8	チューブ 内径6mm用	4.5 mm	27.96 g	15633	N-3/8-P-6-MS
	チューブ(内径 9mm)用	7.6 mm	27.14 g	15634	N-3/8-P-9-MS
	チューブ内径13mm用	11 mm	31.97 g	36161	N-3/8-P-13-MS
雄ねじG1/2	チューブ(内径 9mm)用	8 mm	36.06 g	15635	N-1/2-P-9-MS
	チューブ内径13mm用	11 mm	47.75 g	15636	N-1/2-P-13-MS
雄ねじG3/4			99.62 g	15637	N-3/4-P-13-MS
	適合チューブ内径 19mm	16.5 mm	101.08 g	15638	N-3/4-P-19-MS