바브형 호스 피팅 C-P, N-P

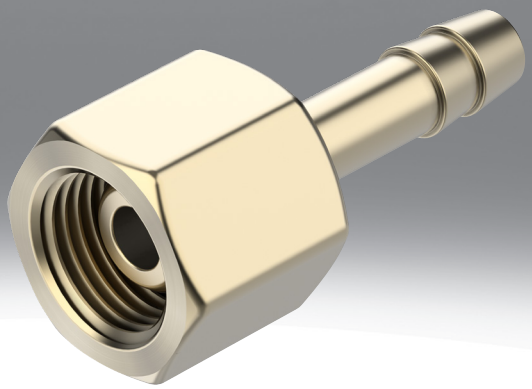

데이터 시트

기술 자료 - 바브형 호스 피팅 C-...-P

공압 연결부 1	암나사 G1/8	암나사 G1/4	암나사 G3/8	암나사 G1/2
공압 연결부 2	호스 외경 8 mm용	호스 외경 8 mm용 호스 내경 9 mm용		호스 내경 13 mm용
공칭 폭	4 mm	4.5 ... 5.5 mm	4.5 ... 6.5 mm	11 mm
온도 범위 전체 작동 압력	-0.95 ... 16 bar			
작동 매체	ISO 8573-1:2010[7:-:-]에 따른 압축공기			
작동/제어 매체 관련 참고 사항	윤활 작동 가능(다른 모드에서 필요함)			
내식성 등급 CRC[1)]	1 - 낮은 부식 부하			
하우징 소재	황동			
소재 관련 참고 사항	RoHS 준수			
LABS 적합성	VDMA24364-B1/B2-L			

1) 추가 정보 www.festo.com/x/topic/kbk

기술 자료 - 바브형 호스 피팅 N-...-P

공압 연결부 1	수나사 G1/8	수나사 G1/4	수나사 G3/8	수나사 G1/2	수나사 G3/4	수나사 R1	수나사 3/4 NPT	수나사 1 NPT
공압 연결부 2	호스 내경 6mm용	호스 내경 6mm용 호스 내경 9 mm용	호스 내경 6mm용 호스 내경 9 mm용 호스 내경 13 mm용	호스 내경 9 mm용 호스 내경 13 mm용	호스 내경 13 mm용 호스 내경 19 mm용	호스 내경 19 mm용		
디자인 타입	일자형							
설치 위치	임의							
스크류 인 핀 씰 유형	실링 링					코팅		
온도 범위 전체 작동 압력	-0.95 ... 16 bar							
작동 매체	ISO 8573-1:2010[7:-:-]에 따른 압축공기							
주변 온도	-10 ... 60°C							
작동/제어 매체 관련 참고 사항	윤활 작동 가능(다른 모드에서 필요함)							
내식성 등급 CRC[1)]	2 - 보통의 부식 부하							
하우징 소재	양극 처리 알루미늄							
소재 관련 참고 사항	RoHS 준수							
LABS 적합성	VDMA24364-B1/B2-L							

1) 추가 정보 www.festo.com/x/topic/kbk

기술 자료 – 바브형 호스 피팅 N-...-P-...-MS

공압 연결부 1	수나사 G1/8	수나사 G1/4	수나사 G3/8	수나사 G1/2	수나사 G3/4
공압 연결부 2	호스 내경 6mm용	호스 내경 6mm용 호스 내경 9 mm용	호스 내경 6mm용 호스 내경 9 mm용 호스 내경 13 mm용	호스 내경 9 mm용 호스 내경 13 mm용	호스 내경 13 mm용 호스 내경 19 mm용
디자인 타입	일자형				
설치 위치	임의				
스크류 인 핀 씰 유형	실링 링				
온도 범위 전체 작동 압력	-0.95 ... 16 bar				
작동 매체	ISO 8573-1:2010[7:-:-]에 따른 압축공기				
주변 온도	-10 ... 60°C				
작동/제어 매체 관련 참고 사항	윤활 작동 가능(다른 모드에서 필요함)				
내식성 등급 CRC[1)]	1 - 낮은 부식 부하				
하우징 소재	황동				
소재 관련 참고 사항	RoHS 준수				
LABS 적합성	VDMA24364-B1/B2-L				

1) 추가 정보 www.festo.com/x/topic/kbk

치수

치수 – 바브형 호스 피팅 C- ...-P

CAD 데이터 다운로드 www.festo.com

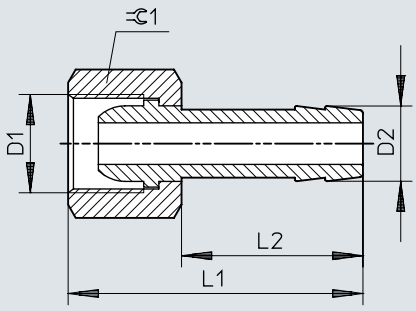

	D1	D2	L1	L2	⫧
C-1/8-P-6	G1/8	7	36	24	13
C-1/4-P-6	G1/4	7	39	24	17
C-1/4-P-9		10	39	24	17
C-3/8-P-6	G3/8	7	39	24	19
C-3/8-P-9		10	39	24	19
C-1/2-P-13	G1/2	14,8	50	30	24

치수

치수 – 바브형 호스 피팅 N-...-P

CAD 데이터 다운로드 www.festo.com

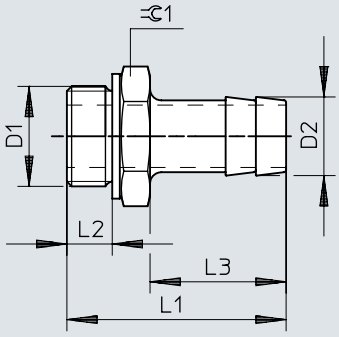

	D1	D2	L1	L2	L3	⊂
N-1/8-P-6	G1/8	7	34,7	4,9	24,2	13
N-1/4-P-6	G1/4	7	37,1	5,8	24,1	17
N-1/4-P-9		10	37,1	5,8	24,1	17
N-3/8-P-6	G3/8	7	38,1	6,8	24,1	19
N-3/8-P-9		10	38,1	6,8	24,1	19
N-3/8-P-13		14,8	45,4	6,8	30	19
N-1/2-P-9	G1/2	10,3	39,5	8,15	24	24
N-1/2-P-13		14,8	45,5	8,15	30	24
N-3/4-P-13	G3/4	14,8	50	9,05	30	32
N-3/4-P-19		20,8	56	9,05	36	32
N-1-P-19	R1	20,8	68,6	–	36	34
N-3/4-P-19-NPT	3/4 NPT	20,8	66,68	–	36	30,17
N-1-P-19-NPT	1 1/2 NPT	20,8	74,0	–	36	34

치수

치수 – 바브형 호스 피팅 N-...-P-...-MS

CAD 데이터 다운로드 www.festo.com

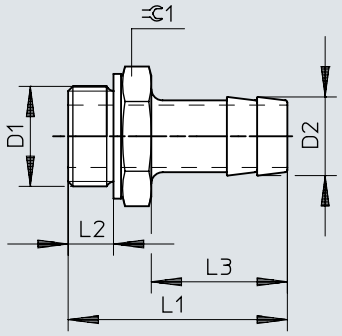

	D1	D2	L1	L2	L3	⫧
N-1/8-P-6-MS	G1/8	7	34,7	4,9	24,2	13
N-1/4-P-6-MS	G1/4	7	37,1	5,8	24,1	17
N-1/4-P-9-MS		10	37,1	5,8	24,1	17
N-3/8-P-6-MS	G3/8	7	38,1	6,8	24,1	19
N-3/8-P-9-MS		10	38,1	6,8	24,1	19
N-3/8-P-13-MS		14,8	45,4	6,8	30	19
N-1/2-P-9-MS	G1/2	10,3	39,5	8,15	24	24
N-1/2-P-13-MS		14,8	45,5	8,15	30	24
N-3/4-P-13-MS	G3/4	14,8	50	9,05	30	32
N-3/4-P-19-MS		20,8	56	9,05	36	32

주문 정보

주문 정보 – 바브형 호스 피팅 C-...-P(황동)



공압 연결부 1	공압 연결부 2	공칭 폭	부품 번호	타입
암나사 G1/8	호스 외경 8 mm용	4 mm	**2021**	**C-1/8-P-6**
암나사 G1/4		4.5 mm	**2022**	**C-1/4-P-6**
	호스 내경 9 mm용	5.5 mm	**2023**	**C-1/4-P-9**
암나사 G3/8	호스 외경 8 mm용	4.5 mm	**2024**	**C-3/8-P-6**
	호스 내경 9 mm용	6.5 mm	**2025**	**C-3/8-P-9**
암나사 G1/2	호스 내경 13 mm용	11 mm	**2026**	**C-1/2-P-13**

주문 정보 – 바브형 호스 피팅 N-...-P(알루미늄)



공압 연결부 1	공압 연결부 2	공칭 폭	제품 무게	부품 번호	타입
수나사 G1/8	호스 내경 6mm용	4.5 mm	3.33 g	**3605**	**N-1/8-P-6**
수나사 G1/4			6.42 g	**3606**	**N-1/4-P-6**
	호스 내경 9 mm용	6.5 mm	7.23 g	**3607**	**N-1/4-P-9**
수나사 G3/8	호스 내경 6mm용	4.5 mm	8.71 g	**3608**	**N-3/8-P-6**
	호스 내경 9 mm용	7.6 mm	8.53 g	**3609**	**N-3/8-P-9**
	호스 내경 13 mm용	11 mm	10.53 g	**36160**	**N-3/8-P-13**
수나사 G1/2	호스 내경 9 mm용	8 mm	15.34 g	**3610**	**N-1/2-P-9**
	호스 내경 13 mm용	11 mm	15.46 g	**3611**	**N-1/2-P-13**
수나사 G3/4			32.27 g	**3612**	**N-3/4-P-13**
	호스 내경 19 mm용	16.5 mm	32.74 g	**3613**	**N-3/4-P-19**
수나사 R1			71.2 g	**572260**	**N-1-P-19**
수나사 3/4 NPT			42 g	**564848**	**N-3/4-P-19-NPT**
수나사 1 NPT			80.72 g	**572243**	**N-1-P-19-NPT**

주문 정보 – 바브형 호스 피팅 N-...-P-...-MS(황동)

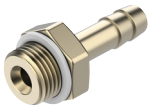

공압 연결부 1	공압 연결부 2	공칭 폭	제품 무게	부품 번호	타입
수나사 G1/8	호스 내경 6mm용	4.5 mm	10.17 g	**15630**	**N-1/8-P-6-MS**
수나사 G1/4			19.37 g	**15631**	**N-1/4-P-6-MS**
	호스 내경 9 mm용	6.5 mm	21.92 g	**15632**	**N-1/4-P-9-MS**
수나사 G3/8	호스 내경 6mm용	4.5 mm	27.96 g	**15633**	**N-3/8-P-6-MS**
	호스 내경 9 mm용	7.6 mm	27.14 g	**15634**	**N-3/8-P-9-MS**
	호스 내경 13 mm용	11 mm	31.97 g	**36161**	**N-3/8-P-13-MS**
수나사 G1/2	호스 내경 9 mm용	8 mm	36.06 g	**15635**	**N-1/2-P-9-MS**
	호스 내경 13 mm용	11 mm	47.75 g	**15636**	**N-1/2-P-13-MS**
수나사 G3/4			99.62 g	**15637**	**N-3/4-P-13-MS**
	호스 내경 19 mm용	16.5 mm	101.08 g	**15638**	**N-3/4-P-19-MS**