Slangmof C-P, N-P

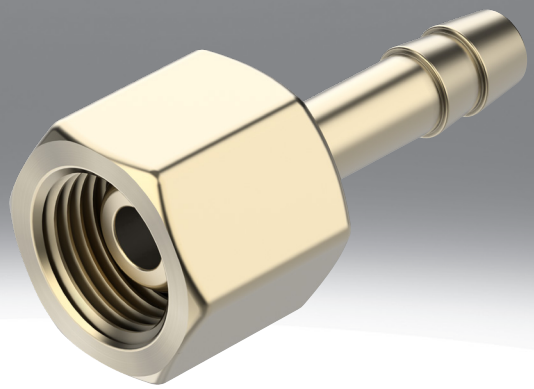

Gegevensblad

Technische gegevens - slangmof C-...-P				
Pneumatische aansluiting 1	Inwendige schroefdraad G1/8	Inwendige schroefdraad G1/4	Inwendige schroefdraad G3/8	Inwendige schroefdraad G1/2
Pneumatische aansluiting 2	voor slang buiten-Ø 8 mm	voor slang buiten-Ø 8 mm voor slang met binnen-Ø 9 mm		voor slang met binnen-Ø 13 mm
Nominale doorlaat	4 mm	4,5 ... 5,5 mm	4,5 ... 6,5 mm	11 mm
Bedrijfsdruk van het volledige temperatuurbereik	-0,95 ... 16 bar			
Bedrijfsmedium	Perslucht conform ISO 8573-1:2010 [7:-:-]			
Aanwijzing bij het bedrijfs-/stuurmedium	Geoliede werking mogelijk (in de verdere werking vereist)			
Corrosiebestendigheidsklasse KBK[1)]	1 - lage corrosiebelasting			
Materiaal behuizing	Messing			
Materiaal-informatie	RoHS conform			
LABS-conformiteit	VDMA24364-B1/B2-L			

1) Meer informatie op www.festo.com/x/topic/kbk

Technische gegevens - slangmof N-...-P								
Pneumatische aansluiting 1	Uitwendige schroefdraad G1/8	Uitwendige schroefdraad G1/4	Uitwendige schroefdraad G3/8	Uitwendige schroefdraad G1/2	Uitwendige schroefdraad G3/4	Uitwendige schroefdraad R1	Uitwendige schroefdraad 3/4 NPT	Uitwendige schroefdraad 1 NPT
Pneumatische aansluiting 2	voor slang met binnen-Ø 6 mm	voor slang met binnen-Ø 6 mm voor slang met binnen-Ø 9 mm	voor slang met binnen-Ø 6 mm voor slang met binnen-Ø 9 mm voor slang met binnen-Ø 13 mm	voor slang met binnen-Ø 9 mm voor slang met binnen-Ø 13 mm	voor slang met binnen-Ø 13 mm voor slang met binnen-Ø 19 mm	voor slang met binnen-Ø 19 mm		
Bouwvorm	Rechte vorm							
Inbouwpositie	Willekeurig							
Dichtingstype aan de schroefplug	Afdichtingsring					Coating		
Bedrijfsdruk van het volledige temperatuurbereik	-0,95 ... 16 bar							
Bedrijfsmedium	Perslucht conform ISO 8573-1:2010 [7:-:-]							
Omgevingstemperatuur	-10 ... 60°C							
Aanwijzing bij het bedrijfs-/stuurmedium	Geoliede werking mogelijk (in de verdere werking vereist)							
Corrosiebestendigheidsklasse KBK[1)]	2 - matige corrosiebelasting							
Materiaal behuizing	Aluminium, geanodiseerd							
Materiaal-informatie	RoHS conform							
LABS-conformiteit	VDMA24364-B1/B2-L							

1) Meer informatie op www.festo.com/x/topic/kbk

Gegevensblad

Technische gegevens - slangmof N-...-P-...-MS					
Pneumatische aansluiting 1	Uitwendige schroefdraad G1/8	Uitwendige schroefdraad G1/4	Uitwendige schroefdraad G3/8	Uitwendige schroefdraad G1/2	Uitwendige schroefdraad G3/4
Pneumatische aansluiting 2	voor slang met binnen-Ø 6 mm	voor slang met binnen-Ø 6 mm voor slang met binnen-Ø 9 mm	voor slang met binnen-Ø 6 mm voor slang met binnen-Ø 9 mm voor slang met binnen-Ø 13 mm	voor slang met binnen-Ø 9 mm voor slang met binnen-Ø 13 mm	voor slang met binnen-Ø 13 mm voor slang met binnen-Ø 19 mm
Bouwvorm	Rechte vorm				
Inbouwpositie	Willekeurig				
Dichtingstype aan de schroefplug	Afdichtingsring				
Bedrijfsdruk van het volledige temperatuurbereik	-0,95 ... 16 bar				
Bedrijfsmedium	Perslucht conform ISO 8573-1:2010 [7:-:-]				
Omgevingstemperatuur	-10 ... 60°C				
Aanwijzing bij het bedrijfs-/stuurmedium	Geoliede werking mogelijk (in de verdere werking vereist)				
Corrosiebestendigheidsklasse KBK[1)]	1 - lage corrosiebelasting				
Materiaal behuizing	Messing				
Materiaal-informatie	RoHS conform				
LABS-conformiteit	VDMA24364-B1/B2-L				

1) Meer informatie op www.festo.com/x/topic/kbk

Afmetingen

Afmetingen – Slangmof C- ...-P

Download CAD-gegevens www.festo.com

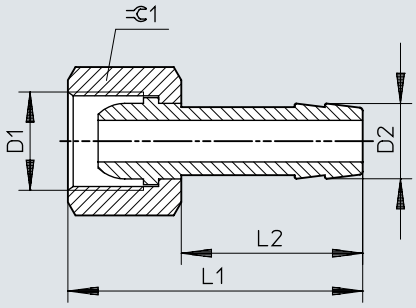

	D1	D2	L1	L2	⫧
C-1/8-P-6	G1/8	7	36	24	13
C-1/4-P-6	G1/4	7	39	24	17
C-1/4-P-9		10	39	24	17
C-3/8-P-6	G3/8	7	39	24	19
C-3/8-P-9		10	39	24	19
C-1/2-P-13	G1/2	14,8	50	30	24

Afmetingen

Afmetingen – Slangmof N-...-P

Download CAD-gegevens www.festo.com

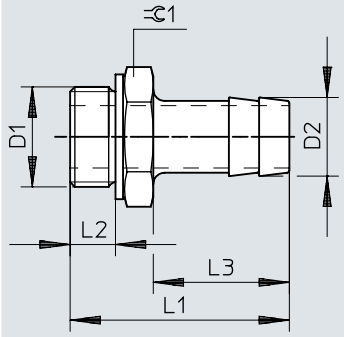

	D1	D2	L1	L2	L3	⫧
N-1/8-P-6	G1/8	7	34,7	4,9	24,2	13
N-1/4-P-6	G1/4	7	37,1	5,8	24,1	17
N-1/4-P-9		10	37,1	5,8	24,1	17
N-3/8-P-6	G3/8	7	38,1	6,8	24,1	19
N-3/8-P-9		10	38,1	6,8	24,1	19
N-3/8-P-13		14,8	45,4	6,8	30	19
N-1/2-P-9	G1/2	10,3	39,5	8,15	24	24
N-1/2-P-13		14,8	45,5	8,15	30	24
N-3/4-P-13	G3/4	14,8	50	9,05	30	32
N-3/4-P-19		20,8	56	9,05	36	32
N-1-P-19	R1	20,8	68,6	–	36	34
N-3/4-P-19-NPT	3/4 NPT	20,8	66,68	–	36	30,17
N-1-P-19-NPT	1 1/2 NPT	20,8	74,0	–	36	34

Afmetingen

Afmetingen – Slangmof N-...-P-...-MS

Download CAD-gegevens www.festo.com

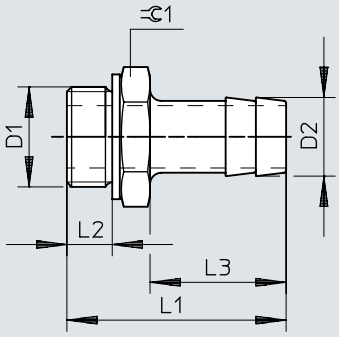

	D1	D2	L1	L2	L3	⌀
N-1/8-P-6-MS	G1/8	7	34,7	4,9	24,2	13
N-1/4-P-6-MS	G1/4	7	37,1	5,8	24,1	17
N-1/4-P-9-MS		10	37,1	5,8	24,1	17
N-3/8-P-6-MS	G3/8	7	38,1	6,8	24,1	19
N-3/8-P-9-MS		10	38,1	6,8	24,1	19
N-3/8-P-13-MS		14,8	45,4	6,8	30	19
N-1/2-P-9-MS	G1/2	10,3	39,5	8,15	24	24
N-1/2-P-13-MS		14,8	45,5	8,15	30	24
N-3/4-P-13-MS	G3/4	14,8	50	9,05	30	32
N-3/4-P-19-MS		20,8	56	9,05	36	32

Bestelgegevens

Bestelgegevens - slangmof C-...-P (messing)



Pneumatische aansluiting 1	Pneumatische aansluiting 2	Nominale doorlaat	Artikelnr.	Type
Inwendige schroefdraad G1/8	voor slang buiten-Ø 8 mm	4 mm	**2021**	**C-1/8-P-6**
Inwendige schroefdraad G1/4		4,5 mm	**2022**	**C-1/4-P-6**
	voor slang met binnen-Ø 9 mm	5,5 mm	**2023**	**C-1/4-P-9**
Inwendige schroefdraad G3/8	voor slang buiten-Ø 8 mm	4,5 mm	**2024**	**C-3/8-P-6**
	voor slang met binnen-Ø 9 mm	6,5 mm	**2025**	**C-3/8-P-9**
Inwendige schroefdraad G1/2	voor slang met binnen-Ø 13 mm	11 mm	**2026**	**C-1/2-P-13**

Bestelgegevens - slangmof N-...-P (aluminium)



Pneumatische aansluiting 1	Pneumatische aansluiting 2	Nominale doorlaat	Productgewicht	Artikelnr.	Type
Uitwendige schroefdraad G1/8	voor slang met binnen-Ø 6 mm	4,5 mm	3,33 g	**3605**	**N-1/8-P-6**
Uitwendige schroefdraad G1/4			6,42 g	**3606**	**N-1/4-P-6**
	voor slang met binnen-Ø 9 mm	6,5 mm	7,23 g	**3607**	**N-1/4-P-9**
Uitwendige schroefdraad G3/8	voor slang met binnen-Ø 6 mm	4,5 mm	8,71 g	**3608**	**N-3/8-P-6**
	voor slang met binnen-Ø 9 mm	7,6 mm	8,53 g	**3609**	**N-3/8-P-9**
	voor slang met binnen-Ø 13 mm	11 mm	10,53 g	**36160**	**N-3/8-P-13**
Uitwendige schroefdraad G1/2	voor slang met binnen-Ø 9 mm	8 mm	15,34 g	**3610**	**N-1/2-P-9**
	voor slang met binnen-Ø 13 mm	11 mm	15,46 g	**3611**	**N-1/2-P-13**
Uitwendige schroefdraad G3/4	voor slang met binnen-Ø 19 mm	16,5 mm	32,27 g	**3612**	**N-3/4-P-13**
			32,74 g	**3613**	**N-3/4-P-19**
Uitwendige schroefdraad R1			71,2 g	**572260**	**N-1-P-19**
Uitwendige schroefdraad 3/4 NPT			42 g	**564848**	**N-3/4-P-19-NPT**
Uitwendige schroefdraad 1 NPT			80,72 g	**572243**	**N-1-P-19-NPT**

Bestelgegevens - slangmof N-...-P-...-MS (messing)

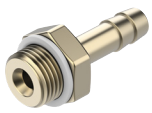

Pneumatische aansluiting 1	Pneumatische aansluiting 2	Nominale doorlaat	Productgewicht	Artikelnr.	Type
Uitwendige schroefdraad G1/8	voor slang met binnen-Ø 6 mm	4,5 mm	10,17 g	**15630**	**N-1/8-P-6-MS**
Uitwendige schroefdraad G1/4			19,37 g	**15631**	**N-1/4-P-6-MS**
	voor slang met binnen-Ø 9 mm	6,5 mm	21,92 g	**15632**	**N-1/4-P-9-MS**
Uitwendige schroefdraad G3/8	voor slang met binnen-Ø 6 mm	4,5 mm	27,96 g	**15633**	**N-3/8-P-6-MS**
	voor slang met binnen-Ø 9 mm	7,6 mm	27,14 g	**15634**	**N-3/8-P-9-MS**
	voor slang met binnen-Ø 13 mm	11 mm	31,97 g	**36161**	**N-3/8-P-13-MS**
Uitwendige schroefdraad G1/2	voor slang met binnen-Ø 9 mm	8 mm	36,06 g	**15635**	**N-1/2-P-9-MS**

Bestelgegevens

Bestelgegevens - slangmof N-...-P-...-MS (messing)

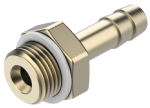

Pneumatische aansluiting 1	Pneumatische aansluiting 2	Nominale doorlaat	Productgewicht	Artikelnr.	Type
Uitwendige schroefdraad G1/2	voor slang met binnen-Ø 13 mm	11 mm	47,75 g	**15636**	**N-1/2-P-13-MS**
Uitwendige schroefdraad G3/4			99,62 g	**15637**	**N-3/4-P-13-MS**
	voor slang met binnen-Ø 19 mm	16,5 mm	101,08 g	**15638**	**N-3/4-P-19-MS**