Niplu furtun C-P, N-P

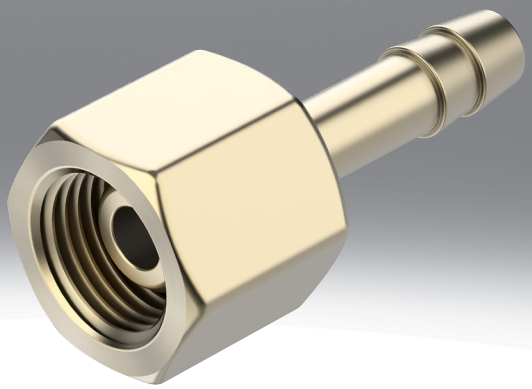

Fisa de date

Date tehnice - Niplu pentru furtun C-...-P				
Conector pneumatic 1	Filet interior G1/8	Filet interior G1/4	Filet interior G3/8	Filet interior G1/2
Conexiune pneumatica 2	pentru furtun cu Ø exterior 8 mm	pentru furtun cu Ø exterior 8 mm pentru furtun cu Ø interior 9 mm		pentru furtun cu Ø interior 13 mm
Latimea nominala	4 mm	4,5 ... 5,5 mm	4,5 ... 6,5 mm	11 mm
Presiune de functionare interval complet de temperatura	-0,95 ... 16 bar			
Mediu de operare	Aer comprimat conform ISO 8573-1:2010 [7:-:-]			
Nota referitoare la mediul de lucru/comanda	Posibilitatea operarii cu ulei (necesar pentru operare ulterioara)			
Clasa de rezistenta la coroziune KBK[1)]	1 - stres redus la coroziune			
Material carcasa	Alama			
Nota privind materialele	Conform RoHS			
Conformitatea LABS	VDMA24364-B1/B2-L			

1) Informatii suplimentare www.festo.com/x/topic/kbk

Date tehnice - Niplu pentru furtun N-...-P								
Conector pneumatic 1	Filet exterior G1/8	Filet exterior G1/4	Filet exterior G3/8	Filet exterior G1/2	Filet exterior G3/4	Filet exterior R1	Filet exterior 3/4 NPT	Filet exterior 1 NPT
Conexiune pneumatica 2	pentru furtun cu Ø interior 6 mm	pentru furtun cu Ø interior 6 mm pentru furtun cu Ø interior 9 mm	pentru furtun cu Ø interior 6 mm pentru furtun cu Ø interior 9 mm pentru furtun cu Ø interior 13 mm	pentru furtun cu Ø interior 9 mm pentru furtun cu Ø interior 13 mm	pentru furtun cu Ø interior 13 mm pentru furtun cu Ø interior 19 mm	pentru furtun cu Ø interior 19 mm		
Design	forma dreapta							
Pozitie de instalare	oricare							
Tip de garnitura la pivotul de insurubare	Inel etansare					Acoperire		
Presiune de functionare interval complet de temperatura	-0,95 ... 16 bar							
Mediu de operare	Aer comprimat conform ISO 8573-1:2010 [7:-:-]							
Temperatura ambianta	-10 ... 60°C							
Nota referitoare la mediul de lucru/comanda	Posibilitatea operarii cu ulei (necesar pentru operare ulterioara)							
Clasa de rezistenta la coroziune KBK[1)]	2 - Solicitare moderata din cauza coroziunii							
Material carcasa	Aluminiu, anodizat							
Nota privind materialele	Conform RoHS							
Conformitatea LABS	VDMA24364-B1/B2-L							

1) Informatii suplimentare www.festo.com/x/topic/kbk

Fisa de date

Date tehnice - Niplu de furtun N-...-P-...-MS					
Conector pneumatic 1	Filet exterior G1/8	Filet exterior G1/4	Filet exterior G3/8	Filet exterior G1/2	Filet exterior G3/4
Conexiune pneumatica 2	pentru furtun cu Ø interior 6 mm	pentru furtun cu Ø interior 6 mm pentru furtun cu Ø interior 9 mm	pentru furtun cu Ø interior 6 mm pentru furtun cu Ø interior 9 mm pentru furtun cu Ø interior 13 mm	pentru furtun cu Ø interior 9 mm pentru furtun cu Ø interior 13 mm	pentru furtun cu Ø interior 13 mm pentru furtun cu Ø interior 19 mm
Design	forma dreapta				
Pozitie de instalare	oricare				
Tip de garnitura la pivotul de insurubare	Inel etansare				
Presiune de functionare interval complet de temperatura	-0,95 ... 16 bar				
Mediu de operare	Aer comprimat conform ISO 8573-1:2010 [7:-:-]				
Temperatura ambianta	-10 ... 60°C				
Nota referitoare la mediul de lucru/comanda	Posibilitatea operarii cu ulei (necesar pentru operare ulterioara)				
Clasa de rezistenta la coroziune KBK[1)]	1 - stres redus la coroziune				
Material carcasa	Alama				
Nota privind materialele	Conform RoHS				
Conformitatea LABS	VDMA24364-B1/B2-L				

1) Informatii suplimentare www.festo.com/x/topic/kbk

Dimensiuni

Dimensiuni – Niplu de furtun C- ...-P Descarcarea datelor CAD www.festo.com

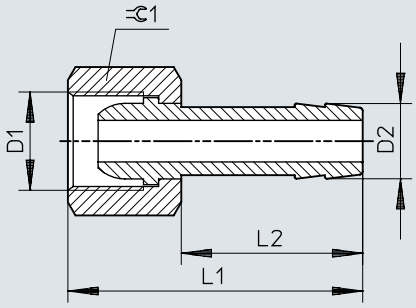

	D1	D2	L1	L2	⫧
C-1/8-P-6	G1/8	7	36	24	13
C-1/4-P-6	G1/4	7	39	24	17
C-1/4-P-9		10	39	24	17
C-3/8-P-6	G3/8	7	39	24	19
C-3/8-P-9		10	39	24	19
C-1/2-P-13	G1/2	14,8	50	30	24

Dimensiuni

Dimensiuni – Niplu pentru furtun N-...-P

Descarcarea datelor CAD www.festo.com

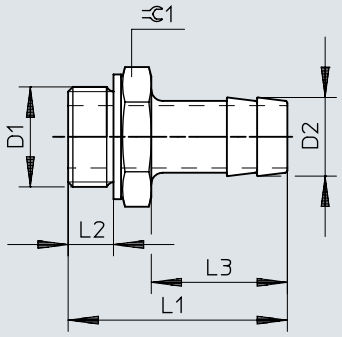

	D1	D2	L1	L2	L3	⫧
N-1/8-P-6	G1/8	7	34,7	4,9	24,2	13
N-1/4-P-6	G1/4	7	37,1	5,8	24,1	17
N-1/4-P-9		10	37,1	5,8	24,1	17
N-3/8-P-6	G3/8	7	38,1	6,8	24,1	19
N-3/8-P-9		10	38,1	6,8	24,1	19
N-3/8-P-13		14,8	45,4	6,8	30	19
N-1/2-P-9	G1/2	10,3	39,5	8,15	24	24
N-1/2-P-13		14,8	45,5	8,15	30	24
N-3/4-P-13	G3/4	14,8	50	9,05	30	32
N-3/4-P-19		20,8	56	9,05	36	32
N-1-P-19	R1	20,8	68,6	–	36	34
N-3/4-P-19-NPT	3/4 NPT	20,8	66,68	–	36	30,17
N-1-P-19-NPT	1 1/2 NPT	20,8	74,0	–	36	34

Dimensiuni

Dimensiuni – Niplu pentru furtun N-...-P-...-MS Descarcarea datelor CAD www.festo.com

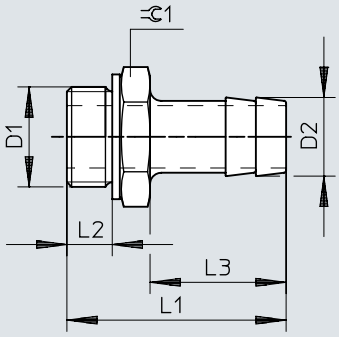

	D1	D2	L1	L2	L3	⌀
N-1/8-P-6-MS	G1/8	7	34,7	4,9	24,2	13
N-1/4-P-6-MS	G1/4	7	37,1	5,8	24,1	17
N-1/4-P-9-MS		10	37,1	5,8	24,1	17
N-3/8-P-6-MS	G3/8	7	38,1	6,8	24,1	19
N-3/8-P-9-MS		10	38,1	6,8	24,1	19
N-3/8-P-13-MS		14,8	45,4	6,8	30	19
N-1/2-P-9-MS	G1/2	10,3	39,5	8,15	24	24
N-1/2-P-13-MS		14,8	45,5	8,15	30	24
N-3/4-P-13-MS	G3/4	14,8	50	9,05	30	32
N-3/4-P-19-MS		20,8	56	9,05	36	32

Detalii comanda

Detalii pentru comanda - Niplu pentru furtun C-...-P (alama)



Conector pneumatic 1	Conexiune pneumatica 2	Latimea nominala	Nr. piesa	Tip
Filet interior G1/8	pentru furtun cu Ø exterior 8 mm	4 mm	**2021**	**C-1/8-P-6**
Filet interior G1/4		4,5 mm	**2022**	**C-1/4-P-6**
	pentru furtun cu Ø interior 9 mm	5,5 mm	**2023**	**C-1/4-P-9**
Filet interior G3/8	pentru furtun cu Ø exterior 8 mm	4,5 mm	**2024**	**C-3/8-P-6**
	pentru furtun cu Ø interior 9 mm	6,5 mm	**2025**	**C-3/8-P-9**
Filet interior G1/2	pentru furtun cu Ø interior 13 mm	11 mm	**2026**	**C-1/2-P-13**

Detalii pentru comanda - Niplu pentru furtun N-...-P (aluminiu)



Conector pneumatic 1	Conexiune pneumatica 2	Latimea nominala	Greutate produs	Nr. piesa	Tip
Filet exterior G1/8	pentru furtun cu Ø interior 6 mm	4,5 mm	3,33 g	**3605**	**N-1/8-P-6**
Filet exterior G1/4			6,42 g	**3606**	**N-1/4-P-6**
	pentru furtun cu Ø interior 9 mm	6,5 mm	7,23 g	**3607**	**N-1/4-P-9**
Filet exterior G3/8	pentru furtun cu Ø interior 6 mm	4,5 mm	8,71 g	**3608**	**N-3/8-P-6**
	pentru furtun cu Ø interior 9 mm	7,6 mm	8,53 g	**3609**	**N-3/8-P-9**
	pentru furtun cu Ø interior 13 mm	11 mm	10,53 g	**36160**	**N-3/8-P-13**
Filet exterior G1/2	pentru furtun cu Ø interior 9 mm	8 mm	15,34 g	**3610**	**N-1/2-P-9**
	pentru furtun cu Ø interior 13 mm	11 mm	15,46 g	**3611**	**N-1/2-P-13**
Filet exterior G3/4			32,27 g	**3612**	**N-3/4-P-13**
	pentru furtun cu Ø interior 19 mm	16,5 mm	32,74 g	**3613**	**N-3/4-P-19**
Filet exterior R1			71,2 g	**572260**	**N-1-P-19**
Filet exterior 3/4 NPT			42 g	**564848**	**N-3/4-P-19-NPT**
Filet exterior 1 NPT			80,72 g	**572243**	**N-1-P-19-NPT**

Detalii pentru comanda - Niplu pentru furtun N-...-P-...-MS (alama)

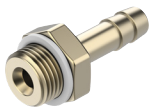

Conector pneumatic 1	Conexiune pneumatica 2	Latimea nominala	Greutate produs	Nr. piesa	Tip
Filet exterior G1/8	pentru furtun cu Ø interior 6 mm	4,5 mm	10,17 g	**15630**	**N-1/8-P-6-MS**
Filet exterior G1/4			19,37 g	**15631**	**N-1/4-P-6-MS**
	pentru furtun cu Ø interior 9 mm	6,5 mm	21,92 g	**15632**	**N-1/4-P-9-MS**
Filet exterior G3/8	pentru furtun cu Ø interior 6 mm	4,5 mm	27,96 g	**15633**	**N-3/8-P-6-MS**
	pentru furtun cu Ø interior 9 mm	7,6 mm	27,14 g	**15634**	**N-3/8-P-9-MS**
	pentru furtun cu Ø interior 13 mm	11 mm	31,97 g	**36161**	**N-3/8-P-13-MS**
Filet exterior G1/2	pentru furtun cu Ø interior 9 mm	8 mm	36,06 g	**15635**	**N-1/2-P-9-MS**
	pentru furtun cu Ø interior 13 mm	11 mm	47,75 g	**15636**	**N-1/2-P-13-MS**
Filet exterior G3/4			99,62 g	**15637**	**N-3/4-P-13-MS**
	pentru furtun cu Ø interior 19 mm	16,5 mm	101,08 g	**15638**	**N-3/4-P-19-MS**