Nasadni priključak C-P, N-P

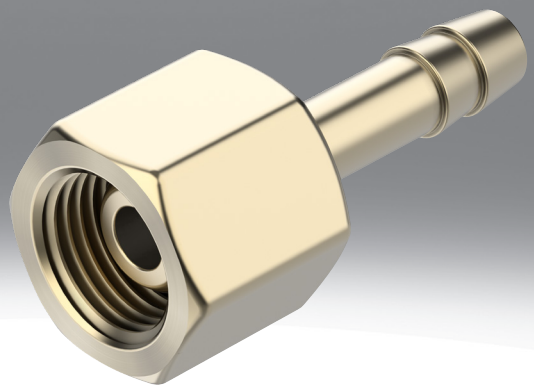

List sa podacima

Tehnički podaci – priključak nasadni za crevo C-...-P				
Pneumatski priključak 1	Unutršanji navoj G1/8	Unutršanji navoj G1/4	Unutršanji navoj G3/8	Unutršanji navoj G1/2
Pneumatski priključak: 2	za crevo sa spoljašnjim Ø 8 mm	za crevo sa spoljašnjim Ø 8 mm za crevo sa unutrašnjim Ø 9 mm		za crevo sa unutrašnjim Ø 13 mm
Nominalna širina	4 mm	4,5 ... 5,5 mm	4,5 ... 6,5 mm	11 mm
Radni pritisak kompletnog temperaturnog opsega	-0,95 ... 16 bar			
Radni medij	Komprimovani vazduh prema ISO 8573-1:2010 [7:-:-]			
Napomena o radnom/upravljačkom mediju	Moguća primena zauljenog vazduha (u tom slučaju se zauljivanje mora nastaviti)			
Najviši stepen otpornosti na koroziju KBK[1)]	1 - mala izloženost koroziji			
Materijal kućišta	Mesing			
Napomena o materijalu	U skladu sa RoHS			
LABS usklađenost	VDMA24364-B1/B2-L			

1) Dodatne informacije www.festo.com/x/topic/kbk

Tehnički podaci – priključak nasadni za crevo N-...-P								
Pneumatski priključak 1	Spoljašnji navoj G1/8	Spoljašnji navoj G1/4	Spoljašnji navoj G3/8	Spoljašnji navoj G1/2	Spoljašnji navoj G3/4	Spoljašnji navoj R1	Spoljašnji navoj 3/4 NPT	Spoljašnji navoj 1 NPT
Pneumatski priključak: 2	za crevo unutrašnji Ø 6 mm	za crevo unutrašnji Ø 6 mm za crevo sa unutrašnjim Ø 9 mm	za crevo unutrašnji Ø 6 mm za crevo sa unutrašnjim Ø 9 mm za crevo sa unutrašnjim Ø 13 mm	za crevo sa unutrašnjim Ø 9 mm za crevo sa unutrašnjim Ø 13 mm	za crevo sa unutrašnjim Ø 13 mm za crevo sa unutrašnjim Ø 19 mm	za crevo sa unutrašnjim Ø 19 mm		
Oblik	ravni oblik							
Ugradni položaj	proizvoljno							
Vrsta zaptivke navojnog rukavca	Zaptivni prsten					Premaz		
Radni pritisak kompletnog temperaturnog opsega	-0,95 ... 16 bar							
Radni medij	Komprimovani vazduh prema ISO 8573-1:2010 [7:-:-]							
Temperatura okruženja	-10 ... 60°C							
Napomena o radnom/upravljačkom mediju	Moguća primena zauljenog vazduha (u tom slučaju se zauljivanje mora nastaviti)							
Najviši stepen otpornosti na koroziju KBK[1)]	2 - umerena izloženost koroziji							
Materijal kućišta	Aluminijum, eloksirani							
Napomena o materijalu	U skladu sa RoHS							
LABS usklađenost	VDMA24364-B1/B2-L							

1) Dodatne informacije www.festo.com/x/topic/kbk

List sa podacima

Tehnički podaci – priključak nasadni za crevo N-...-P-...-MS					
Pneumatski priključak 1	Spoljašnji navoj G1/8	Spoljašnji navoj G1/4	Spoljašnji navoj G3/8	Spoljašnji navoj G1/2	Spoljašnji navoj G3/4
Pneumatski priključak: 2	za crevo unutrašnji Ø 6 mm	za crevo unutrašnji Ø 6 mm za crevo sa unutrašnjim Ø 9 mm	za crevo unutrašnji Ø 6 mm za crevo sa unutrašnjim Ø 9 mm za crevo sa unutrašnjim Ø 13 mm	za crevo sa unutrašnjim Ø 9 mm za crevo sa unutrašnjim Ø 13 mm	za crevo sa unutrašnjim Ø 13 mm za crevo sa unutrašnjim Ø 19 mm
Oblik	ravni oblik				
Ugradni položaj	proizvoljno				
Vrsta zaptivke navojnog rukavca	Zaptivni prsten				
Radni pritisak kompletnog temperaturnog opsega	-0,95 ... 16 bar				
Radni medij	Komprimovani vazduh prema ISO 8573-1:2010 [7:-:-]				
Temperatura okruženja	-10 ... 60°C				
Napomena o radnom/upravljačkom mediju	Moguća primena zauljenog vazduha (u tom slučaju se zauljivanje mora nastaviti)				
Najviši stepen otpornosti na koroziju KBK[1)]	1 - mala izloženost koroziji				
Materijal kućišta	Mesing				
Napomena o materijalu	U skladu sa RoHS				
LABS usklađenost	VDMA24364-B1/B2-L				

1) Dodatne informacije www.festo.com/x/topic/kbk

Dimenzije

Dimenzije – Priključak nasadni za crevo C- ...-P

Preuzimanje CAD podataka www.festo.com

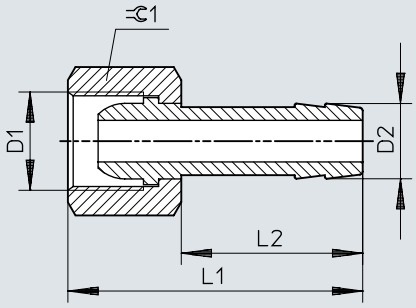

	D1	D2	L1	L2	⫧
C-1/8-P-6	G1/8	7	36	24	13
C-1/4-P-6	G1/4	7	39	24	17
C-1/4-P-9		10	39	24	17
C-3/8-P-6	G3/8	7	39	24	19
C-3/8-P-9		10	39	24	19
C-1/2-P-13	G1/2	14,8	50	30	24

Dimenzije

Dimenzije – Priključak nasadni za crevo N-...-P

Preuzimanje CAD podataka www.festo.com

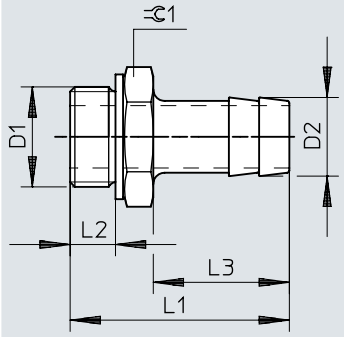

	D1	D2	L1	L2	L3	⫧
N-1/8-P-6	G1/8	7	34,7	4,9	24,2	13
N-1/4-P-6	G1/4	7	37,1	5,8	24,1	17
N-1/4-P-9		10	37,1	5,8	24,1	17
N-3/8-P-6	G3/8	7	38,1	6,8	24,1	19
N-3/8-P-9		10	38,1	6,8	24,1	19
N-3/8-P-13		14,8	45,4	6,8	30	19
N-1/2-P-9	G1/2	10,3	39,5	8,15	24	24
N-1/2-P-13		14,8	45,5	8,15	30	24
N-3/4-P-13	G3/4	14,8	50	9,05	30	32
N-3/4-P-19		20,8	56	9,05	36	32
N-1-P-19	R1	20,8	68,6	–	36	34
N-3/4-P-19-NPT	3/4 NPT	20,8	66,68	–	36	30,17
N-1-P-19-NPT	1 1/2 NPT	20,8	74,0	–	36	34

Dimenzije

Dimenzije – Priključak nasadni za crevo N-...-P-...-MS Preuzimanje CAD podataka www.festo.com

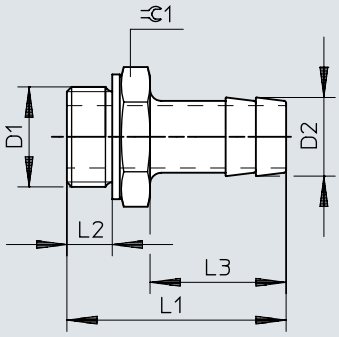

	D1	D2	L1	L2	L3	⌀
N-1/8-P-6-MS	G1/8	7	34,7	4,9	24,2	13
N-1/4-P-6-MS	G1/4	7	37,1	5,8	24,1	17
N-1/4-P-9-MS		10	37,1	5,8	24,1	17
N-3/8-P-6-MS	G3/8	7	38,1	6,8	24,1	19
N-3/8-P-9-MS		10	38,1	6,8	24,1	19
N-3/8-P-13-MS		14,8	45,4	6,8	30	19
N-1/2-P-9-MS	G1/2	10,3	39,5	8,15	24	24
N-1/2-P-13-MS		14,8	45,5	8,15	30	24
N-3/4-P-13-MS	G3/4	14,8	50	9,05	30	32
N-3/4-P-19-MS		20,8	56	9,05	36	32

Podaci za narudžbu

Podaci o porudžbini – priključak nasadni za crevo C-...-P (mesing)



Pneumatski priključak 1	Pneumatski priključak: 2	Nominalna širina	Br. dela	Tip
Unutršanji navoj G1/8	za crevo sa spoljašnjim Ø 8 mm	4 mm	**2021**	**C-1/8-P-6**
Unutršanji navoj G1/4		4,5 mm	**2022**	**C-1/4-P-6**
	za crevo sa unutrašnjim Ø 9 mm	5,5 mm	**2023**	**C-1/4-P-9**
Unutršanji navoj G3/8	za crevo sa spoljašnjim Ø 8 mm	4,5 mm	**2024**	**C-3/8-P-6**
	za crevo sa unutrašnjim Ø 9 mm	6,5 mm	**2025**	**C-3/8-P-9**
Unutršanji navoj G1/2	za crevo sa unutrašnjim Ø 13 mm	11 mm	**2026**	**C-1/2-P-13**

Podaci o porudžbini – priključak nasadni za crevo N-...-P (aluminijum)



Pneumatski priključak 1	Pneumatski priključak: 2	Nominalna širina	Težina proizvoda	Br. dela	Tip
Spoljašnji navoj G1/8	za crevo unutrašnji Ø 6 mm	4,5 mm	3,33 g	**3605**	**N-1/8-P-6**
Spoljašnji navoj G1/4			6,42 g	**3606**	**N-1/4-P-6**
	za crevo sa unutrašnjim Ø 9 mm	6,5 mm	7,23 g	**3607**	**N-1/4-P-9**
Spoljašnji navoj G3/8	za crevo unutrašnji Ø 6 mm	4,5 mm	8,71 g	**3608**	**N-3/8-P-6**
	za crevo sa unutrašnjim Ø 9 mm	7,6 mm	8,53 g	**3609**	**N-3/8-P-9**
	za crevo sa unutrašnjim Ø 13 mm	11 mm	10,53 g	**36160**	**N-3/8-P-13**
Spoljašnji navoj G1/2	za crevo sa unutrašnjim Ø 9 mm	8 mm	15,34 g	**3610**	**N-1/2-P-9**
	za crevo sa unutrašnjim Ø 13 mm	11 mm	15,46 g	**3611**	**N-1/2-P-13**
Spoljašnji navoj G3/4			32,27 g	**3612**	**N-3/4-P-13**
	za crevo sa unutrašnjim Ø 19 mm	16,5 mm	32,74 g	**3613**	**N-3/4-P-19**
Spoljašnji navoj R1			71,2 g	**572260**	**N-1-P-19**
Spoljašnji navoj 3/4 NPT			42 g	**564848**	**N-3/4-P-19-NPT**
Spoljašnji navoj 1 NPT			80,72 g	**572243**	**N-1-P-19-NPT**

Podaci o porudžbini – priključak nasadni za crevo N-...-P (mesing)

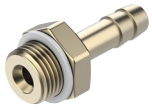

Pneumatski priključak 1	Pneumatski priključak: 2	Nominalna širina	Težina proizvoda	Br. dela	Tip
Spoljašnji navoj G1/8	za crevo unutrašnji Ø 6 mm	4,5 mm	10,17 g	**15630**	**N-1/8-P-6-MS**
Spoljašnji navoj G1/4			19,37 g	**15631**	**N-1/4-P-6-MS**
	za crevo sa unutrašnjim Ø 9 mm	6,5 mm	21,92 g	**15632**	**N-1/4-P-9-MS**
Spoljašnji navoj G3/8	za crevo unutrašnji Ø 6 mm	4,5 mm	27,96 g	**15633**	**N-3/8-P-6-MS**
	za crevo sa unutrašnjim Ø 9 mm	7,6 mm	27,14 g	**15634**	**N-3/8-P-9-MS**
	za crevo sa unutrašnjim Ø 13 mm	11 mm	31,97 g	**36161**	**N-3/8-P-13-MS**
Spoljašnji navoj G1/2	za crevo sa unutrašnjim Ø 9 mm	8 mm	36,06 g	**15635**	**N-1/2-P-9-MS**
	za crevo sa unutrašnjim Ø 13 mm	11 mm	47,75 g	**15636**	**N-1/2-P-13-MS**
Spoljašnji navoj G3/4			99,62 g	**15637**	**N-3/4-P-13-MS**
	za crevo sa unutrašnjim Ø 19 mm	16,5 mm	101,08 g	**15638**	**N-3/4-P-19-MS**