Nastavek za gibko cev C-P, N-P

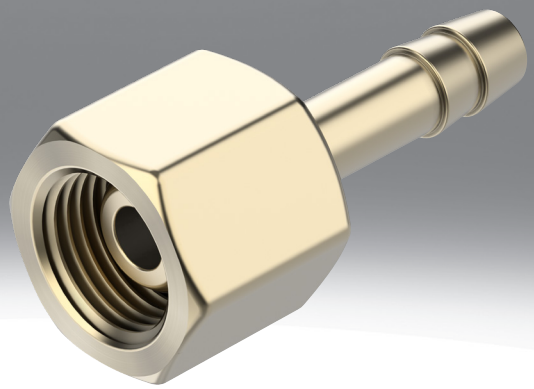

Podatkovni list

Tehnični podatki - nastavek cevi C-...-P				
Pnevmatični priključek 1	Notranji navoj G1/8	Notranji navoj G1/4	Notranji navoj G3/8	Notranji navoj G1/2
Pnevmatični priključek 2	za zunanji Ø cevi 8 mm	za zunanji Ø cevi 8 mm za notranji Ø cevi 9 mm		za gibko cev z notranjim Ø 13 mm
Nazivni premer	4 mm	4,5 ... 5,5 mm	4,5 ... 6,5 mm	11 mm
Delovni tlak celotnega temperaturnega območja	–0,95 ... 16 bar			
Delovni medij	stisnjen zrak v skladu z ISO 8573-1:2010 [7:-:-]			
Napotek glede delovnega/krmilnega medija	možno delovanje z oljenjem (potrebno pri nadaljnjem delovanju)			
Razred korozijske odpornosti KBK[1)]	1 – nizka korozijska obremenitev			
Material ohišja	Medenina			
Napotek glede materialov	V skladu z RoHS			
Skladnost z LABS	VDMA24364-B1/B2-L			

1) Več informacij na www.festo.com/x/topic/kbk

Tehnični podatki - nastavek cevi N-...-P								
Pnevmatični priključek 1	Zunanji navoj G1/8	Zunanji navoj G1/4	Zunanji navoj G3/8	Zunanji navoj G1/2	Zunanji navoj G3/4	Zunanji navoj R1	Zunanji navoj 3/4 NPT	Zunanji navoj 1 NPT
Pnevmatični priključek 2	za notranji Ø gibke cevi 6 mm	za notranji Ø gibke cevi 6 mm za notranji Ø cevi 9 mm	za notranji Ø gibke cevi 6 mm za notranji Ø cevi 9 mm za gibko cev z notranjim Ø 13 mm	za notranji Ø cevi 9 mm za gibko cev z notranjim Ø 13 mm	za gibko cev z notranjim Ø 13 mm za gibko cev z notranjim Ø 19 mm	za gibko cev z notranjim Ø 19 mm		
Zasnova	ravna oblika							
Položaj vgradnje	poljubno							
Vrsta tesnila na čepu za privitje	Tesnilni obroč					Premaz		
Delovni tlak celotnega temperaturnega območja	–0,95 ... 16 bar							
Delovni medij	stisnjen zrak v skladu z ISO 8573-1:2010 [7:-:-]							
Temperatura okolice	–10 ... 60°C							
Napotek glede delovnega/krmilnega medija	možno delovanje z oljenjem (potrebno pri nadaljnjem delovanju)							
Razred korozijske odpornosti KBK[1)]	2 – zmerna korozijska obremenitev							
Material ohišja	Aluminij, eloksiran							
Napotek glede materialov	V skladu z RoHS							
Skladnost z LABS	VDMA24364-B1/B2-L							

1) Več informacij na www.festo.com/x/topic/kbk

Podatkovni list

Tehnični podatki - nastavek cevi N-...-P-...-MS					
Pnevmatični priključek 1	Zunanji navoj G1/8	Zunanji navoj G1/4	Zunanji navoj G3/8	Zunanji navoj G1/2	Zunanji navoj G3/4
Pnevmatični priključek 2	za notranji Ø gibke cevi 6 mm	za notranji Ø gibke cevi 6 mm za notranji Ø cevi 9 mm	za notranji Ø gibke cevi 6 mm za notranji Ø cevi 9 mm za gibko cev z notranjim Ø 13 mm	za notranji Ø cevi 9 mm za gibko cev z notranjim Ø 13 mm	za gibko cev z notranjim Ø 13 mm za gibko cev z notranjim Ø 19 mm
Zasnova	ravna oblika				
Položaj vgradnje	poljubno				
Vrsta tesnila na čepu za privitje	Tesnilni obroč				
Delovni tlak celotnega temperaturnega območja	–0,95 ... 16 bar				
Delovni medij	stisnjen zrak v skladu z ISO 8573-1:2010 [7:-:-]				
Temperatura okolice	–10 ... 60°C				
Napotek glede delovnega/krmilnega medija	možno delovanje z oljenjem (potrebno pri nadaljnjem delovanju)				
Razred korozijske odpornosti KBK[1)]	1 – nizka korozijska obremenitev				
Material ohišja	Medenina				
Napotek glede materialov	V skladu z RoHS				
Skladnost z LABS	VDMA24364-B1/B2-L				

1) Več informacij na www.festo.com/x/topic/kbk

Dimenzije

Dimenzije – Nastavek cevi C- ...-P

Prenos podatkov CAD www.festo.com

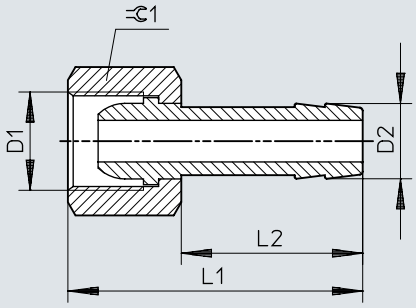

	D1	D2	L1	L2	⫧
C-1/8-P-6	G1/8	7	36	24	13
C-1/4-P-6	G1/4	7	39	24	17
C-1/4-P-9		10	39	24	17
C-3/8-P-6	G3/8	7	39	24	19
C-3/8-P-9		10	39	24	19
C-1/2-P-13	G1/2	14,8	50	30	24

Dimenzije

Dimenzije – Nastavek cevi N-...-P

Prenos podatkov CAD www.festo.com

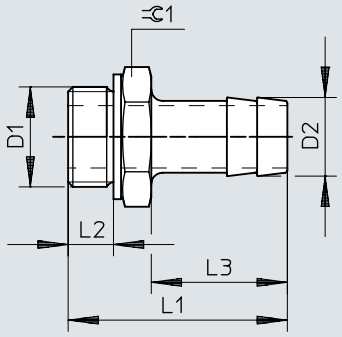

	D1	D2	L1	L2	L3	⫧
N-1/8-P-6	G1/8	7	34,7	4,9	24,2	13
N-1/4-P-6	G1/4	7	37,1	5,8	24,1	17
N-1/4-P-9		10	37,1	5,8	24,1	17
N-3/8-P-6	G3/8	7	38,1	6,8	24,1	19
N-3/8-P-9		10	38,1	6,8	24,1	19
N-3/8-P-13		14,8	45,4	6,8	30	19
N-1/2-P-9	G1/2	10,3	39,5	8,15	24	24
N-1/2-P-13		14,8	45,5	8,15	30	24
N-3/4-P-13	G3/4	14,8	50	9,05	30	32
N-3/4-P-19		20,8	56	9,05	36	32
N-1-P-19	R1	20,8	68,6	–	36	34
N-3/4-P-19-NPT	3/4 NPT	20,8	66,68	–	36	30,17
N-1-P-19-NPT	1 1/2 NPT	20,8	74,0	–	36	34

Dimenzije

Dimenzije – Nastavek cevi N-...-P-...-MS Prenos podatkov CAD www.festo.com

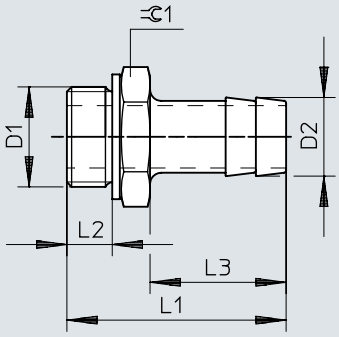

	D1	D2	L1	L2	L3	⫧
N-1/8-P-6-MS	G1/8	7	34,7	4,9	24,2	13
N-1/4-P-6-MS	G1/4	7	37,1	5,8	24,1	17
N-1/4-P-9-MS		10	37,1	5,8	24,1	17
N-3/8-P-6-MS	G3/8	7	38,1	6,8	24,1	19
N-3/8-P-9-MS		10	38,1	6,8	24,1	19
N-3/8-P-13-MS		14,8	45,4	6,8	30	19
N-1/2-P-9-MS	G1/2	10,3	39,5	8,15	24	24
N-1/2-P-13-MS		14,8	45,5	8,15	30	24
N-3/4-P-13-MS	G3/4	14,8	50	9,05	30	32
N-3/4-P-19-MS		20,8	56	9,05	36	32

Informacije za naročanje

Podatki za naročanje - nastavek cevi C-...-P (medenina)



Pnevmatični priključek 1	Pnevmatični priključek 2	Nazivni premer	Št. dela	Tip
Notranji navoj G1/8	za zunanji Ø cevi 8 mm	4 mm	**2021**	**C-1/8-P-6**
Notranji navoj G1/4		4,5 mm	**2022**	**C-1/4-P-6**
	za notranji Ø cevi 9 mm	5,5 mm	**2023**	**C-1/4-P-9**
Notranji navoj G3/8	za zunanji Ø cevi 8 mm	4,5 mm	**2024**	**C-3/8-P-6**
	za notranji Ø cevi 9 mm	6,5 mm	**2025**	**C-3/8-P-9**
Notranji navoj G1/2	za gibko cev z notranjim Ø 13 mm	11 mm	**2026**	**C-1/2-P-13**

Podatki za naročanje - nastavek cevi N-...-P (aluminij)



Pnevmatični priključek 1	Pnevmatični priključek 2	Nazivni premer	Teža izdelka	Št. dela	Tip
Zunanji navoj G1/8	za notranji Ø gibke cevi 6 mm	4,5 mm	3,33 g	**3605**	**N-1/8-P-6**
Zunanji navoj G1/4			6,42 g	**3606**	**N-1/4-P-6**
	za notranji Ø cevi 9 mm	6,5 mm	7,23 g	**3607**	**N-1/4-P-9**
Zunanji navoj G3/8	za notranji Ø gibke cevi 6 mm	4,5 mm	8,71 g	**3608**	**N-3/8-P-6**
	za notranji Ø cevi 9 mm	7,6 mm	8,53 g	**3609**	**N-3/8-P-9**
	za gibko cev z notranjim Ø 13 mm	11 mm	10,53 g	**36160**	**N-3/8-P-13**
Zunanji navoj G1/2	za notranji Ø cevi 9 mm	8 mm	15,34 g	**3610**	**N-1/2-P-9**
	za gibko cev z notranjim Ø 13 mm	11 mm	15,46 g	**3611**	**N-1/2-P-13**
Zunanji navoj G3/4			32,27 g	**3612**	**N-3/4-P-13**
	za gibko cev z notranjim Ø 19 mm	16,5 mm	32,74 g	**3613**	**N-3/4-P-19**
Zunanji navoj R1			71,2 g	**572260**	**N-1-P-19**
Zunanji navoj 3/4 NPT			42 g	**564848**	**N-3/4-P-19-NPT**
Zunanji navoj 1 NPT			80,72 g	**572243**	**N-1-P-19-NPT**

Podatki za naročanje - nastavek cevi N-...-P-...-MS (medenina)

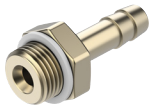

Pnevmatični priključek 1	Pnevmatični priključek 2	Nazivni premer	Teža izdelka	Št. dela	Tip
Zunanji navoj G1/8	za notranji Ø gibke cevi 6 mm	4,5 mm	10,17 g	**15630**	**N-1/8-P-6-MS**
Zunanji navoj G1/4			19,37 g	**15631**	**N-1/4-P-6-MS**
	za notranji Ø cevi 9 mm	6,5 mm	21,92 g	**15632**	**N-1/4-P-9-MS**
Zunanji navoj G3/8	za notranji Ø gibke cevi 6 mm	4,5 mm	27,96 g	**15633**	**N-3/8-P-6-MS**
	za notranji Ø cevi 9 mm	7,6 mm	27,14 g	**15634**	**N-3/8-P-9-MS**
	za gibko cev z notranjim Ø 13 mm	11 mm	31,97 g	**36161**	**N-3/8-P-13-MS**
Zunanji navoj G1/2	za notranji Ø cevi 9 mm	8 mm	36,06 g	**15635**	**N-1/2-P-9-MS**
	za gibko cev z notranjim Ø 13 mm	11 mm	47,75 g	**15636**	**N-1/2-P-13-MS**
Zunanji navoj G3/4			99,62 g	**15637**	**N-3/4-P-13-MS**
	za gibko cev z notranjim Ø 19 mm	16,5 mm	101,08 g	**15638**	**N-3/4-P-19-MS**