Hadicový nátrubok C-P, N-P

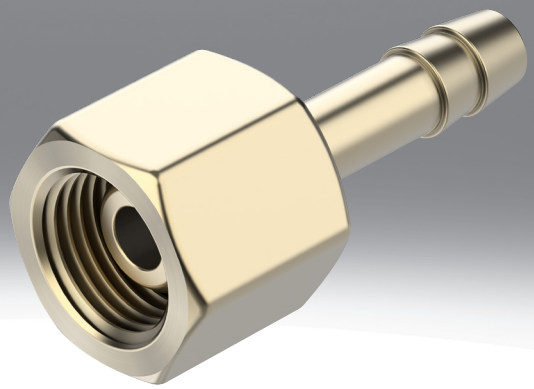

Údajový list

Technické údaje – hadicový nátrubok C-...-P

Pneumatický prípoj 1	Vnútorný závit G1/8	Vnútorný závit G1/4	Vnútorný závit G3/8	Vnútorný závit G1/2
Pneumatický prípoj 2	pre hadicu s vonkajším priemerom 8 mm	pre hadicu s vonkajším priemerom 8 mm pre hadicu s vnútorným priemerom 9 mm		pre hadicu s vnútorným priemerom 13 mm
Menovitá šírka	4 mm	4,5 ... 5,5 mm	4,5 ... 6,5 mm	11 mm
Prevádzkový tlak v celom rozsahu teploty	-0,95 ... 16 bar			
Prevádzkové médium	Stlačený vzduch podľa ISO 8573-1:2010 [7:-:-]			
Poznámka o prevádzkovom/riadiacom médiu	Prevádzka s mazaním možná (potrebná pri ďalšej prevádzke)			
Trieda odolnosti proti korózii KBK[1)]	1- Nízke nároky na odolnosť proti korózii			
Materiál telesa	Mosadz			
Pokyny k materiálu	V zhode s RoHS			
Zhoda s LABS	VDMA24364-B1/B2-L			

1) Ďalšie informácie www.festo.sk/x/topic/kbk

Technické údaje – hadicový nátrubok N-...-P

Pneumatický prípoj 1	Vonkajší závit G1/8	Vonkajší závit G1/4	Vonkajší závit G3/8	Vonkajší závit G1/2	Vonkajší závit G3/4	Vonkajší závit R1	Vonkajší závit 3/4 NPT	Vonkajší závit 1 NPT
Pneumatický prípoj 2	pre hadicu s vnútorným priemerom 6 mm	pre hadicu s vnútorným priemerom 6 mm pre hadicu s vnútorným priemerom 9 mm	pre hadicu s vnútorným priemerom 6 mm pre hadicu s vnútorným priemerom 9 mm pre hadicu s vnútorným priemerom 13 mm	pre hadicu s vnútorným priemerom 9 mm pre hadicu s vnútorným priemerom 13 mm	pre hadicu s vnútorným priemerom 13 mm pre hadicu s vnútorným priemerom 19 mm	pre hadicu s vnútorným priemerom 19 mm		
Tvar	priamy tvar							
Montážna poloha	ľubovoľná							
Druh tesnenia na naskrutkovacom čape	Tesniaci krúžok					Povrchová úprava		
Prevádzkový tlak v celom rozsahu teploty	-0,95 ... 16 bar							
Prevádzkové médium	Stlačený vzduch podľa ISO 8573-1:2010 [7:-:-]							
Teplota okolia	-10 ... 60°C							
Poznámka o prevádzkovom/riadiacom médiu	Prevádzka s mazaním možná (potrebná pri ďalšej prevádzke)							
Trieda odolnosti proti korózii KBK[1)]	2- mierne nároky na odolnosť proti korózii							
Materiál telesa	Hliník, eloxovaný							
Pokyny k materiálu	V zhode s RoHS							
Zhoda s LABS	VDMA24364-B1/B2-L							

1) Ďalšie informácie www.festo.sk/x/topic/kbk

Údajový list

Technické údaje – hadicový nátrubok N-...-P-...-MS					
Pneumatický prípoj 1	Vonkajší závit G1/8	Vonkajší závit G1/4	Vonkajší závit G3/8	Vonkajší závit G1/2	Vonkajší závit G3/4
Pneumatický prípoj 2	pre hadicu s vnútorným priemerom 6 mm	pre hadicu s vnútorným priemerom 6 mm pre hadicu s vnútorným priemerom 9 mm	pre hadicu s vnútorným priemerom 6 mm pre hadicu s vnútorným priemerom 9 mm pre hadicu s vnútorným priemerom 13 mm	pre hadicu s vnútorným priemerom 9 mm pre hadicu s vnútorným priemerom 13 mm	pre hadicu s vnútorným priemerom 13 mm pre hadicu s vnútorným priemerom 19 mm
Tvar	priamy tvar				
Montážna poloha	ľubovoľná				
Druh tesnenia na naskrutkovacom čape	Tesniaci krúžok				
Prevádzkový tlak v celom rozsahu teploty	-0,95 ... 16 bar				
Prevádzkové médium	Stlačený vzduch podľa ISO 8573-1:2010 [7:-:-]				
Teplota okolia	-10 ... 60°C				
Poznámka o prevádzkovom/riadiacom médiu	Prevádzka s mazaním možná (potrebná pri ďalšej prevádzke)				
Trieda odolnosti proti korózii KBK[1)]	1- Nízke nároky na odolnosť proti korózii				
Materiál telesa	Mosadz				
Pokyny k materiálu	V zhode s RoHS				
Zhoda s LABS	VDMA24364-B1/B2-L				

1) Ďalšie informácie www.festo.sk/x/topic/kbk

Rozmery

Rozmery – Hadicový nátrubok C- ...-P

Stiahnuť CAD modely www.festo.com

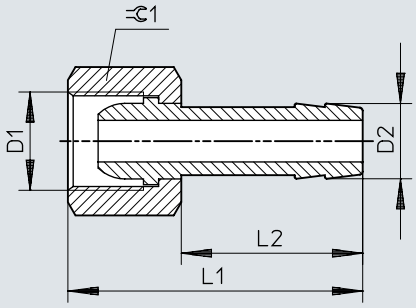

	D1	D2	L1	L2	⫧
C-1/8-P-6	G1/8	7	36	24	13
C-1/4-P-6	G1/4	7	39	24	17
C-1/4-P-9		10	39	24	17
C-3/8-P-6	G3/8	7	39	24	19
C-3/8-P-9		10	39	24	19
C-1/2-P-13	G1/2	14,8	50	30	24

Rozmery

Rozmery – Hadicový nátrubok N-...-P

Stiahnuť CAD modely www.festo.com

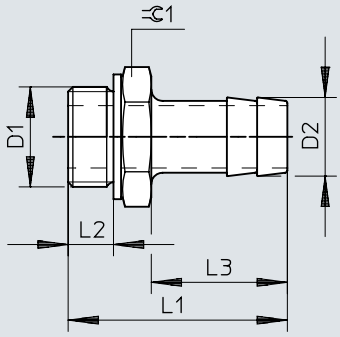

	D1	D2	L1	L2	L3	⫧
N-1/8-P-6	G1/8	7	34,7	4,9	24,2	13
N-1/4-P-6	G1/4	7	37,1	5,8	24,1	17
N-1/4-P-9		10	37,1	5,8	24,1	17
N-3/8-P-6	G3/8	7	38,1	6,8	24,1	19
N-3/8-P-9		10	38,1	6,8	24,1	19
N-3/8-P-13		14,8	45,4	6,8	30	19
N-1/2-P-9	G1/2	10,3	39,5	8,15	24	24
N-1/2-P-13		14,8	45,5	8,15	30	24
N-3/4-P-13	G3/4	14,8	50	9,05	30	32
N-3/4-P-19		20,8	56	9,05	36	32
N-1-P-19	R1	20,8	68,6	–	36	34
N-3/4-P-19-NPT	3/4 NPT	20,8	66,68	–	36	30,17
N-1-P-19-NPT	1 1/2 NPT	20,8	74,0	–	36	34

Rozmery

Rozmery – Hadicový nátrubok N-...-P-...-MS

Stiahnuť CAD modely www.festo.com

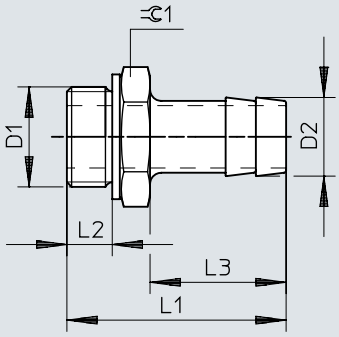

	D1	D2	L1	L2	L3	⫧
N-1/8-P-6-MS	G1/8	7	34,7	4,9	24,2	13
N-1/4-P-6-MS	G1/4	7	37,1	5,8	24,1	17
N-1/4-P-9-MS		10	37,1	5,8	24,1	17
N-3/8-P-6-MS	G3/8	7	38,1	6,8	24,1	19
N-3/8-P-9-MS		10	38,1	6,8	24,1	19
N-3/8-P-13-MS		14,8	45,4	6,8	30	19
N-1/2-P-9-MS	G1/2	10,3	39,5	8,15	24	24
N-1/2-P-13-MS		14,8	45,5	8,15	30	24
N-3/4-P-13-MS	G3/4	14,8	50	9,05	30	32
N-3/4-P-19-MS		20,8	56	9,05	36	32

Typové označenie

Údaje pre objednávku – hadicový nátrubok C-...-P (mosadz)



Pneumatický prípoj 1	Pneumatický prípoj 2	Menovitá šírka	Č. dielu	Typ
Vnútorný závit G1/8	pre hadicu s vonkajším priemerom 8 mm	4 mm	**2021**	**C-1/8-P-6**
Vnútorný závit G1/4		4,5 mm	**2022**	**C-1/4-P-6**
	pre hadicu s vnútorným priemerom 9 mm	5,5 mm	**2023**	**C-1/4-P-9**
Vnútorný závit G3/8	pre hadicu s vonkajším priemerom 8 mm	4,5 mm	**2024**	**C-3/8-P-6**
	pre hadicu s vnútorným priemerom 9 mm	6,5 mm	**2025**	**C-3/8-P-9**
Vnútorný závit G1/2	pre hadicu s vnútorným priemerom 13 mm	11 mm	**2026**	**C-1/2-P-13**

Údaje pre objednávku – hadicový nátrubok N-...-P (hliník)



Pneumatický prípoj 1	Pneumatický prípoj 2	Menovitá šírka	Hmotnosť výrobku	Č. dielu	Typ
Vonkajší závit G1/8	pre hadicu s vnútorným priemerom 6 mm	4,5 mm	3,33 g	**3605**	**N-1/8-P-6**
Vonkajší závit G1/4			6,42 g	**3606**	**N-1/4-P-6**
	pre hadicu s vnútorným priemerom 9 mm	6,5 mm	7,23 g	**3607**	**N-1/4-P-9**
Vonkajší závit G3/8	pre hadicu s vnútorným priemerom 6 mm	4,5 mm	8,71 g	**3608**	**N-3/8-P-6**
	pre hadicu s vnútorným priemerom 9 mm	7,6 mm	8,53 g	**3609**	**N-3/8-P-9**
	pre hadicu s vnútorným priemerom 13 mm	11 mm	10,53 g	**36160**	**N-3/8-P-13**
Vonkajší závit G1/2	pre hadicu s vnútorným priemerom 9 mm	8 mm	15,34 g	**3610**	**N-1/2-P-9**
	pre hadicu s vnútorným priemerom 13 mm	11 mm	15,46 g	**3611**	**N-1/2-P-13**
Vonkajší závit G3/4			32,27 g	**3612**	**N-3/4-P-13**
	pre hadicu s vnútorným priemerom 19 mm	16,5 mm	32,74 g	**3613**	**N-3/4-P-19**
Vonkajší závit R1			71,2 g	**572260**	**N-1-P-19**
Vonkajší závit 3/4 NPT			42 g	**564848**	**N-3/4-P-19-NPT**
Vonkajší závit 1 NPT			80,72 g	**572243**	**N-1-P-19-NPT**

Údaje pre objednávku – hadicový nátrubok N-...-P-...-MS (mosadz)

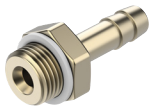

Pneumatický prípoj 1	Pneumatický prípoj 2	Menovitá šírka	Hmotnosť výrobku	Č. dielu	Typ
Vonkajší závit G1/8	pre hadicu s vnútorným priemerom 6 mm	4,5 mm	10,17 g	**15630**	**N-1/8-P-6-MS**
Vonkajší závit G1/4			19,37 g	**15631**	**N-1/4-P-6-MS**
	pre hadicu s vnútorným priemerom 9 mm	6,5 mm	21,92 g	**15632**	**N-1/4-P-9-MS**
Vonkajší závit G3/8	pre hadicu s vnútorným priemerom 6 mm	4,5 mm	27,96 g	**15633**	**N-3/8-P-6-MS**
	pre hadicu s vnútorným priemerom 9 mm	7,6 mm	27,14 g	**15634**	**N-3/8-P-9-MS**
	pre hadicu s vnútorným priemerom 13 mm	11 mm	31,97 g	**36161**	**N-3/8-P-13-MS**
Vonkajší závit G1/2	pre hadicu s vnútorným priemerom 9 mm	8 mm	36,06 g	**15635**	**N-1/2-P-9-MS**

Typové označenie

Údaje pre objednávku – hadicový nátrubok N-...-P-...-MS (mosadz)

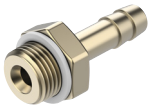

Pneumatický prípoj 1	Pneumatický prípoj 2	Menovitá šírka	Hmotnosť výrobku	Č. dielu	Typ
Vonkajší závit G1/2	pre hadicu s vnútorným priemerom 13 mm	11 mm	47,75 g	**15636**	**N-1/2-P-13-MS**
Vonkajší závit G3/4			99,62 g	**15637**	**N-3/4-P-13-MS**
	pre hadicu s vnútorným priemerom 19 mm	16,5 mm	101,08 g	**15638**	**N-3/4-P-19-MS**