倒鉤接頭 C-P, N-P

FESTO

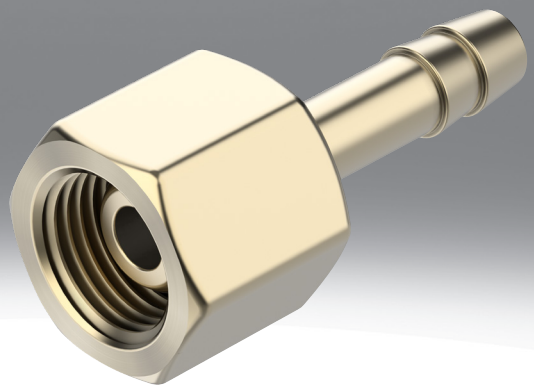

資料表

技術參數 – 倒鉤接頭 C-...-P

氣動介面，氣口 1	內螺紋 G1/8	內螺紋 G1/4	內螺紋 G3/8	內螺紋 G1/2
氣動介面，氣口 2	適用於氣管外徑 8 mm	適用於氣管外徑 8 mm 適用於氣管內徑 9 mm		適用於氣管內徑 13 mm
公稱通徑	4 mm	4.5 ... 5.5 mm	4.5 ... 6.5 mm	11 mm
操作壓力的溫度範圍	-0.95 ... 16 bar			
工作介質	壓縮空氣，符合 ISO 8573-1:2010 [7:-:-]			
工作和嚮導介質說明	可用潤滑介質工作（之後須一直潤滑介質工作）			
耐腐蝕等級 CRC[1)]	1 - 低耐腐蝕能力			
外殼材質	黃銅			
材料說明	RoHS 合規			
油漆濕潤缺陷物質（PWIS）符合性	VDMA24364-B1/B2-L			

1) 更多資訊請瀏覽 www.festo.com/x/topic/kbk

技術參數 – 倒鉤接頭 N-...-P

氣動介面，氣口 1	外螺紋 G1/8	外螺紋 G1/4	外螺紋 G3/8	外螺紋 G1/2	外螺紋 G3/4	外螺紋 R1	外螺紋 3/4 NPT	外螺紋 1 NPT
氣動介面，氣口 2	適用氣管內徑 6 mm	適用氣管內徑 6 mm 適用於氣管內徑 9 mm	適用氣管內徑 6 mm 適用於氣管內徑 9 mm 適用於氣管內徑 13 mm	適用於氣管內徑 9 mm 適用於氣管內徑 13 mm	適用於氣管內徑 13 mm 適用氣管內徑 19 mm	適用氣管內徑 19 mm		
設計	直列式設計							
安裝位置	可選							
旋入螺釘上的密封件類型	密封圈					塗漆		
操作壓力的溫度範圍	-0.95 ... 16 bar							
工作介質	壓縮空氣，符合 ISO 8573-1:2010 [7:-:-]							
環境溫度	-10 ... 60°C							
工作和嚮導介質說明	可用潤滑介質工作（之後須一直潤滑介質工作）							
耐腐蝕等級 CRC[1)]	2 - 中等耐腐蝕能力							
外殼材質	陽極氧化鋁							
材料說明	RoHS 合規							
油漆濕潤缺陷物質（PWIS）符合性	VDMA24364-B1/B2-L							

1) 更多資訊請瀏覽 www.festo.com/x/topic/kbk

技術參數 – 倒鉤接頭 N-...-P-...-MS

氣動介面，氣口 1	外螺紋 G1/8	外螺紋 G1/4	外螺紋 G3/8	外螺紋 G1/2	外螺紋 G3/4
氣動介面，氣口 2	適用氣管內徑 6 mm	適用氣管內徑 6 mm 適用於氣管內徑 9 mm	適用氣管內徑 6 mm 適用於氣管內徑 9 mm 適用於氣管內徑 13 mm	適用於氣管內徑 9 mm 適用於氣管內徑 13 mm	適用於氣管內徑 13 mm 適用氣管內徑 19 mm
設計	直列式設計				
安裝位置	可選				
旋入螺釘上的密封件類型	密封圈				
操作壓力的溫度範圍	-0.95 ... 16 bar				
工作介質	壓縮空氣，符合 ISO 8573-1:2010 [7:-:-]				
環境溫度	-10 ... 60°C				
工作和嚮導介質說明	可用潤滑介質工作（之後須一直潤滑介質工作）				
耐腐蝕等級 CRC[1)]	1 - 低耐腐蝕能力				
外殼材質	黃銅				
材料說明	RoHS 合規				
油漆濕潤缺陷物質（PWIS）符合性	VDMA24364-B1/B2-L				

1) 更多資訊請瀏覽 www.festo.com/x/topic/kbk

尺寸

尺寸 – 倒鉤接頭 C- ...-P

CAD 相關資料下載 www.festo.com

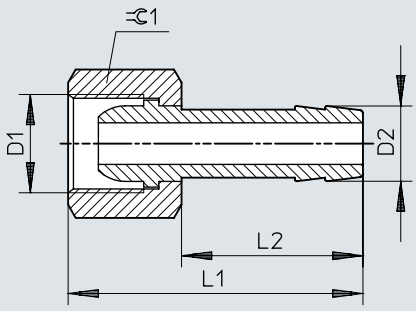

	D1	D2	L1	L2	⫧
C-1/8-P-6	G1/8	7	36	24	13
C-1/4-P-6	G1/4	7	39	24	17
C-1/4-P-9		10	39	24	17
C-3/8-P-6	G3/8	7	39	24	19
C-3/8-P-9		10	39	24	19
C-1/2-P-13	G1/2	14,8	50	30	24

尺寸

尺寸 – 倒鉤接頭 N-...-P

CAD 相關資料下載 www.festo.com

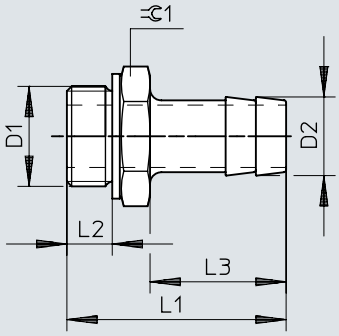

	D1	D2	L1	L2	L3	⊂
N-1/8-P-6	G1/8	7	34,7	4,9	24,2	13
N-1/4-P-6	G1/4	7	37,1	5,8	24,1	17
N-1/4-P-9		10	37,1	5,8	24,1	17
N-3/8-P-6	G3/8	7	38,1	6,8	24,1	19
N-3/8-P-9		10	38,1	6,8	24,1	19
N-3/8-P-13		14,8	45,4	6,8	30	19
N-1/2-P-9	G1/2	10,3	39,5	8,15	24	24
N-1/2-P-13		14,8	45,5	8,15	30	24
N-3/4-P-13	G3/4	14,8	50	9,05	30	32
N-3/4-P-19		20,8	56	9,05	36	32
N-1-P-19	R1	20,8	68,6	–	36	34
N-3/4-P-19-NPT	3/4 NPT	20,8	66,68	–	36	30,17
N-1-P-19-NPT	1 1/2 NPT	20,8	74,0	–	36	34

尺寸

尺寸 – 倒鉤接頭 N-...-P-...-MS

CAD 相關資料下載 www.festo.com

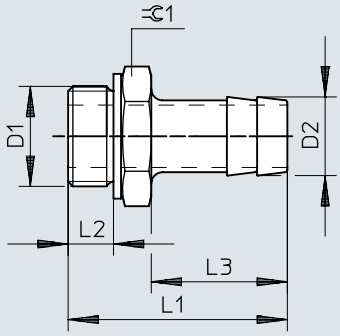

	D1	D2	L1	L2	L3	⫧
N-1/8-P-6-MS	G1/8	7	34,7	4,9	24,2	13
N-1/4-P-6-MS	G1/4	7	37,1	5,8	24,1	17
N-1/4-P-9-MS		10	37,1	5,8	24,1	17
N-3/8-P-6-MS	G3/8	7	38,1	6,8	24,1	19
N-3/8-P-9-MS		10	38,1	6,8	24,1	19
N-3/8-P-13-MS		14,8	45,4	6,8	30	19
N-1/2-P-9-MS	G1/2	10,3	39,5	8,15	24	24
N-1/2-P-13-MS		14,8	45,5	8,15	30	24
N-3/4-P-13-MS	G3/4	14,8	50	9,05	30	32
N-3/4-P-19-MS		20,8	56	9,05	36	32

訂貨資料

訂貨資料 – 倒鉤接頭 C- ...-P（黃銅）



氣動介面，氣口 1	氣動介面，氣口 2	公稱通徑	訂貨編號	型號
內螺紋 G1/8	適用於氣管外徑 8 mm	4 mm	**2021**	**C-1/8-P-6**
內螺紋 G1/4		4.5 mm	**2022**	**C-1/4-P-6**
	適用於氣管內徑 9 mm	5.5 mm	**2023**	**C-1/4-P-9**
內螺紋 G3/8	適用於氣管外徑 8 mm	4.5 mm	**2024**	**C-3/8-P-6**
	適用於氣管內徑 9 mm	6.5 mm	**2025**	**C-3/8-P-9**
內螺紋 G1/2	適用於氣管內徑 13 mm	11 mm	**2026**	**C-1/2-P-13**

訂貨資料 – 倒鉤接頭 N-...-P（鋁）



氣動介面，氣口 1	氣動介面，氣口 2	公稱通徑	產品重量	訂貨編號	型號
外螺紋 G1/8	適用氣管內徑 6 mm	4.5 mm	3.33 g	**3605**	**N-1/8-P-6**
外螺紋 G1/4			6.42 g	**3606**	**N-1/4-P-6**
	適用於氣管內徑 9 mm	6.5 mm	7.23 g	**3607**	**N-1/4-P-9**
外螺紋 G3/8	適用氣管內徑 6 mm	4.5 mm	8.71 g	**3608**	**N-3/8-P-6**
	適用於氣管內徑 9 mm	7.6 mm	8.53 g	**3609**	**N-3/8-P-9**
	適用於氣管內徑 13 mm	11 mm	10.53 g	**36160**	**N-3/8-P-13**
外螺紋 G1/2	適用於氣管內徑 9 mm	8 mm	15.34 g	**3610**	**N-1/2-P-9**
	適用於氣管內徑 13 mm	11 mm	15.46 g	**3611**	**N-1/2-P-13**
外螺紋 G3/4			32.27 g	**3612**	**N-3/4-P-13**
	適用氣管內徑 19 mm	16.5 mm	32.74 g	**3613**	**N-3/4-P-19**
外螺紋 R1			71.2 g	**572260**	**N-1-P-19**
外螺紋 3/4 NPT			42 g	**564848**	**N-3/4-P-19-NPT**
外螺紋 1 NPT			80.72 g	**572243**	**N-1-P-19-NPT**

訂貨資料 – 倒鉤接頭 N-...-P-...-MS（黃銅）

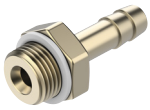

氣動介面，氣口 1	氣動介面，氣口 2	公稱通徑	產品重量	訂貨編號	型號
外螺紋 G1/8	適用氣管內徑 6 mm	4.5 mm	10.17 g	**15630**	**N-1/8-P-6-MS**
外螺紋 G1/4			19.37 g	**15631**	**N-1/4-P-6-MS**
	適用於氣管內徑 9 mm	6.5 mm	21.92 g	**15632**	**N-1/4-P-9-MS**
外螺紋 G3/8	適用氣管內徑 6 mm	4.5 mm	27.96 g	**15633**	**N-3/8-P-6-MS**
	適用於氣管內徑 9 mm	7.6 mm	27.14 g	**15634**	**N-3/8-P-9-MS**
	適用於氣管內徑 13 mm	11 mm	31.97 g	**36161**	**N-3/8-P-13-MS**
外螺紋 G1/2	適用於氣管內徑 9 mm	8 mm	36.06 g	**15635**	**N-1/2-P-9-MS**
	適用於氣管內徑 13 mm	11 mm	47.75 g	**15636**	**N-1/2-P-13-MS**
外螺紋 G3/4			99.62 g	**15637**	**N-3/4-P-13-MS**
	適用氣管內徑 19 mm	16.5 mm	101.08 g	**15638**	**N-3/4-P-19-MS**