Ніпельний фітинг C-P, N-P

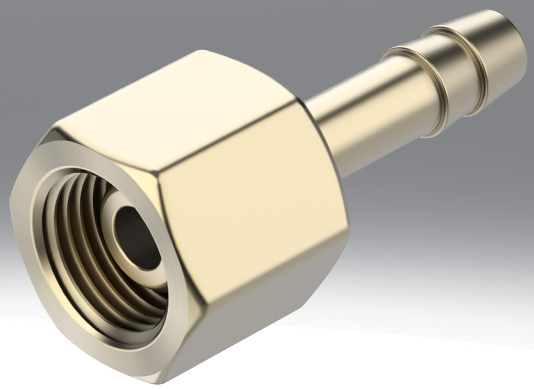

Карта даних

Технічні дані – ніпельний фітинг C-...-P				
Пневматичний порт 1	Внутрішня різьба G1/8	Внутрішня різьба G1/4	Внутрішня різьба G3/8	Внутрішня різьба G1/2
Пневматичне з'єднання 2	для пневмотрубки зовн. Ø 8 мм	для пневмотрубки зовн. Ø 8 мм для трубки внут. Ø 9 мм		Для трубки з внутрішнім Ø 13 мм
Номінальний розмір	4 мм	4,5 ... 5,5 мм	4,5 ... 6,5 мм	11 мм
Робочий тиску у повному температурному діапазоні	-0,95 ... 16 бар			
Робоче середовище	Стиснене повітря згідно ISO 8573-1:2010 [7:-:-]			
Примітка щодо робочого/пілотного середовища	Можлива робота з мастилом (потрібно для подальшої експлуатації)			
Клас корозійної стійкості (CRC)[1)]	1 - низький опір корозії			
Матеріал корпусу	Латунь			
Інформація про матеріали	Відповідно до RoHS			
Відповідність LABS	VDMA24364-B1/B2-L			

1) Більше інформації www.festo.com/x/topic/kbk

Технічні дані – ніпельний фітинг N-...-P								
Пневматичний порт 1	Зовнішня різьба G1/8	Зовнішня різьба G1/4	Зовнішня різьба G3/8	Зовнішня різьба G1/2	Зовнішня різьба G3/4	Зовнішня різьба R1	Зовнішня різьба 3/4 NPT	Зовнішня різьба 1“ NPT
Пневматичне з'єднання 2	для трубки внут. Ø 6 мм	для трубки внут. Ø 6 мм для трубки внут. Ø 9 мм	для трубки внут. Ø 6 мм для трубки внут. Ø 9 мм Для трубки з внутрішнім Ø 13 мм	для трубки внут. Ø 9 мм Для трубки з внутрішнім Ø 13 мм	Для трубки з внутрішнім Ø 13 мм Для трубки з внутрішнім Ø 19 мм	Для трубки з внутрішнім Ø 19 мм		
Конструкція	пряма форма							
Положення монтажу	Будь-який							
Тип ущільнення на гвинтовій цапфі	Ущільнювальне кільце					Шар		
Робочий тиску у повному температурному діапазоні	-0,95 ... 16 бар							
Робоче середовище	Стиснене повітря згідно ISO 8573-1:2010 [7:-:-]							
Температура навколишнього середовища	-10 ... 60°C							
Примітка щодо робочого/пілотного середовища	Можлива робота з мастилом (потрібно для подальшої експлуатації)							
Клас корозійної стійкості (CRC)[1)]	2 - помірний вплив корозії							
Матеріал корпусу	Анодований алюміній							
Інформація про матеріали	Відповідно до RoHS							
Відповідність LABS	VDMA24364-B1/B2-L							

1) Більше інформації www.festo.com/x/topic/kbk

Карта даних

Технічні дані – нупельний фітинг N-...-P-...-MS					
Пневматичний порт 1	Зовнішня різьба G1/8	Зовнішня різьба G1/4	Зовнішня різьба G3/8	Зовнішня різьба G1/2	Зовнішня різьба G3/4
Пневматичне з'єднання 2	для трубки внут. Ø 6 мм	для трубки внут. Ø 6 мм для трубки внут. Ø 9 мм	для трубки внут. Ø 6 мм для трубки внут. Ø 9 мм Для трубки з внутрішнім Ø 13 мм	для трубки внут. Ø 9 мм Для трубки з внутрішнім Ø 13 мм	Для трубки з внутрішнім Ø 13 мм Для трубки з внутрішнім Ø 19 мм
Конструкція	пряма форма				
Положення монтажу	Будь-який				
Тип ущільнення на гвинтовій цапфі	Ущільнювальне кільце				
Робочий тиску у повному температурному діапазоні	-0,95 ... 16 бар				
Робоче середовище	Стиснене повітря згідно ISO 8573-1:2010 [7:-:-]				
Температура навколишнього середовища	-10 ... 60°C				
Примітка щодо робочого/пілотного середовища	Можлива робота з мастилом (потрібно для подальшої експлуатації)				
Клас корозійної стійкості (CRC)[1)]	1 - низький опір корозії				
Матеріал корпусу	Латунь				
Інформація про матеріали	Відповідно до RoHS				
Відповідність LABS	VDMA24364-B1/B2-L				

1) Більше інформації www.festo.com/x/topic/kbk

Розміри

Розміри – Ніпельний фітинг C- ...-P

Завантаження дані CAD www.festo.com

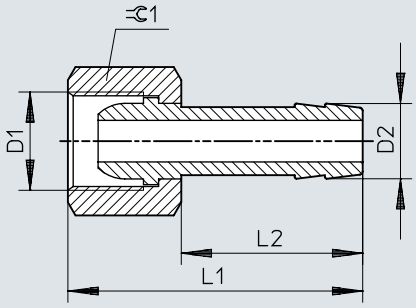

	D1	D2	L1	L2	⫧
C-1/8-P-6	G1/8	7	36	24	13
C-1/4-P-6	G1/4	7	39	24	17
C-1/4-P-9		10	39	24	17
C-3/8-P-6	G3/8	7	39	24	19
C-3/8-P-9		10	39	24	19
C-1/2-P-13	G1/2	14,8	50	30	24

Розміри

Розміри – Ніпельний фітинг N-...-P

Завантаження дані CAD www.festo.com

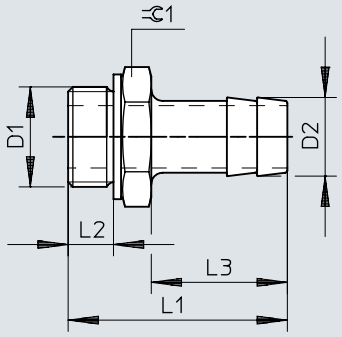

	D1	D2	L1	L2	L3	⫧
N-1/8-P-6	G1/8	7	34,7	4,9	24,2	13
N-1/4-P-6	G1/4	7	37,1	5,8	24,1	17
N-1/4-P-9		10	37,1	5,8	24,1	17
N-3/8-P-6	G3/8	7	38,1	6,8	24,1	19
N-3/8-P-9		10	38,1	6,8	24,1	19
N-3/8-P-13		14,8	45,4	6,8	30	19
N-1/2-P-9	G1/2	10,3	39,5	8,15	24	24
N-1/2-P-13		14,8	45,5	8,15	30	24
N-3/4-P-13	G3/4	14,8	50	9,05	30	32
N-3/4-P-19		20,8	56	9,05	36	32
N-1-P-19	R1	20,8	68,6	–	36	34
N-3/4-P-19-NPT	3/4 NPT	20,8	66,68	–	36	30,17
N-1-P-19-NPT	1 1/2 NPT	20,8	74,0	–	36	34

Розміри

Розміри – Ніпельний фітинг N-...-P-...-MS Завантаження дані CAD www.festo.com

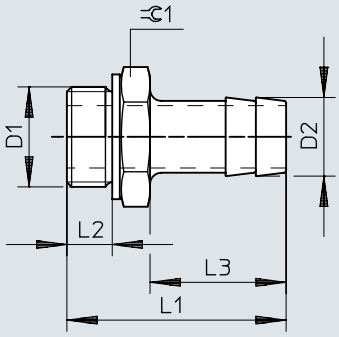

	D1	D2	L1	L2	L3	⌀
N-1/8-P-6-MS	G1/8	7	34,7	4,9	24,2	13
N-1/4-P-6-MS	G1/4	7	37,1	5,8	24,1	17
N-1/4-P-9-MS		10	37,1	5,8	24,1	17
N-3/8-P-6-MS	G3/8	7	38,1	6,8	24,1	19
N-3/8-P-9-MS		10	38,1	6,8	24,1	19
N-3/8-P-13-MS		14,8	45,4	6,8	30	19
N-1/2-P-9-MS	G1/2	10,3	39,5	8,15	24	24
N-1/2-P-13-MS		14,8	45,5	8,15	30	24
N-3/4-P-13-MS	G3/4	14,8	50	9,05	30	32
N-3/4-P-19-MS		20,8	56	9,05	36	32

Дані для замовлення

Інформація для замовлення – ніпельний фітинг C-...-P (латунь)



Пневматичний порт 1	Пневматичне з'єднання 2	Номінальний розмір	№ частини	Тип
Внутрішня різьба G1/8	для пневмотрубки зовн. Ø 8 мм	4 мм	**2021**	**C-1/8-P-6**
Внутрішня різьба G1/4		4,5 мм	**2022**	**C-1/4-P-6**
	для трубки внут. Ø 9 мм	5,5 мм	**2023**	**C-1/4-P-9**
Внутрішня різьба G3/8	для пневмотрубки зовн. Ø 8 мм	4,5 мм	**2024**	**C-3/8-P-6**
	для трубки внут. Ø 9 мм	6,5 мм	**2025**	**C-3/8-P-9**
Внутрішня різьба G1/2	Для трубки з внутрішнім Ø 13 мм	11 мм	**2026**	**C-1/2-P-13**

Дані для замовлення – ніпельний фітинг N-...-P (алюміній)



Пневматичний порт 1	Пневматичне з'єднання 2	Номінальний розмір	Вага продукту	№ частини	Тип
Зовнішня різьба G1/8	для трубки внут. Ø 6 мм	4,5 мм	3,33 г	**3605**	**N-1/8-P-6**
Зовнішня різьба G1/4			6,42 г	**3606**	**N-1/4-P-6**
	для трубки внут. Ø 9 мм	6,5 мм	7,23 г	**3607**	**N-1/4-P-9**
Зовнішня різьба G3/8	для трубки внут. Ø 6 мм	4,5 мм	8,71 г	**3608**	**N-3/8-P-6**
	для трубки внут. Ø 9 мм	7,6 мм	8,53 г	**3609**	**N-3/8-P-9**
	Для трубки з внутрішнім Ø 13 мм	11 мм	10,53 г	**36160**	**N-3/8-P-13**
Зовнішня різьба G1/2	для трубки внут. Ø 9 мм	8 мм	15,34 г	**3610**	**N-1/2-P-9**
	Для трубки з внутрішнім Ø 13 мм	11 мм	15,46 г	**3611**	**N-1/2-P-13**
Зовнішня різьба G3/4			32,27 г	**3612**	**N-3/4-P-13**
	Для трубки з внутрішнім Ø 19 мм	16,5 мм	32,74 г	**3613**	**N-3/4-P-19**
Зовнішня різьба R1			71,2 г	**572260**	**N-1-P-19**
Зовнішня різьба 3/4 NPT			42 г	**564848**	**N-3/4-P-19-NPT**
Зовнішня різьба 1" NPT			80,72 г	**572243**	**N-1-P-19-NPT**

Дані для замовлення – ніпельний фітинг N-...-P-...-MS (латунь)

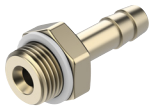

Пневматичний порт 1	Пневматичне з'єднання 2	Номінальний розмір	Вага продукту	№ частини	Тип
Зовнішня різьба G1/8	для трубки внут. Ø 6 мм	4,5 мм	10,17 г	**15630**	**N-1/8-P-6-MS**
Зовнішня різьба G1/4			19,37 г	**15631**	**N-1/4-P-6-MS**
	для трубки внут. Ø 9 мм	6,5 мм	21,92 г	**15632**	**N-1/4-P-9-MS**
Зовнішня різьба G3/8	для трубки внут. Ø 6 мм	4,5 мм	27,96 г	**15633**	**N-3/8-P-6-MS**
	для трубки внут. Ø 9 мм	7,6 мм	27,14 г	**15634**	**N-3/8-P-9-MS**
	Для трубки з внутрішнім Ø 13 мм	11 мм	31,97 г	**36161**	**N-3/8-P-13-MS**
Зовнішня різьба G1/2	для трубки внут. Ø 9 мм	8 мм	36,06 г	**15635**	**N-1/2-P-9-MS**
	Для трубки з внутрішнім Ø 13 мм	11 мм	47,75 г	**15636**	**N-1/2-P-13-MS**
Зовнішня різьба G3/4			99,62 г	**15637**	**N-3/4-P-13-MS**
	Для трубки з внутрішнім Ø 19 мм	16,5 мм	101,08 г	**15638**	**N-3/4-P-19-MS**