Đầu nối gai C-P, N-P

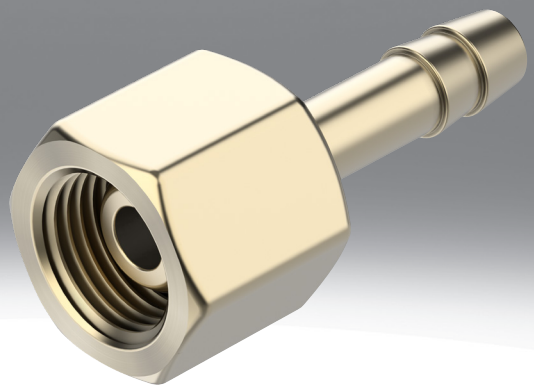

Bảng dữ liệu

Dữ liệu kỹ thuật – Đầu nối gai C-...-P				
Cổng nối khí nén 1	Ren trong G1/8	Ren trong G1/4	Ren trong G3/8	Ren trong G1/2
Cổng nối khí nén 2	đối với ống mềm bên ngoài Ø 8 mm	đối với ống mềm bên ngoài Ø 8 mm cho ống mềm bên trong Ø 9 mm		cho ống mềm bên trong Ø 13 mm
Chiều rộng định mức	4 mm	4,5 ... 5,5 mm	4,5 ... 6,5 mm	11 mm
Áp suất vận hành của khoảng nhiệt độ hoàn chỉnh	-0,95 ... 16 bar			
Môi chất vận hành	Khí nén theo ISO 8573-1:2010 [7:-:-]			
Lưu ý về môi chất vận hành/điều khiển	Có thể hoạt động bằng dầu (cần thiết cho hoạt động tiếp theo)			
Lớp chống ăn mòn KBK[1)]	1 - ứng suất ăn mòn thấp			
Vật liệu vỏ	Đồng thau			
Ghi chú vật liệu	Tuân thủ RoHS			
Tuân thủ LABS	VDMA24364-B1/B2-L			

1) Thông tin thêm www.festo.com/x/topic/kbk

Dữ liệu kỹ thuật – Đầu nối gai N-...-P								
Cổng nối khí nén 1	Ren ngoài G1/8	Ren ngoài G1/4	Ren ngoài G3/8	Ren ngoài G1/2	Ren ngoài G3/4	Ren ngoài R1	Ren ngoài 3/4 NPT	Ren ngoài 1 NPT
Cổng nối khí nén 2	cho ống mềm bên trong Ø 6 mm	cho ống mềm bên trong Ø 6 mm cho ống mềm bên trong Ø 9 mm	cho ống mềm bên trong Ø 6 mm cho ống mềm bên trong Ø 9 mm cho ống mềm bên trong Ø 13 mm	cho ống mềm bên trong Ø 9 mm cho ống mềm bên trong Ø 13 mm	cho ống mềm bên trong Ø 13 mm cho ống mềm Ø trong 19 mm	cho ống mềm Ø trong 19 mm		
Thiết kế	dạng thẳng							
Vị trí lắp đặt	bất kì							
Loại đệm kín trên ngõng vặn vít	Vòng phớt					Lớp bọc		
Áp suất vận hành của khoảng nhiệt độ hoàn chỉnh	-0,95 ... 16 bar							
Môi chất vận hành	Khí nén theo ISO 8573-1:2010 [7:-:-]							
Nhiệt độ môi trường xung quanh	-10 ... 60°C							
Lưu ý về môi chất vận hành/điều khiển	Có thể hoạt động bằng dầu (cần thiết cho hoạt động tiếp theo)							
Lớp chống ăn mòn KBK[1)]	2 - bị ăn mòn vừa phải							
Vật liệu vỏ	Nhôm, anot hóa							
Ghi chú vật liệu	Tuân thủ RoHS							
Tuân thủ LABS	VDMA24364-B1/B2-L							

1) Thông tin thêm www.festo.com/x/topic/kbk

Bảng dữ liệu

Dữ liệu kỹ thuật – Đầu nối gai N-...-P-...-MS					
Cổng nối khí nén 1	Ren ngoài G1/8	Ren ngoài G1/4	Ren ngoài G3/8	Ren ngoài G1/2	Ren ngoài G3/4
Cổng nối khí nén 2	cho ống mềm bên trong Ø 6 mm	cho ống mềm bên trong Ø 6 mm cho ống mềm bên trong Ø 9 mm	cho ống mềm bên trong Ø 6 mm cho ống mềm bên trong Ø 9 mm cho ống mềm bên trong Ø 13 mm	cho ống mềm bên trong Ø 9 mm cho ống mềm bên trong Ø 13 mm	cho ống mềm bên trong Ø 13 mm cho ống mềm Ø trong 19 mm
Thiết kế	dạng thẳng				
Vị trí lắp đặt	bất kì				
Loại đệm kín trên ngõng vặn vít	Vòng phớt				
Áp suất vận hành của khoảng nhiệt độ hoàn chỉnh	-0,95 ... 16 bar				
Môi chất vận hành	Khí nén theo ISO 8573-1:2010 [7:-:-]				
Nhiệt độ môi trường xung quanh	-10 ... 60°C				
Lưu ý về môi chất vận hành/điều khiển	Có thể hoạt động bằng dầu (cần thiết cho hoạt động tiếp theo)				
Lớp chống ăn mòn KBK[1)]	1 - ứng suất ăn mòn thấp				
Vật liệu vỏ	Đồng thau				
Ghi chú vật liệu	Tuân thủ RoHS				
Tuân thủ LABS	VDMA24364-B1/B2-L				

1) Thông tin thêm www.festo.com/x/topic/kbk

Kích thước

Kích thước – Đầu nối gai C- ...-P Tải xuống dữ liệu CAD www.festo.com

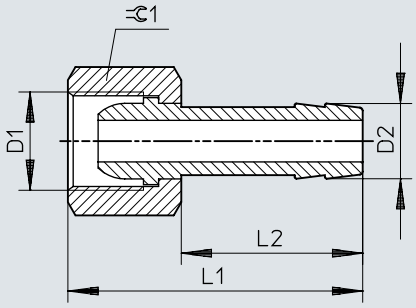

	D1	D2	L1	L2	⫧
C-1/8-P-6	G1/8	7	36	24	13
C-1/4-P-6	G1/4	7	39	24	17
C-1/4-P-9		10	39	24	17
C-3/8-P-6	G3/8	7	39	24	19
C-3/8-P-9		10	39	24	19
C-1/2-P-13	G1/2	14,8	50	30	24

Kích thước

Kích thước – Đầu nối gai N-...-P

Tải xuống dữ liệu CAD www.festo.com

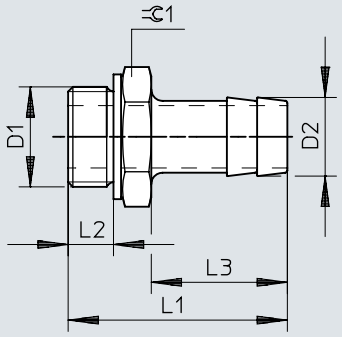

	D1	D2	L1	L2	L3	⊂
N-1/8-P-6	G1/8	7	34,7	4,9	24,2	13
N-1/4-P-6	G1/4	7	37,1	5,8	24,1	17
N-1/4-P-9		10	37,1	5,8	24,1	17
N-3/8-P-6	G3/8	7	38,1	6,8	24,1	19
N-3/8-P-9		10	38,1	6,8	24,1	19
N-3/8-P-13		14,8	45,4	6,8	30	19
N-1/2-P-9	G1/2	10,3	39,5	8,15	24	24
N-1/2-P-13		14,8	45,5	8,15	30	24
N-3/4-P-13	G3/4	14,8	50	9,05	30	32
N-3/4-P-19		20,8	56	9,05	36	32
N-1-P-19	R1	20,8	68,6	–	36	34
N-3/4-P-19-NPT	3/4 NPT	20,8	66,68	–	36	30,17
N-1-P-19-NPT	1 1/2 NPT	20,8	74,0	–	36	34

Kích thước

Kích thước – Đầu nối gai N-...-P-...-MS

Tải xuống dữ liệu CAD www.festo.com

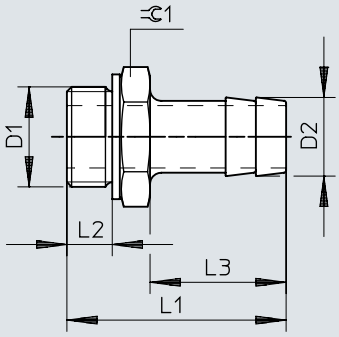

	D1	D2	L1	L2	L3	⊂
N-1/8-P-6-MS	G1/8	7	34,7	4,9	24,2	13
N-1/4-P-6-MS	G1/4	7	37,1	5,8	24,1	17
N-1/4-P-9-MS		10	37,1	5,8	24,1	17
N-3/8-P-6-MS	G3/8	7	38,1	6,8	24,1	19
N-3/8-P-9-MS		10	38,1	6,8	24,1	19
N-3/8-P-13-MS		14,8	45,4	6,8	30	19
N-1/2-P-9-MS	G1/2	10,3	39,5	8,15	24	24
N-1/2-P-13-MS		14,8	45,5	8,15	30	24
N-3/4-P-13-MS	G3/4	14,8	50	9,05	30	32
N-3/4-P-19-MS		20,8	56	9,05	36	32

Thông tin đặt hàng

Thông tin đặt hàng – Đầu nối gai C-...-P (đồng)



Cổng nối khí nén 1	Cổng nối khí nén 2	Chiều rộng định mức	Số bộ phận	Loại
Ren trong G1/8	đối với ống mềm bên ngoài Ø 8 mm	4 mm	**2021**	**C-1/8-P-6**
Ren trong G1/4		4,5 mm	**2022**	**C-1/4-P-6**
	cho ống mềm bên trong Ø 9 mm	5,5 mm	**2023**	**C-1/4-P-9**
Ren trong G3/8	đối với ống mềm bên ngoài Ø 8 mm	4,5 mm	**2024**	**C-3/8-P-6**
	cho ống mềm bên trong Ø 9 mm	6,5 mm	**2025**	**C-3/8-P-9**
Ren trong G1/2	cho ống mềm bên trong Ø 13 mm	11 mm	**2026**	**C-1/2-P-13**

Thông tin đặt hàng – Đầu nối gai N-...-P (nhôm)



Cổng nối khí nén 1	Cổng nối khí nén 2	Chiều rộng định mức	trọng lượng sản phẩm	Số bộ phận	Loại
Ren ngoài G1/8	cho ống mềm bên trong Ø 6 mm	4,5 mm	3,33 g	**3605**	**N-1/8-P-6**
Ren ngoài G1/4			6,42 g	**3606**	**N-1/4-P-6**
	cho ống mềm bên trong Ø 9 mm	6,5 mm	7,23 g	**3607**	**N-1/4-P-9**
Ren ngoài G3/8	cho ống mềm bên trong Ø 6 mm	4,5 mm	8,71 g	**3608**	**N-3/8-P-6**
	cho ống mềm bên trong Ø 9 mm	7,6 mm	8,53 g	**3609**	**N-3/8-P-9**
	cho ống mềm bên trong Ø 13 mm	11 mm	10,53 g	**36160**	**N-3/8-P-13**
Ren ngoài G1/2	cho ống mềm bên trong Ø 9 mm	8 mm	15,34 g	**3610**	**N-1/2-P-9**
	cho ống mềm bên trong Ø 13 mm	11 mm	15,46 g	**3611**	**N-1/2-P-13**
Ren ngoài G3/4			32,27 g	**3612**	**N-3/4-P-13**
	cho ống mềm Ø trong 19 mm	16,5 mm	32,74 g	**3613**	**N-3/4-P-19**
Ren ngoài R1			71,2 g	**572260**	**N-1-P-19**
Ren ngoài 3/4 NPT			42 g	**564848**	**N-3/4-P-19-NPT**
Ren ngoài 1 NPT			80,72 g	**572243**	**N-1-P-19-NPT**

Thông tin đặt hàng – Đầu nối gai N-...-P-...-MS (đồng)

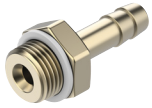

Cổng nối khí nén 1	Cổng nối khí nén 2	Chiều rộng định mức	trọng lượng sản phẩm	Số bộ phận	Loại
Ren ngoài G1/8	cho ống mềm bên trong Ø 6 mm	4,5 mm	10,17 g	**15630**	**N-1/8-P-6-MS**
Ren ngoài G1/4			19,37 g	**15631**	**N-1/4-P-6-MS**
	cho ống mềm bên trong Ø 9 mm	6,5 mm	21,92 g	**15632**	**N-1/4-P-9-MS**
Ren ngoài G3/8	cho ống mềm bên trong Ø 6 mm	4,5 mm	27,96 g	**15633**	**N-3/8-P-6-MS**
	cho ống mềm bên trong Ø 9 mm	7,6 mm	27,14 g	**15634**	**N-3/8-P-9-MS**
	cho ống mềm bên trong Ø 13 mm	11 mm	31,97 g	**36161**	**N-3/8-P-13-MS**
Ren ngoài G1/2	cho ống mềm bên trong Ø 9 mm	8 mm	36,06 g	**15635**	**N-1/2-P-9-MS**
	cho ống mềm bên trong Ø 13 mm	11 mm	47,75 g	**15636**	**N-1/2-P-13-MS**

Thông tin đặt hàng

Thông tin đặt hàng – Đầu nối gai N-...-P-...-MS (đồng)

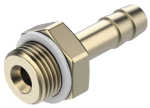

Cổng nối khí nén 1	Cổng nối khí nén 2	Chiều rộng định mức	trọng lượng sản phẩm	Số bộ phận	Loại
Ren ngoài G3/4	cho ống mềm bên trong Ø 13 mm	11 mm	99,62 g	**15637**	**N-3/4-P-13-MS**
	cho ống mềm Ø trong 19 mm	16,5 mm	101,08 g	**15638**	**N-3/4-P-19-MS**