Raccord enfichable QS

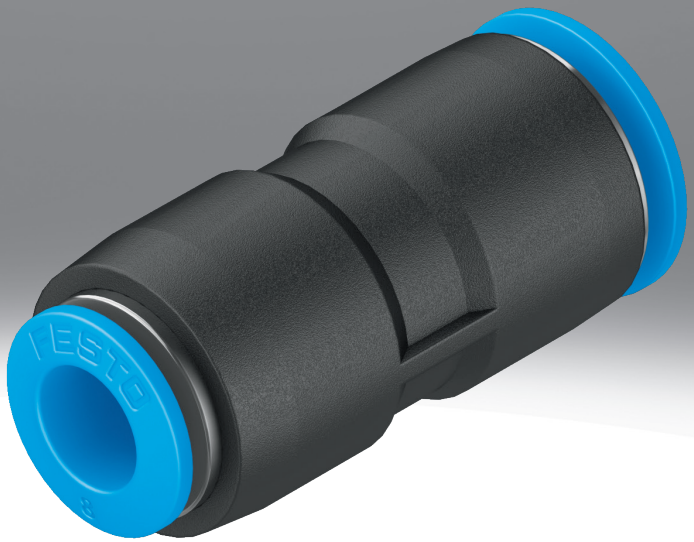

Caractéristiques

En bref

Série standard
- Nombreuses variantes : grand choix pour s'adapter à la plupart des applications standards
- PBT et laiton nickelé
- Fluides de service air comprimé, vide, eau

Remarque : tous les filetages R sont revêtus d'un matériau d'étanchéité. Ce revêtement remplace la bague d'étanchéité traditionnelle. Il suffit de visser le filetage R à la main et de le serrer de 1 à 2 tours à l'aide d'une clé. Le raccord peut être revissé jusqu'à cinq fois. Pour les filetages R, il faut veiller, en cas de vissage répété, à ce que l'abrasion du revêtement d'étanchéité ne puisse pas pénétrer dans le réseau d'air comprimé.

Documents supplémentaires

Liens qs

Le document supplémentaire PUSH-IN-FITTINGS-ADD contient des informations supplémentaires sur les combinaisons tuyau/raccord et les types de filetage, ainsi que des instructions de montage.

Diagrammes

Liens qs

Les diagrammes présentés dans ce document sont également disponibles en ligne. Il est possible d'y afficher des valeurs précises.

Modèle

[C] Bouchon d'obturation

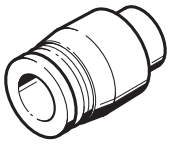

[L] Forme coudée

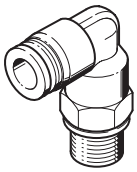

[LL] Coudé, version longue

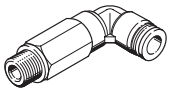

[S] Traversée de cloison

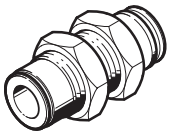

[T] Forme en T

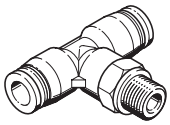

[TL] Type T, raccord instantané supplémentaire, longitudinal

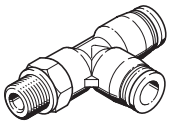

[W] Coude 45°

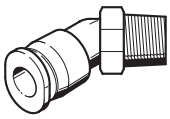

[X] Forme en X

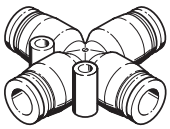

[Y] Forme en Y

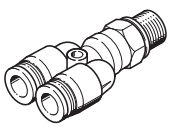

Caractéristiques

Raccord pneumatique 1

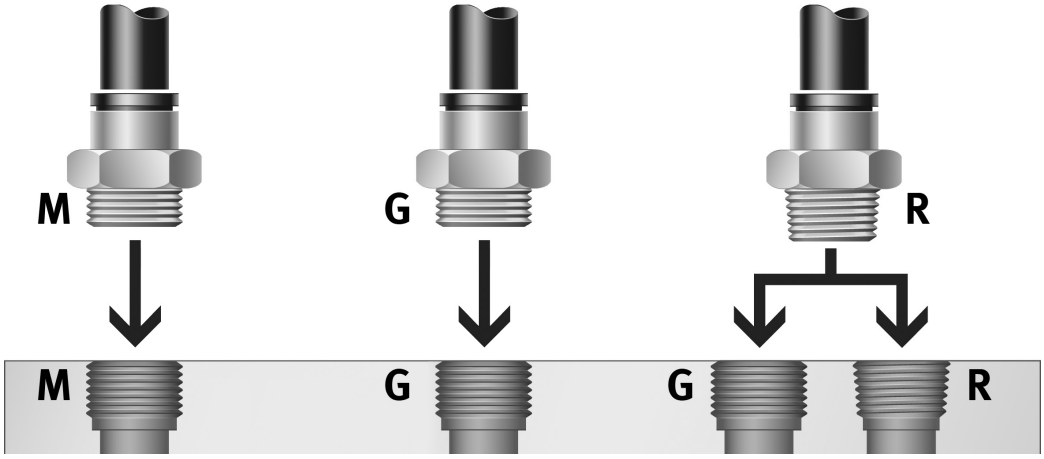

Les raccords enfichables pour différents diamètres extérieurs de tuyaux peuvent être combinés avec des raccords enfichables, des douilles enfichables, des filetages métriques, des filetages R et G.

Quel raccord s'adapte à quel filetage ?

- Filetage métrique : les filetages sont comparables aux filetages G et sont montés dans des taraudage métriques droits. L'étanchéité est assurée par un joint torique.
- Filetage G selon ISO 228-1 : filetage plus court, profondeur de montage constante, bague d'étanchéité remplaçable, étanchéité frontale, réutilisable plusieurs fois grâce à la bague d'étanchéité remplaçable.
- Filetage R selon EN 10226-1 et ISO 7/1: filetage autobloquant, étanchéité sur le filetage, pas de surface d'étanchéité supplémentaire nécessaire, dimensions de montage plus petites, car pas d'épaulement pour la surface d'étanchéité, réutilisable jusqu'à 5 fois. Dans la combinaison filetage mâle R et filetage femelle G, des fuites peuvent se produire si le filetage femelle G n'est pas réalisé correctement ou si sa tolérance limite est défavorable. Dans ce cas, une étanchéité supplémentaire est nécessaire, par exemple avec une bande d'étanchéité.

Bague de démontage

Montage du tuyau :

La condition préalable à un maintien sûr et à la protection contre l'endommagement du joint d'étanchéité intérieur est la coupe droite et l'ébarbage du tuyau.

- Insérer le tuyau jusqu'à la butée de fin de course du raccord. Il faut veiller à ce que le tuyau soit bien inséré dans le joint d'étanchéité situé à l'intérieur. Selon la position de tolérance du tuyau et du joint d'étanchéité, le contact entre le tuyau et le joint d'étanchéité peut être interprété à tort comme une butée.
- Vérifier la bonne tenue du raccord union cannelé en tirant légèrement sur le tuyau.

Démontage du tuyau :

- Pour desserrer le tuyau, il suffit d'appuyer sur la bague de desserrage et de la maintenir enfoncée. Retirer délicatement le tuyau du raccord.
- Avant toute utilisation du tuyau, retirer la partie endommagée en la coupant.

Codes de type

001	Série	
QS	Raccord enfichable, série standard	
QSC	Raccord enfichable, série standard	
QSF	Raccord enfichable, série standard	
QSH	Raccord enfichable, série standard	
QSL	Raccord enfichable, forme en L QSL	
QSLF	Raccord enfichable, forme en L QSLF	
QSLL	Raccord enfichable, forme en L QSLL	
QSLV	Raccord enfichable, en forme de L, orientable QSLV	
QSM	Raccord enfichable, série mini	
QSMC	Raccord enfichable, série mini	
QSMF	Raccord enfichable, série mini	
QSML	Raccord enfichable, Mini, forme en L QSML	
QSMLL	Raccord enfichable, Mini, forme L QSMLL	
QSMLLV	Raccord enfichable, Mini, forme en L QSMLLV	
QSMLV	Raccord enfichable, Mini, forme L QSMLV	
QSMP	Raccord enfichable, Mini QSMP	
QSMS	Raccord enfichable, Mini QSMS	
QSMT	Raccord enfichable, Mini QSMT	
QSMTL	Raccord enfichable, Mini QSMTL	
QSMX	Raccord enfichable, Mini QSMX	
QSMY	Raccord enfichable, Mini QSMY	
QSYLV	Raccord enfichable, en forme de L, double, orientable QSYLV	
QSX	Raccord enfichable, forme en X QSX	
QST	Raccord enfichable, en forme de T QST	
QSYL	Raccord enfichable, en forme de L, double QSYL	
QSS	Raccord en traversée de cloison QSS	
QSTL	Raccord enfichable forme T/L, orientable QSTL	
QSY	Raccord enfichable, forme en Y QSY	
QSTF	Raccord enfichable, en forme de T, orientable QSTF	
QSW	Raccord enfichable, série standard	
QSSF	Raccord en traversée de cloison, avec taraudage QSSF	

002	Modèle	
	Forme droite	
C	Bouchon d'obturation	
L	Forme coudée	
LL	Coudé, version longue	
S	Traversée de cloison	
T	Forme en T	
TL	Type T, raccord instantané supplémentaire, longitudinal	
W	Coude 45°	
X	Forme en X	
Y	Forme en Y	

003	Raccord pneumatique 1	
1/8	Filetage R1/8	
1/4	Filetage R1/4	
3/8	Filetage R3/8	
1/2	Filetage R1/2	
2	Raccord enfichable 2 mm	
2H	Union mâle 2 mm	
3	Raccord enfichable 3 mm	
3H	Union mâle 3 mm	
4	Raccord enfichable 4 mm	
4H	Union mâle 4 mm	
6	Raccord enfichable 6 mm	
6H	Union mâle 6 mm	
8	Raccord enfichable 8 mm	
8H	Union mâle 8 mm	
10	Raccord enfichable 10 mm	
10H	Union mâle 10 mm	
12	Raccord enfichable 12 mm	
12H	Union mâle 12 mm	
16	Raccord enfichable mm	
16H	Union mâle 16 mm	
G1/8	Filetage G1/8	
G1/4	Filetage G1/4	
G3/8	Filetage G3/8	
G1/2	Filetage G1/2	
G3/4	Filetage G 3/4	
M3	Filetage M3	
M5	Filetage M5	
M6	Filetage M6	
M6x0,75	Filetage M6 x 0,75	
M7	Filetage M7	
M8x0,75	Filetage M8 x 0,75	
M8x1,25	Filetage M8 x 1,25	

004	Raccord pneumatique 2	
	Taille du raccord instantané identique à celle du raccord pneumatique 1	
2	Raccord instantané 2 mm	
3	Raccord instantané 3 mm	
4	Raccord instantané 4 mm	
6	Raccord instantané 6 mm	
8	Raccord instantané 8 mm	
10	Raccord instantané 10 mm	
12	Raccord instantané 12 mm	
16	Raccord instantané 16 mm	
22	Raccord instantané 22 mm	

005	Type de montage	
	Standard	
I	Six pans intérieurs	
V	Vis creuse à six pans mâle	

006	Propriété supplémentaire	
	Sans	
F	Avec collet fixe	
R	Bague de démontage ronde	
Y	2 sorties, parallèles	

Codes de type

007	Unité de conditionnement [unité]	
1	1	
10	10	

007	Unité de conditionnement [unité]	
20	20	
50	50	
100	100	

Fiche technique

Caractéristiques techniques générales – Filetage métrique et G

Raccord pneumatique 1	Filetage M5	Filetage G1/8	Filetage G1/4	Filetage G3/8	Filetage G1/2	Filetage G3/4
Structure de construction	Principe Push-pull					
Position de montage	indifférente					
Type d'étanchéité sur le tourillon vissé	Anneau d'étanchéité					
Couple de serrage nominal	1,2 Nm	5,4 Nm	9 Nm	15,5 Nm	26 Nm	20 Nm
Tolérance du couple de serrage nominal	± 20 %					
Diamètre nominal	1,8 ... 2,4 mm	2,6 ... 6 mm	3,1 ... 8,5 mm	4,2 ... 11 mm	6,4 ... 13 mm	20 mm
Profondeur d'enfoncement du tuyau[1)]	14,9 ... 17 mm	14,9 ... 20,7 mm	17 ... 23,4 mm	18,1 ... 24,8 mm	23,3 ... 24,8 mm	27,54 mm
Poids du produit	8 ... 13 g	7,7 ... 31 g	13 ... 48 g	20 ... 97 g	33 ... 158 g	91,2 g

1) Les profondeurs d'insertion des tuyaux sont données à titre indicatif et peuvent varier légèrement en fonction du type.

Caractéristiques techniques générales – filetage R

Raccord pneumatique 1	Filetage R1/8	Filetage R1/4	Filetage R3/8	Filetage R1/2
Structure de construction	Principe Push-pull			
Position de montage	indifférente			
Type d'étanchéité sur le tourillon vissé	Revêtement			
Diamètre nominal	2,4 ... 6 mm	2,8 ... 8,5 mm	4,2 ... 11 mm	6,3 ... 13 mm
Profondeur d'enfoncement du tuyau[1)]	11,6 ... 20,7 mm	11,9 ... 23,4 mm	17 ... 24,8 mm	20,2 ... 24,8 mm

1) Les profondeurs d'insertion des tuyaux sont données à titre indicatif et peuvent varier légèrement en fonction du type.

Caractéristiques techniques générales – Taraudage G

Raccord pneumatique 1	Taraudage G1/8	Taraudage G1/4	Taraudage G3/8	Taraudage G1/2
Structure de construction	Principe Push-pull			
Position de montage	indifférente			
Type d'étanchéité sur le tourillon vissé	Revêtement			
Diamètre nominal	2,8 ... 7 mm	3 ... 11 mm	5 ... 11 mm	11 ... 15 mm

Caractéristiques techniques générales – Union mâle

Raccord pneumatique 1	Union mâle Ø 4 mm	Union mâle Ø 6 mm	Union mâle Ø 8 mm	Union mâle Ø 10 mm	Union mâle Ø 12 mm	Union mâle Ø 16 mm
Structure de construction	Principe Push-pull					
Position de montage	indifférente					
Diamètre nominal	2,5 mm	2,3 ... 4 mm	2,3 ... 6 mm	3,8 ... 7,5 mm	3,7 ... 9 mm	7,8 ... 11 mm

Caractéristiques techniques générales – Pour Ø extérieur de tuyau

Raccord pneumatique 1	pour tuyau de Ø extérieur de 4 mm	pour tuyau de Ø extérieur de 6 mm	pour tuyau de Ø extérieur de 8 mm	pour tuyau de Ø extérieur de 10 mm	pour tuyau de Ø extérieur de 12 mm	pour tuyau de Ø extérieur de 16 mm
Structure de construction	Principe Push-pull					
Position de montage	indifférente					
Type d'étanchéité sur le tourillon vissé	–					Revêtement
Diamètre nominal	2,8 mm	2,8 ... 4,3 mm	2,8 ... 7 mm	4,3 ... 9 mm	6,2 ... 11 mm	13 mm

Profondeurs d'insertion des tuyaux

Raccord pneumatique 2	pour tuyau de Ø extérieur de 4 mm	pour tuyau de Ø extérieur de 6 mm	pour tuyau de Ø extérieur de 8 mm	pour tuyau de Ø extérieur de 10 mm	pour tuyau de Ø extérieur de 12 mm	pour tuyau de Ø extérieur de 16 mm	pour tuyau de Ø extérieur de 22 mm
Profondeur d'enfoncement du tuyau[1)]	14,9 mm	17 mm	18,2 mm	20,7 mm	23,3 mm	24,8 mm	27,54 mm

1) Les profondeurs d'insertion des tuyaux sont données à titre indicatif et peuvent varier légèrement en fonction du type.

Fiche technique

Profondeurs d'insertion des tuyaux QSC

Raccord pneumatique 1	pour tuyau de Ø extérieur de 4 mm	pour tuyau de Ø extérieur de 6 mm	pour tuyau de Ø extérieur de 8 mm	pour tuyau de Ø extérieur de 10 mm	pour tuyau de Ø extérieur de 12 mm
Profondeur d'enfoncement du tuyau[1)]	14,9 mm	17 mm	18,1 mm	20,7 mm	22,9 mm

1) Les profondeurs d'insertion des tuyaux sont données à titre indicatif et peuvent varier légèrement en fonction du type.

Conditions de service et ambiantes

Pression de service sur la plage de température totale	-0,95 ... 6 bar
Pression de service en fonction de la température	-0,95 ... 14 bar
Note concernant la pression de service	Eau : max. 0,6 MPa à max. 50 °C
Fluide de service	Air comprimé selon ISO 8573-1:2010 [7:-:-] Eau (liquide, sans glace)
Remarque sur le fluide d'exploitation/commande	Fonctionnement lubrifié possible Eau : Filetage G uniquement possible avec bague d'étanchéité type OL comme accessoire supplémentaire
Température ambiante	-10 ... 80°C
Classe de protection anticorrosion CRC[1)]	1 - faibles effets de corrosion
Classification maritime	voir certificat

1) Pour de plus amples informations, voir www.festo.com/x/topic/kbk

Conditions de service et ambiantes QS-G3/4-22

Pression de service sur la plage de température totale	-0,95 ... 14 bar
Pression de service en fonction de la température	-0,95 ... 14 bar
Fluide de service	Air comprimé selon ISO 8573-1:2010 [7:-:-] Eau (liquide, sans glace)
Remarque sur le fluide d'exploitation/commande	Fonctionnement lubrifié possible Eau : Filetage G uniquement possible avec bague d'étanchéité type OL comme accessoire supplémentaire
Température ambiante	-20 ... 80°C
Classe de protection anticorrosion CRC[1)]	1 - faibles effets de corrosion

1) Pour de plus amples informations, voir www.festo.com/x/topic/kbk

Pression de service p en fonction de la température t (à l'exception de QS-G3/4-22)

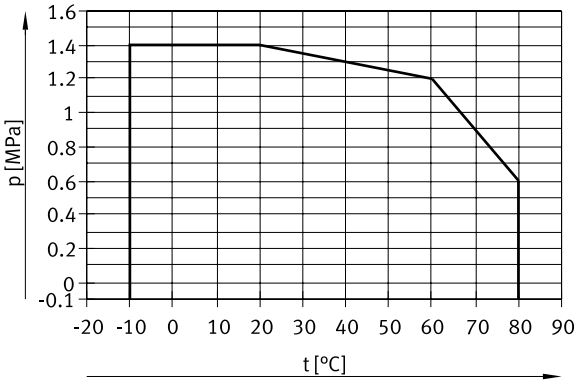

Fiche technique

Matériaux	
Matériau du boîtier	Aluminium anodisé, Laiton, nickelé, PBT
Matériau de la bague de démontage	POM
Couleur de la bague de démontage	bleu
Matériau du joint de tuyau	Caoutchouc nitrile butadiène
Matériau collier de serrage	acier inoxydable fortement allié
Note sur le matériau	Conforme à RoHS
Matériau de l'écrou	Laiton nickelé
Matériau de la vis creuse	Laiton, nickelé
Aptitude aux salles blanches, mesurée selon ISO 14644-14[1)]	Classe 4 selon ISO 14644-1 Elément installé de manière statique, aucune évaluation pertinente possible selon ISO 14644-1

1) Pour les unions mâles QSH et les bouchons d'obturation QSC-...H, aucune évaluation pertinente possible selon ISO 14644-1 (éléments installés de manière statique)

Dimensions

Dimensions – Raccord enfichable QS, filetage R

Téléchargement de données de CAO www.festo.com

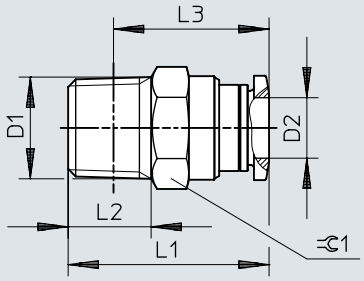

	D1	D2	L1	L2	L3	⊂
QS-1/8-4	R1/8	4	21	8	17	10
QS-1/8-4-100						
QS-1/8-6		6	22,3	8	18,3	12
QS-1/8-6-100						
QS-1/8-8		8	27,9	8	23,9	14
QS-1/8-8-50						
QS-1/8-10		10	30,3	8	26,3	17
QS-1/4-4	R1/4	4	22,5	11	16,5	14
QS-1/4-6		6	23,7	11	17,6	14
QS-1/4-6-100						
QS-1/4-8		8	26,6	11	20,6	14
QS-1/4-8-50						
QS-1/4-10		10	29,8	11	23,8	17
QS-1/4-10-50						
QS-1/4-12		12	35,9	11	29,9	21
QS-1/4-12-20						
QS-3/8-6	R3/8	6	24,5	12	18,1	17
QS-3/8-8		8	25,5	12	19,2	17
QS-3/8-8-50						
QS-3/8-10		10	29,3	12	23	17
QS-3/8-10-50						
QS-3/8-12		12	31,9	12	25,6	21
QS-3/8-12-20						
QS-1/2-10	R1/2	10	30,4	15	22,2	21
QS-1/2-10-50						
QS-1/2-12		12	33,9	15	25,7	21
QS-1/2-12-20						
QS-1/2-16		16	41,3	15	33,1	24
QS-1/2-16-20						

Dimensions

Dimensions – Raccord enfichable QS-3/8-16, filetage R Téléchargement de données de CAO www.festo.com

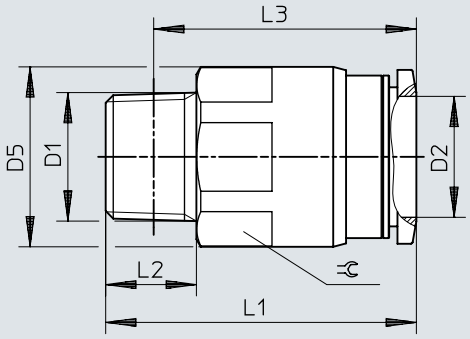

	D1	D2	D5 ø	L1	L2	L3	⫧
QS-3/8-16	R3/8	16	23,8	41,1	12	34,8	22

Dimensions

Dimensions – Raccord enfichable QS, filetage G avec anneau d'étanchéité (G1/8, G1/4, G3/8, G1/2)

Téléchargement de données de CAO www.festo.com

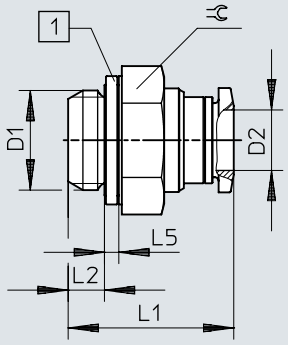

[1] bague d'étanchéité

	D1	D2	L1	L2	L5	⌀
QS-G1/8-4	G1/8	4	19,5	4,2	1,9	13
QS-G1/8-4-100						
QS-G1/8-6		6	20,6	4,2	1,9	13
QS-G1/8-6-100						
QS-G1/8-8		8	25,8	4,2	1,9	14
QS-G1/8-8-50						
QS-G1/4-6	G1/4	6	21,2	4,8	1,9	17
QS-G1/4-6-100						
QS-G1/4-8		8	21,9	4,8	1,9	17
QS-G1/4-8-50						
QS-G1/4-10		10	28,9	4,8	1,9	17
QS-G1/4-10-50						
QS-G1/4-12		12	34,1	4,8	1,9	21
QS-G1/4-12-20						
QS-G3/8-8	G3/8	8	21,7	5,8	2,4	19
QS-G3/8-8-50						
QS-G3/8-10		10	25,4	5,8	2,4	19
QS-G3/8-10-50						
QS-G3/8-12		12	31,5	5,8	2,4	21
QS-G3/8-12-20						
QS-G1/2-12	G1/2	12	28	6,8	2,4	24
QS-G1/2-12-20						
QS-G1/2-16		16	35,3	6,8	2,4	24
QS-G1/2-16-20						

Dimensions

Dimensions – Raccord enfichable QS-G3/8-16, filetage G avec anneau d'étanchéité

Téléchargement de données de CAO www.festo.com

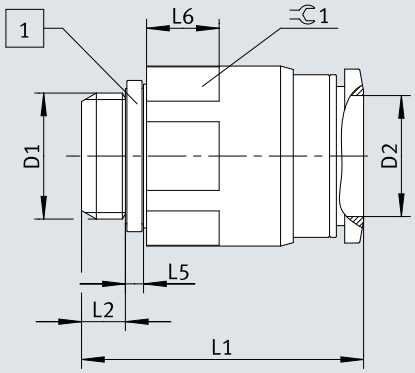

[1] bague d'étanchéité

	D1	D2 Ø	L1	L2	L5	L6	⊂1
QS-G3/8-16	G3/8A	16	37,3	5,8	2,4	9,6	22

Dimensions

Dimensions – Raccord enfichable QS, filetage G avec anneau d'étanchéité (G3/4)

Téléchargement de données de CAO www.festo.com

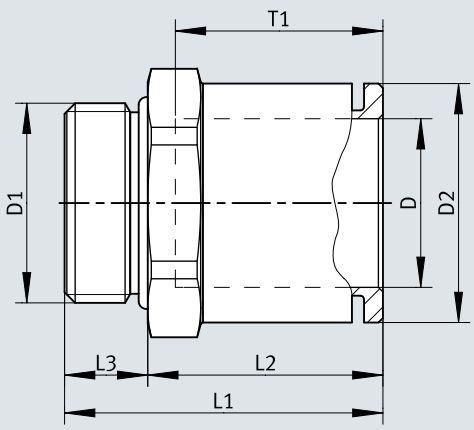

	D1	D	D2 ø	L1	L2	L3	T1 ø	⇌ 1
QS-G3/4-22	G3/4	22	32	42,1	31,1	11	~27,5	32

Dimensions

Dimensions – Raccord enfichable QS-...-I, filetage R Téléchargement de données de CAO www.festo.com

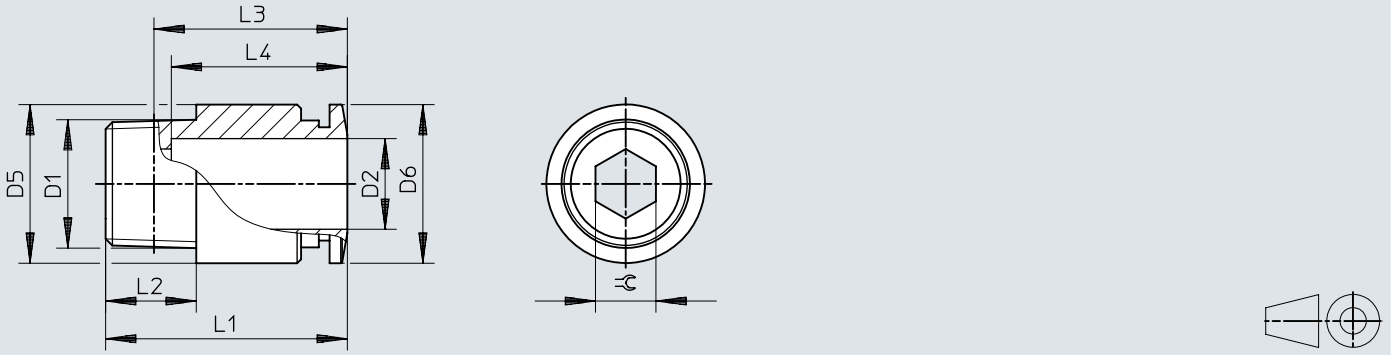

	D1	D2	D5 ø	D6 ø	L1	L2	L3	L4	⫧
QS-1/8-4-I	R1/8	4	9,7	9,9	20	8	16	14,9	2,5
QS-1/8-4-I-100									
QS-1/8-6-I		6	11,8	11,8	22,1	8	18,1	17	4
QS-1/8-6-I-100									
QS-1/8-8-I		8	13,7	13,8	25,9	8	21,9	18,2	5
QS-1/8-8-I-50									
QS-1/8-10-I		10	17,5	16,8	30,3	8	26,3	20,7	5
QS-1/4-6-I	R1/4	6	13,7	11,8	21,3	11	15,2	17	4
QS-1/4-6-I-100									
QS-1/4-8-I		8	13,7	13,8	25,1	11	19,1	18,2	6
QS-1/4-8-I-50									
QS-1/4-10-I		10	17,5	16,8	29,8	11	23,8	20,7	6
QS-1/4-10-I-50									
QS-1/4-12-I		12	20,8	19,8	35,9	11	29,9	23,3	6
QS-3/8-8-I	R3/8	8	16,8	13,8	22,2	12	15,9	18,2	6
QS-3/8-10-I		10	17,5	16,8	29,3	12	23	20,7	6
QS-3/8-12-I		12	20,8	19,8	31,9	12	25,6	23,3	8
QS-1/2-10-I	R1/2	10	20,8	16,8	30,3	15	22,1	20,7	6
QS-1/2-12-I		12	20,8	19,8	33,9	15	25,7	23,3	8

Dimensions

Dimensions – Raccord enfichable QSF, filetage G Téléchargement de données de CAO www.festo.com

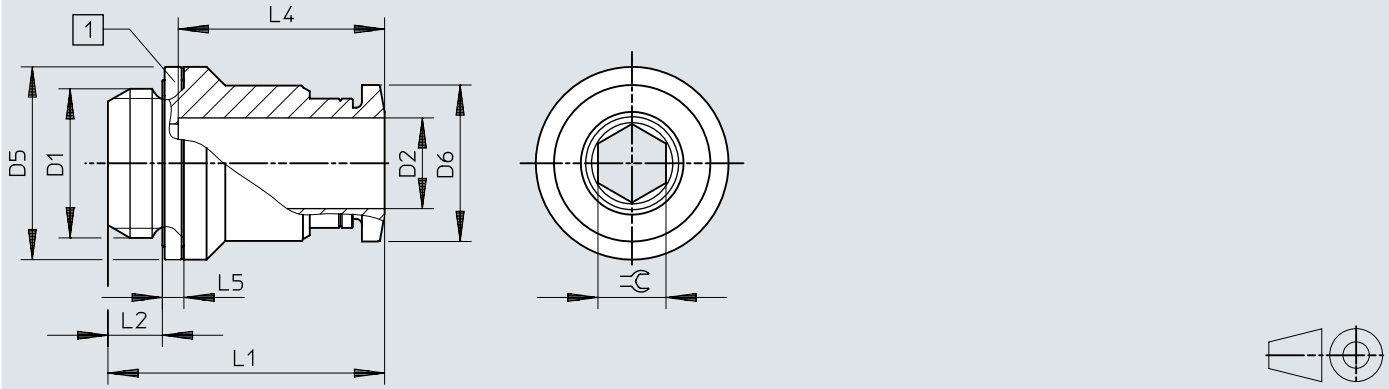

[1] bague d'étanchéité

	D1	D2	D5 ø	D6 ø	L1	L2	L4	L5	⫧
QS-G1/8-4-I	G1/8	4	13	9,9	19,5	4,2	14,9	1,9	2,5
QS-G1/8-4-I-100									
QS-G1/8-6-I		6	13	11,8	21,6	4,2	17	1,9	4
QS-G1/8-6-I-100									
QS-G1/8-8-I		8	13,7	13,8	25,8	4,2	18,2	1,9	5
QS-G1/8-8-I-100									
QS-G1/8-10-I		10	17	16,8	28,3	4,2	20,7	1,9	5
QS-G1/8-10-I-100									
QS-G1/4-6-I	G1/4	6	17	11,8	20,2	4,8	17	1,9	4
QS-G1/4-8-I		8	17	13,8	24,4	4,8	18,2	1,9	6
QS-G1/4-10-I		10	17	16,8	28,9	4,8	20,7	1,9	7
QS-G3/8-8-I	G3/8	8	19	13,8	23,9	5,8	18,2	2,4	6
QS-G3/8-10-I		10	19	16,8	26,4	5,8	20,7	2,4	7
QS-G3/8-12-I		12	20,8	19,8	31,5	5,8	23,3	2,4	8
QS-G1/2-12-I	G1/2	12	24	19,8	28	6,8	23,3	2,4	8

Dimensions

Dimensions – Raccord enfichable QSF, filetage G Téléchargement de données de CAO www.festo.com

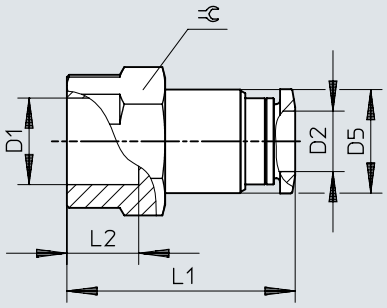

	D1	D2	D5 ø	L1	L2	⫧
QSF-1/8-4-B	G1/8	4	9,7	23,9	7	14
QSF-1/8-4-B-100						
QSF-1/8-6-B		6	11,8	26	7	14
QSF-1/8-6-B-100						
QSF-1/8-8-B		8	13,7	27,2	7	14
QSF-1/8-8-B-50						
QSF-1/4-4-B	G1/4	4	9,7	26,9	9,5	17
QSF-1/4-6-B		6	11,8	29	9,5	17
QSF-1/4-6-B-100						
QSF-1/4-8-B		8	13,7	30,2	9,5	17
QSF-1/4-8-B-50						
QSF-1/4-10-B		10	17,5	32,7	9,5	17
QSF-1/4-10-B-50						
QSF-1/4-12-B		12	20,8	34,8	9,5	21
QSF-3/8-6-B	G3/8	6	11,8	30,5	11	21
QSF-3/8-8-B		8	13,7	31,7	11	21
QSF-3/8-8-B-50						
QSF-3/8-10-B		10	17,5	34,2	11	21
QSF-3/8-10-B-50						
QSF-3/8-12-B		12	20,8	36,8	11	21
QSF-3/8-12-B-20						
QSF-1/2-12-B	G1/2	12	20,8	40,1	14	24
QSF-1/2-16-B		16	25	41,6	14	25

Dimensions

Dimensions – Liaison enfichable QS Téléchargement de données de CAO www.festo.com

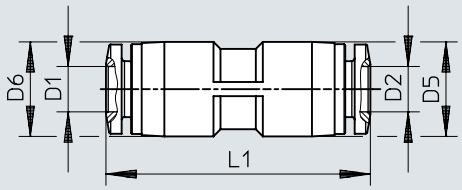

	D1	D2	D5 ø	D6	L1
QS-4	4	4	10	–	30,8
QS-4-100					
QS-6	6	6	12,5	–	34,9
QS-6-100					
QS-8	8	8	14,5	–	37,8
QS-8-50					
QS-10	10	10	17,5	–	41,4
QS-10-50					
QS-12	12	12	21	–	47,8
QS-12-20					
QS-16	16	16	25	–	50
QS-16-20					
QS-6-4	6	4	12,5	12,5	34,4
QS-6-4-100					
QS-8-4	8	4	10,7	14,5	36,6
QS-8-6		6	14,5	14,5	37,9
QS-8-6-50					
QS-10-6	10	6	13	17,5	39,8
QS-10-8		8	17,5	17,5	41,1
QS-10-8-50					
QS-12-8	12	8	14,5	21	44
QS-12-10		10	21	21	47,6
QS-12-10-20					

Dimensions

Dimensions – Union traversée de cloison QSS Téléchargement de données de CAO www.festo.com

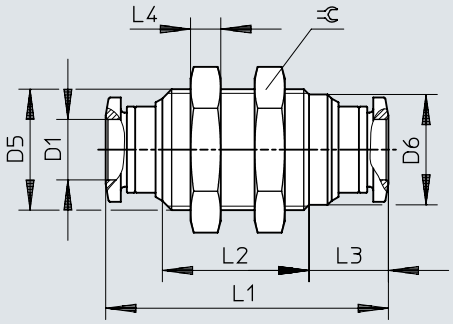

	D1	D5	D6 ø	L1	L2	L3	L4	⫧
QSS-4	4	M12x1	10,8	30,8	14,8	9,5	4	14
QSS-4-100								
QSS-6	6	M14x1	12,5	34,9	19	9,5	4	17
QSS-6-100								
QSS-8	8	M16x1	14,6	37,4	19,4	10,5	4	19
QSS-8-50								
QSS-10	10	M20x1	18,5	42,4	21,6	11,9	5	24
QSS-10-50								
QSS-12	12	M22x1	20,4	47,6	24,2	13,2	6	27
QSS-12-20								

Dimensions

Dimensions – Union traversée de cloison QSS-...-F, avec collet fixe

Téléchargement de données de CAO www.festo.com

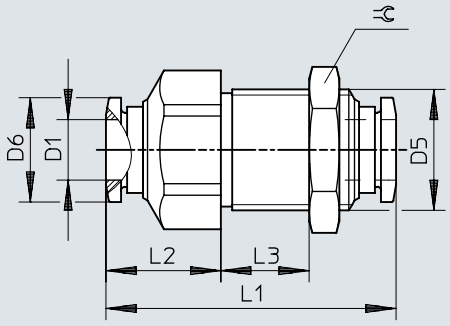

	D1	D5	D6 ø	L1	L2	L3	⫧
QSS-4-F	4	M12x1	9,9	33	13	max. 10	14
QSS-6-F	6	M14x1	11,8	34,9	14,4	max. 10	17
QSS-8-F	8	M16x1	13,8	38,4	15,2	max. 13	19
QSS-10-F	10	M20x1	16,8	47,1	20,3	max. 15	24
QSS-12-F	12	M22x1	19,8	48,5	18,9	max. 17,5	27

Dimensions

Dimensions – Traversée de cloison QSSF Téléchargement de données de CAO www.festo.com

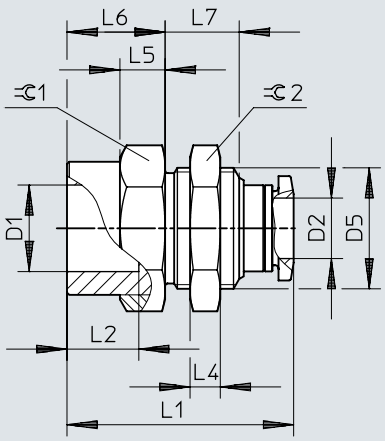

	D1	D2	D5 ø	L1	L2	L4	L5	L6	L7	⇄1	⇄2
QSSF-1/8-4-B	G1/8	4	M12x1	24,2	7	4	5	9	9	14	14
QSSF-1/8-6-B		6	M14x1	26,4	7	4	6	10	10,2	17	17
QSSF-1/8-8-B		8	M16x1	27	7	4	6	10	9,8	19	19
QSSF-1/4-4-B	G1/4	4	M12x1	27,5	9,5	4	6	12,3	9	17	14
QSSF-1/4-6-B		6	M14x1	28,7	9,5	4	6	12,3	10,2	17	17
QSSF-1/4-8-B		8	M16x1	30	9,5	4	6	13	9,8	19	19
QSSF-1/4-10-B		10	M20x1	32,7	9,5	5	7	13	11,1	24	24
QSSF-3/8-6-B	G3/8	6	M14x1	30,9	11	4	6,5	14,5	10,2	21	17
QSSF-3/8-8-B		8	M16x1	31,5	11	4	6,5	14,5	9,8	21	19
QSSF-3/8-10-B		10	M20x1	34,2	11	5	7	14,5	11,1	24	24
QSSF-3/8-12-B		12	M22x1	36,8	11	6	7	14,5	12,4	24	27
QSSF-1/2-12-B	G1/2	12	M22x1	40,1	14	6	7	17,8	12,4	24	27
QSSF-1/2-16-B		16	M27x1,5	42,6	14	9	8,5	17,3	15,4	29	32

Dimensions

Dimensions – Obturateur mâle QSC Téléchargement de données de CAO www.festo.com

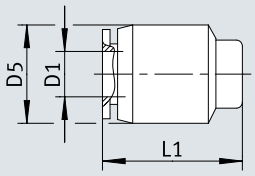

	D1 ø	D5 ø	L1
QSC-4 QSC-4-100	4	10	16,4
QSC-6 QSC-6-100	6	12,5	18,5
QSC-8 QSC-8-50	8	14,5	19,9
QSC-10 QSC-10-50	10	17,5	22,3
QSC-12 QSC-12-20	12	21	24,9

Dimensions

Dimensions – Connecteur QS-...H Téléchargement de données de CAO www.festo.com

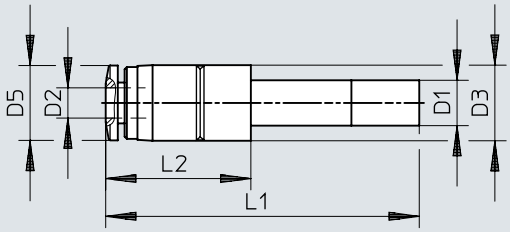

	D1	D2	D3 ø	D5 ø	L1	L2
QS-6H-4	QS-6	4	10	9,9	37,7	15,2
QS-6H-4-100						
QS-8H-4	QS-8	4	12,5	9,9	40,2	16,7
QS-8H-6		6	12,5	11,8	40,8	17,3
QS-8H-6-50						
QS-10H-6	QS-10	6	12,5	11,8	43,8	18,8
QS-10H-8		8	14,5	13,8	43,7	18,7
QS-10H-8-50						
QS-12H-6	QS-12	6	14,5	11,8	48,8	19,8
QS-12H-8		8	14,5	13,8	49,7	20,7
QS-12H-10		10	17,5	16,8	50	21
QS-12H-10-20						

Dimensions

Dimensions – Douille enfichable QSH Téléchargement de données de CAO www.festo.com

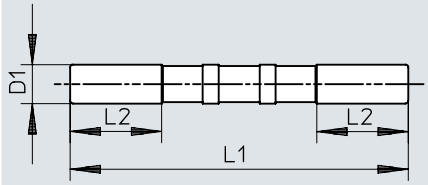

	D1	L1	L2
QSH-4	QS-4	34,8	11,3
QSH-4-100			
QSH-6	QS-6	38,2	11,3
QSH-6-100			
QSH-8	QS-8	41,4	12,1
QSH-8-50			
QSH-10	QS-10	46,2	13
QSH-10-50			
QSH-12	QS-12	52,8	17,5
QSH-12-20			
QSH-16	QS-16	55,6	18

Dimensions

Dimensions – Union mâle QSH, réductrice Téléchargement de données de CAO www.festo.com

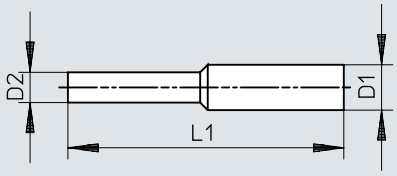

	D1	D2	L1
QSH-6-4	QS-6	QS-4	36,7
QSH-6-4-100			
QSH-8-4	QS-8	QS-4	41,1
QSH-8-6		QS-6	40,5
QSH-8-6-50			
QSH-10-6	QS-10	QS-6	43,7
QSH-10-8		QS-8	44
QSH-10-8-50			
QSH-12-8	QS-12	QS-8	47,5
QSH-12-10		QS-10	49,6
QSH-12-10-20			
QSH-16-12	QS-16	QS-12	54,4
QSH-16-12-20			

Dimensions

Dimensions – Bouchon d'obturation QSC-...4H Téléchargement de données de CAO www.festo.com

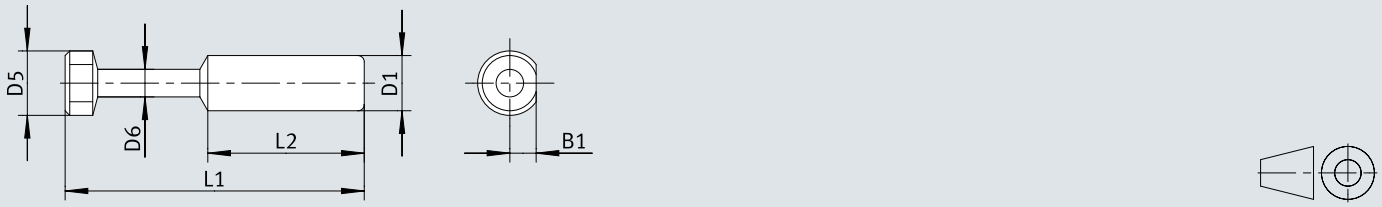

	B1	D1 ø ±0,1	D5 ø	D6 ø	L1	L2
QSC-4H	2,1	4	5	3	27,5	15
QSC-4H-100						
QSC-6H	3	6	7	3	32,5	17
QSC-6H-100						
QSC-8H	4	8	9	4	36,5	18,1
QSC-8H-50						

Dimensions

Dimensions – Bouchon d'obturation QSC-...6H/8H/10H/12H/16H Téléchargement de données de CAO www.festo.com

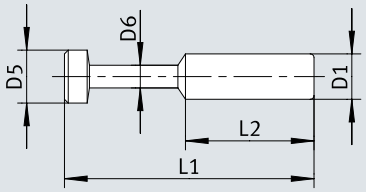

	D1 ø ±0,1	D5 ø	D6 ø	L1	L2
QSC-10H	10	11	5	42	20,2
QSC-10H-50					
QSC-12H	12	13	6	44	23,4
QSC-12H-20					
QSC-16H	16	17	8	46	24,1

Dimensions

Dimensions – Raccord coudé QSL, filetage R

Téléchargement de données de CAO www.festo.com

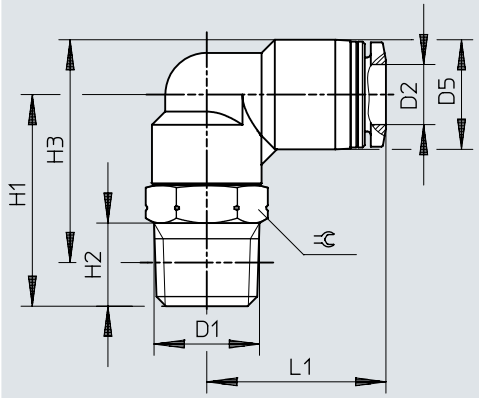

	D1	D2	D5 ø	H1	H2	H3	L1	⫧
QSL-1/8-4	R1/8	4	10	22	8	23	18,7	10
QSL-1/8-4-100								
QSL-1/8-6		6	12,5	22,5	8	24,8	20,3	10
QSL-1/8-6-100								
QSL-1/8-8		8	14,5	24	8	27,3	22,7	12
QSL-1/8-8-50								
QSL-1/8-10		10	17,5	25	8	29,8	25,5	12
QSL-1/4-4	R1/4	4	10	29	11	28	20,7	14
QSL-1/4-6		6	12,5	28	11	28,2	21,8	14
QSL-1/4-6-100								
QSL-1/4-8		8	14,5	28	11	29,2	23,7	14
QSL-1/4-8-50								
QSL-1/4-10		10	17,5	28,5	11	31,2	26	14
QSL-1/4-10-50								
QSL-1/4-12		12	21	29,8	11	34,2	29	14
QSL-1/4-12-20								
QSL-3/8-6	R3/8	6	12,5	31,5	12	31,4	23,8	17
QSL-3/8-8		8	14,5	31	12	31,9	24,7	17
QSL-3/8-8-50								
QSL-3/8-10		10	17,5	32	12	34,4	27	17
QSL-3/8-10-20								
QSL-3/8-12		12	21	32,5	12	36,7	29,7	17
QSL-3/8-12-20								
QSL-1/2-10	R1/2	10	17,5	36	15	36,6	27,5	21
QSL-1/2-10-50								
QSL-1/2-12		12	21	36,5	15	38,8	30,7	21
QSL-1/2-12-20								

Dimensions

Dimensions – Raccord coudé QSL-...-16, filetage R Téléchargement de données de CAO www.festo.com

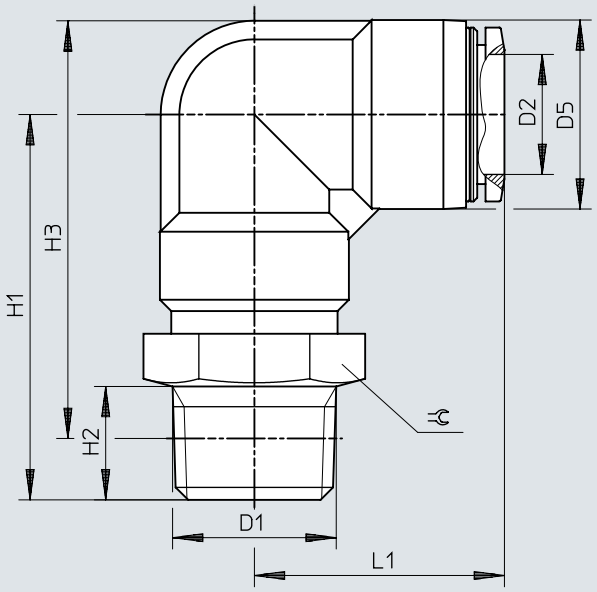

	D1	D2	D5 ø	H1	H2	H3	L1	⫧
QSL-3/8-16	R3/8	16	25	47	11	53,2	33,1	22
QSL-1/2-16	R1/2	16	25	51	15	55,3	33,1	22
QSL-1/2-16-20								

Dimensions

Dimensions – Raccord coudé QSL, filetage G avec anneau d'étanchéité Téléchargement de données de CAO www.festo.com

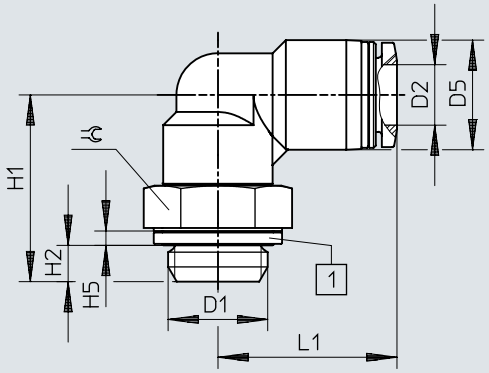

[1] bague d'étanchéité

	D1	D2	D5 ø	H1	H2	H5	L1	⌀
QSL-G1/8-4	G1/8	4	10	21,1	4,2	1,9	18,7	13
QSL-G1/8-4-100								
QSL-G1/8-6		6	12,5	21,6	4,2	1,9	20,3	13
QSL-G1/8-6-100								
QSL-G1/8-8		8	14,5	22,1	4,2	1,9	22,7	13
QSL-G1/8-8-50								
QSL-G1/4-6	G1/4	6	12,5	24,7	4,8	1,9	21,8	17
QSL-G1/4-6-100								
QSL-G1/4-8		8	14,5	24,7	4,8	1,9	23,7	17
QSL-G1/4-8-50								
QSL-G1/4-10		10	17,5	25,2	4,8	1,9	26	17
QSL-G1/4-10-50								
QSL-G1/4-12		12	21	26,5	4,8	1,9	29	17
QSL-G1/4-12-20								
QSL-G3/8-8	G3/8	8	14,5	27,2	5,8	2,4	24,7	19
QSL-G3/8-8-50								
QSL-G3/8-10		10	17,5	28,2	5,8	2,4	27	19
QSL-G3/8-10-20								
QSL-G3/8-12		12	21	28,7	5,8	2,4	29,7	19
QSL-G3/8-12-20								
QSL-G1/2-12	G1/2	12	21	32,2	6,8	2,4	30,7	24
QSL-G1/2-12-20								

Dimensions

Dimensions – Raccord coudé QSL-...-16, filetage G avec anneau d'étanchéité Téléchargement de données de CAO www.festo.com

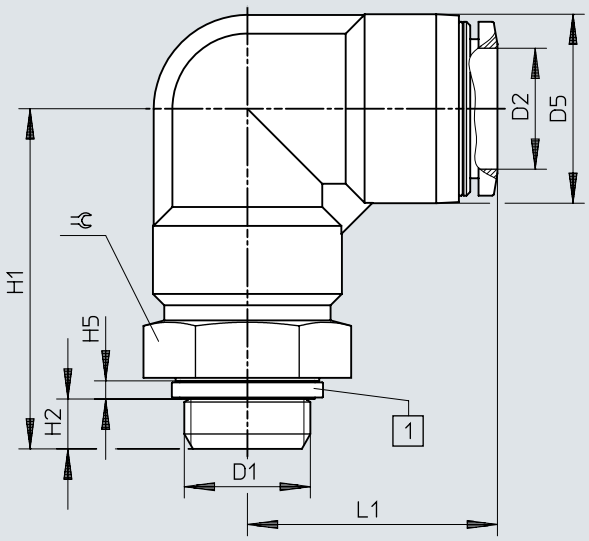

[1] bague d'étanchéité

	D1	D2	D5 ø	H1	H2	H5	L1	⫧
QSL-G3/8-16	G3/8	16	25	44,2	5,8	2,4	33,1	24
QSL-G1/2-16	G1/2	16	25	45,2	6,8	2,4	33,1	24
QSL-G1/2-16-20								

Dimensions

Dimensions – Raccord coudé long QSLL, filetage R

Téléchargement de données de CAO www.festo.com

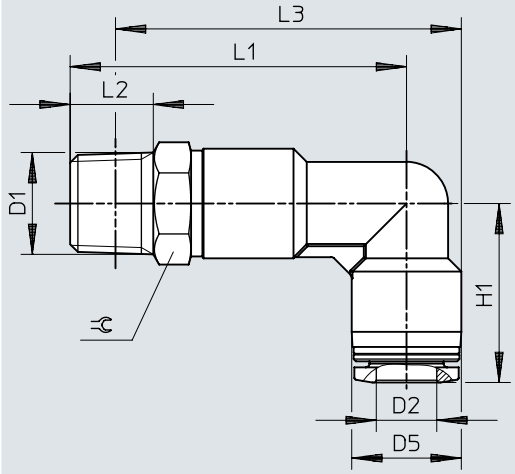

	D1	D2	D5 ø	H1	L1	L2	L3	⫷
QSLL-1/8-4	R1/8	4	10	18,7	34	8	35	10
QSLL-1/8-6		6	12,5	20,3	37	8	39,3	10
QSLL-1/8-8		8	14,5	22,7	40,5	8	43,8	12
QSLL-1/4-4	R1/4	4	10	20,7	41	11	40	14
QSLL-1/4-6		6	12,5	21,8	42,5	11	42,7	14
QSLL-1/4-8		8	14,5	23,7	44,5	11	45,7	14
QSLL-1/4-10		10	17,5	26	48	11	50,7	14
QSLL-3/8-6	R3/8	6	12,5	23,8	46	12	45,9	17
QSLL-3/8-8		8	14,5	24,7	47,5	12	48,4	17
QSLL-3/8-10		10	17,5	27	51,5	12	53,9	17
QSLL-3/8-12		12	21	29,7	55,5	12	59,7	17
QSLL-1/2-10	R1/2	10	17,5	27	55,5	15	56,1	21
QSLL-1/2-12		12	21	29,7	59,5	15	61,8	21

Dimensions

Dimensions – Raccord coudé long QSLL, filetage G avec anneau d'étanchéité Téléchargement de données de CAO www.festo.com

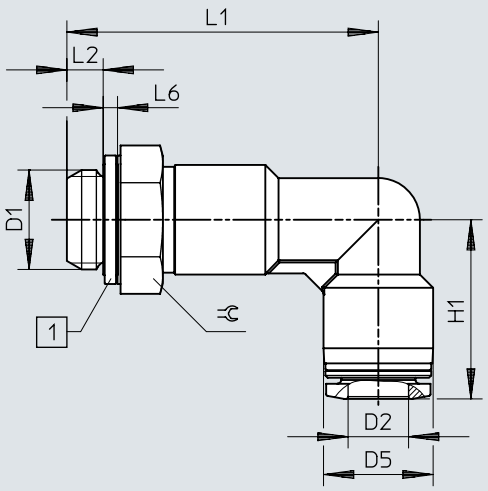

[1] bague d'étanchéité

	D1	D2	D5 ø	H1	L1	L2	L6	⫧
QSLL-G1/8-4	G1/8	4	10	18,7	33,1	4,2	1,9	13
QSLL-G1/8-4-100								
QSLL-G1/8-6		6	12,5	20,3	36,1	4,2	1,9	13
QSLL-G1/8-6-100								
QSLL-G1/8-8		8	14,5	22,7	38,6	4,2	1,9	13
QSLL-G1/8-8-100								
QSLL-G1/4-6	G1/4	6	12,5	21,8	39,2	4,8	1,9	17
QSLL-G1/4-8		8	14,5	23,7	41,2	4,8	1,9	17
QSLL-G1/4-10		10	17,5	26	44,7	4,8	1,9	17
QSLL-G1/4-12		12	21	29	49,5	4,8	1,9	17
QSLL-G3/8-8	G3/8	8	14,5	24,7	43,7	5,8	2,4	19
QSLL-G3/8-10		10	17,5	27	47,7	5,8	2,4	19
QSLL-G3/8-12		12	21	29,7	51,7	5,8	2,4	19
QSLL-G1/2-12	G1/2	12	21	29,7	55,2	6,8	2,4	24

Dimensions

Dimensions – Raccord coudé long QSLL-...-16, filetage G avec anneau d'étanchéité

Téléchargement de données de CAO www.festo.com

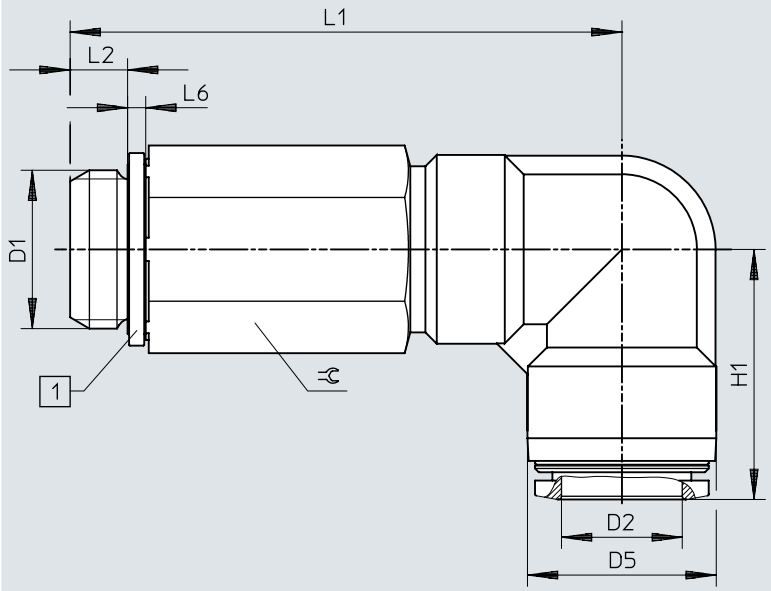

[1] bague d'étanchéité

	D1	D2	D5 ø	H1	L1	L2	L6	⫰
QSLL-G1/2-16	G1/2	16	25	33,1	72,2	6,8	2,4	24

Dimensions

Dimensions – Raccord coudé QSLF, filetage G

Téléchargement de données de CAO www.festo.com

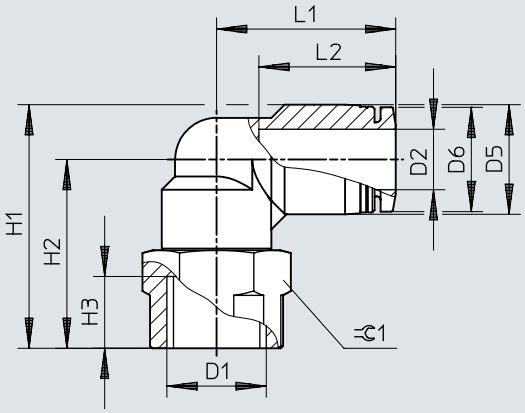

	D1	D2	D5 ø	D6 ø	H1	H2	H3	L1	L2	⫷
QSLF-1/8-4-B	G1/8	4	10	9,9	25	20	7	18,7	14,9	14
QSLF-1/8-6-B		6	12,5	11,8	26,8	20,5	7	20,3	17	14
QSLF-1/8-8-B		8	14,5	13,8	28,3	21	7	22,7	18,1	14
QSLF-1/4-6-B	G1/4	6	12,5	11,8	31,3	25	9,5	21,8	17	17
QSLF-1/4-8-B		8	14,5	13,8	32,3	25	9,5	23,7	18,1	17
QSLF-1/4-10-B		10	17,5	16,8	34,3	25,5	9,5	26	20,2	17
QSLF-3/8-8-B	G3/8	8	14,5	13,8	34,8	27,5	11	24,7	18,1	21
QSLF-3/8-10-B		10	17,5	16,8	37,3	28,5	11	27	20,2	21

Dimensions

Dimensions – Raccord coudé QSLV-...-I, filetage R

Téléchargement de données de CAO www.festo.com

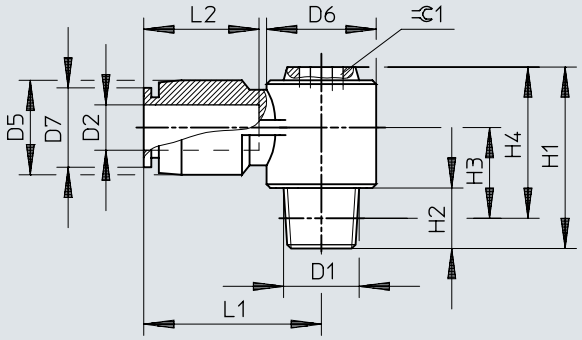

	D1	D2	D5 ø	D6 ø	D7 ø	H1	H2	H3	H4	L1	L2	⫧
QSLV-1/8-6-I	R1/8	6	13	14,3	11,8	24	8	11,5	20	23,7	17	5
QSLV-1/8-8-I		8	14	17,9	13,8	27	8	12	23	26,7	18,1	8
QSLV-1/4-6-I	R1/4	6	13	14,3	11,8	27	11	12,5	21	23,7	17	5
QSLV-1/4-8-I		8	14	17,9	13,8	30	11	13	24	26,7	18,1	8
QSLV-1/4-10-I		10	18	21,3	16,8	34	11	15	28	30,7	20,7	10
QSLV-3/8-8-I	R3/8	8	14	17,9	13,8	31	12	13,7	24,7	26,7	18,1	8
QSLV-3/8-10-I		10	18	21,3	16,8	35	12	15,7	28,7	30,7	20,7	10
QSLV-3/8-12-I		12	21	26,3	19,8	39	12	17,7	32,7	36,4	23,4	12
QSLV-1/2-12-I	R1/2	12	21	26,3	19,8	42	15	18,8	33,8	36,4	23,4	12

Dimensions

Dimensions – Raccord coudé QSLV-...-I, filetage G Téléchargement de données de CAO www.festo.com

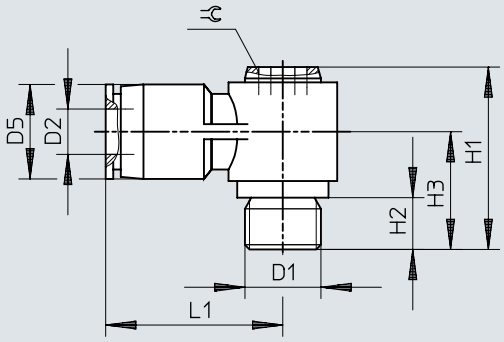

	D1	D2	D5 ø	H1	H2	H3	L1	⫷
QSLV-G1/8-6-I	G1/8	6	13	23	5,1	14,5	23,7	5
QSLV-G1/8-8-I		8	14	26	5,1	15	26,7	8
QSLV-G1/4-6-I	G1/4	6	13	23,5	5,6	15	23,7	5
QSLV-G1/4-8-I		8	14	26,5	5,6	15,5	26,7	8
QSLV-G1/4-10-I		10	18	30,5	5,6	17,5	30,7	10
QSLV-G3/8-8-I	G3/8	8	14	28	6,6	17	26,7	8
QSLV-G3/8-10-I		10	18	32	6,6	19	30,7	10
QSLV-G3/8-12-I		12	21	36	6,6	21	36,4	12
QSLV-G1/2-12-I	G1/2	12	21	37	7,6	22	36,4	12

Dimensions

Dimensions – Raccord coudé QSLV, filetage métrique avec bague d'étanchéité Téléchargement de données de CAO www.festo.com

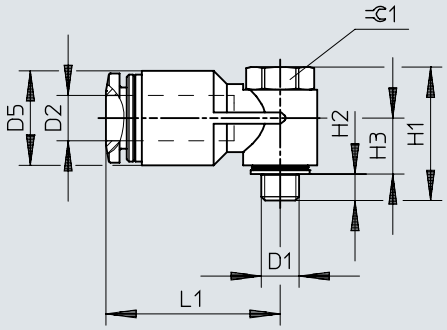

	D1	D2	D5 ø	H1	H2	H3	L1	⫧1
QSLV-M5-6	M5	6	12,5	17,2	3	7,4	23,1	8

Dimensions

Dimensions – Raccord coudé QSLV, filetage R

Téléchargement de données de CAO www.festo.com

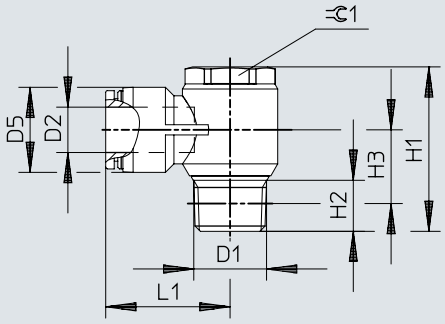

	D1	D2	D5 ø	H1	H2	H3	L1	⫧1
QSLV-1/8-4	R1/8	4	10	27	8	12	22,2	14
QSLV-1/8-4-100								
QSLV-1/8-6		6	12,5	27	8	12	24,2	14
QSLV-1/8-6-100								
QSLV-1/8-8		8	14,5	27	8	12,3	26,2	14
QSLV-1/8-8-50								
QSLV-1/4-6	R1/4	6	12,5	31,5	11	13,5	26,8	17
QSLV-1/4-6-100								
QSLV-1/4-8		8	14,5	31,5	11	13,5	28,2	17
QSLV-1/4-8-50								
QSLV-1/4-10		10	17,5	31,5	11	15	30,5	17
QSLV-1/4-10-50								
QSLV-3/8-8	R3/8	8	14,5	36	12	15,7	30,2	21
QSLV-3/8-10		10	18	36	12	15,7	32,5	21
QSLV-3/8-12		12	21	36	12	17,2	35,2	21
QSLV-1/2-12	R1/2	12	21	40,2	13	16,5	38,2	24
QSLV-1/2-16		16	25	48,3	15	21,6	36,6	24

Dimensions

Dimensions – Raccord coudé QSLV, filetage G avec anneau d'étanchéité Téléchargement de données de CAO www.festo.com

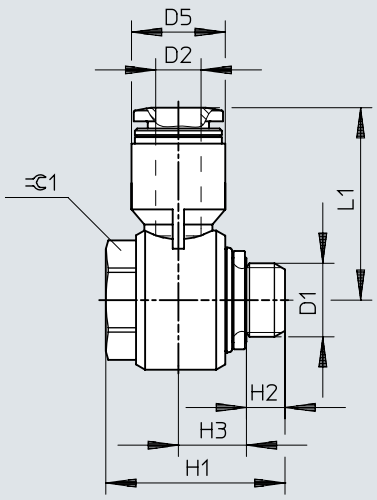

	D1	D2	D5 ø	H1	H2	H3	L1	⫧ 1
QSLV-G1/8-4	G1/8	4	10	23,7	5,1	8,7	23,4	14
QSLV-G1/8-4-100								
QSLV-G1/8-6		6	12,4	23,7	5,1	9	25,5	14
QSLV-G1/8-6-100								
QSLV-G1/8-8		8	14,4	23,7	5,1	10	28,4	14
QSLV-G1/8-8-50								
QSLV-G1/4-6	G1/4	6	14,5	28,6	5,6	10,4	29	19
QSLV-G1/4-6-100								
QSLV-G1/4-8		8	14,5	28,6	5,6	10,4	28,9	19
QSLV-G1/4-8-50								
QSLV-G1/4-10		10	17,6	28,6	5,6	11,7	31,2	19
QSLV-G1/4-10-50								
QSLV-G3/8-8	G3/8	8	14,4	33,1	6,6	12,6	31	24
QSLV-G3/8-10		10	17,6	33,1	6,6	12,6	33,6	24
QSLV-G3/8-12		12	21	33,1	6,6	14,3	36,4	24
QSLV-G1/2-12	G1/2	12	21	34	7,6	14,3	37,9	27
QSLV-G1/2-16		16	25	43,1	7,6	17,2	38,1	27

Dimensions

Dimensions – Coude union QSL Téléchargement de données de CAO www.festo.com

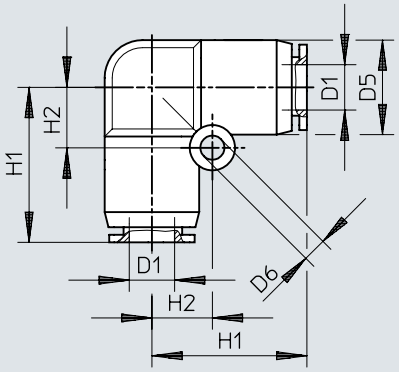

	D1	D5 ø	D6 ø	H1	H2
QSL-4	4	10	3,2	16,9	6,5
QSL-4-100					
QSL-6	6	12,5	3,2	20,1	8
QSL-6-100					
QSL-8	8	15	4,2	22,4	10
QSL-8-50					
QSL-10	10	17,5	4,2	26,2	12
QSL-10-50					
QSL-12	12	21	4,2	29,4	14
QSL-12-20					
QSL-16	16	25	4,2	33,1	12
QSL-16-20					

Dimensions

Dimensions – Coude union QSL-...H avec douille enfichable Téléchargement de données de CAO www.festo.com

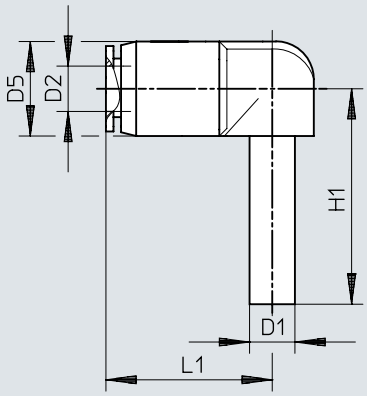

	D1	D2	D5 ø	H1	L1
QSL-4H	QS-4	4	10	25	16,8
QSL-4H-100					
QSL-6H	QS-6	6	12,5	28,5	19,8
QSL-6H-100					
QSL-8H	QS-8	8	14,5	30,7	21,8
QSL-8H-50					
QSL-10H	QS-10	10	17,5	33,7	24,9
QSL-10H-50					
QSL-12H	QS-12	12	21	39	28,9
QSL-6H-4	QS-6	4	12,5	28,5	17,7
QSL-8H-6	QS-8	6	14,5	30,7	21,9
QSL-10H-8	QS-10	8	17,5	33,7	24,6
QSL-12H-10	QS-12	10	21	39	28,7

Dimensions

Dimensions – Coude union QSL-...H avec union mâle longue Téléchargement de données de CAO www.festo.com

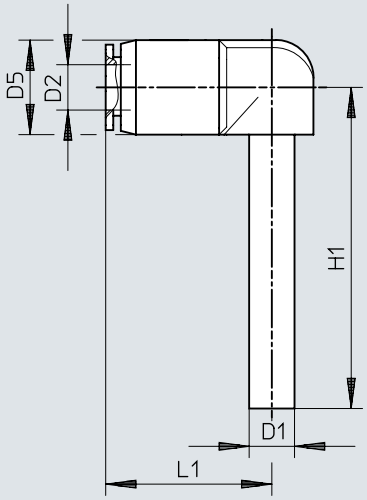

	D1	D2	D5 Ø	H1	L1
QSL-4HL	QS-4	4	10	36	16,8
QSL-6HL	QS-6	6	12,5	42	19,8
QSL-8HL	QS-8	8	14,5	46,7	21,8
QSL-10HL	QS-10	10	17,5	51,7	24,9
QSL-12HL	QS-12	12	21	59,5	28,95

Dimensions

Dimensions – Raccord enfichable en T QST, filetage R

Téléchargement de données de CAO www.festo.com

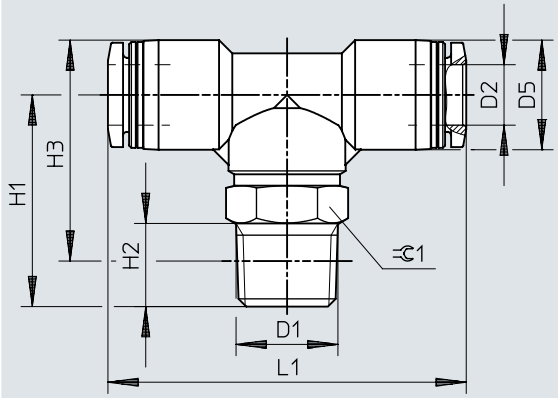

	D1	D2	D5 ø	H1	H2	H3	L1	⫷
QST-1/8-4	R1/8	4	10	22	8	23	37,4	10
QST-1/8-4-100								
QST-1/8-6		6	12,5	22,5	8	24,8	40,5	10
QST-1/8-6-100								
QST-1/8-8		8	14,5	24	8	27,3	45,4	12
QST-1/8-8-50								
QST-1/8-10		10	17,5	25	8	29,8	51	12
QST-1/4-4	R1/4	4	10	29	11	28	41,4	14
QST-1/4-6		6	12,5	28	11	28,2	43,5	14
QST-1/4-6-100								
QST-1/4-8		8	14,5	28	11	29,2	47,4	14
QST-1/4-8-50								
QST-1/4-10		10	17,5	28,5	11	31,2	52	14
QST-1/4-10-50								
QST-1/4-12		12	21	29,8	11	34,2	57,9	14
QST-3/8-6	R3/8	6	12,5	31,5	12	31,4	47,5	17
QST-3/8-8		8	14,5	31	12	31,9	49,4	17
QST-3/8-8-50								
QST-3/8-10		10	17,5	32	12	34,4	54	17
QST-3/8-10-20								
QST-3/8-12		12	21	32,5	12	36,7	59,4	17
QST-3/8-12-20								
QST-1/2-10	R1/2	10	17,5	36	15	36,6	55	21
QST-1/2-12		12	21	36,5	15	38,8	61,4	21

Dimensions

Dimensions – Raccord enfichable en T QST-...-16, filetage R

Téléchargement de données de CAO www.festo.com

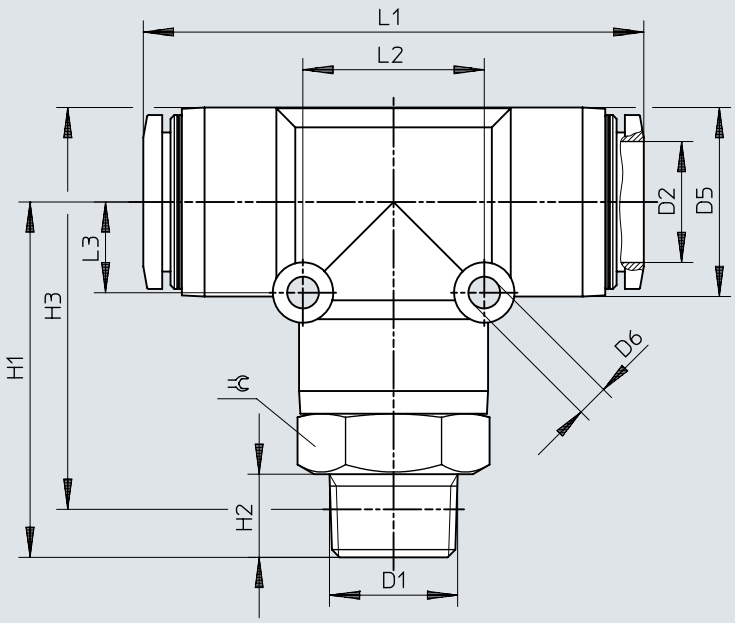

	D1	D2	D5 ø	D6 ø	H1	H2	H3	L1	L2	L3	⫧
QST-3/8-16	R3/8	16	25	4,2	47	11	53,2	66,2	24	12	22
QST-1/2-16	R1/2	16	25	4,2	51	15	55,3	66,2	24	12	22

Dimensions

Dimensions – Raccord enfichable en T QST, filetage G avec anneau d'étanchéité

Téléchargement de données de CAO www.festo.com

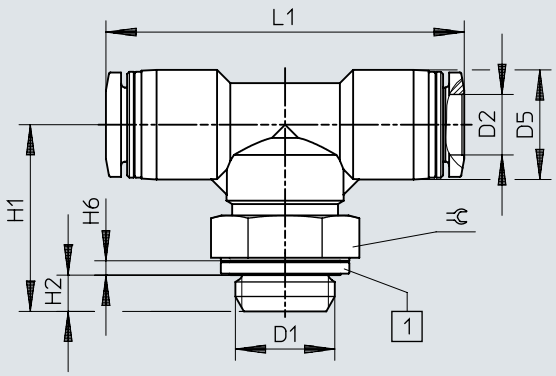

[1] bague d'étanchéité

	D1	D2	D5 ø	H1	H2	H6	L1	⫧
QST-G1/8-4	G1/8	4	10	21,1	4,2	1,9	37,4	13
QST-G1/8-4-100								
QST-G1/8-6		6	12,5	21,6	4,2	1,9	40,5	13
QST-G1/8-6-100								
QST-G1/8-8		8	14,5	22,1	4,2	1,9	45,4	13
QST-G1/8-8-50								
QST-G1/4-6	G1/4	6	12,5	24,7	4,8	1,9	43,5	17
QST-G1/4-6-100								
QST-G1/4-8		8	14,5	24,7	4,8	1,9	47,4	17
QST-G1/4-8-50								
QST-G1/4-10		10	17,5	25,2	4,8	1,9	52	17
QST-G1/4-10-50								
QST-G1/4-12		12	21	26,5	4,8	1,9	57,9	17
QST-G3/8-8	G3/8	8	14,5	27,2	5,8	2,4	49,4	19
QST-G3/8-8-50								
QST-G3/8-10		10	17,5	28,2	5,8	2,4	54	19
QST-G3/8-10-20								
QST-G3/8-12		12	21	28,7	5,8	2,4	59,4	19
QST-G3/8-12-20								
QST-G1/2-12	G1/2	12	21	32,2	6,8	2,4	61,4	24

Dimensions

Dimensions – Raccord enfichable en T QST-...-16, filetage G avec anneau d'étanchéité

Téléchargement de données de CAO www.festo.com

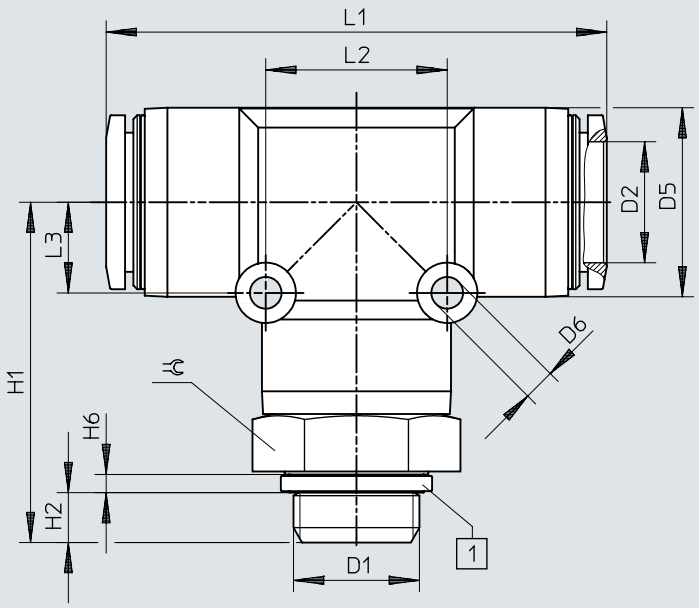

[1] bague d'étanchéité

	D1	D2	D5 ø	D6 ø	H1	H2	H6	L1	L2	L3	⫧
QST-G3/8-16	G3/8	16	25	4,2	44,2	5,8	2,4	66,2	24	12	24
QST-G1/2-16	G1/2	16	25	4,2	45,2	6,8	2,4	66,2	24	12	24

Dimensions

Dimensions – Union en T QST

Téléchargement de données de CAO www.festo.com

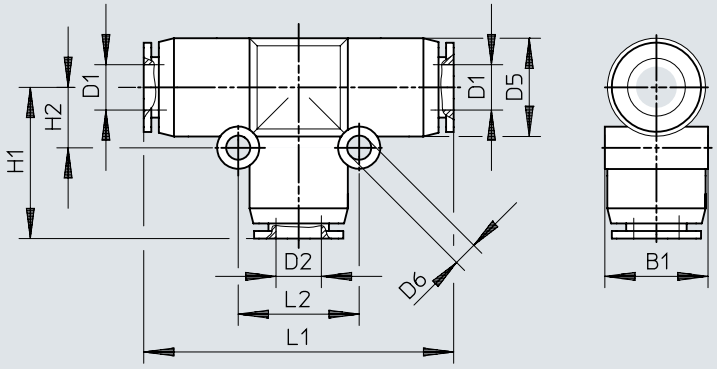

	D1	D2	D5 ø	D6 ø	B1	H1	H2	L1	L2
QST-4	4	4	10	3,2	10,4	17,2	6,5	34,4	13
QST-4-100									
QST-6	6	6	13	3,2	13,5	20,1	8	40,2	16
QST-6-100									
QST-8	8	8	15	3,2	15,6	22,2	9	44,4	18
QST-8-50									
QST-10	10	10	17,5	4,2	18,2	25,2	12	50,4	24
QST-10-50									
QST-12	12	12	21	4,2	21,7	28,4	14	56,8	28
QST-12-20									
QST-16	16	16	25	4,2	25,6	33,1	12	66,2	24
QST-6-4	6	4	13	3,2	13	19,5	8	40,1	16
QST-6-4-100									
QST-8-4	8	4	14,5	3,2	15,1	21,7	9	44,4	18
QST-8-6		6	14,5	3,2	15,1	22,3	9	44,4	18
QST-8-6-50									
QST-10-6	10	6	17,5	4,2	18,2	25	12	50,4	24
QST-10-8		8	17,5	4,2	18,2	24,9	12	50,4	24
QST-10-8-50									
QST-12-8	12	8	21	4,2	21,7	27,7	14	56,8	28
QST-12-10		10	21	4,2	21,7	28	14	56,8	28
QST-12-10-20									
QST-16-12	16	12	25	4,2	25,7	33,2	12	66,2	24

Dimensions

Dimensions – Raccord en T QSTF, filetage R

Téléchargement de données de CAO www.festo.com

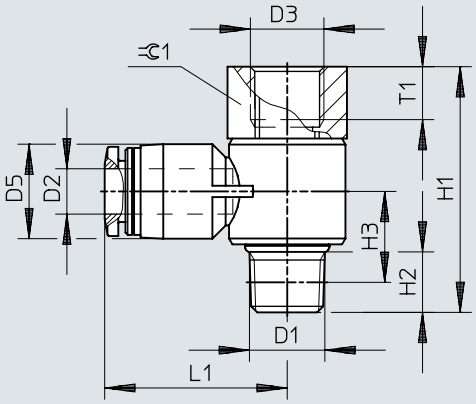

	D1	D2	D3	D5 ø	H1	H2	H3	L1	T1	⫧1
QSTF-1/8-4-B	R1/8	4	G1/8	10	32,5	8	12	22,2	7	14
QSTF-1/8-6-B		6	G1/8	12,5	32,5	8	12	24,2	7	14
QSTF-1/8-8-B		8	G1/8	14,5	32,5	8	12,3	26,2	7	14
QSTF-1/4-6-B	R1/4	6	G1/4	12,5	38,5	11	13,5	26,8	9,5	17
QSTF-1/4-8-B		8	G1/4	14,5	38,5	11	13,5	28,2	9,5	17
QSTF-1/4-10-B		10	G1/4	17,5	38,5	11	15	30,5	9,5	17
QSTF-3/8-8-B	R3/8	8	G3/8	14,5	44,5	12	15,7	30,2	11	21
QSTF-3/8-10-B		10	G3/8	18	44,5	12	15,7	32,5	11	21
QSTF-3/8-12-B		12	G3/8	21	44,5	12	17,2	35,2	11	21
QSTF-1/2-12-B	R1/2	12	G1/2	21	52,2	13	16,5	38,2	14	24

Dimensions

Dimensions – Raccord à visser en T QSTF, filetage G avec anneau d'étanchéité

Téléchargement de données de CAO www.festo.com

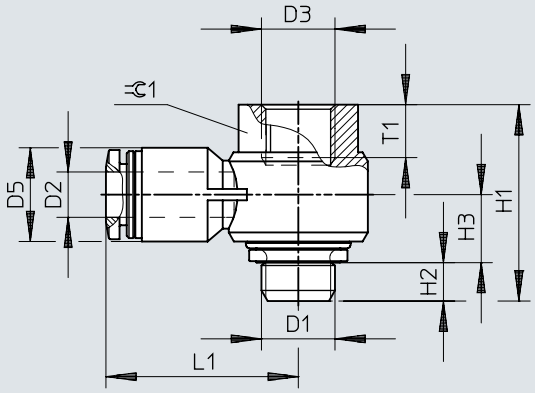

	D1	D2	D3	D5 ø	H1	H2	H3	L1	T1	⫧1
QSTF-G1/8-4	G1/8	4	G1/8	10	26	5,1	8,7	23,4	7	14
QSTF-G1/8-6		6	G1/8	12,4	26	5,1	9	25,5	7	14
QSTF-G1/8-8		8	G1/8	14,4	26	5,1	10	28,4	7	14
QSTF-G1/4-6	G1/4	6	G1/4	14,5	33,2	5,6	10,4	29	9,5	19
QSTF-G1/4-8		8	G1/4	14,5	33,2	5,6	10,4	28,9	9,5	19
QSTF-G1/4-10		10	G1/4	17,6	33,2	5,6	11,7	31,2	9,5	19
QSTF-G3/8-8	G3/8	8	G3/8	14,4	38,1	6,6	12,6	31	11	24
QSTF-G3/8-10		10	G3/8	17,6	38,1	6,6	12,6	33,6	11	24
QSTF-G3/8-12		12	G3/8	21	38,1	6,6	14,3	36,4	11	24
QSTF-G1/2-12	G1/2	12	G1/2	21	42,8	7,6	14,3	37,9	14	27

Dimensions

Dimensions – Raccord enfichable en T QSTL, filetage R

Téléchargement de données de CAO www.festo.com

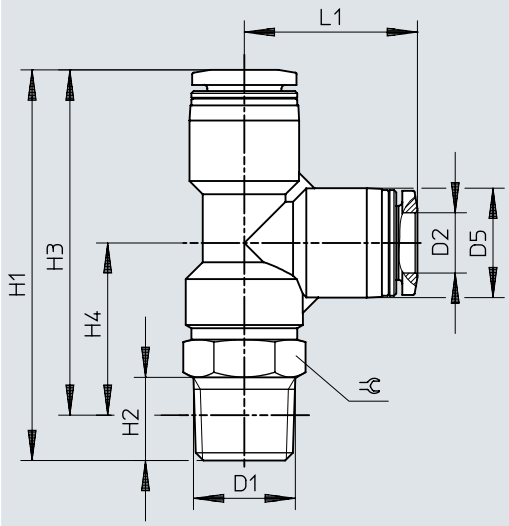

	D1	D2	D5 ø	H1	H2	H3	H4	L1	⫧
QSTL-1/8-4	R1/8	4	10	40,2	8	36,2	19	17,2	10
QSTL-1/8-4-100									
QSTL-1/8-6		6	12,5	43,3	8	39,3	18,8	20,5	10
QSTL-1/8-6-100									
QSTL-1/8-8		8	14,5	46,9	8	42,9	20	22,9	12
QSTL-1/8-8-50									
QSTL-1/4-6	R1/4	6	12,5	48,8	11	42,7	22,2	20,5	14
QSTL-1/4-6-100									
QSTL-1/4-8		8	14,5	51,7	11	45,7	22,8	22,9	14
QSTL-1/4-8-50									
QSTL-1/4-10		10	17,5	54,7	11	48,7	22,5	26,2	14
QSTL-1/4-10-50									
QSTL-3/8-8	R3/8	8	14,5	55,4	12	49,1	26,2	22,9	17
QSTL-3/8-10		10	17,5	58,2	12	51,9	25,7	26,2	17
QSTL-3/8-12		12	21	63,5	12	57,2	26,7	30,5	17
QSTL-1/2-12	R1/2	12	21	67,5	15	59,3	28,8	30,7	21

Dimensions

Dimensions – Raccord à visser en T QSTL-...-16, filetage R Téléchargement de données de CAO www.festo.com

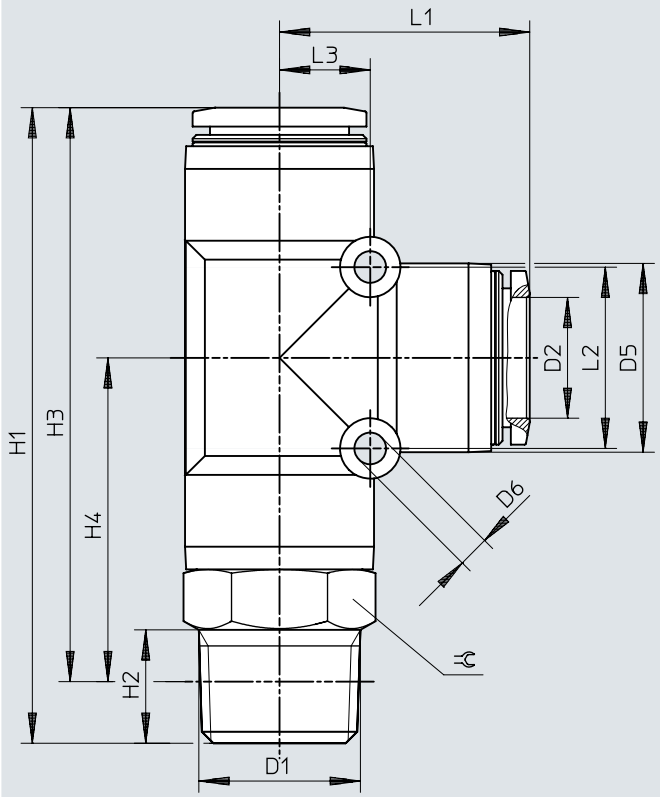

	D1	D2	D5 ø	D6 ø	H1	H2	H3	H4	L1	L2	L3	⫧
QSTL-1/2-16	R1/2	16	25	4,2	84,1	15	75,9	42,8	33,1	24	12	22

Dimensions

Dimensions – Raccord en T QSTL, filetage G avec bague d'étanchéité Téléchargement de données de CAO www.festo.com

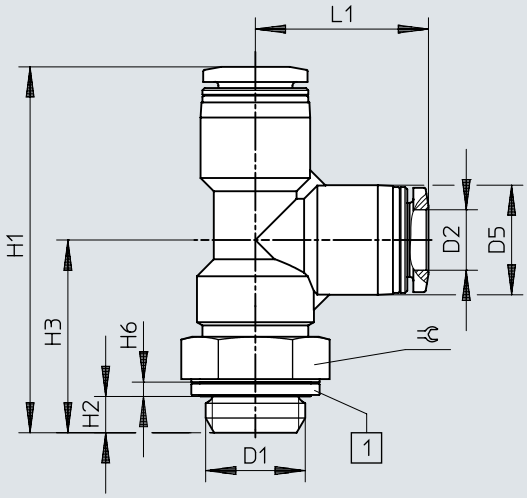

[1] bague d'étanchéité

	D1	D2	D5 ø	H1	H2	H3	H6	L1	⫧
QSTL-G1/8-4	G1/8	4	10	39,3	4,2	22,1	1,9	17,2	13
QSTL-G1/8-4-100									
QSTL-G1/8-6		6	12,5	42,4	4,2	21,9	1,9	20,5	13
QSTL-G1/8-6-100									
QSTL-G1/8-8		8	14,5	45	4,2	22,1	1,9	22,9	13
QSTL-G1/8-8-50									
QSTL-G1/4-6	G1/4	6	12,5	45,5	4,8	25	1,9	20,5	17
QSTL-G1/4-6-100									
QSTL-G1/4-8		8	14,5	48,4	4,8	25,5	1,9	22,9	17
QSTL-G1/4-8-50									
QSTL-G1/4-10		10	17,5	51,4	4,8	25,2	1,9	26,2	17
QSTL-G1/4-10-50									
QSTL-G3/8-8	G3/8	8	14,5	51,6	5,8	28,7	2,4	22,9	19
QSTL-G3/8-10		10	17,5	54,4	5,8	28,2	2,4	26,2	19
QSTL-G3/8-12		12	21	59,7	5,8	29,2	2,4	30,5	19
QSTL-G1/2-12	G1/2	12	21	63,2	6,8	32,7	2,4	30,7	24

Dimensions

Dimensions – Raccord en T QSTL-...-16, filetage G avec anneau d'étanchéité Téléchargement de données de CAO www.festo.com

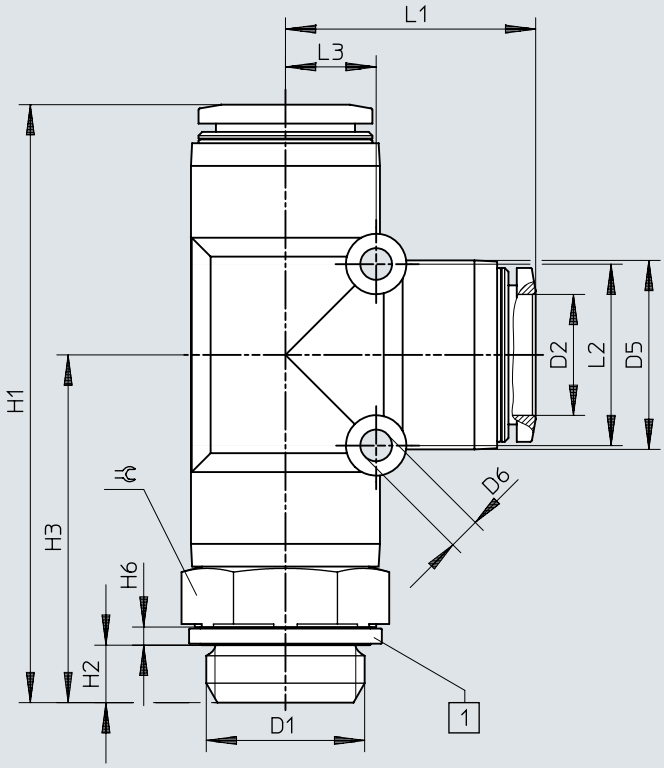

[1] bague d'étanchéité

	D1	D2	D5 ø	D6 ø	H1	H2	H3	H6	L1	L2	L3	⌀
QSTL-G1/2-16	G1/2	16	25	4,2	78,3	6,8	45,2	2,4	33,1	24	12	24

Dimensions

Dimensions – Raccord à visser QSW, filetage R

Téléchargement de données de CAO www.festo.com

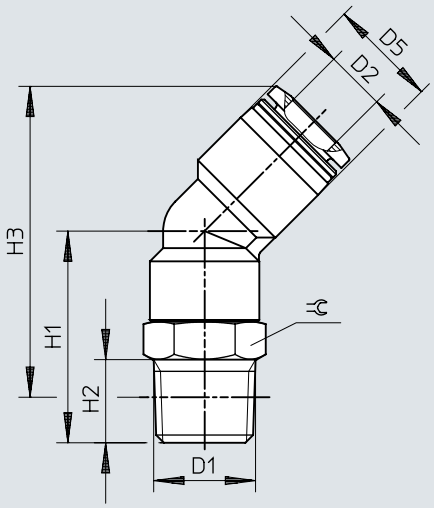

	D1	D2	D5 ø	H1	H2	H3	⫧
QSW-1/8-4	R1/8	4	8	14,8	8	23	10
QSW-1/8-6		6	10,5	16,4	8	25,3	10
QSW-1/8-8		8	14,5	24	8	39,2	12
QSW-1/4-6	R1/4	6	10,5	21,4	11	28,2	14
QSW-1/4-8		8	14,5	28	11	41,2	14
QSW-1/4-10		10	17,5	28,5	11	44,9	14
QSW-3/8-10	R3/8	10	17,5	33	12	49,1	17
QSW-3/8-12		12	21	32,5	12	53,2	17
QSW-1/2-12	R1/2	12	21	36,5	15	55,4	21

Dimensions

Dimensions – Raccord à visser QSW-...-16, filetage R Téléchargement de données de CAO www.festo.com

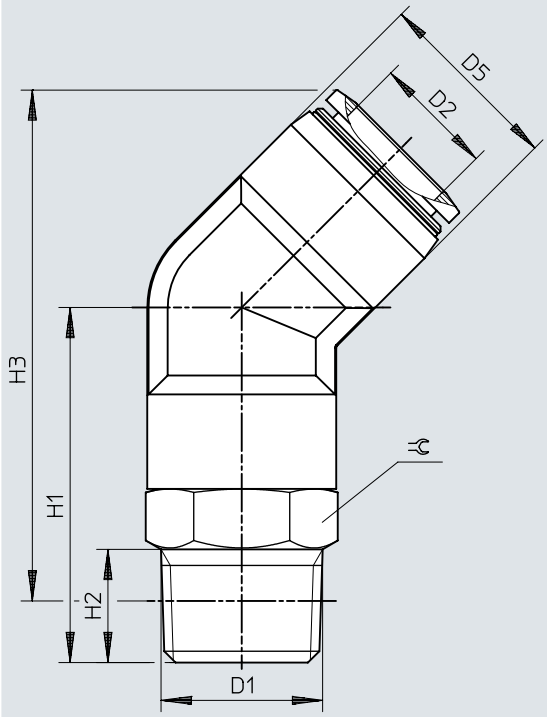

	D1	D2	D1	D2	H2	H3	⊂
QSW-1/2-16	R1/2	16	25	47	15	67,6	22

Dimensions

Dimensions – Liaison enfichable QSW-...HL avec union mâle Téléchargement de données de CAO www.festo.com

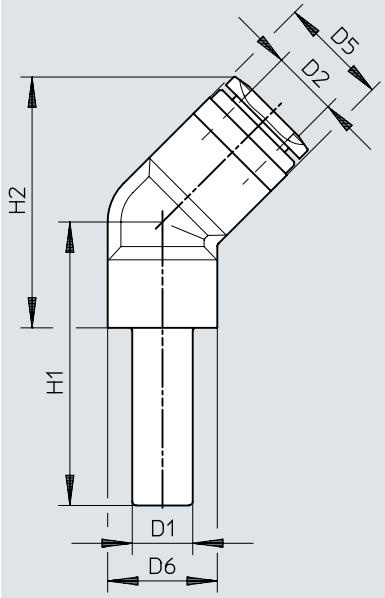

	D1	D2	D5	D6	H1	H2
QSW-4HL	QS-4	4	8	8	21,8	15
QSW-6HL	QS-6	6	10,5	8	24,6	17,3
QSW-8HL	QS-8	8	14,5	10	28,5	25,7
QSW-10HL	QS-10	10	17,5	11	31,5	30,5
QSW-12HL	QS-12	12	21	14	35,5	36,3

Dimensions

Dimensions – Liaison enfichable en X QSX

Téléchargement de données de CAO www.festo.com

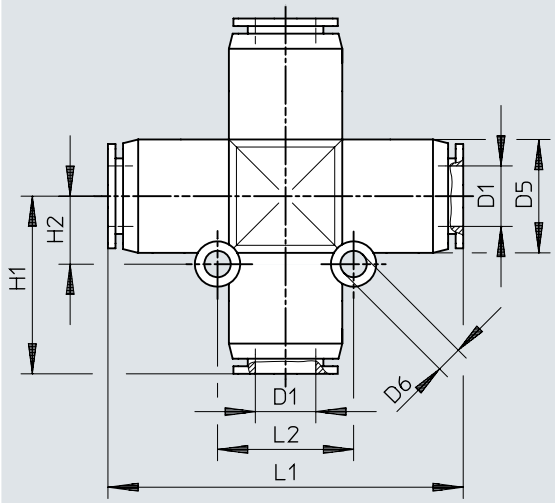

	D1	D5 ø	D6 ø	H1	H2	L1	L2
QSX-8	8	15	3,5	23,5	9	47	18
QSX-10	10	17,5	4,5	27,5	11	55	22
QSX-12	12	21	4,5	31	12	62	24

Dimensions

Dimensions – Raccord en Y QSY, filetage métrique avec anneau d'étanchéité Téléchargement de données de CAO www.festo.com

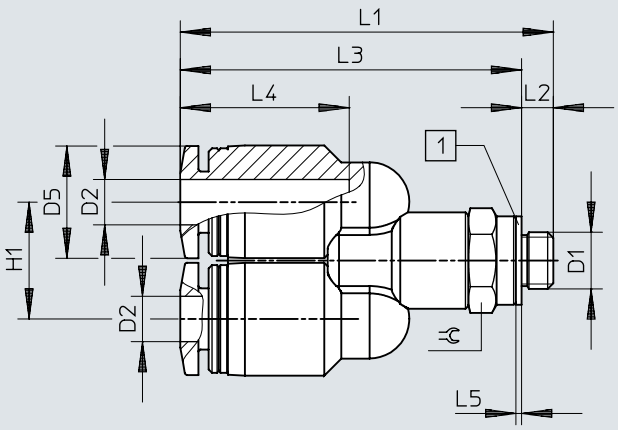

[1] bague d'étanchéité

	D1	D2	D5 ø	H1	L1	L2	L3	L4	L5	⫧
QSY-M5-4	M5x0,8	4	10	10,3	32,9	2,8	30,1	14,9	0,5	8
QSY-M5-6		6	12,5	12,5	38,3	2,8	35,5	17	0,5	10

Dimensions

Dimensions – Raccord en Y QSY, filetage R

Téléchargement de données de CAO www.festo.com

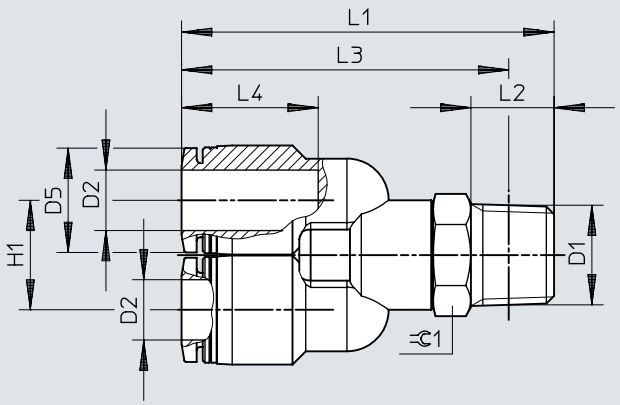

	D1	D2	D5 ø	H1	L1	L2	L3	L4	⫧
QSY-1/8-4	R1/8	4	10	10,3	38,4	8	34,4	14,9	10
QSY-1/8-6		6	12,5	12,5	41,3	8	37,3	17	10
QSY-1/8-8		8	14,5	14,5	46,1	8	42,1	18,1	12
QSY-1/4-4	R1/4	4	10	10,3	43,4	11	37,4	14,9	14
QSY-1/4-6		6	12,5	12,5	48,3	11	42,2	17	14
QSY-1/4-8		8	14,5	14,5	49,3	11	43,3	18,1	14
QSY-1/4-10		10	17,5	17,5	53,6	11	47,6	20,2	14
QSY-3/8-8	R3/8	8	14,5	14,5	52,5	12	46,2	18,1	17
QSY-3/8-10		10	17,5	17,5	56,7	12	50,4	20,2	17
QSY-3/8-12		12	21	21	60,6	12	54,3	23,4	17
QSY-1/2-10	R1/2	10	17,5	17,5	60,2	15	52	20,2	21
QSY-1/2-12		12	21	21	64,7	15	56,5	23,4	21

Dimensions

Dimensions – Raccord en Y QSY, filetage G avec bague d'étanchéité Téléchargement de données de CAO www.festo.com

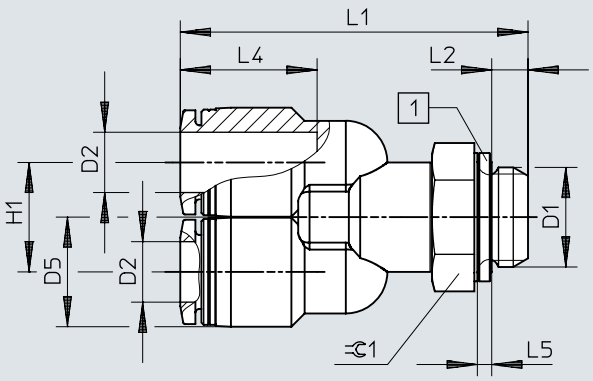

	D1	D2	D5 ø	H1	L1	L2	L4	L5	⫧
QSY-G1/8-4	G1/8	4	10	10,3	37,5	4,2	14,9	1,9	13
QSY-G1/8-6		6	12,5	12,5	40,4	4,2	17	1,9	13
QSY-G1/8-8		8	14,5	14,5	44,2	4,2	18,1	1,9	13
QSY-G1/4-6	G1/4	6	12,5	12,5	45	4,8	17	1,9	17
QSY-G1/4-8		8	14,5	14,5	46	4,8	18,1	1,9	17
QSY-G1/4-10		10	17,5	17,5	50,3	4,8	20,2	1,9	17
QSY-G3/8-8	G3/8	8	14,5	14,5	48,7	5,8	18,1	2,4	19
QSY-G3/8-10		10	17,5	17,5	52,9	5,8	20,2	2,4	19
QSY-G3/8-12		12	21	21	56,8	5,8	23,4	2,4	19
QSY-G1/2-12	G1/2	12	21	21	60,4	6,8	23,4	2,4	24

Dimensions

Dimensions – Liaison enfichable en Y QSY

Téléchargement de données de CAO www.festo.com

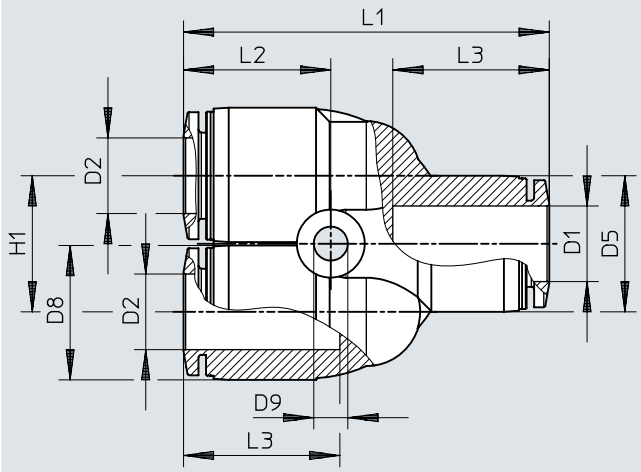

	D1	D2	D5 ø	D8 ø	D9 ø	H1	L1	L2	L3
QSY-4	4	4	10	10	3,2	11	32,8	14,1	14,9
QSY-4-100									
QSY-6	6	6	13	12,5	3,4	12	37,7	15,8	17
QSY-6-100									
QSY-8	8	8	15	14,5	3,4	14	42,4	17,2	18,1
QSY-8-50									
QSY-10	10	10	17,5	17,5	4,2	18	48,4	19,5	20,7
QSY-10-20									
QSY-12	12	12	21	21	4,2	20	54,9	22,3	23,4
QSY-12-20									
QSY-16	16	16	25	25	4,5	24	62,2	22,1	24,1

Dimensions

Dimensions – Liaison enfichable en Y QSY, réductrice

Téléchargement de données de CAO www.festo.com

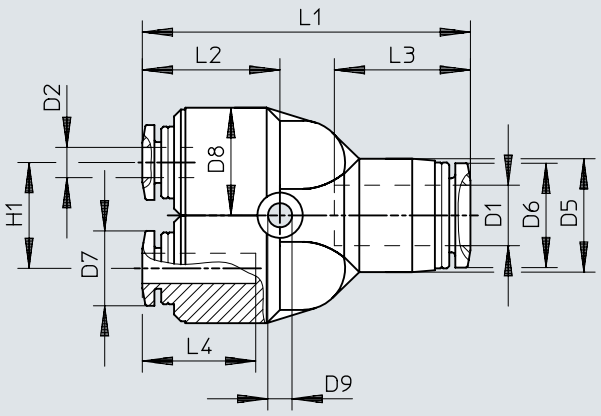

	D1	D2	D5 ø	D6 ø	D7 ø	D8 ø	D9 ø	H1	L1	L2	L3	L4
QSY-6-4	6	4	13	11,8	9,9	12,5	3,4	12	37,2	15,2	17	14,9
QSY-6-4-100												
QSY-8-4	8	4	14,5	13,8	9,9	12,5	3,4	14	41,9	16,7	18,1	14,9
QSY-8-6		6	14,5	13,8	11,8	12,5	3,4	14	42,5	17,3	18,1	17
QSY-8-6-50												
QSY-10-6	10	6	17,5	16,8	11,8	14,5	4,5	18	48,2	19,3	20,2	17
QSY-10-8		8	17,5	16,8	13,8	14,5	4,5	18	48,1	19,2	20,2	18,1
QSY-10-8-20												
QSY-12-8	12	8	21	19,8	13,8	17,5	4,5	20	54,3	21,7	23,4	18,1
QSY-12-10		10	21	19,8	16,8	17,5	4,5	20	54,6	22	23,4	20,2
QSY-12-10-20												
QSY-16-12	16	12	25	23	19,8	25	4,5	24	62,3	22,2	24,1	23,4

Dimensions

Dimensions – Liaison enfichable en Y QSY-...H avec union mâle Téléchargement de données de CAO www.festo.com

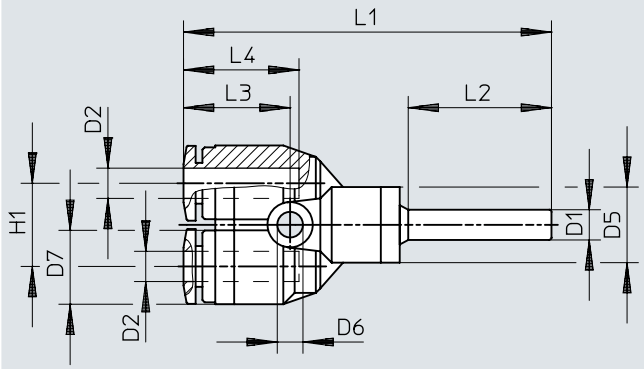

	D1	D2	D5 ø	D6 ø	D7 ø	H1	L1	L2	L3	L4
QSY-4H	QS-4	4	10	3,2	10	11	48,7	19	14,1	14,9
QSY-6H-4	QS-6	4	10	3,2	10	11	50,9	22	14,1	14,9

Dimensions

Dimensions – Liaison enfichable en Y QSY-...H-B avec union mâle Téléchargement de données de CAO www.festo.com

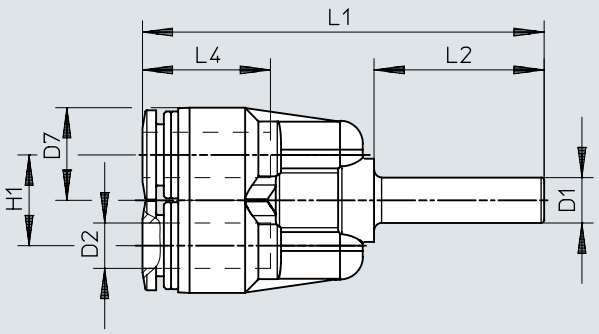

	D1	D2	D7 ø	H1	L1	L2	L4
QSY-6H-B	QS-6	6	12,5	12	53,2	22,5	17
QSY-8H-B	QS-8	8	14,5	14	56,1	23,5	18,1
QSY-10H-B	QS-10	10	17,5	18	63,2	25	20,2
QSY-12H-B	QS-12	12	21	20	71,3	29	23,4
QSY-8H-6-B	QS-8	6	12,5	12	54,2	23,5	17
QSY-10H-8-B	QS-10	8	14,5	14	57,6	25	18,1
QSY-12H-10-B	QS-12	10	17,5	18	67,2	29	20,2

Dimensions

Dimensions – Raccord en Y QSYL, filetage R

Téléchargement de données de CAO www.festo.com

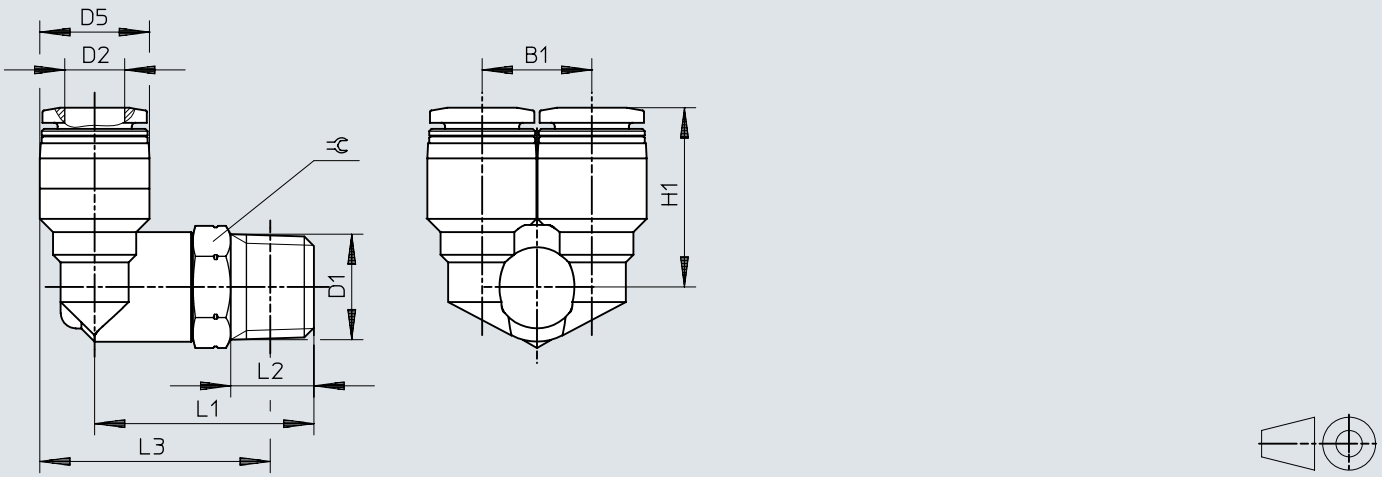

	D1	D2	B1	D5 ø	H1	L1	L2	L3	⬡
QSYL-1/8-4	R1/8	4	10,3	10	18,2	23	8	24	10
QSYL-1/8-6		6	12,5	12,5	19,8	23,5	8	25,8	10
QSYL-1/8-8		8	14,5	14,5	22,7	25	8	28,3	12
QSYL-1/4-6	R1/4	6	12,5	12,5	21,8	29	11	29,2	14
QSYL-1/4-8		8	14,5	14,5	23,7	29	11	30,2	14
QSYL-1/4-10		10	17,5	17,5	26	29,5	11	32,2	14
QSYL-3/8-8	R3/8	8	14,5	14,5	24,7	32	12	32,9	17
QSYL-3/8-10		10	17,5	17,5	27	32,5	12	34,9	17
QSYL-3/8-12		12	21	21	29,2	33,5	12	37,7	17
QSYL-1/2-12	R1/2	12	21	21	30,2	38	15	40,3	21

Dimensions

Dimensions – Raccord en Y QSYL, filetage G avec anneau d'étanchéité Téléchargement de données de CAO www.festo.com

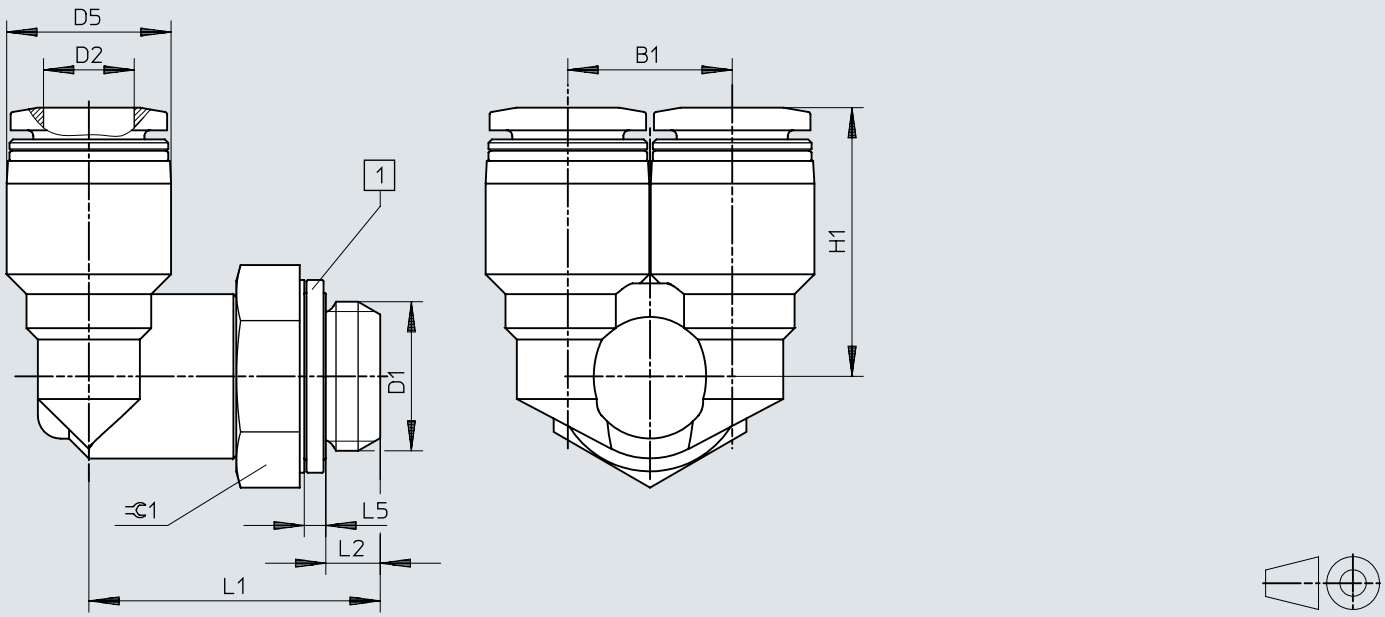

[1] bague d'étanchéité

	D1	D2	B1	D5 ø	H1	L1	L2	L5	⊂
QSYL-G1/8-4	G1/8	4	10,3	10	18,2	22,1	4,2	1,9	13
QSYL-G1/8-6		6	12,5	12,5	19,8	22,6	4,2	1,9	13
QSYL-G1/8-8		8	14,5	14,5	22,7	23,1	4,2	1,9	13
QSYL-G1/4-6	G1/4	6	12,5	12,5	21,8	25,7	4,8	1,9	17
QSYL-G1/4-8		8	14,5	14,5	23,7	25,7	4,8	1,9	17
QSYL-G1/4-10		10	17,5	17,5	26	26,2	4,8	1,9	17
QSYL-G3/8-8	G3/8	8	14,5	14,5	24,7	28,2	5,8	2,4	19
QSYL-G3/8-10		10	17,5	17,5	27	28,7	5,8	2,4	19
QSYL-G3/8-12		12	21	21	29,2	29,7	5,8	2,4	19
QSYL-G1/2-12	G1/2	12	21	21	30,2	33,7	6,8	2,4	24

Dimensions

Dimensions – Raccord en Y QSYLV, filetage R

Téléchargement de données de CAO www.festo.com

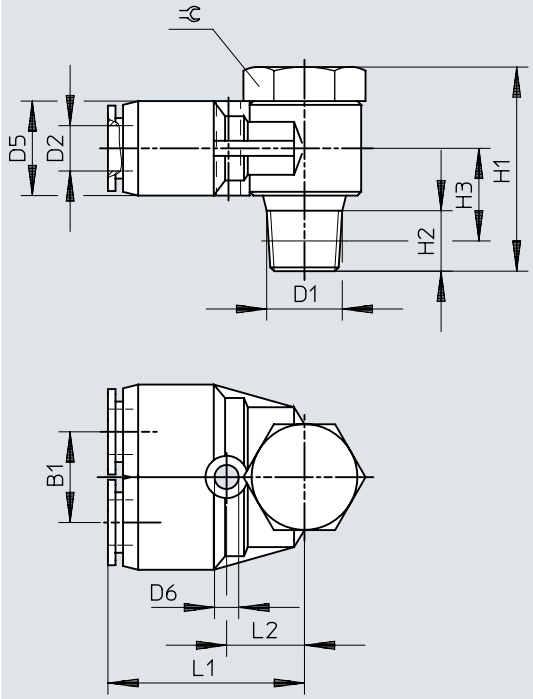

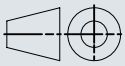

	D1	D2	B1	D5 ø	D6 ø	H1	H2	H3	L1	L2	⫧
QSYLV-1/8-6	R1/8	6	12	12,5	3,2	27	8	11	26	10,5	14
QSYLV-1/4-8	R1/4	8	14	14,5	3,2	31,5	11	12,5	29	12,5	17
QSYLV-3/8-10	R3/8	10	17	17,5	4,2	36	12	14,5	33,5	15	21
QSYLV-1/2-12	R1/2	12	20	21	4,2	40	15	17,5	37,5	17	24

Dimensions

Dimensions – Raccord en Y QSYLV, filetage G avec anneau d'étanchéité Téléchargement de données de CAO www.festo.com

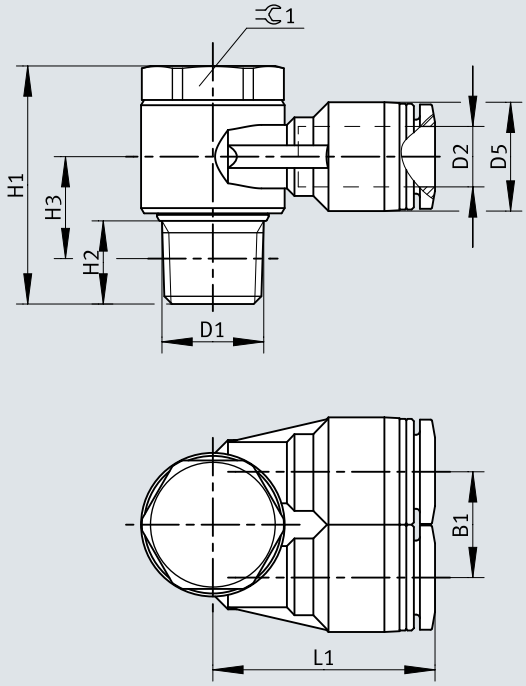

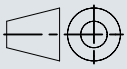

	D1	D2	B1	D5 Ø	D6 Ø	H1	H2	H3	L1	L2	⊂
QSYLV-G1/8-6	G1/8	6	12	12,4	3,2	26,2	5,1	15,2	27,5	12	17
QSYLV-G1/4-8	G1/4	8	14	14,4	3,2	28,4	5,6	16,4	30,9	14	19
QSYLV-G3/8-10	G3/8	10	17	17,6	4,2	33,4	6,6	19,4	34	15,5	21
QSYLV-G1/2-12	G1/2	12	20	21	4,2	37,4	7,6	21,9	38,9	18,5	27

Indications de commande

Références – Raccord enfichable QS, filetage R



Raccord pneumatique 1	Raccord pneumatique 2	Diamètre nominal	Taille de fût	No. de pièce	Type
Filetage R1/8	pour tuyau de Ø extérieur de 4 mm	3 mm	10	**153001**	**QS-1/8-4**
			100	**130674**	**QS-1/8-4-100**
	pour tuyau de Ø extérieur de 6 mm	5 mm	10	**153002**	**QS-1/8-6**
			100	**130675**	**QS-1/8-6-100**
	pour tuyau de Ø extérieur de 8 mm	6 mm	10	**153004**	**QS-1/8-8**
			50	**130676**	**QS-1/8-8-50**
	pour tuyau de Ø extérieur de 10 mm		10	**190643**	**QS-1/8-10**
Filetage R1/4	pour tuyau de Ø extérieur de 4 mm	3 mm		**190644**	**QS-1/4-4**
	pour tuyau de Ø extérieur de 6 mm	5 mm		**153003**	**QS-1/4-6**
			100	**130677**	**QS-1/4-6-100**
	pour tuyau de Ø extérieur de 8 mm	7 mm	10	**153005**	**QS-1/4-8**
			50	**130678**	**QS-1/4-8-50**
	pour tuyau de Ø extérieur de 10 mm	8,5 mm	10	**153007**	**QS-1/4-10**
			50	**130679**	**QS-1/4-10-50**
	pour tuyau de Ø extérieur de 12 mm		10	**164980**	**QS-1/4-12**
			20	**130680**	**QS-1/4-12-20**
Filetage R3/8	pour tuyau de Ø extérieur de 6 mm	5 mm	10	**190645**	**QS-3/8-6**
	pour tuyau de Ø extérieur de 8 mm	7 mm		**153006**	**QS-3/8-8**
			50	**130681**	**QS-3/8-8-50**
	pour tuyau de Ø extérieur de 10 mm	9 mm	10	**153008**	**QS-3/8-10**
			50	**130682**	**QS-3/8-10-50**
	pour tuyau de Ø extérieur de 12 mm	11 mm	10	**153009**	**QS-3/8-12**
			20	**130683**	**QS-3/8-12-20**
	pour tuyau de Ø extérieur de 16 mm		1	**164957**	**QS-3/8-16**
Filetage R1/2	pour tuyau de Ø extérieur de 10 mm	9 mm		**190646**	**QS-1/2-10**
			50	**133189**	**QS-1/2-10-50**
	pour tuyau de Ø extérieur de 12 mm	11 mm	1	**153010**	**QS-1/2-12**
			20	**130684**	**QS-1/2-12-20**
	pour tuyau de Ø extérieur de 16 mm	13 mm	1	**153011**	**QS-1/2-16**
			20	**130685**	**QS-1/2-16-20**

Références – Raccord enfichable QS, filetage G avec anneau d'étanchéité

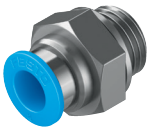

Raccord pneumatique 1	Raccord pneumatique 2	Diamètre nominal	Taille de fût	No. de pièce	Type
Filetage G1/8	pour tuyau de Ø extérieur de 4 mm	3 mm	10	**186095**	**QS-G1/8-4**
			100	**132036**	**QS-G1/8-4-100**
	pour tuyau de Ø extérieur de 6 mm	5 mm	10	**186096**	**QS-G1/8-6**
			100	**132037**	**QS-G1/8-6-100**
	pour tuyau de Ø extérieur de 8 mm	6 mm	10	**186098**	**QS-G1/8-8**
			50	**132038**	**QS-G1/8-8-50**
Filetage G1/4	pour tuyau de Ø extérieur de 6 mm	5 mm	10	**186097**	**QS-G1/4-6**
			100	**132039**	**QS-G1/4-6-100**
	pour tuyau de Ø extérieur de 8 mm	7 mm	10	**186099**	**QS-G1/4-8**
			50	**132040**	**QS-G1/4-8-50**
	pour tuyau de Ø extérieur de 10 mm	8,5 mm	10	**186101**	**QS-G1/4-10**

Indications de commande

Références – Raccord enfichable QS, filetage G avec anneau d'étanchéité



Raccord pneumatique 1	Raccord pneumatique 2	Diamètre nominal	Taille de fût	No. de pièce	Type
Filetage G1/4	pour tuyau de Ø extérieur de 10 mm	8,5 mm	50	**132041**	**QS-G1/4-10-50**
	pour tuyau de Ø extérieur de 12 mm		10	**186350**	**QS-G1/4-12**
			20	**132042**	**QS-G1/4-12-20**
Filetage G3/8	pour tuyau de Ø extérieur de 8 mm	7 mm	10	**186100**	**QS-G3/8-8**
			50	**132043**	**QS-G3/8-8-50**
	pour tuyau de Ø extérieur de 10 mm	9 mm	10	**186102**	**QS-G3/8-10**
			50	**132044**	**QS-G3/8-10-50**
	pour tuyau de Ø extérieur de 12 mm	11 mm	10	**186103**	**QS-G3/8-12**
			20	**132045**	**QS-G3/8-12-20**
	pour tuyau de Ø extérieur de 16 mm		1	**186347**	**QS-G3/8-16**
Filetage G1/2	pour tuyau de Ø extérieur de 12 mm			**186104**	**QS-G1/2-12**
			20	**132046**	**QS-G1/2-12-20**
	pour tuyau de Ø extérieur de 16 mm	13 mm	1	**186105**	**QS-G1/2-16**
			20	**132047**	**QS-G1/2-16-20**
Filetage G3/4	pour tuyau de Ø extérieur de 22 mm	20 mm	1	**8040613**	**QS-G3/4-22**

Références – Raccord enfichable QS-...-I, filetage R



Raccord pneumatique 1	Raccord pneumatique 2	Diamètre nominal	Taille de fût	No. de pièce	Type
Filetage R1/8	pour tuyau de Ø extérieur de 4 mm	2,6 mm	10	**153012**	**QS-1/8-4-I**
			100	**133191**	**QS-1/8-4-I-100**
	pour tuyau de Ø extérieur de 6 mm	4,2 mm	10	**153013**	**QS-1/8-6-I**
			100	**133186**	**QS-1/8-6-I-100**
	pour tuyau de Ø extérieur de 8 mm	5,3 mm	10	**153015**	**QS-1/8-8-I**
			50	**133187**	**QS-1/8-8-I-50**
	pour tuyau de Ø extérieur de 10 mm		10	**190647**	**QS-1/8-10-I**
Filetage R1/4	pour tuyau de Ø extérieur de 6 mm	4,2 mm		**153014**	**QS-1/4-6-I**
			100	**133193**	**QS-1/4-6-I-100**
	pour tuyau de Ø extérieur de 8 mm	6,3 mm	10	**153016**	**QS-1/4-8-I**
			50	**133190**	**QS-1/4-8-I-50**
	pour tuyau de Ø extérieur de 10 mm		10	**153018**	**QS-1/4-10-I**
			50	**133188**	**QS-1/4-10-I-50**
	pour tuyau de Ø extérieur de 12 mm		10	**190649**	**QS-1/4-12-I**
Filetage R3/8	pour tuyau de Ø extérieur de 8 mm			**153017**	**QS-3/8-8-I**
	pour tuyau de Ø extérieur de 10 mm			**153019**	**QS-3/8-10-I**
	pour tuyau de Ø extérieur de 12 mm	8,4 mm		**153020**	**QS-3/8-12-I**
Filetage R1/2	pour tuyau de Ø extérieur de 10 mm	6,3 mm	1	**190648**	**QS-1/2-10-I**
	pour tuyau de Ø extérieur de 12 mm	8,4 mm		**153021**	**QS-1/2-12-I**

Indications de commande

Données de commande – Raccord enfichable QS-...-I, filetage G avec bague d'étanchéité



Raccord pneumatique 1	Raccord pneumatique 2	Diamètre nominal	Taille de fût	No. de pièce	Type
Filetage G1/8	pour tuyau de Ø extérieur de 4 mm	2,6 mm	10	**186106**	**QS-G1/8-4-I**
			100	**133008**	**QS-G1/8-4-I-100**
	pour tuyau de Ø extérieur de 6 mm	4,2 mm	10	**186107**	**QS-G1/8-6-I**
			100	**133009**	**QS-G1/8-6-I-100**
	pour tuyau de Ø extérieur de 8 mm	5,3 mm	10	**186109**	**QS-G1/8-8-I**
			100	**133010**	**QS-G1/8-8-I-100**
	pour tuyau de Ø extérieur de 10 mm		10	**132999**	**QS-G1/8-10-I**
			100	**133000**	**QS-G1/8-10-I-100**
Filetage G1/4	pour tuyau de Ø extérieur de 6 mm	4,2 mm	10	**186108**	**QS-G1/4-6-I**
	pour tuyau de Ø extérieur de 8 mm	6,3 mm		**186110**	**QS-G1/4-8-I**
	pour tuyau de Ø extérieur de 10 mm	7,3 mm		**186112**	**QS-G1/4-10-I**
Filetage G3/8	pour tuyau de Ø extérieur de 8 mm	6,3 mm		**186111**	**QS-G3/8-8-I**
	pour tuyau de Ø extérieur de 10 mm	7,3 mm		**186113**	**QS-G3/8-10-I**
	pour tuyau de Ø extérieur de 12 mm	8,4 mm		**186114**	**QS-G3/8-12-I**
Filetage G1/2			1	**186115**	**QS-G1/2-12-I**

Références – Raccord enfichable QSF, filetage G



Raccord pneumatique 1	Raccord pneumatique 2	Diamètre nominal	Taille de fût	No. de pièce	Type
Taraudage G1/8	pour tuyau de Ø extérieur de 4 mm	3 mm	10	**153022**	**QSF-1/8-4-B**
			100	**130709**	**QSF-1/8-4-B-100**
	pour tuyau de Ø extérieur de 6 mm	5 mm	10	**153023**	**QSF-1/8-6-B**
			100	**130710**	**QSF-1/8-6-B-100**
	pour tuyau de Ø extérieur de 8 mm	7 mm	10	**153025**	**QSF-1/8-8-B**
			50	**130711**	**QSF-1/8-8-B-50**
Taraudage G1/4	pour tuyau de Ø extérieur de 4 mm	3 mm	10	**190650**	**QSF-1/4-4-B**
	pour tuyau de Ø extérieur de 6 mm	5 mm		**153024**	**QSF-1/4-6-B**
			100	**130712**	**QSF-1/4-6-B-100**
	pour tuyau de Ø extérieur de 8 mm	7 mm	10	**153026**	**QSF-1/4-8-B**
			50	**130713**	**QSF-1/4-8-B-50**
	pour tuyau de Ø extérieur de 10 mm	9 mm	10	**153028**	**QSF-1/4-10-B**
			50	**130714**	**QSF-1/4-10-B-50**
	pour tuyau de Ø extérieur de 12 mm	11 mm	10	**190651**	**QSF-1/4-12-B**
Taraudage G3/8	pour tuyau de Ø extérieur de 6 mm	5 mm		**190652**	**QSF-3/8-6-B**
	pour tuyau de Ø extérieur de 8 mm	7 mm		**153027**	**QSF-3/8-8-B**
			50	**130715**	**QSF-3/8-8-B-50**
	pour tuyau de Ø extérieur de 10 mm	9 mm	10	**153029**	**QSF-3/8-10-B**
			50	**130716**	**QSF-3/8-10-B-50**
	pour tuyau de Ø extérieur de 12 mm	11 mm	10	**153030**	**QSF-3/8-12-B**
			20	**130717**	**QSF-3/8-12-B-20**
Taraudage G1/2			1	**190653**	**QSF-1/2-12-B**
	pour tuyau de Ø extérieur de 16 mm	15 mm		**190654**	**QSF-1/2-16-B**

Indications de commande

Références – Connecteur QS



Raccord pneumatique 1	Raccord pneumatique 2	Diamètre nominal	Taille de fût	No. de pièce	Type
pour tuyau de Ø extérieur de 4 mm	pour tuyau de Ø extérieur de 4 mm	2,8 mm	10	**153031**	**QS-4**
			100	**130686**	**QS-4-100**
pour tuyau de Ø extérieur de 6 mm	pour tuyau de Ø extérieur de 6 mm	4,3 mm	10	**153032**	**QS-6**
			100	**130687**	**QS-6-100**
pour tuyau de Ø extérieur de 8 mm	pour tuyau de Ø extérieur de 8 mm	7 mm	10	**153033**	**QS-8**
			50	**130688**	**QS-8-50**
pour tuyau de Ø extérieur de 10 mm	pour tuyau de Ø extérieur de 10 mm	9 mm	10	**153034**	**QS-10**
			50	**130689**	**QS-10-50**
pour tuyau de Ø extérieur de 12 mm	pour tuyau de Ø extérieur de 12 mm	11 mm	10	**153035**	**QS-12**
			20	**130690**	**QS-12-20**
pour tuyau de Ø extérieur de 16 mm	pour tuyau de Ø extérieur de 16 mm	13 mm	1	**153036**	**QS-16**
			20	**133195**	**QS-16-20**

Données de commande – Connecteur QS, réducteur



Raccord pneumatique 1	Raccord pneumatique 2	Diamètre nominal	Taille de fût	No. de pièce	Type
pour tuyau de Ø extérieur de 6 mm	pour tuyau de Ø extérieur de 4 mm	2,8 mm	10	**153037**	**QS-6-4**
			100	**130691**	**QS-6-4-100**
pour tuyau de Ø extérieur de 8 mm			10	**130606**	**QS-8-4**
	pour tuyau de Ø extérieur de 6 mm	4,3 mm		**153038**	**QS-8-6**
			50	**130692**	**QS-8-6-50**
pour tuyau de Ø extérieur de 10 mm			10	**130607**	**QS-10-6**
	pour tuyau de Ø extérieur de 8 mm	6,5 mm		**153039**	**QS-10-8**
			50	**130693**	**QS-10-8-50**
pour tuyau de Ø extérieur de 12 mm		6,2 mm	10	**130608**	**QS-12-8**
	pour tuyau de Ø extérieur de 10 mm	9 mm		**153040**	**QS-12-10**
			20	**130694**	**QS-12-10-20**

Références – Union traversée de cloison QSS



Raccord pneumatique 1	Raccord pneumatique 2	Diamètre nominal	Taille de fût	No. de pièce	Type
pour tuyau de Ø extérieur de 4 mm	pour tuyau de Ø extérieur de 4 mm	3 mm	10	**153157**	**QSS-4**
			100	**130788**	**QSS-4-100**
pour tuyau de Ø extérieur de 6 mm	pour tuyau de Ø extérieur de 6 mm	5 mm	10	**153158**	**QSS-6**
			100	**130789**	**QSS-6-100**
pour tuyau de Ø extérieur de 8 mm	pour tuyau de Ø extérieur de 8 mm	7 mm	10	**153159**	**QSS-8**
			50	**130790**	**QSS-8-50**
pour tuyau de Ø extérieur de 10 mm	pour tuyau de Ø extérieur de 10 mm	9 mm	10	**153160**	**QSS-10**
			50	**130791**	**QSS-10-50**
pour tuyau de Ø extérieur de 12 mm	pour tuyau de Ø extérieur de 12 mm	11 mm	10	**153161**	**QSS-12**
			20	**130792**	**QSS-12-20**

Indications de commande

Références – Union traversée de cloison QSS-...-F, avec collet fixe



Raccord pneumatique 1	Raccord pneumatique 2	Diamètre nominal	Taille de fût	No. de pièce	Type
pour tuyau de Ø extérieur de 4 mm	pour tuyau de Ø extérieur de 4 mm	2,6 mm	10	**193950**	**QSS-4-F**
pour tuyau de Ø extérieur de 6 mm	pour tuyau de Ø extérieur de 6 mm	4 mm		**193951**	**QSS-6-F**
pour tuyau de Ø extérieur de 8 mm	pour tuyau de Ø extérieur de 8 mm	5,5 mm		**130642**	**QSS-8-F**
pour tuyau de Ø extérieur de 10 mm	pour tuyau de Ø extérieur de 10 mm	6,5 mm		**130643**	**QSS-10-F**
pour tuyau de Ø extérieur de 12 mm	pour tuyau de Ø extérieur de 12 mm	7,5 mm		**130644**	**QSS-12-F**

Références – Traversée de cloison QSSF



Raccord pneumatique 1	Raccord pneumatique 2	Diamètre nominal	Taille de fût	No. de pièce	Type
Taraudage G1/8	pour tuyau de Ø extérieur de 4 mm	3 mm	10	**153162**	**QSSF-1/8-4-B**
	pour tuyau de Ø extérieur de 6 mm	5 mm		**153163**	**QSSF-1/8-6-B**
	pour tuyau de Ø extérieur de 8 mm	7 mm		**153165**	**QSSF-1/8-8-B**
Taraudage G1/4	pour tuyau de Ø extérieur de 4 mm	3 mm		**190655**	**QSSF-1/4-4-B**
	pour tuyau de Ø extérieur de 6 mm	5 mm		**153164**	**QSSF-1/4-6-B**
	pour tuyau de Ø extérieur de 8 mm	7 mm		**153166**	**QSSF-1/4-8-B**
	pour tuyau de Ø extérieur de 10 mm	9 mm		**153168**	**QSSF-1/4-10-B**
Taraudage G3/8	pour tuyau de Ø extérieur de 6 mm	5 mm		**190656**	**QSSF-3/8-6-B**
	pour tuyau de Ø extérieur de 8 mm	7 mm		**153167**	**QSSF-3/8-8-B**
	pour tuyau de Ø extérieur de 10 mm	9 mm		**153169**	**QSSF-3/8-10-B**
	pour tuyau de Ø extérieur de 12 mm	11 mm		**153170**	**QSSF-3/8-12-B**
Taraudage G1/2			1	**153171**	**QSSF-1/2-12-B**
	pour tuyau de Ø extérieur de 16 mm	15 mm		**190657**	**QSSF-1/2-16-B**

Indications de commande

Références – Obturateur mâle QSC



Raccord pneumatique 1	Poids du produit	Taille de fût	No. de pièce	Type
pour tuyau de Ø extérieur de 4 mm	2,4 g	10	**153262**	**QSC-4**
		100	**130704**	**QSC-4-100**
pour tuyau de Ø extérieur de 6 mm	3,3 g	10	**153263**	**QSC-6**
		100	**130705**	**QSC-6-100**
pour tuyau de Ø extérieur de 8 mm	4,7 g	10	**153264**	**QSC-8**
		50	**130706**	**QSC-8-50**
pour tuyau de Ø extérieur de 10 mm	7,8 g	10	**153265**	**QSC-10**
		50	**130707**	**QSC-10-50**
pour tuyau de Ø extérieur de 12 mm	12 g	10	**153266**	**QSC-12**
		20	**130708**	**QSC-12-20**

Références – Connecteur QS-...H



Raccord pneumatique 1	Raccord pneumatique 2	Diamètre nominal	Taille de fût	No. de pièce	Type
Union mâle Ø 6 mm	pour tuyau de Ø extérieur de 4 mm	2,5 mm	10	**153041**	**QS-6H-4**
			100	**130695**	**QS-6H-4-100**
Union mâle Ø 8 mm		2,4 mm	10	**130622**	**QS-8H-4**
	pour tuyau de Ø extérieur de 6 mm	3,8 mm		**153042**	**QS-8H-6**
			50	**130696**	**QS-8H-6-50**
Union mâle Ø 10 mm			10	**130623**	**QS-10H-6**
	pour tuyau de Ø extérieur de 8 mm	5,4 mm		**153043**	**QS-10H-8**
			50	**130697**	**QS-10H-8-50**
Union mâle Ø 12 mm	pour tuyau de Ø extérieur de 6 mm	3,7 mm	10	**132981**	**QS-12H-6**
	pour tuyau de Ø extérieur de 8 mm	5,4 mm		**130624**	**QS-12H-8**
	pour tuyau de Ø extérieur de 10 mm	6,3 mm		**153044**	**QS-12H-10**
			20	**130698**	**QS-12H-10-20**

Références – Union mâle QSH



Raccord pneumatique 1	Raccord pneumatique 2	Diamètre nominal	Taille de fût	No. de pièce	Type
Union mâle Ø 4 mm	Union mâle Ø 4 mm	2,5 mm	10	**153251**	**QSH-4**
			100	**130723**	**QSH-4-100**
Union mâle Ø 6 mm	Union mâle Ø 6 mm	4 mm	10	**153252**	**QSH-6**
			100	**130724**	**QSH-6-100**
Union mâle Ø 8 mm	Union mâle Ø 8 mm	6 mm	10	**153253**	**QSH-8**
			50	**130725**	**QSH-8-50**
Union mâle Ø 10 mm	Union mâle Ø 10 mm	7,5 mm	10	**153254**	**QSH-10**
			50	**130726**	**QSH-10-50**
Union mâle Ø 12 mm	Union mâle Ø 12 mm	9 mm	10	**153255**	**QSH-12**
			20	**130727**	**QSH-12-20**
Union mâle Ø 16 mm	Union mâle Ø 16 mm	11 mm	1	**153256**	**QSH-16**

Indications de commande

Données de commande – Douille enfichable QSH, réductrice



Raccord pneumatique 1	Raccord pneumatique 2	Diamètre nominal	Taille de fût	No. de pièce	Type
Union mâle Ø 6 mm	Union mâle Ø 4 mm	2,3 mm	10	**153257**	**QSH-6-4**
			100	**130718**	**QSH-6-4-100**
Union mâle Ø 8 mm			10	**130625**	**QSH-8-4**
	Union mâle Ø 6 mm	3,8 mm		**153258**	**QSH-8-6**
			50	**130719**	**QSH-8-6-50**
Union mâle Ø 10 mm			10	**130626**	**QSH-10-6**
	Union mâle Ø 8 mm	4,9 mm		**153259**	**QSH-10-8**
			50	**130720**	**QSH-10-8-50**
Union mâle Ø 12 mm			10	**130627**	**QSH-12-8**
	Union mâle Ø 10 mm	7,1 mm		**153260**	**QSH-12-10**
			20	**130721**	**QSH-12-10-20**
Union mâle Ø 16 mm	Union mâle Ø 12 mm	7,8 mm	1	**153261**	**QSH-16-12**
			20	**130722**	**QSH-16-12-20**

Références – Bouchon d'obturation QSC-...H



Raccord pneumatique 1	Taille de fût	No. de pièce	Type
Union mâle Ø 4 mm	10	**153267**	**QSC-4H**
	100	**130699**	**QSC-4H-100**
Union mâle Ø 6 mm	10	**153268**	**QSC-6H**
	100	**130700**	**QSC-6H-100**
Union mâle Ø 8 mm	10	**153269**	**QSC-8H**
	50	**130701**	**QSC-8H-50**
Union mâle Ø 10 mm	10	**153270**	**QSC-10H**
	50	**130702**	**QSC-10H-50**
Union mâle Ø 12 mm	10	**153271**	**QSC-12H**
	20	**130703**	**QSC-12H-20**
Union mâle Ø 16 mm	1	**153272**	**QSC-16H**

Références – Raccord coudé QSL, filetage R



Raccord pneumatique 1	Raccord pneumatique 2	Diamètre nominal	Taille de fût	No. de pièce	Type
Filetage R1/8	pour tuyau de Ø extérieur de 4 mm	2,8 mm	10	**153045**	**QSL-1/8-4**
			100	**130728**	**QSL-1/8-4-100**
	pour tuyau de Ø extérieur de 6 mm	4,2 mm	10	**153046**	**QSL-1/8-6**
			100	**130729**	**QSL-1/8-6-100**
	pour tuyau de Ø extérieur de 8 mm	6 mm	10	**153048**	**QSL-1/8-8**
			50	**130730**	**QSL-1/8-8-50**
	pour tuyau de Ø extérieur de 10 mm		10	**190658**	**QSL-1/8-10**
Filetage R1/4	pour tuyau de Ø extérieur de 4 mm	2,8 mm		**190659**	**QSL-1/4-4**
	pour tuyau de Ø extérieur de 6 mm	4,3 mm		**153047**	**QSL-1/4-6**
			100	**130731**	**QSL-1/4-6-100**
	pour tuyau de Ø extérieur de 8 mm	6,7 mm	10	**153049**	**QSL-1/4-8**

Indications de commande

Références – Raccord coudé QSL, filetage R



Raccord pneumatique 1	Raccord pneumatique 2	Diamètre nominal	Taille de fût	No. de pièce	Type
Filetage R1/4	pour tuyau de Ø extérieur de 8 mm	6,7 mm	50	**130732**	**QSL-1/4-8-50**
	pour tuyau de Ø extérieur de 10 mm	8 mm	10	**153051**	**QSL-1/4-10**
			50	**130733**	**QSL-1/4-10-50**
	pour tuyau de Ø extérieur de 12 mm		10	**164981**	**QSL-1/4-12**
			20	**130734**	**QSL-1/4-12-20**
Filetage R3/8	pour tuyau de Ø extérieur de 6 mm	4,3 mm	10	**190660**	**QSL-3/8-6**
	pour tuyau de Ø extérieur de 8 mm	6,7 mm		**153050**	**QSL-3/8-8**
			50	**130735**	**QSL-3/8-8-50**
	pour tuyau de Ø extérieur de 10 mm	8,3 mm	10	**153052**	**QSL-3/8-10**
			20	**130736**	**QSL-3/8-10-20**
	pour tuyau de Ø extérieur de 12 mm	10 mm	10	**153053**	**QSL-3/8-12**
			20	**130737**	**QSL-3/8-12-20**
	pour tuyau de Ø extérieur de 16 mm	11 mm	1	**164958**	**QSL-3/8-16**
Filetage R1/2	pour tuyau de Ø extérieur de 10 mm	8,3 mm		**190661**	**QSL-1/2-10**
			50	**133192**	**QSL-1/2-10-50**
	pour tuyau de Ø extérieur de 12 mm	10,3 mm	1	**153054**	**QSL-1/2-12**
			20	**130738**	**QSL-1/2-12-20**
	pour tuyau de Ø extérieur de 16 mm	13 mm	1	**153055**	**QSL-1/2-16**
			20	**130739**	**QSL-1/2-16-20**

Références – Raccord coudé QSL, filetage G avec anneau d'étanchéité



Raccord pneumatique 1	Raccord pneumatique 2	Diamètre nominal	Taille de fût	No. de pièce	Type
Filetage G1/8	pour tuyau de Ø extérieur de 4 mm	2,8 mm	10	**186116**	**QSL-G1/8-4**
			100	**132048**	**QSL-G1/8-4-100**
	pour tuyau de Ø extérieur de 6 mm	4,2 mm	10	**186117**	**QSL-G1/8-6**
			100	**132049**	**QSL-G1/8-6-100**
	pour tuyau de Ø extérieur de 8 mm	6 mm	10	**186119**	**QSL-G1/8-8**
			50	**132050**	**QSL-G1/8-8-50**
Filetage G1/4	pour tuyau de Ø extérieur de 6 mm	4,3 mm	10	**186118**	**QSL-G1/4-6**
			100	**132051**	**QSL-G1/4-6-100**
	pour tuyau de Ø extérieur de 8 mm	6,7 mm	10	**186120**	**QSL-G1/4-8**
			50	**132052**	**QSL-G1/4-8-50**
	pour tuyau de Ø extérieur de 10 mm	8 mm	10	**186122**	**QSL-G1/4-10**
			50	**132053**	**QSL-G1/4-10-50**
	pour tuyau de Ø extérieur de 12 mm		10	**186351**	**QSL-G1/4-12**
			20	**132054**	**QSL-G1/4-12-20**
Filetage G3/8	pour tuyau de Ø extérieur de 8 mm	6,7 mm	10	**186121**	**QSL-G3/8-8**
			50	**132055**	**QSL-G3/8-8-50**
	pour tuyau de Ø extérieur de 10 mm	8,3 mm	10	**186123**	**QSL-G3/8-10**
			20	**132056**	**QSL-G3/8-10-20**
	pour tuyau de Ø extérieur de 12 mm	10 mm	10	**186124**	**QSL-G3/8-12**
			20	**132057**	**QSL-G3/8-12-20**
	pour tuyau de Ø extérieur de 16 mm	11 mm	1	**186348**	**QSL-G3/8-16**
Filetage G1/2	pour tuyau de Ø extérieur de 12 mm	10,3 mm		**186125**	**QSL-G1/2-12**
			20	**132058**	**QSL-G1/2-12-20**
	pour tuyau de Ø extérieur de 16 mm	13 mm	1	**186126**	**QSL-G1/2-16**
			20	**132059**	**QSL-G1/2-16-20**

Indications de commande

Références – Raccord coudé long QSLL, filetage R



Raccord pneumatique 1	Raccord pneumatique 2	Diamètre nominal	Taille de fût	No. de pièce	Type
Filetage R1/8	pour tuyau de Ø extérieur de 4 mm	2,8 mm	10	**153076**	**QSLL-1/8-4**
	pour tuyau de Ø extérieur de 6 mm	4,3 mm		**153077**	**QSLL-1/8-6**
	pour tuyau de Ø extérieur de 8 mm	6 mm		**153079**	**QSLL-1/8-8**
Filetage R1/4	pour tuyau de Ø extérieur de 4 mm	2,8 mm		**190662**	**QSLL-1/4-4**
	pour tuyau de Ø extérieur de 6 mm	4,3 mm		**153078**	**QSLL-1/4-6**
	pour tuyau de Ø extérieur de 8 mm	6,7 mm		**153080**	**QSLL-1/4-8**
	pour tuyau de Ø extérieur de 10 mm	8 mm		**153082**	**QSLL-1/4-10**
Filetage R3/8	pour tuyau de Ø extérieur de 6 mm	4,3 mm		**190663**	**QSLL-3/8-6**
	pour tuyau de Ø extérieur de 8 mm	6,7 mm		**153081**	**QSLL-3/8-8**
	pour tuyau de Ø extérieur de 10 mm	8,3 mm		**153083**	**QSLL-3/8-10**
	pour tuyau de Ø extérieur de 12 mm	10 mm		**153084**	**QSLL-3/8-12**
Filetage R1/2	pour tuyau de Ø extérieur de 10 mm	8,3 mm	1	**190664**	**QSLL-1/2-10**
	pour tuyau de Ø extérieur de 12 mm	10,3 mm		**153085**	**QSLL-1/2-12**

Références – Raccord coudé long QSLL, filetage G avec anneau d'étanchéité



Raccord pneumatique 1	Raccord pneumatique 2	Diamètre nominal	Taille de fût	No. de pièce	Type
Filetage G1/8	pour tuyau de Ø extérieur de 4 mm	2,8 mm	10	**186127**	**QSLL-G1/8-4**
			100	**133015**	**QSLL-G1/8-4-100**
	pour tuyau de Ø extérieur de 6 mm	4,3 mm	10	**186128**	**QSLL-G1/8-6**
			100	**133016**	**QSLL-G1/8-6-100**
	pour tuyau de Ø extérieur de 8 mm	6 mm	10	**186130**	**QSLL-G1/8-8**
			100	**133017**	**QSLL-G1/8-8-100**
Filetage G1/4	pour tuyau de Ø extérieur de 6 mm	4,3 mm	10	**186129**	**QSLL-G1/4-6**
	pour tuyau de Ø extérieur de 8 mm	6,7 mm		**186131**	**QSLL-G1/4-8**
	pour tuyau de Ø extérieur de 10 mm	8 mm		**186133**	**QSLL-G1/4-10**
	pour tuyau de Ø extérieur de 12 mm		1	**132596**	**QSLL-G1/4-12**
Filetage G3/8	pour tuyau de Ø extérieur de 8 mm	6,7 mm	10	**186132**	**QSLL-G3/8-8**
	pour tuyau de Ø extérieur de 10 mm	8,3 mm		**186134**	**QSLL-G3/8-10**
	pour tuyau de Ø extérieur de 12 mm	10 mm		**186135**	**QSLL-G3/8-12**
Filetage G1/2		10,3 mm	1	**186136**	**QSLL-G1/2-12**
	pour tuyau de Ø extérieur de 16 mm	13 mm		**190665**	**QSLL-G1/2-16**

Indications de commande

Références – Raccord coudé QSLF, filetage G



Raccord pneumatique 1	Raccord pneumatique 2	Diamètre nominal	Taille de fût	No. de pièce	Type
Taraudage G1/8	pour tuyau de Ø extérieur de 4 mm	2,8 mm	10	**153273**	**QSLF-1/8-4-B**
	pour tuyau de Ø extérieur de 6 mm	4,2 mm		**153274**	**QSLF-1/8-6-B**
	pour tuyau de Ø extérieur de 8 mm	6 mm		**153276**	**QSLF-1/8-8-B**
Taraudage G1/4	pour tuyau de Ø extérieur de 6 mm	4,3 mm		**153275**	**QSLF-1/4-6-B**
	pour tuyau de Ø extérieur de 8 mm	6,7 mm		**153277**	**QSLF-1/4-8-B**
	pour tuyau de Ø extérieur de 10 mm	8 mm		**153279**	**QSLF-1/4-10-B**
Taraudage G3/8	pour tuyau de Ø extérieur de 8 mm	6,7 mm		**153278**	**QSLF-3/8-8-B**
	pour tuyau de Ø extérieur de 10 mm	8,3 mm		**153280**	**QSLF-3/8-10-B**

Références – Raccord coudé QSLV-...-I, filetage R



Raccord pneumatique 1	Raccord pneumatique 2	Diamètre nominal	Taille de fût	No. de pièce	Type
Filetage R1/8	pour tuyau de Ø extérieur de 6 mm	3 mm	10	**153097**	**QSLV-1/8-6-I**
	pour tuyau de Ø extérieur de 8 mm	4,2 mm		**153099**	**QSLV-1/8-8-I**
Filetage R1/4	pour tuyau de Ø extérieur de 6 mm	3,1 mm		**153098**	**QSLV-1/4-6-I**
	pour tuyau de Ø extérieur de 8 mm	4 mm		**153100**	**QSLV-1/4-8-I**
	pour tuyau de Ø extérieur de 10 mm	5,4 mm		**153102**	**QSLV-1/4-10-I**
Filetage R3/8	pour tuyau de Ø extérieur de 8 mm	4,2 mm		**153101**	**QSLV-3/8-8-I**
	pour tuyau de Ø extérieur de 10 mm	5,4 mm		**153103**	**QSLV-3/8-10-I**
	pour tuyau de Ø extérieur de 12 mm	6,9 mm		**153104**	**QSLV-3/8-12-I**
Filetage R1/2		6,4 mm	1	**153105**	**QSLV-1/2-12-I**

Références – Raccord coudé QSLV-...-I, filetage G



Raccord pneumatique 1	Raccord pneumatique 2	Diamètre nominal	Taille de fût	No. de pièce	Type
Filetage G1/8	pour tuyau de Ø extérieur de 6 mm	3 mm	10	**186148**	**QSLV-G1/8-6-I**
	pour tuyau de Ø extérieur de 8 mm	4,2 mm		**186150**	**QSLV-G1/8-8-I**
Filetage G1/4	pour tuyau de Ø extérieur de 6 mm	3,1 mm		**186149**	**QSLV-G1/4-6-I**

Indications de commande

Références – Raccord coudé QSLV-...-I, filetage G



Raccord pneumatique 1	Raccord pneumatique 2	Diamètre nominal	Taille de fût	No. de pièce	Type
Filetage G1/4	pour tuyau de Ø extérieur de 8 mm	4 mm	10	**186151**	**QSLV-G1/4-8-I**
	pour tuyau de Ø extérieur de 10 mm	5,4 mm		**186153**	**QSLV-G1/4-10-I**
Filetage G3/8	pour tuyau de Ø extérieur de 8 mm	4,2 mm		**186152**	**QSLV-G3/8-8-I**
	pour tuyau de Ø extérieur de 10 mm	5,4 mm		**186154**	**QSLV-G3/8-10-I**
	pour tuyau de Ø extérieur de 12 mm	6,9 mm		**186155**	**QSLV-G3/8-12-I**
Filetage G1/2		6,4 mm	1	**186156**	**QSLV-G1/2-12-I**

Références – Raccord coudé QSLV, filetage métrique avec anneau d'étanchéité



Raccord pneumatique 1	Raccord pneumatique 2	Diamètre nominal	Taille de fût	No. de pièce	Type
Filetage M5	pour tuyau de Ø extérieur de 6 mm	1,8 mm	10	**190666**	**QSLV-M5-6**

Références – Raccord coudé QSLV, filetage R



Raccord pneumatique 1	Raccord pneumatique 2	Diamètre nominal	Taille de fût	No. de pièce	Type
Filetage R1/8	pour tuyau de Ø extérieur de 4 mm	2,4 mm	100	**130749**	**QSLV-1/8-4-100**
		2,8 mm	10	**153086**	**QSLV-1/8-4**
	pour tuyau de Ø extérieur de 6 mm	3,7 mm	100	**130750**	**QSLV-1/8-6-100**
		4,6 mm	10	**153087**	**QSLV-1/8-6**
	pour tuyau de Ø extérieur de 8 mm	4,4 mm	50	**130751**	**QSLV-1/8-8-50**
		5,5 mm	10	**153089**	**QSLV-1/8-8**
Filetage R1/4	pour tuyau de Ø extérieur de 6 mm	3,8 mm	100	**130752**	**QSLV-1/4-6-100**
		4,3 mm	10	**153088**	**QSLV-1/4-6**
	pour tuyau de Ø extérieur de 8 mm	5 mm	50	**130753**	**QSLV-1/4-8-50**
		6 mm	10	**153090**	**QSLV-1/4-8**
	pour tuyau de Ø extérieur de 10 mm	5,4 mm	50	**130754**	**QSLV-1/4-10-50**
		7,1 mm	10	**153092**	**QSLV-1/4-10**
Filetage R3/8	pour tuyau de Ø extérieur de 8 mm	6 mm		**153091**	**QSLV-3/8-8**
	pour tuyau de Ø extérieur de 10 mm	8 mm		**153093**	**QSLV-3/8-10**
	pour tuyau de Ø extérieur de 12 mm	9,3 mm		**153094**	**QSLV-3/8-12**
Filetage R1/2		10 mm	1	**153095**	**QSLV-1/2-12**
	pour tuyau de Ø extérieur de 16 mm	13 mm		**153096**	**QSLV-1/2-16**

Indications de commande

Références – Raccord coudé QSLV, filetage G avec anneau d'étanchéité



Raccord pneumatique 1	Raccord pneumatique 2	Diamètre nominal	Taille de fût	No. de pièce	Type
Filetage G1/8	pour tuyau de Ø extérieur de 4 mm	3 mm	10	**186137**	**QSLV-G1/8-4**
			100	**132060**	**QSLV-G1/8-4-100**
	pour tuyau de Ø extérieur de 6 mm	4 mm	10	**186138**	**QSLV-G1/8-6**
			100	**132061**	**QSLV-G1/8-6-100**
	pour tuyau de Ø extérieur de 8 mm	5,6 mm	10	**186140**	**QSLV-G1/8-8**
			50	**132062**	**QSLV-G1/8-8-50**
Filetage G1/4	pour tuyau de Ø extérieur de 6 mm	5 mm	10	**186139**	**QSLV-G1/4-6**
			100	**132063**	**QSLV-G1/4-6-100**
	pour tuyau de Ø extérieur de 8 mm	6 mm	10	**186141**	**QSLV-G1/4-8**
			50	**132064**	**QSLV-G1/4-8-50**
	pour tuyau de Ø extérieur de 10 mm	7 mm	10	**186143**	**QSLV-G1/4-10**
			50	**132065**	**QSLV-G1/4-10-50**
Filetage G3/8	pour tuyau de Ø extérieur de 8 mm	6 mm	10	**186142**	**QSLV-G3/8-8**
	pour tuyau de Ø extérieur de 10 mm	8 mm		**186144**	**QSLV-G3/8-10**
	pour tuyau de Ø extérieur de 12 mm	8,7 mm		**186145**	**QSLV-G3/8-12**
Filetage G1/2			1	**186146**	**QSLV-G1/2-12**
	pour tuyau de Ø extérieur de 16 mm	13 mm		**186147**	**QSLV-G1/2-16**

Références – Coude union QSL



Raccord pneumatique 1	Raccord pneumatique 2	Diamètre nominal	Taille de fût	No. de pièce	Type
pour tuyau de Ø extérieur de 4 mm	pour tuyau de Ø extérieur de 4 mm	2,8 mm	10	**153070**	**QSL-4**
			100	**130740**	**QSL-4-100**
pour tuyau de Ø extérieur de 6 mm	pour tuyau de Ø extérieur de 6 mm	5 mm	10	**153071**	**QSL-6**
			100	**130741**	**QSL-6-100**
pour tuyau de Ø extérieur de 8 mm	pour tuyau de Ø extérieur de 8 mm	7,2 mm	10	**153072**	**QSL-8**
			50	**130742**	**QSL-8-50**
pour tuyau de Ø extérieur de 10 mm	pour tuyau de Ø extérieur de 10 mm	8,3 mm	10	**153073**	**QSL-10**
			50	**130743**	**QSL-10-50**
pour tuyau de Ø extérieur de 12 mm	pour tuyau de Ø extérieur de 12 mm	10 mm	10	**153074**	**QSL-12**
			20	**130744**	**QSL-12-20**
pour tuyau de Ø extérieur de 16 mm	pour tuyau de Ø extérieur de 16 mm	13 mm	1	**153075**	**QSL-16**
			20	**133194**	**QSL-16-20**

Références – Coude union QSL-...H avec douille enfichable



Raccord pneumatique 1	Raccord pneumatique 2	Diamètre nominal	Taille de fût	No. de pièce	Type
Union mâle Ø 4 mm	pour tuyau de Ø extérieur de 4 mm	2 mm	10	**153056**	**QSL-4H**
			100	**130745**	**QSL-4H-100**
Union mâle Ø 6 mm	pour tuyau de Ø extérieur de 6 mm	3,2 mm	10	**153057**	**QSL-6H**
			100	**130746**	**QSL-6H-100**
Union mâle Ø 8 mm	pour tuyau de Ø extérieur de 8 mm	4,7 mm	10	**153058**	**QSL-8H**
			50	**130747**	**QSL-8H-50**
Union mâle Ø 10 mm	pour tuyau de Ø extérieur de 10 mm	5,7 mm	10	**153059**	**QSL-10H**

Indications de commande

Références – Coude union QSL-...H avec douille enfichable



Raccord pneumatique 1	Raccord pneumatique 2	Diamètre nominal	Taille de fût	No. de pièce	Type
Union mâle Ø 10 mm	pour tuyau de Ø extérieur de 10 mm	5,7 mm	50	**130748**	**QSL-10H-50**
Union mâle Ø 12 mm	pour tuyau de Ø extérieur de 12 mm	6,8 mm	10	**153060**	**QSL-12H**

Références – Coude union QSL-...H avec douille enfichable, réducteur



Raccord pneumatique 1	Raccord pneumatique 2	Diamètre nominal	Taille de fût	No. de pièce	Type
Union mâle Ø 6 mm	pour tuyau de Ø extérieur de 4 mm	2,4 mm	10	**153061**	**QSL-6H-4**
Union mâle Ø 8 mm	pour tuyau de Ø extérieur de 6 mm	3,5 mm		**153062**	**QSL-8H-6**
Union mâle Ø 10 mm	pour tuyau de Ø extérieur de 8 mm	4,9 mm		**153063**	**QSL-10H-8**
Union mâle Ø 12 mm	pour tuyau de Ø extérieur de 10 mm	6,1 mm		**153064**	**QSL-12H-10**

Références – Coude union QSL-...H avec douille enfichable longue



Raccord pneumatique 1	Raccord pneumatique 2	Diamètre nominal	Taille de fût	No. de pièce	Type
Union mâle Ø 4 mm	pour tuyau de Ø extérieur de 4 mm	2 mm	10	**153065**	**QSL-4HL**
Union mâle Ø 6 mm	pour tuyau de Ø extérieur de 6 mm	3,1 mm		**153066**	**QSL-6HL**
Union mâle Ø 8 mm	pour tuyau de Ø extérieur de 8 mm	4,5 mm		**153067**	**QSL-8HL**
Union mâle Ø 10 mm	pour tuyau de Ø extérieur de 10 mm	5,6 mm		**153068**	**QSL-10HL**
Union mâle Ø 12 mm	pour tuyau de Ø extérieur de 12 mm	6,7 mm		**153069**	**QSL-12HL**

Références – Raccord enfichable en T QST, filetage R



Raccord pneumatique 1	Raccord pneumatique 2	Diamètre nominal	Taille de fût	No. de pièce	Type
Filetage R1/8	pour tuyau de Ø extérieur de 4 mm	2,8 mm	10	**153106**	**QST-1/8-4**
			100	**130793**	**QST-1/8-4-100**
	pour tuyau de Ø extérieur de 6 mm	4,2 mm	10	**153107**	**QST-1/8-6**
			100	**130794**	**QST-1/8-6-100**
	pour tuyau de Ø extérieur de 8 mm	6 mm	10	**153109**	**QST-1/8-8**
			50	**130795**	**QST-1/8-8-50**
	pour tuyau de Ø extérieur de 10 mm		10	**190667**	**QST-1/8-10**
Filetage R1/4	pour tuyau de Ø extérieur de 4 mm	2,8 mm		**190668**	**QST-1/4-4**

Indications de commande

Références – Raccord enfichable en T QST, filetage R



Raccord pneumatique 1	Raccord pneumatique 2	Diamètre nominal	Taille de fût	No. de pièce	Type
Filetage R1/4	pour tuyau de Ø extérieur de 6 mm	4,3 mm	10	**153108**	**QST-1/4-6**
			100	**130796**	**QST-1/4-6-100**
	pour tuyau de Ø extérieur de 8 mm	6,7 mm	10	**153110**	**QST-1/4-8**
			50	**130797**	**QST-1/4-8-50**
	pour tuyau de Ø extérieur de 10 mm	8 mm	10	**153112**	**QST-1/4-10**
			50	**130798**	**QST-1/4-10-50**
	pour tuyau de Ø extérieur de 12 mm		10	**190669**	**QST-1/4-12**
Filetage R3/8	pour tuyau de Ø extérieur de 6 mm	4,3 mm		**190670**	**QST-3/8-6**
	pour tuyau de Ø extérieur de 8 mm	6,7 mm		**153111**	**QST-3/8-8**
			50	**130799**	**QST-3/8-8-50**
	pour tuyau de Ø extérieur de 10 mm	8,3 mm	10	**153113**	**QST-3/8-10**
			20	**130800**	**QST-3/8-10-20**
	pour tuyau de Ø extérieur de 12 mm	10 mm	10	**153114**	**QST-3/8-12**
			20	**130801**	**QST-3/8-12-20**
	pour tuyau de Ø extérieur de 16 mm	11 mm	1	**164959**	**QST-3/8-16**
Filetage R1/2	pour tuyau de Ø extérieur de 10 mm	8,3 mm		**190672**	**QST-1/2-10**
	pour tuyau de Ø extérieur de 12 mm	10,3 mm		**153115**	**QST-1/2-12**
	pour tuyau de Ø extérieur de 16 mm	13 mm		**153116**	**QST-1/2-16**

Références – Raccord enfichable en T QST, filetage G avec anneau d'étanchéité



Raccord pneumatique 1	Raccord pneumatique 2	Diamètre nominal	Taille de fût	No. de pièce	Type
Filetage G1/8	pour tuyau de Ø extérieur de 4 mm	2,8 mm	10	**186157**	**QST-G1/8-4**
			100	**132066**	**QST-G1/8-4-100**
	pour tuyau de Ø extérieur de 6 mm	4,2 mm	10	**186158**	**QST-G1/8-6**
			100	**132067**	**QST-G1/8-6-100**
	pour tuyau de Ø extérieur de 8 mm	6 mm	10	**186160**	**QST-G1/8-8**
			50	**132068**	**QST-G1/8-8-50**
Filetage G1/4	pour tuyau de Ø extérieur de 6 mm	4,3 mm	10	**186159**	**QST-G1/4-6**
			100	**132069**	**QST-G1/4-6-100**
	pour tuyau de Ø extérieur de 8 mm	6,7 mm	10	**186161**	**QST-G1/4-8**
			50	**132070**	**QST-G1/4-8-50**
	pour tuyau de Ø extérieur de 10 mm	8 mm	10	**186163**	**QST-G1/4-10**
			50	**132071**	**QST-G1/4-10-50**
	pour tuyau de Ø extérieur de 12 mm		1	**132597**	**QST-G1/4-12**
Filetage G3/8	pour tuyau de Ø extérieur de 8 mm	6,7 mm	10	**186162**	**QST-G3/8-8**
			50	**132072**	**QST-G3/8-8-50**
	pour tuyau de Ø extérieur de 10 mm	8,3 mm	10	**186164**	**QST-G3/8-10**
			20	**132073**	**QST-G3/8-10-20**
	pour tuyau de Ø extérieur de 12 mm	10 mm	10	**186165**	**QST-G3/8-12**
			20	**132074**	**QST-G3/8-12-20**
	pour tuyau de Ø extérieur de 16 mm	11 mm	1	**186349**	**QST-G3/8-16**

Indications de commande

Références – Raccord enfichable en T QST, filetage G avec anneau d'étanchéité



Raccord pneumatique 1	Raccord pneumatique 2	Diamètre nominal	Taille de fût	No. de pièce	Type
Filetage G1/2	pour tuyau de Ø extérieur de 12 mm	10,3 mm	1	**186166**	**QST-G1/2-12**
	pour tuyau de Ø extérieur de 16 mm	13 mm		**186167**	**QST-G1/2-16**

Données de commande – Union en T QST



Raccord pneumatique 1	Raccord pneumatique 2	Diamètre nominal	Taille de fût	No. de pièce	Type
pour tuyau de Ø extérieur de 4 mm	pour tuyau de Ø extérieur de 4 mm	2,8 mm	10	**153128**	**QST-4**
			100	**130802**	**QST-4-100**
pour tuyau de Ø extérieur de 6 mm	pour tuyau de Ø extérieur de 6 mm	4,8 mm	10	**153129**	**QST-6**
			100	**130803**	**QST-6-100**
pour tuyau de Ø extérieur de 8 mm	pour tuyau de Ø extérieur de 8 mm	6,2 mm	10	**153130**	**QST-8**
			50	**130804**	**QST-8-50**
pour tuyau de Ø extérieur de 10 mm	pour tuyau de Ø extérieur de 10 mm	8,1 mm	10	**153131**	**QST-10**
			50	**130805**	**QST-10-50**
pour tuyau de Ø extérieur de 12 mm	pour tuyau de Ø extérieur de 12 mm	10 mm	10	**153132**	**QST-12**
			20	**130806**	**QST-12-20**
pour tuyau de Ø extérieur de 16 mm	pour tuyau de Ø extérieur de 16 mm	13 mm	1	**153133**	**QST-16**

Références – Union en T QST, réductrice



Raccord pneumatique 1	Raccord pneumatique 2	Diamètre nominal	Taille de fût	No. de pièce	Type
pour tuyau de Ø extérieur de 6 mm	pour tuyau de Ø extérieur de 4 mm	2,3 mm	10	**153134**	**QST-6-4**
			100	**130820**	**QST-6-4-100**
pour tuyau de Ø extérieur de 8 mm			10	**130613**	**QST-8-4**
	pour tuyau de Ø extérieur de 6 mm	3,5 mm		**153135**	**QST-8-6**
			50	**130821**	**QST-8-6-50**
pour tuyau de Ø extérieur de 10 mm		3,7 mm	10	**130614**	**QST-10-6**
	pour tuyau de Ø extérieur de 8 mm	4,9 mm		**153136**	**QST-10-8**
			50	**130822**	**QST-10-8-50**
pour tuyau de Ø extérieur de 12 mm		5,1 mm	10	**130615**	**QST-12-8**
	pour tuyau de Ø extérieur de 10 mm	6,1 mm		**153137**	**QST-12-10**
			20	**130823**	**QST-12-10-20**
pour tuyau de Ø extérieur de 16 mm	pour tuyau de Ø extérieur de 12 mm	7,6 mm	1	**130616**	**QST-16-12**

Indications de commande

Détails de commande – Raccord en T QSTF, filetage R



Raccord pneumatique 1	Raccord pneumatique 2	Diamètre nominal	Taille de fût	No. de pièce	Type
Filetage R1/8	Taraudage G1/8, pour tuyau de Ø extérieur de 4 mm	2,8 mm	1	**153182**	**QSTF-1/8-4-B**
	Taraudage G1/8, pour tuyau de Ø extérieur de 6 mm	4,6 mm		**153183**	**QSTF-1/8-6-B**
	Taraudage G1/8, pour tuyau de Ø extérieur de 8 mm	5,5 mm		**153185**	**QSTF-1/8-8-B**
Filetage R1/4	Taraudage G1/4, pour tuyau de Ø extérieur de 6 mm	4,3 mm		**153184**	**QSTF-1/4-6-B**
	Taraudage G1/4, pour tuyau de Ø extérieur de 8 mm	6 mm		**153186**	**QSTF-1/4-8-B**
	Taraudage G1/4, pour tuyau de Ø extérieur de 10 mm	7,1 mm		**153188**	**QSTF-1/4-10-B**
Filetage R3/8	Taraudage G3/8, pour tuyau de Ø extérieur de 8 mm	6 mm		**153187**	**QSTF-3/8-8-B**
	Taraudage G3/8, pour tuyau de Ø extérieur de 10 mm	8 mm		**153189**	**QSTF-3/8-10-B**
	Taraudage G3/8, pour tuyau de Ø extérieur de 12 mm	9,3 mm		**153190**	**QSTF-3/8-12-B**
Filetage R1/2	Taraudage G1/2, pour tuyau de Ø extérieur de 12 mm	10 mm		**153191**	**QSTF-1/2-12-B**

Références – Raccord en T QSTF, filetage G avec anneau d'étanchéité



Raccord pneumatique 1	Raccord pneumatique 2	Diamètre nominal	Taille de fût	No. de pièce	Type
Filetage G1/8	Taraudage G1/8, pour tuyau de Ø extérieur de 4 mm	3 mm	1	**186199**	**QSTF-G1/8-4**
	Taraudage G1/8, pour tuyau de Ø extérieur de 6 mm	4 mm		**186200**	**QSTF-G1/8-6**
	Taraudage G1/8, pour tuyau de Ø extérieur de 8 mm	5,6 mm		**186202**	**QSTF-G1/8-8**
Filetage G1/4	Taraudage G1/4, pour tuyau de Ø extérieur de 6 mm	5 mm		**186201**	**QSTF-G1/4-6**
	Taraudage G1/4, pour tuyau de Ø extérieur de 8 mm	6 mm		**186203**	**QSTF-G1/4-8**
	Taraudage G1/4, pour tuyau de Ø extérieur de 10 mm	7 mm		**186205**	**QSTF-G1/4-10**
Filetage G3/8	Taraudage G3/8, pour tuyau de Ø extérieur de 8 mm	6 mm		**186204**	**QSTF-G3/8-8**
	Taraudage G3/8, pour tuyau de Ø extérieur de 10 mm	8 mm		**186206**	**QSTF-G3/8-10**
	Taraudage G3/8, pour tuyau de Ø extérieur de 12 mm	8,7 mm		**186207**	**QSTF-G3/8-12**
Filetage G1/2	Taraudage G1/2, pour tuyau de Ø extérieur de 12 mm			**186208**	**QSTF-G1/2-12**

Indications de commande

Références – Raccord à visser en T QSTL, filetage R



Raccord pneumatique 1	Raccord pneumatique 2	Diamètre nominal	Taille de fût	No. de pièce	Type
Filetage R1/8	pour tuyau de Ø extérieur de 4 mm	2,8 mm	10	**153117**	**QSTL-1/8-4**
			100	**130824**	**QSTL-1/8-4-100**
	pour tuyau de Ø extérieur de 6 mm	4,3 mm	10	**153118**	**QSTL-1/8-6**
			100	**130825**	**QSTL-1/8-6-100**
	pour tuyau de Ø extérieur de 8 mm	6 mm	10	**153120**	**QSTL-1/8-8**
			50	**130826**	**QSTL-1/8-8-50**
Filetage R1/4	pour tuyau de Ø extérieur de 6 mm	4,3 mm	10	**153119**	**QSTL-1/4-6**
			100	**130827**	**QSTL-1/4-6-100**
	pour tuyau de Ø extérieur de 8 mm	6,7 mm	10	**153121**	**QSTL-1/4-8**
			50	**130828**	**QSTL-1/4-8-50**
	pour tuyau de Ø extérieur de 10 mm	8 mm	10	**153123**	**QSTL-1/4-10**
			50	**130829**	**QSTL-1/4-10-50**
Filetage R3/8	pour tuyau de Ø extérieur de 8 mm	6,7 mm	10	**153122**	**QSTL-3/8-8**
	pour tuyau de Ø extérieur de 10 mm	8,3 mm		**153124**	**QSTL-3/8-10**
	pour tuyau de Ø extérieur de 12 mm	10 mm		**153125**	**QSTL-3/8-12**
Filetage R1/2		10,3 mm	1	**153126**	**QSTL-1/2-12**
	pour tuyau de Ø extérieur de 16 mm	13 mm		**153127**	**QSTL-1/2-16**

Références – Raccord en T QSTL, filetage G avec anneau d'étanchéité



Raccord pneumatique 1	Raccord pneumatique 2	Diamètre nominal	Taille de fût	No. de pièce	Type
Filetage G1/8	pour tuyau de Ø extérieur de 4 mm	2,8 mm	10	**186168**	**QSTL-G1/8-4**
			100	**132075**	**QSTL-G1/8-4-100**
	pour tuyau de Ø extérieur de 6 mm	4,3 mm	10	**186169**	**QSTL-G1/8-6**
			100	**132076**	**QSTL-G1/8-6-100**
	pour tuyau de Ø extérieur de 8 mm	6 mm	10	**186171**	**QSTL-G1/8-8**
			50	**132077**	**QSTL-G1/8-8-50**
Filetage G1/4	pour tuyau de Ø extérieur de 6 mm	4,3 mm	10	**186170**	**QSTL-G1/4-6**
			100	**132078**	**QSTL-G1/4-6-100**
	pour tuyau de Ø extérieur de 8 mm	6,7 mm	10	**186172**	**QSTL-G1/4-8**
			50	**132079**	**QSTL-G1/4-8-50**
	pour tuyau de Ø extérieur de 10 mm	8 mm	10	**186174**	**QSTL-G1/4-10**
			50	**132080**	**QSTL-G1/4-10-50**
Filetage G3/8	pour tuyau de Ø extérieur de 8 mm	6,7 mm	10	**186173**	**QSTL-G3/8-8**
	pour tuyau de Ø extérieur de 10 mm	8,3 mm		**186175**	**QSTL-G3/8-10**
	pour tuyau de Ø extérieur de 12 mm	10 mm		**186176**	**QSTL-G3/8-12**
Filetage G1/2		10,3 mm	1	**186177**	**QSTL-G1/2-12**
	pour tuyau de Ø extérieur de 16 mm	13 mm		**186178**	**QSTL-G1/2-16**

Indications de commande

Références – Raccord à visser QSW, filetage R



Raccord pneumatique 1	Raccord pneumatique 2	Diamètre nominal	Taille de fût	No. de pièce	Type
Filetage R1/8	pour tuyau de Ø extérieur de 4 mm	2,5 mm	10	**130596**	**QSW-1/8-4**
	pour tuyau de Ø extérieur de 6 mm	3,3 mm		**130597**	**QSW-1/8-6**
	pour tuyau de Ø extérieur de 8 mm	6 mm		**130598**	**QSW-1/8-8**
Filetage R1/4	pour tuyau de Ø extérieur de 6 mm	3,3 mm		**130599**	**QSW-1/4-6**
	pour tuyau de Ø extérieur de 8 mm	6,7 mm		**130600**	**QSW-1/4-8**
	pour tuyau de Ø extérieur de 10 mm	8 mm		**130601**	**QSW-1/4-10**
Filetage R3/8		8,3 mm		**130602**	**QSW-3/8-10**
	pour tuyau de Ø extérieur de 12 mm	9,5 mm		**130603**	**QSW-3/8-12**
Filetage R1/2		10,3 mm	1	**130604**	**QSW-1/2-12**
	pour tuyau de Ø extérieur de 16 mm	13 mm		**130605**	**QSW-1/2-16**

Références – Liaison enfichable QSW-...HL avec union mâle



Raccord pneumatique 1	Raccord pneumatique 2	Diamètre nominal	Taille de fût	No. de pièce	Type
Union mâle Ø 4 mm	pour tuyau de Ø extérieur de 4 mm	2 mm	10	**130617**	**QSW-4HL**
Union mâle Ø 6 mm	pour tuyau de Ø extérieur de 6 mm	2,7 mm		**130618**	**QSW-6HL**
Union mâle Ø 8 mm	pour tuyau de Ø extérieur de 8 mm	5 mm		**130619**	**QSW-8HL**
Union mâle Ø 10 mm	pour tuyau de Ø extérieur de 10 mm	6,3 mm		**130620**	**QSW-10HL**
Union mâle Ø 12 mm	pour tuyau de Ø extérieur de 12 mm	6,9 mm		**130621**	**QSW-12HL**

Références – Liaison enfichable en X QSX

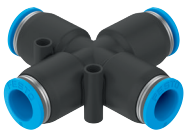

Raccord pneumatique 1	Raccord pneumatique 2	Diamètre nominal	Taille de fût	No. de pièce	Type
pour tuyau de Ø extérieur de 8 mm	pour tuyau de Ø extérieur de 8 mm	4,7 mm	10	**153285**	**QSX-8**
pour tuyau de Ø extérieur de 10 mm	pour tuyau de Ø extérieur de 10 mm	6,1 mm		**153286**	**QSX-10**
pour tuyau de Ø extérieur de 12 mm	pour tuyau de Ø extérieur de 12 mm	7,5 mm		**153287**	**QSX-12**

Indications de commande

Références – Raccord en Y QSY, filetage métrique avec anneau d'étanchéité



Raccord pneumatique 1	Raccord pneumatique 2	Diamètre nominal	Taille de fût	No. de pièce	Type
Filetage M5	pour tuyau de Ø extérieur de 4 mm	2,4 mm	10	**190673**	**QSY-M5-4**
	pour tuyau de Ø extérieur de 6 mm			**190674**	**QSY-M5-6**

Références – Raccord en Y QSY, filetage R



Raccord pneumatique 1	Raccord pneumatique 2	Diamètre nominal	Taille de fût	No. de pièce	Type
Filetage R1/8	pour tuyau de Ø extérieur de 4 mm	3,1 mm	10	**153138**	**QSY-1/8-4**
	pour tuyau de Ø extérieur de 6 mm	4,2 mm		**153139**	**QSY-1/8-6**
	pour tuyau de Ø extérieur de 8 mm	5,9 mm		**153141**	**QSY-1/8-8**
Filetage R1/4	pour tuyau de Ø extérieur de 4 mm	3,3 mm		**190675**	**QSY-1/4-4**
	pour tuyau de Ø extérieur de 6 mm	4,8 mm		**153140**	**QSY-1/4-6**
	pour tuyau de Ø extérieur de 8 mm	6,2 mm		**153142**	**QSY-1/4-8**
	pour tuyau de Ø extérieur de 10 mm	7,2 mm		**153144**	**QSY-1/4-10**
Filetage R3/8	pour tuyau de Ø extérieur de 8 mm	6,6 mm		**153143**	**QSY-3/8-8**
	pour tuyau de Ø extérieur de 10 mm	7,4 mm		**153145**	**QSY-3/8-10**
	pour tuyau de Ø extérieur de 12 mm	8,4 mm		**153146**	**QSY-3/8-12**
Filetage R1/2	pour tuyau de Ø extérieur de 10 mm	7,8 mm	1	**133196**	**QSY-1/2-10**
	pour tuyau de Ø extérieur de 12 mm	8,3 mm		**153147**	**QSY-1/2-12**

Données de commande – Raccord en Y QSY, filetage G avec bague d'étanchéité



Raccord pneumatique 1	Raccord pneumatique 2	Diamètre nominal	Taille de fût	No. de pièce	Type
Filetage G1/8	pour tuyau de Ø extérieur de 4 mm	3,1 mm	10	**186179**	**QSY-G1/8-4**
	pour tuyau de Ø extérieur de 6 mm	4,2 mm		**186180**	**QSY-G1/8-6**
	pour tuyau de Ø extérieur de 8 mm	5,9 mm		**186182**	**QSY-G1/8-8**
Filetage G1/4	pour tuyau de Ø extérieur de 6 mm	4,8 mm		**186181**	**QSY-G1/4-6**
	pour tuyau de Ø extérieur de 8 mm	6,2 mm		**186183**	**QSY-G1/4-8**

Indications de commande

Données de commande – Raccord en Y QSY, filetage G avec bague d'étanchéité



Raccord pneumatique 1	Raccord pneumatique 2	Diamètre nominal	Taille de fût	No. de pièce	Type
Filetage G1/4	pour tuyau de Ø extérieur de 10 mm	7,2 mm	10	**186185**	**QSY-G1/4-10**
Filetage G3/8	pour tuyau de Ø extérieur de 8 mm	6,6 mm		**186184**	**QSY-G3/8-8**
	pour tuyau de Ø extérieur de 10 mm	7,4 mm		**186186**	**QSY-G3/8-10**
	pour tuyau de Ø extérieur de 12 mm	8,4 mm		**186187**	**QSY-G3/8-12**
Filetage G1/2		8,3 mm	1	**186188**	**QSY-G1/2-12**

Références – Liaison enfichable en Y QSY



Raccord pneumatique 1	Raccord pneumatique 2	Diamètre nominal	Taille de fût	No. de pièce	Type
pour tuyau de Ø extérieur de 4 mm	pour tuyau de Ø extérieur de 4 mm	2,6 mm	10	**153148**	**QSY-4**
			100	**130807**	**QSY-4-100**
pour tuyau de Ø extérieur de 6 mm	pour tuyau de Ø extérieur de 6 mm	4,3 mm	10	**153149**	**QSY-6**
			100	**130808**	**QSY-6-100**
pour tuyau de Ø extérieur de 8 mm	pour tuyau de Ø extérieur de 8 mm	5,7 mm	10	**153150**	**QSY-8**
			50	**130809**	**QSY-8-50**
pour tuyau de Ø extérieur de 10 mm	pour tuyau de Ø extérieur de 10 mm	6,7 mm	10	**153151**	**QSY-10**
			20	**130810**	**QSY-10-20**
pour tuyau de Ø extérieur de 12 mm	pour tuyau de Ø extérieur de 12 mm	8 mm	10	**153152**	**QSY-12**
			20	**130811**	**QSY-12-20**
pour tuyau de Ø extérieur de 16 mm	pour tuyau de Ø extérieur de 16 mm	12,7 mm	1	**130609**	**QSY-16**

Références – Liaison enfichable en Y QSY, réductrice



Raccord pneumatique 1	Raccord pneumatique 2	Diamètre nominal	Taille de fût	No. de pièce	Type
pour tuyau de Ø extérieur de 6 mm	pour tuyau de Ø extérieur de 4 mm	2,3 mm	10	**153153**	**QSY-6-4**
			100	**130812**	**QSY-6-4-100**
pour tuyau de Ø extérieur de 8 mm		1,7 mm	10	**130610**	**QSY-8-4**
	pour tuyau de Ø extérieur de 6 mm	3,2 mm		**153154**	**QSY-8-6**
			50	**130813**	**QSY-8-6-50**
pour tuyau de Ø extérieur de 10 mm		3,3 mm	10	**130611**	**QSY-10-6**
	pour tuyau de Ø extérieur de 8 mm	4,5 mm		**153155**	**QSY-10-8**
			20	**130814**	**QSY-10-8-20**
pour tuyau de Ø extérieur de 12 mm			10	**130612**	**QSY-12-8**
	pour tuyau de Ø extérieur de 10 mm	5,8 mm		**153156**	**QSY-12-10**
			20	**130815**	**QSY-12-10-20**
pour tuyau de Ø extérieur de 16 mm	pour tuyau de Ø extérieur de 12 mm	7 mm	1	**190708**	**QSY-16-12**

Indications de commande

Références – Liaison enfichable en Y QSY-...H avec union mâle



Raccord pneumatique 1	Raccord pneumatique 2	Diamètre nominal	Taille de fût	No. de pièce	Type
Union mâle Ø 4 mm	pour tuyau de Ø extérieur de 4 mm	1,6 mm	10	**130628**	**QSY-4H**

Références – Liaison enfichable en Y QSY-...H avec union mâle, réductrice



Raccord pneumatique 1	Raccord pneumatique 2	Diamètre nominal	Taille de fût	No. de pièce	Type
Union mâle Ø 6 mm	pour tuyau de Ø extérieur de 4 mm	2,3 mm	10	**130633**	**QSY-6H-4**

Références – Liaison enfichable en Y QSY-...H-B avec douille enfichable

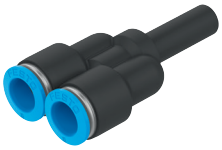

Raccord pneumatique 1	Raccord pneumatique 2	Diamètre nominal	Taille de fût	No. de pièce	Type
Union mâle Ø 6 mm	pour tuyau de Ø extérieur de 6 mm	3,1 mm	10	**133145**	**QSY-6H-B**
Union mâle Ø 8 mm	pour tuyau de Ø extérieur de 8 mm	4,6 mm		**133146**	**QSY-8H-B**
Union mâle Ø 10 mm	pour tuyau de Ø extérieur de 10 mm	5,9 mm		**133148**	**QSY-10H-B**
Union mâle Ø 12 mm	pour tuyau de Ø extérieur de 12 mm	7,3 mm		**133150**	**QSY-12H-B**

Références – Liaison enfichable en Y QSY-...H-B avec douille enfichable, réductrice

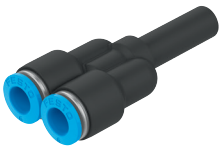

Raccord pneumatique 1	Raccord pneumatique 2	Diamètre nominal	Taille de fût	No. de pièce	Type
Union mâle Ø 8 mm	pour tuyau de Ø extérieur de 6 mm	3,6 mm	10	**133147**	**QSY-8H-6-B**
Union mâle Ø 10 mm	pour tuyau de Ø extérieur de 8 mm	4,6 mm		**133149**	**QSY-10H-8-B**
Union mâle Ø 12 mm	pour tuyau de Ø extérieur de 10 mm	5,9 mm		**133151**	**QSY-12H-10-B**

Indications de commande

Références – Raccord en Y QSYL, filetage R



Raccord pneumatique 1	Raccord pneumatique 2	Diamètre nominal	Taille de fût	No. de pièce	Type
Filetage R1/8	pour tuyau de Ø extérieur de 4 mm	3,9 mm	1	**153172**	**QSYL-1/8-4**
	pour tuyau de Ø extérieur de 6 mm	4,2 mm		**153173**	**QSYL-1/8-6**
	pour tuyau de Ø extérieur de 8 mm	5,7 mm		**153175**	**QSYL-1/8-8**
Filetage R1/4	pour tuyau de Ø extérieur de 6 mm	5,3 mm		**153174**	**QSYL-1/4-6**
	pour tuyau de Ø extérieur de 8 mm	7,3 mm		**153176**	**QSYL-1/4-8**
	pour tuyau de Ø extérieur de 10 mm	8 mm		**153178**	**QSYL-1/4-10**
Filetage R3/8	pour tuyau de Ø extérieur de 8 mm	7,3 mm		**153177**	**QSYL-3/8-8**
	pour tuyau de Ø extérieur de 10 mm	9,2 mm		**153179**	**QSYL-3/8-10**
	pour tuyau de Ø extérieur de 12 mm	9,7 mm		**153180**	**QSYL-3/8-12**
Filetage R1/2		10,6 mm		**153181**	**QSYL-1/2-12**

Références – Raccord en Y QSYL, filetage G avec anneau d'étanchéité



Raccord pneumatique 1	Raccord pneumatique 2	Diamètre nominal	Taille de fût	No. de pièce	Type
Filetage G1/8	pour tuyau de Ø extérieur de 4 mm	3,9 mm	1	**186189**	**QSYL-G1/8-4**
	pour tuyau de Ø extérieur de 6 mm	4,2 mm		**186190**	**QSYL-G1/8-6**
	pour tuyau de Ø extérieur de 8 mm	5,7 mm		**186192**	**QSYL-G1/8-8**
Filetage G1/4	pour tuyau de Ø extérieur de 6 mm	5,3 mm		**186191**	**QSYL-G1/4-6**
	pour tuyau de Ø extérieur de 8 mm	7,3 mm		**186193**	**QSYL-G1/4-8**
	pour tuyau de Ø extérieur de 10 mm	8 mm		**186195**	**QSYL-G1/4-10**
Filetage G3/8	pour tuyau de Ø extérieur de 8 mm	7,3 mm		**186194**	**QSYL-G3/8-8**
	pour tuyau de Ø extérieur de 10 mm	9,2 mm		**186196**	**QSYL-G3/8-10**
	pour tuyau de Ø extérieur de 12 mm	9,7 mm		**186197**	**QSYL-G3/8-12**
Filetage G1/2		10,6 mm		**186198**	**QSYL-G1/2-12**

Indications de commande

Informations pour la commande – Raccord en Y QSYLV, filetage R



Raccord pneumatique 1	Raccord pneumatique 2	Diamètre nominal	Taille de fût	No. de pièce	Type
Filetage R1/8	pour tuyau de Ø extérieur de 6 mm	4,2 mm	1	**153192**	**QSYLV-1/8-6**
Filetage R1/4	pour tuyau de Ø extérieur de 8 mm	6 mm		**153193**	**QSYLV-1/4-8**
Filetage R3/8	pour tuyau de Ø extérieur de 10 mm	8 mm		**153194**	**QSYLV-3/8-10**
Filetage R1/2	pour tuyau de Ø extérieur de 12 mm	10 mm		**153195**	**QSYLV-1/2-12**

Références – Raccord en Y QSYLV, filetage G avec anneau d'étanchéité



Raccord pneumatique 1	Raccord pneumatique 2	Diamètre nominal	Taille de fût	No. de pièce	Type
Filetage G1/8	pour tuyau de Ø extérieur de 6 mm	3,5 mm	1	**186209**	**QSYLV-G1/8-6**
Filetage G1/4	pour tuyau de Ø extérieur de 8 mm	4,7 mm		**186210**	**QSYLV-G1/4-8**
Filetage G3/8	pour tuyau de Ø extérieur de 10 mm	5,2 mm		**186211**	**QSYLV-G3/8-10**
Filetage G1/2	pour tuyau de Ø extérieur de 12 mm	7 mm		**186212**	**QSYLV-G1/2-12**

Accessoires

Outil de démontage QSO



Abréviation de type	Taille	Poids du produit	No. de pièce	Type
QSO	pour Ø extérieur de tuyau de 4 mm pour Ø extérieur de tuyau de 6 mm pour Ø extérieur de tuyau de 8 mm pour Ø extérieur de tuyau de 10 mm	13 g	**158419**	**QSO**