Steekschroefkoppeling QS

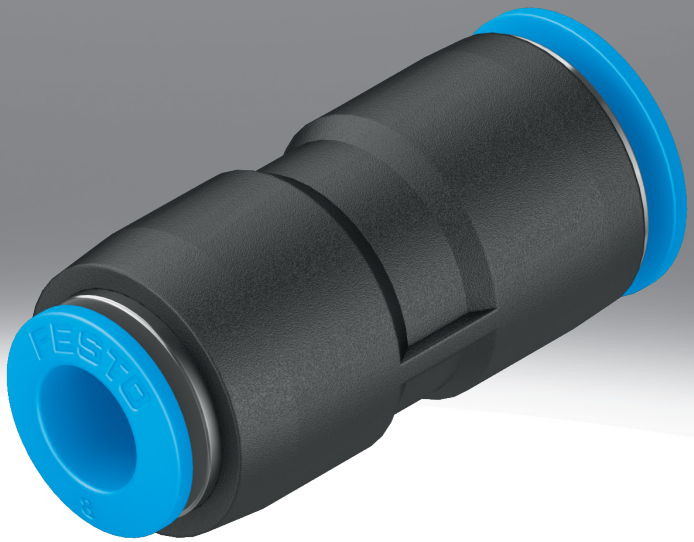

Kenmerken

In één oogopslag

Standaard-serie
- Veelvoud aan varianten: ruime keuze voor maximale flexibiliteit bij standaardtoepassingen
- PBT en messing, vernikkeld
- Bedrijfsmedia perslucht, vacuüm, water

Informatie: Alle R-schroefdraden zijn gecoat met een afdichtingsmiddel. Deze coating vervangt de conventionele afdichtingsring. Schroef de R-schroefdraad er gewoon met de hand in en draai hem 1 à 2 slagen vast met een steeksleutel. De schroefkoppeling kan tot vijf keer opnieuw worden ingedraaid. Wanneer u de R-schroefdraad meerdere malen indraait, moet u ervoor zorgen dat het afgeschuurde materiaal van de afdichtingscoating niet in het persluchtsysteem terecht kan komen.

Aanvullend document Link qs

Het aanvullend document PUSH-IN-FITTINGS-ADD bevat aanvullende informatie over slang-schroefkoppelingcombinaties en schroefdraadtypes, evenals montage-instructies.

Diagrammen Link qs

De diagrammen in dit document zijn ook online beschikbaar. Daar kunnen nauwkeurige waarden worden weergegeven.

Bouwvorm

[C] Blinde stoppen

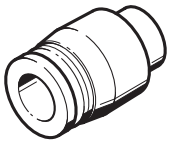

[L] L-vorm

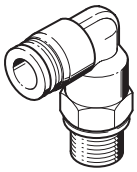

[LL] L-vorm, lange uitvoering

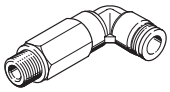

[S] Schotdoorvoerkoppeling

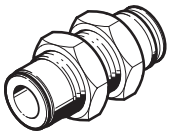

[T] T-vorm

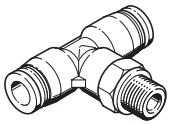

[TL] T-vorm, extra steekaansluiting, in lengterichting

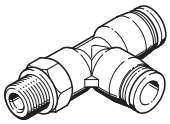

[W] 45° haaks deel

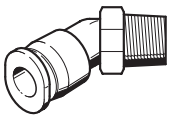

[X] X-vorm

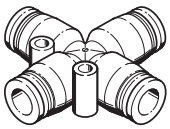

[Y] Y-vorm

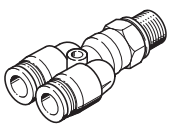

Kenmerken

Pneumatische aansluiting 1

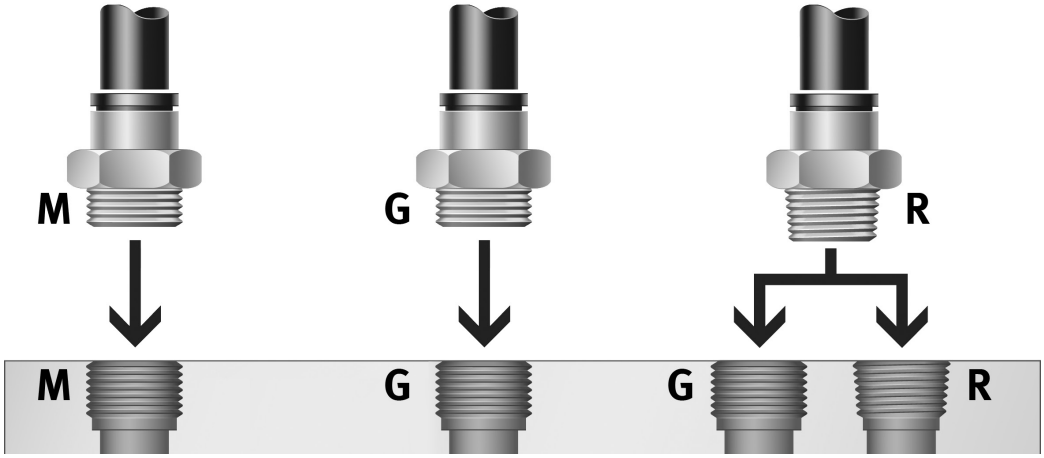

Steekaansluiting voor verschillende slang-buitendiameters kunnen worden gecombineerd met steekaansluitingen, steekhulzen, metrische uitwendige schroefdraad, R- en G-schroefdraad.

Welke schroefkoppeling past in welke schroefdraad?

- Metrische schroefdraad: De schroefdraad is vergelijkbaar met G-schroefdraad en wordt gemonteerd in metrische cilindrische schroefdraad. De dichtheid wordt verzekerd door een O-ring met kamer.
- G-schroefdraad volgens ISO 228-1: kortere schroefdraad, constante inbouwdiepte, verwisselbare afdichtingsring, afdichting aan de voorzijde, meerdere malen herbruikbaar door verwisselbare afdichtingsring.
- R-schroefdraad volgens EN 10226-1 en ISO 7/1: zelfsluitende schroefdraad, afdichting op de schroefdraad, geen extra afdichtvlak nodig, kleinere inbouwmaten omdat er geen schouder voor afdichtvlak nodig is, herbruikbaar tot 5 keer. In de combinatie van uitwendige schroefdraad R en inwendige schroefdraad G kan lekkage optreden als de inwendige schroefdraad G niet goed is gefabriceerd of zich binnen een ongunstige limiettolerantie bevindt. Extra afdichting, bijvoorbeeld met afdichtingstape, is dan nodig.

Demontagering

Slangassemblage:

Om ervoor te zorgen dat de slang stevig vastzit en de interne afdichting niet wordt beschadigd, moet deze recht op lengte worden gesneden en worden ontbraamd.

- Steek de slang tot aan de eindanslag van de koppeling. Zorg ervoor dat de slang in de binnenste afdichting zit. Afhankelijk van de speling tussen de slang en de afdichting kan het contact tussen de slang en de afdichting ten onrechte worden geïnterpreteerd als een aanslag.
- Controleer of de slangverbinding goed vastzit door voorzichtig aan de slang te trekken.

Demontage slang:

- De slang wordt losgemaakt door de ontgrendelring omlaag te drukken en vast te houden. Trek de slang voorzichtig uit de schroefkoppeling.
- Verwijder het beschadigde deel door het af te snijden voordat u de slang weer gebruikt.

Typecode

001	Serie	
QS	Steekschroefkoppeling, standaardserie	
QSC	Steekschroefkoppeling, standaardserie	
QSF	Steekschroefkoppeling, standaardserie	
QSH	Steekschroefkoppeling, standaardserie	
QSL	Steekschroefkoppeling, L-vorm QSL	
QSLF	Steekschroefkoppeling, L-vorm QSLF	
QSLL	Steekschroefkoppeling, L-vorm QSLL	
QSLV	Steekschroefkoppeling, L-vorm, uitrichtbaar QSLV	
QSM	Steekschroefkoppeling, mini-serie	
QSMC	Steekschroefkoppeling, mini-serie	
QSMF	Steekschroefkoppeling, mini-serie	
QSML	Steekschroefkoppeling, Mini, L-vorm QSML	
QSMLL	Steekschroefkoppeling, Mini, L-vorm QSMLL	
QSMLLV	Steekschroefkoppeling, Mini, L-vorm QSMLLV	
QSMLV	Steekschroefkoppeling, Mini, L-vorm QSMLV	
QSMP	Steekschroefkoppeling, Mini QSMP	
QSMS	Steekschroefkoppeling, Mini QSMS	
QSMT	Steekschroefkoppeling, Mini QSMT	
QSMTL	Steekschroefkoppeling, Mini QSMTL	
QSMX	Steekschroefkoppeling, Mini QSMX	
QSMY	Steekschroefkoppeling, Mini QSMY	
QSYLV	Steekschroefkoppeling, L-vorm, 2-voudig, uitlijnbaar QSYLV	
QSX	Steekschroefkoppeling, X-vorm QSX	
QST	Steekschroefkoppeling, T-vorm QST	
QSYL	Steekschroefkoppeling, L-vorm, 2-voudig QSYL	
QSS	Schot-doorvoersteekkoppeling QSS	
QSTL	Steekschroefkoppeling T/L-vorm, uitlijnbaar QSTL	
QSY	Steekschroefkoppeling, Y-vorm QSY	
QSTF	Steekschroefkoppeling, T-vorm, uitlijnbaar QSTF	
QSW	Steekschroefkoppeling, standaardserie	
QSSF	Schot-doorvoersteekkoppeling met inwendige schroefdraad QS-SF	

002	Bouwvorm	
	Rechte vorm	
C	Blinde stoppen	
L	L-vorm	
LL	L-vorm, lange uitvoering	
S	Schotdoorvoerkoppeling	
T	T-vorm	
TL	T-vorm, extra steekaansluiting, in lengterichting	
W	45° haaks deel	
X	X-vorm	
Y	Y-vorm	

003	Pneumatische aansluiting 1	
1/8	Uitwendige schroefdraad R1/8	
1/4	Uitwendige schroefdraad R1/4	
3/8	Uitwendige schroefdraad R3/8	
1/2	Uitwendige schroefdraad R1/2	
2	Insteekaansluiting 2 mm	
2H	Steekhuls 2 mm	
3	Insteekaansluiting 3 mm	
3H	Steekhuls 3 mm	
4	Insteekaansluiting 4 mm	
4H	Steekhuls 4 mm	
6	Insteekaansluiting 6 mm	
6H	Steekhuls 6 mm	
8	Insteekaansluiting 8 mm	
8H	Steekhuls 8 mm	
10	Insteekaansluiting 10 mm	
10H	Steekhuls 10 mm	
12	Insteekaansluiting 12 mm	
12H	Steekhuls 12 mm	
16	Insteekverbinding mm	
16H	Steekhuls 16 mm	
G1/8	Uitwendige schroefdraad G1/8	
G1/4	Uitwendige schroefdraad G1/4	
G3/8	Inwendige schroefdraad G3/8	
G1/2	Uitwendige schroefdraad G1/2	
G3/4	Uitwendige schroefdraad G 3/4	
M3	Uitwendige schroefdraad M3	
M5	Uitwendige schroefdraad M5	
M6	Uitwendige schroefdraad M6	
M6x0,75	Uitwendige schroefdraad M6x0,75	
M7	Uitwendige schroefdraad M7	
M8x0,75	Uitwendige schroefdraad M8x0,75	
M8x1,25	Uitwendige schroefdraad M8x1,25	

004	Pneumatische aansluiting 2	
	Dezelfde grootte steekaansluiting als pneumatische aansluiting 1	
2	Steekaansluiting 2 mm	
3	Steekaansluiting 3 mm	
4	Steekaansluiting 4 mm	
6	Steekaansluiting 6 mm	
8	Steekaansluiting 8 mm	
10	Steekaansluiting 10 mm	
12	Steekaansluiting 12 mm	
16	Steekaansluiting 16 mm	
22	Steekaansluiting 22 mm	

005	Montagewijze	
	Standaard	
I	Binnenzeskant	
V	Holle schroef met buitenzeskant	

006	Extra eigenschap	
	Zonder	
F	Met vaste verbinding	
R	Ronde demontagering	
Y	Uitgang dubbel, parallel	

Typecode

007	Verpakkingseenheid [stuks]	
1	1	
10	10	

007	Verpakkingseenheid [stuks]	
20	20	
50	50	
100	100	

Gegevensblad

Algemene technische gegevens - metrisch en G uitwendige schroefdraad

Pneumatische aansluiting 1	Uitwendige schroef-draad M5	Uitwendige schroef-draad G1/8	Uitwendige schroef-draad G1/4	Uitwendige schroef-draad G3/8	Uitwendige schroef-draad G1/2	Uitwendige schroef-draad G3/4
Constructieve opbouw	Push-Pull-principe					
Inbouwpositie	Willekeurig					
Dichtingstype aan de schroef-plug	Afdichtingsring					
Nominaal aanhaalmoment	1,2 Nm	5,4 Nm	9 Nm	15,5 Nm	26 Nm	20 Nm
Tolerantie t.o.v. het nominale aanhaalmoment	± 20%					
Nominale doorlaat	1,8 ... 2,4 mm	2,6 ... 6 mm	3,1 ... 8,5 mm	4,2 ... 11 mm	6,4 ... 13 mm	20 mm
Slanginsteekdiepte[1)]	14,9 ... 17 mm	14,9 ... 20,7 mm	17 ... 23,4 mm	18,1 ... 24,8 mm	23,3 ... 24,8 mm	27,54 mm
Productgewicht	8 ... 13 g	7,7 ... 31 g	13 ... 48 g	20 ... 97 g	33 ... 158 g	91,2 g

1) De aangegeven slang-insteekdieptes zijn richtwaarden en kunnen afhankelijk van het type enigszins variëren.

Algemene technische gegevens – uitwendige R-schroefdraad

Pneumatische aansluiting 1	Uitwendige schroefdraad R1/8	Uitwendige schroefdraad R1/4	Uitwendige schroefdraad R3/8	Uitwendige schroefdraad R1/2
Constructieve opbouw	Push-Pull-principe			
Inbouwpositie	Willekeurig			
Dichtingstype aan de schroef-plug	Coating			
Nominale doorlaat	2,4 ... 6 mm	2,8 ... 8,5 mm	4,2 ... 11 mm	6,3 ... 13 mm
Slanginsteekdiepte[1)]	11,6 ... 20,7 mm	11,9 ... 23,4 mm	17 ... 24,8 mm	20,2 ... 24,8 mm

1) De aangegeven insteekdieptes van de slangen zijn richtwaarden en kunnen afhankelijk van het type enigszins variëren.

Algemene technische gegevens - G-inwendige schroefdraad

Pneumatische aansluiting 1	Inwendige schroefdraad G1/8	Inwendige schroefdraad G1/4	Inwendige schroefdraad G3/8	Inwendige schroefdraad G1/2
Constructieve opbouw	Push-Pull-principe			
Inbouwpositie	Willekeurig			
Dichtingstype aan de schroef-plug	Coating			
Nominale doorlaat	2,8 ... 7 mm	3 ... 11 mm	5 ... 11 mm	11 ... 15 mm

Algemene technische gegevens - steekhuls

Pneumatische aansluiting 1	Steekhuls Ø 4 mm	Steekhuls Ø 6 mm	Steekhuls Ø 8 mm	Steekhuls Ø 10 mm	Steekhuls Ø 12 mm	Steekhuls Ø 16 mm
Constructieve opbouw	Push-Pull-principe					
Inbouwpositie	Willekeurig					
Nominale doorlaat	2,5 mm	2,3 ... 4 mm	2,3 ... 6 mm	3,8 ... 7,5 mm	3,7 ... 9 mm	7,8 ... 11 mm

Algemene technische gegevens - voor slang buiten-Ø

Pneumatische aansluiting 1	voor slang buiten-Ø 4 mm	voor slang met buiten-Ø 6 mm	voor slang buiten-Ø 8 mm	voor slang buiten-Ø 10 mm	voor slang buiten-Ø 12 mm	voor slang buiten-Ø 16 mm
Constructieve opbouw	Push-Pull-principe					
Inbouwpositie	Willekeurig					
Dichtingstype aan de schroef-plug	–					Coating
Nominale doorlaat	2,8 mm	2,8 ... 4,3 mm	2,8 ... 7 mm	4,3 ... 9 mm	6,2 ... 11 mm	13 mm

Slanginsteekdieptes

Pneumatische aansluiting 2	voor slang buiten-Ø 4 mm	voor slang met buiten-Ø 6 mm	voor slang buiten-Ø 8 mm	voor slang buiten-Ø 10 mm	voor slang buiten-Ø 12 mm	voor slang buiten-Ø 16 mm	voor slang buiten-Ø 22 mm
Slanginsteekdiepte[1)]	14,9 mm	17 mm	18,2 mm	20,7 mm	23,3 mm	24,8 mm	27,54 mm

1) De aangegeven slanginsteekdieptes zijn richtwaarden en kunnen afhankelijk van het type enigszins variëren.

Gegevensblad

Insteekdieptes van slangen QSC

Pneumatische aansluiting 1	voor slang buiten-Ø 4 mm	voor slang met buiten-Ø 6 mm	voor slang buiten-Ø 8 mm	voor slang buiten-Ø 10 mm	voor slang buiten-Ø 12 mm
Slanginsteekdiepte[1)]	14,9 mm	17 mm	18,1 mm	20,7 mm	22,9 mm

1) De aangegeven slanginsteekdieptes zijn richtwaarden en kunnen afhankelijk van het type enigszins variëren.

Bedrijfs- en omgevingscondities

Bedrijfsdruk van het volledige temperatuurbereik	-0,95 ... 6 bar
Temperatuurafhankelijke bedrijfsdruk	-0,95 ... 14 bar
Informatie over de bedrijfsdruk	Water: max. 0,6 MPa bij max. 50°C
Bedrijfsmedium	Perslucht conform ISO 8573-1:2010 [7:-:-] Water (vloeibaar, ijsvrij)
Aanwijzing bij het bedrijfs-/stuurmedium	Geoliede werking mogelijk Water: G-schroefdraad alleen mogelijk met afdichtingsring type OL als extra toebehoren
Omgevingstemperatuur	-10 ... 80°C
Corrosiebestendigheidsklasse KBK[1)]	1 - lage corrosiebelasting
Maritieme classificatie	zie certificaat

1) Meer informatie op www.festo.com/x/topic/kbk

Bedrijfs- en omgevingscondities QS-G3/4-22

Bedrijfsdruk van het volledige temperatuurbereik	-0,95 ... 14 bar
Temperatuurafhankelijke bedrijfsdruk	-0,95 ... 14 bar
Bedrijfsmedium	Perslucht conform ISO 8573-1:2010 [7:-:-] Water (vloeibaar, ijsvrij)
Aanwijzing bij het bedrijfs-/stuurmedium	Geoliede werking mogelijk Water: G-schroefdraad alleen mogelijk met afdichtingsring type OL als extra toebehoren
Omgevingstemperatuur	-20 ... 80°C
Corrosiebestendigheidsklasse KBK[1)]	1 - lage corrosiebelasting

1) Meer informatie op www.festo.com/x/topic/kbk

Bedrijfsdruk p in functie van de temperatuur t (behalve QS-G3/4-22)

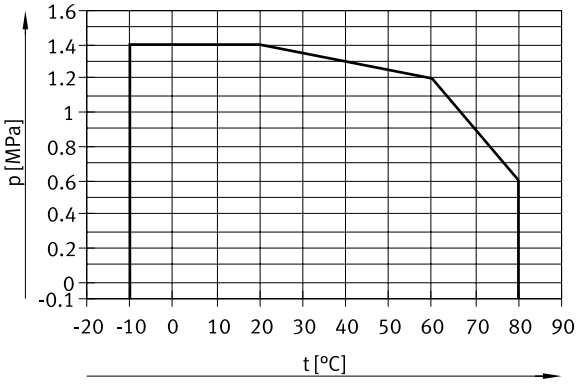

Gegevensblad

Materialen	
Materiaal behuizing	Aluminium, geanodiseerd, Messing, vernikkeld, PBT
Materiaal demontagering	POM
Kleur demontagering	Blauw
Materiaal slangafdichting	NBR
Materiaal slangklemsegment	hooggelegeerd roestvast staal
Materiaal-informatie	RoHS conform
Materiaal moer	Messing vernikkeld
Materiaal holle schroef	Messing, vernikkeld
Geschiktheid voor cleanrooms, gemeten volgens ISO 14644-14[1)]	Klasse 4 volgens ISO 14644-1 Statisch geïnstalleerd element, geen zinvolle evaluatie mogelijk volgens ISO 14644-1

1) Voor steekhulzen QSH en blinde stoppen QSC-...H geen zinvolle evaluatie mogelijk volgens ISO 14644-1 (statisch geïnstalleerde elementen)

Afmetingen

Afmetingen – Steekschroefkoppeling QS, R-schroefdraad Download CAD-gegevens www.festo.com

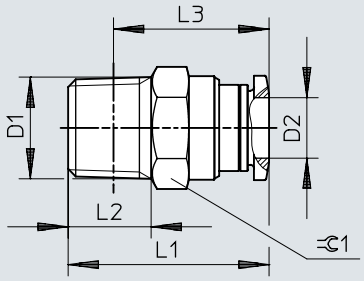

	D1	D2	L1	L2	L3	⊂
QS-1/8-4	R1/8	4	21	8	17	10
QS-1/8-4-100						
QS-1/8-6		6	22,3	8	18,3	12
QS-1/8-6-100						
QS-1/8-8		8	27,9	8	23,9	14
QS-1/8-8-50						
QS-1/8-10		10	30,3	8	26,3	17
QS-1/4-4	R1/4	4	22,5	11	16,5	14
QS-1/4-6		6	23,7	11	17,6	14
QS-1/4-6-100						
QS-1/4-8		8	26,6	11	20,6	14
QS-1/4-8-50						
QS-1/4-10		10	29,8	11	23,8	17
QS-1/4-10-50						
QS-1/4-12		12	35,9	11	29,9	21
QS-1/4-12-20						
QS-3/8-6	R3/8	6	24,5	12	18,1	17
QS-3/8-8		8	25,5	12	19,2	17
QS-3/8-8-50						
QS-3/8-10		10	29,3	12	23	17
QS-3/8-10-50						
QS-3/8-12		12	31,9	12	25,6	21
QS-3/8-12-20						
QS-1/2-10	R1/2	10	30,4	15	22,2	21
QS-1/2-10-50						
QS-1/2-12		12	33,9	15	25,7	21
QS-1/2-12-20						
QS-1/2-16		16	41,3	15	33,1	24
QS-1/2-16-20						

Afmetingen

Afmetingen – Steekschroefkoppeling QS-3/8-16, R-schroefdraad Download CAD-gegevens www.festo.com

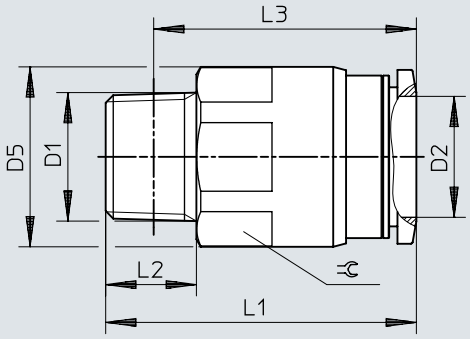

	D1	D2	D5 ø	L1	L2	L3	⫧
QS-3/8-16	R3/8	16	23,8	41,1	12	34,8	22

Afmetingen

Afmetingen – Steekschroefkoppeling QS, G-schroefdraad met afdichtingsring (G1/8, G1/4, G3/8, G1/2)

Download CAD-gegevens www.festo.com

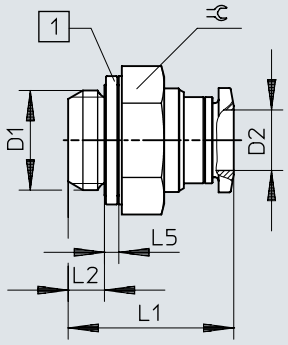

[1] Afdichtingsring

	D1	D2	L1	L2	L5	⌀
QS-G1/8-4	G1/8	4	19,5	4,2	1,9	13
QS-G1/8-4-100						
QS-G1/8-6		6	20,6	4,2	1,9	13
QS-G1/8-6-100						
QS-G1/8-8		8	25,8	4,2	1,9	14
QS-G1/8-8-50						
QS-G1/4-6	G1/4	6	21,2	4,8	1,9	17
QS-G1/4-6-100						
QS-G1/4-8		8	21,9	4,8	1,9	17
QS-G1/4-8-50						
QS-G1/4-10		10	28,9	4,8	1,9	17
QS-G1/4-10-50						
QS-G1/4-12		12	34,1	4,8	1,9	21
QS-G1/4-12-20						
QS-G3/8-8	G3/8	8	21,7	5,8	2,4	19
QS-G3/8-8-50						
QS-G3/8-10		10	25,4	5,8	2,4	19
QS-G3/8-10-50						
QS-G3/8-12		12	31,5	5,8	2,4	21
QS-G3/8-12-20						
QS-G1/2-12	G1/2	12	28	6,8	2,4	24
QS-G1/2-12-20						
QS-G1/2-16		16	35,3	6,8	2,4	24
QS-G1/2-16-20						

Afmetingen

Afmetingen – Steekschroefkoppeling QS-G3/8-16, G-schroefdraad met afdichtingsring

Download CAD-gegevens www.festo.com

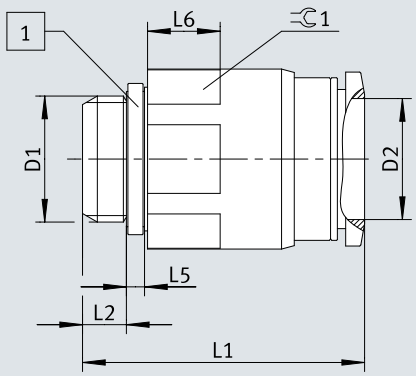

[1] Afdichtingsring

	D1	D2 Ø	L1	L2	L5	L6	1
QS-G3/8-16	G3/8A	16	37,3	5,8	2,4	9,6	22

Afmetingen

Afmetingen – Steekschroefkoppeling QS, G-schroefdraad met afdichtingsring (G3/4)

Download CAD-gegevens www.festo.com

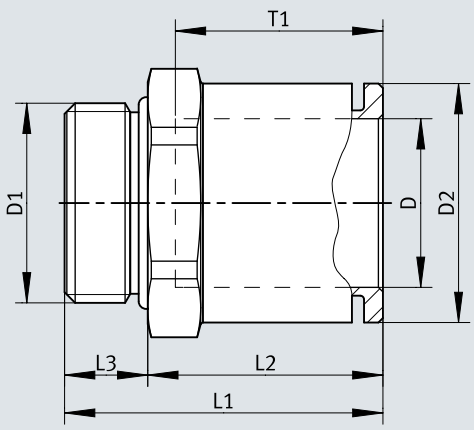

	D1	D	D2 ø	L1	L2	L3	T1 ø	⇔ 1
QS-G3/4-22	G3/4	22	32	42,1	31,1	11	~27,5	32

Afmetingen

Afmetingen – Steekschroefkoppeling QS-...-I, R-schroefdraad Download CAD-gegevens www.festo.com

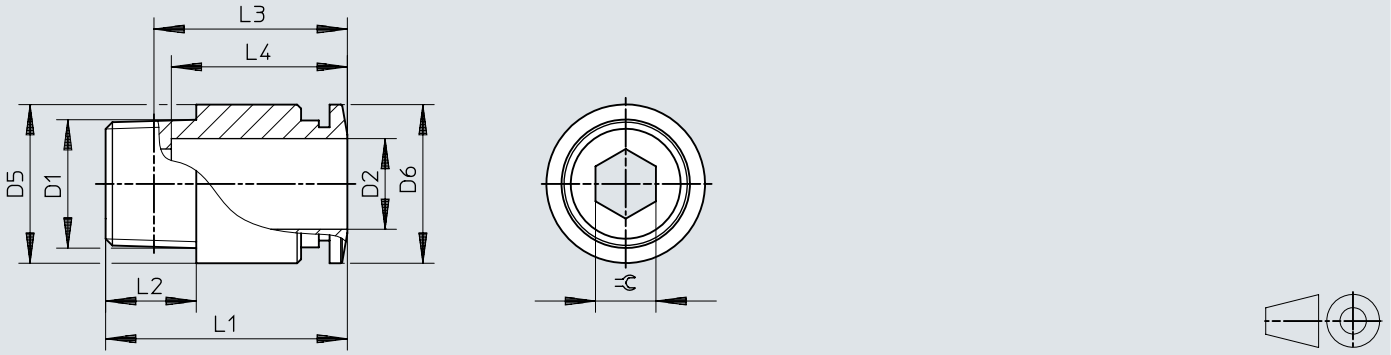

	D1	D2	D5 ø	D6 ø	L1	L2	L3	L4	⫧
QS-1/8-4-I	R1/8	4	9,7	9,9	20	8	16	14,9	2,5
QS-1/8-4-I-100									
QS-1/8-6-I		6	11,8	11,8	22,1	8	18,1	17	4
QS-1/8-6-I-100									
QS-1/8-8-I		8	13,7	13,8	25,9	8	21,9	18,2	5
QS-1/8-8-I-50									
QS-1/8-10-I		10	17,5	16,8	30,3	8	26,3	20,7	5
QS-1/4-6-I	R1/4	6	13,7	11,8	21,3	11	15,2	17	4
QS-1/4-6-I-100									
QS-1/4-8-I		8	13,7	13,8	25,1	11	19,1	18,2	6
QS-1/4-8-I-50									
QS-1/4-10-I		10	17,5	16,8	29,8	11	23,8	20,7	6
QS-1/4-10-I-50									
QS-1/4-12-I		12	20,8	19,8	35,9	11	29,9	23,3	6
QS-3/8-8-I	R3/8	8	16,8	13,8	22,2	12	15,9	18,2	6
QS-3/8-10-I		10	17,5	16,8	29,3	12	23	20,7	6
QS-3/8-12-I		12	20,8	19,8	31,9	12	25,6	23,3	8
QS-1/2-10-I	R1/2	10	20,8	16,8	30,3	15	22,1	20,7	6
QS-1/2-12-I		12	20,8	19,8	33,9	15	25,7	23,3	8

Afmetingen

Afmetingen – Steekschroefkoppeling QSF, G-schroefdraad Download CAD-gegevens www.festo.com

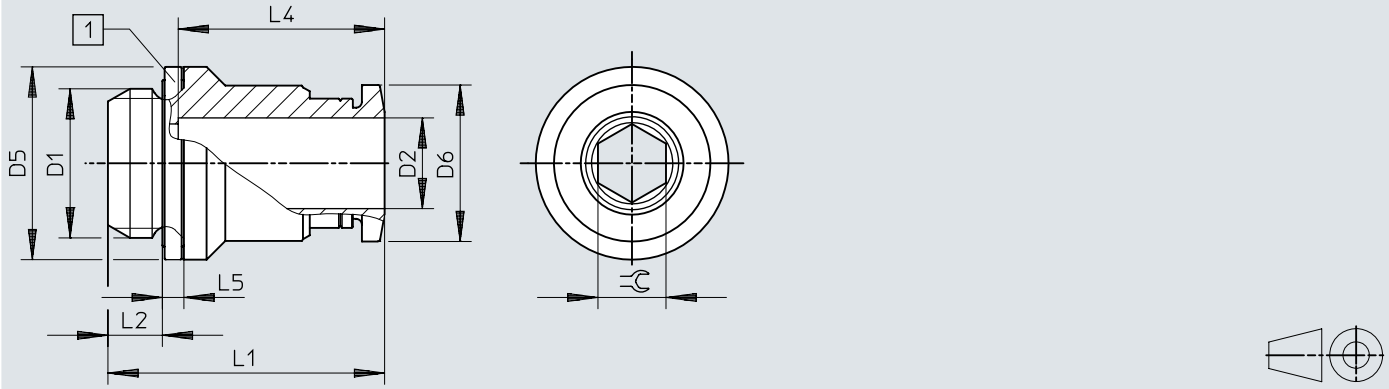

[1] Afdichtingsring

	D1	D2	D5 ø	D6 ø	L1	L2	L4	L5	⫧
QS-G1/8-4-I	G1/8	4	13	9,9	19,5	4,2	14,9	1,9	2,5
QS-G1/8-4-I-100									
QS-G1/8-6-I		6	13	11,8	21,6	4,2	17	1,9	4
QS-G1/8-6-I-100									
QS-G1/8-8-I		8	13,7	13,8	25,8	4,2	18,2	1,9	5
QS-G1/8-8-I-100									
QS-G1/8-10-I		10	17	16,8	28,3	4,2	20,7	1,9	5
QS-G1/8-10-I-100									
QS-G1/4-6-I	G1/4	6	17	11,8	20,2	4,8	17	1,9	4
QS-G1/4-8-I		8	17	13,8	24,4	4,8	18,2	1,9	6
QS-G1/4-10-I		10	17	16,8	28,9	4,8	20,7	1,9	7
QS-G3/8-8-I	G3/8	8	19	13,8	23,9	5,8	18,2	2,4	6
QS-G3/8-10-I		10	19	16,8	26,4	5,8	20,7	2,4	7
QS-G3/8-12-I		12	20,8	19,8	31,5	5,8	23,3	2,4	8
QS-G1/2-12-I	G1/2	12	24	19,8	28	6,8	23,3	2,4	8

Afmetingen

Afmetingen – Steekschroefkoppeling QSF, G-schroefdraad Download CAD-gegevens www.festo.com

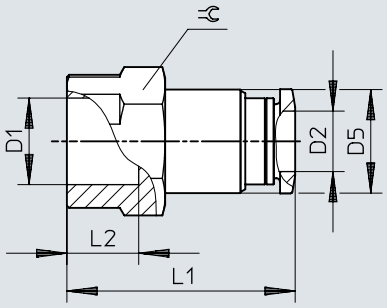

	D1	D2	D5 ø	L1	L2	⫧
QSF-1/8-4-B	G1/8	4	9,7	23,9	7	14
QSF-1/8-4-B-100						
QSF-1/8-6-B		6	11,8	26	7	14
QSF-1/8-6-B-100						
QSF-1/8-8-B		8	13,7	27,2	7	14
QSF-1/8-8-B-50						
QSF-1/4-4-B	G1/4	4	9,7	26,9	9,5	17
QSF-1/4-6-B		6	11,8	29	9,5	17
QSF-1/4-6-B-100						
QSF-1/4-8-B		8	13,7	30,2	9,5	17
QSF-1/4-8-B-50						
QSF-1/4-10-B		10	17,5	32,7	9,5	17
QSF-1/4-10-B-50						
QSF-1/4-12-B		12	20,8	34,8	9,5	21
QSF-3/8-6-B	G3/8	6	11,8	30,5	11	21
QSF-3/8-8-B		8	13,7	31,7	11	21
QSF-3/8-8-B-50						
QSF-3/8-10-B		10	17,5	34,2	11	21
QSF-3/8-10-B-50						
QSF-3/8-12-B		12	20,8	36,8	11	21
QSF-3/8-12-B-20						
QSF-1/2-12-B	G1/2	12	20,8	40,1	14	24
QSF-1/2-16-B		16	25	41,6	14	25

Afmetingen

Afmetingen – Steekkoppeling QS Download CAD-gegevens www.festo.com

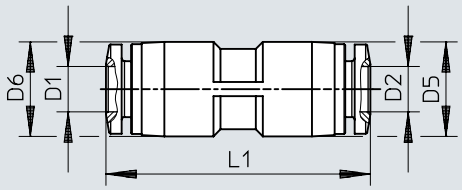

	D1	D2	D5 ø	D6	L1
QS-4	4	4	10	–	30,8
QS-4-100					
QS-6	6	6	12,5	–	34,9
QS-6-100					
QS-8	8	8	14,5	–	37,8
QS-8-50					
QS-10	10	10	17,5	–	41,4
QS-10-50					
QS-12	12	12	21	–	47,8
QS-12-20					
QS-16	16	16	25	–	50
QS-16-20					
QS-6-4	6	4	12,5	12,5	34,4
QS-6-4-100					
QS-8-4	8	4	10,7	14,5	36,6
QS-8-6		6	14,5	14,5	37,9
QS-8-6-50					
QS-10-6	10	6	13	17,5	39,8
QS-10-8		8	17,5	17,5	41,1
QS-10-8-50					
QS-12-8	12	8	14,5	21	44
QS-12-10		10	21	21	47,6
QS-12-10-20					

Afmetingen

Afmetingen – Schot-doorvoersteekkoppeling QSS

Download CAD-gegevens www.festo.com

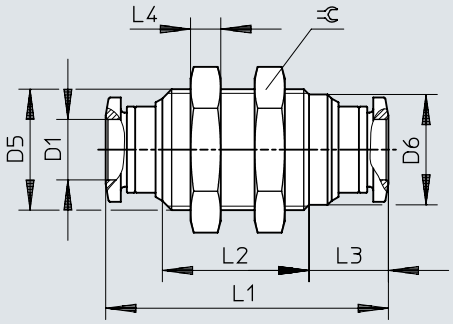

	D1	D5	D6 ø	L1	L2	L3	L4	⫧
QSS-4	4	M12x1	10,8	30,8	14,8	9,5	4	14
QSS-4-100								
QSS-6	6	M14x1	12,5	34,9	19	9,5	4	17
QSS-6-100								
QSS-8	8	M16x1	14,6	37,4	19,4	10,5	4	19
QSS-8-50								
QSS-10	10	M20x1	18,5	42,4	21,6	11,9	5	24
QSS-10-50								
QSS-12	12	M22x1	20,4	47,6	24,2	13,2	6	27
QSS-12-20								

Afmetingen

Afmetingen – Schot-doorvoersteekkoppeling QSS-...-F, met vaste kraag Download CAD-gegevens www.festo.com

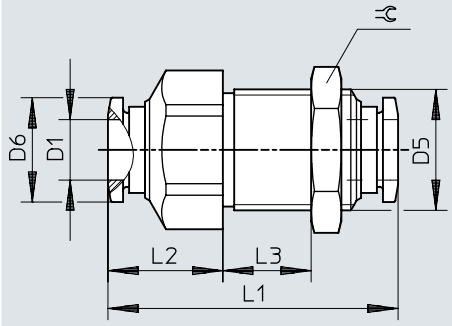

	D1	D5	D6 ø	L1	L2	L3	
QSS-4-F	4	M12x1	9,9	33	13	max. 10	14
QSS-6-F	6	M14x1	11,8	34,9	14,4	max. 10	17
QSS-8-F	8	M16x1	13,8	38,4	15,2	max. 13	19
QSS-10-F	10	M20x1	16,8	47,1	20,3	max. 15	24
QSS-12-F	12	M22x1	19,8	48,5	18,9	max. 17,5	27

Afmetingen

Afmetingen – Schot-doorvoersteekschroefkoppeling QSSF Download CAD-gegevens www.festo.com

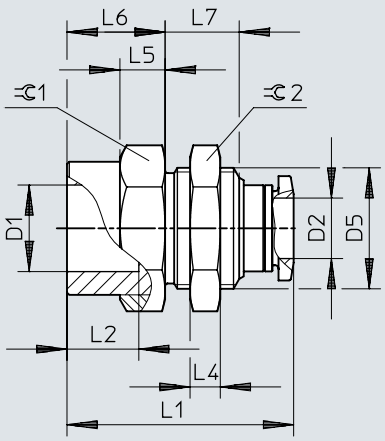

	D1	D2	D5 ø	L1	L2	L4	L5	L6	L7	⇔1	⇔2
QSSF-1/8-4-B	G1/8	4	M12x1	24,2	7	4	5	9	9	14	14
QSSF-1/8-6-B		6	M14x1	26,4	7	4	6	10	10,2	17	17
QSSF-1/8-8-B		8	M16x1	27	7	4	6	10	9,8	19	19
QSSF-1/4-4-B	G1/4	4	M12x1	27,5	9,5	4	6	12,3	9	17	14
QSSF-1/4-6-B		6	M14x1	28,7	9,5	4	6	12,3	10,2	17	17
QSSF-1/4-8-B		8	M16x1	30	9,5	4	6	13	9,8	19	19
QSSF-1/4-10-B		10	M20x1	32,7	9,5	5	7	13	11,1	24	24
QSSF-3/8-6-B	G3/8	6	M14x1	30,9	11	4	6,5	14,5	10,2	21	17
QSSF-3/8-8-B		8	M16x1	31,5	11	4	6,5	14,5	9,8	21	19
QSSF-3/8-10-B		10	M20x1	34,2	11	5	7	14,5	11,1	24	24
QSSF-3/8-12-B		12	M22x1	36,8	11	6	7	14,5	12,4	24	27
QSSF-1/2-12-B	G1/2	12	M22x1	40,1	14	6	7	17,8	12,4	24	27
QSSF-1/2-16-B		16	M27x1,5	42,6	14	9	8,5	17,3	15,4	29	32

Afmetingen

Afmetingen – Afsluitdop QSC Download CAD-gegevens www.festo.com

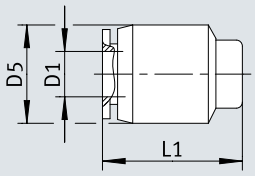

	D1 ø	D5 ø	L1
QSC-4 QSC-4-100	4	10	16,4
QSC-6 QSC-6-100	6	12,5	18,5
QSC-8 QSC-8-50	8	14,5	19,9
QSC-10 QSC-10-50	10	17,5	22,3
QSC-12 QSC-12-20	12	21	24,9

Afmetingen

Afmetingen – Insteekkoppeling QS-...H

Download CAD-gegevens www.festo.com

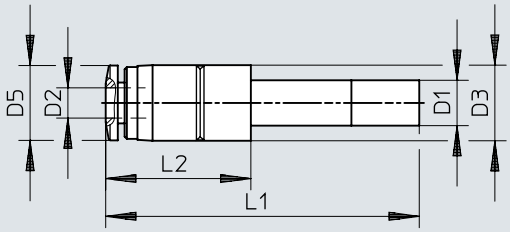

	D1	D2	D3 ø	D5 ø	L1	L2
QS-6H-4	QS-6	4	10	9,9	37,7	15,2
QS-6H-4-100						
QS-8H-4	QS-8	4	12,5	9,9	40,2	16,7
QS-8H-6		6	12,5	11,8	40,8	17,3
QS-8H-6-50						
QS-10H-6	QS-10	6	12,5	11,8	43,8	18,8
QS-10H-8		8	14,5	13,8	43,7	18,7
QS-10H-8-50						
QS-12H-6	QS-12	6	14,5	11,8	48,8	19,8
QS-12H-8		8	14,5	13,8	49,7	20,7
QS-12H-10		10	17,5	16,8	50	21
QS-12H-10-20						

Afmetingen

Afmetingen – Steekhuls QSH Download CAD-gegevens www.festo.com

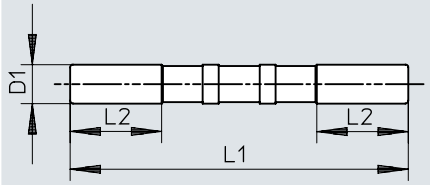

	D1	L1	L2
QSH-4	QS-4	34,8	11,3
QSH-4-100			
QSH-6	QS-6	38,2	11,3
QSH-6-100			
QSH-8	QS-8	41,4	12,1
QSH-8-50			
QSH-10	QS-10	46,2	13
QSH-10-50			
QSH-12	QS-12	52,8	17,5
QSH-12-20			
QSH-16	QS-16	55,6	18

Afmetingen

Afmetingen – Steekhuls QSH, reducerend Download CAD-gegevens www.festo.com

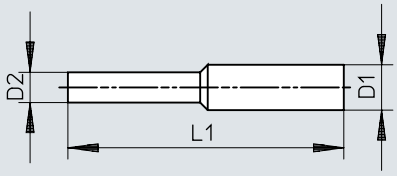

	D1	D2	L1
QSH-6-4	QS-6	QS-4	36,7
QSH-6-4-100			
QSH-8-4	QS-8	QS-4	41,1
QSH-8-6		QS-6	40,5
QSH-8-6-50			
QSH-10-6	QS-10	QS-6	43,7
QSH-10-8		QS-8	44
QSH-10-8-50			
QSH-12-8	QS-12	QS-8	47,5
QSH-12-10		QS-10	49,6
QSH-12-10-20			
QSH-16-12	QS-16	QS-12	54,4
QSH-16-12-20			

Afmetingen

Afmetingen – Blinde stop QSC-...4H

Download CAD-gegevens www.festo.com

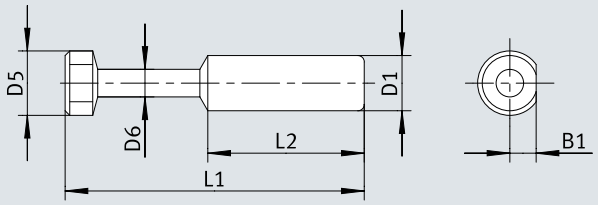

	B1	D1 ø ±0,1	D5 ø	D6 ø	L1	L2
QSC-4H	2,1	4	5	3	27,5	15
QSC-4H-100						
QSC-6H	3	6	7	3	32,5	17
QSC-6H-100						
QSC-8H	4	8	9	4	36,5	18,1
QSC-8H-50						

Afmetingen

Afmetingen – Blinde stop QSC-...6H/8H/10H/12H/16H Download CAD-gegevens www.festo.com

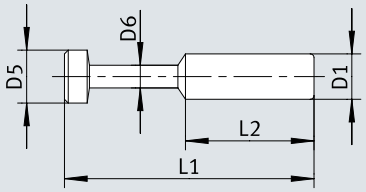

	D1 ø ±0,1	D5 ø	D6 ø	L1	L2
QSC-10H	10	11	5	42	20,2
QSC-10H-50					
QSC-12H	12	13	6	44	23,4
QSC-12H-20					
QSC-16H	16	17	8	46	24,1

Afmetingen

Afmetingen – T-steekschroefkoppeling QSL, R-schroefdraad Download CAD-gegevens www.festo.com

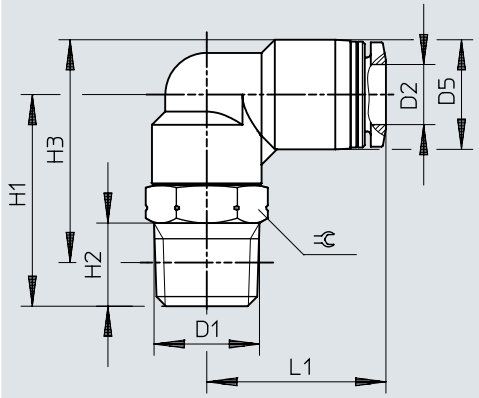

	D1	D2	D5 ø	H1	H2	H3	L1	⫧
QSL-1/8-4	R1/8	4	10	22	8	23	18,7	10
QSL-1/8-4-100								
QSL-1/8-6		6	12,5	22,5	8	24,8	20,3	10
QSL-1/8-6-100								
QSL-1/8-8		8	14,5	24	8	27,3	22,7	12
QSL-1/8-8-50								
QSL-1/8-10		10	17,5	25	8	29,8	25,5	12
QSL-1/4-4	R1/4	4	10	29	11	28	20,7	14
QSL-1/4-6		6	12,5	28	11	28,2	21,8	14
QSL-1/4-6-100								
QSL-1/4-8		8	14,5	28	11	29,2	23,7	14
QSL-1/4-8-50								
QSL-1/4-10		10	17,5	28,5	11	31,2	26	14
QSL-1/4-10-50								
QSL-1/4-12		12	21	29,8	11	34,2	29	14
QSL-1/4-12-20								
QSL-3/8-6	R3/8	6	12,5	31,5	12	31,4	23,8	17
QSL-3/8-8		8	14,5	31	12	31,9	24,7	17
QSL-3/8-8-50								
QSL-3/8-10		10	17,5	32	12	34,4	27	17
QSL-3/8-10-20								
QSL-3/8-12		12	21	32,5	12	36,7	29,7	17
QSL-3/8-12-20								
QSL-1/2-10	R1/2	10	17,5	36	15	36,6	27,5	21
QSL-1/2-10-50								
QSL-1/2-12		12	21	36,5	15	38,8	30,7	21
QSL-1/2-12-20								

Afmetingen

Afmetingen – L-steekschroefkoppeling QSL-...-16, R-schroefdraad Download CAD-gegevens www.festo.com

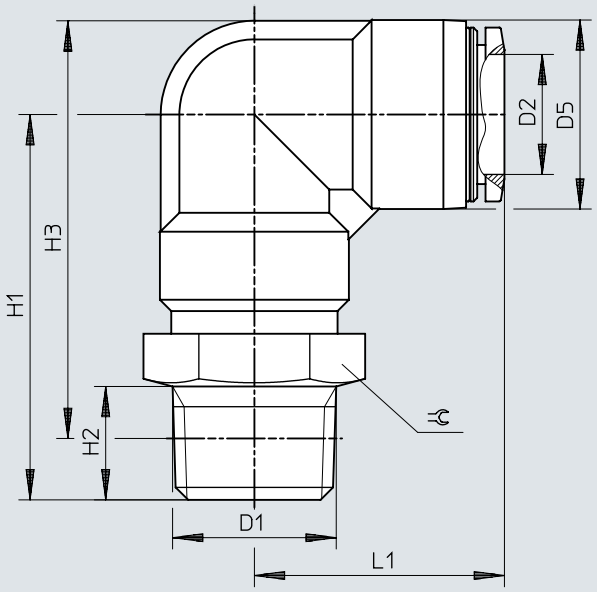

	D1	D2	D5 ø	H1	H2	H3	L1	⫧
QSL-3/8-16	R3/8	16	25	47	11	53,2	33,1	22
QSL-1/2-16	R1/2	16	25	51	15	55,3	33,1	22
QSL-1/2-16-20								

Afmetingen

Afmetingen – L-steekschroefkoppeling QSL, G-schroefdraad met afdichtingsring

Download CAD-gegevens www.festo.com

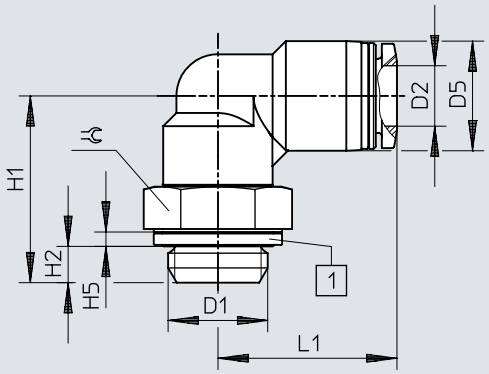

[1] Afdichtingsring

	D1	D2	D5 ø	H1	H2	H5	L1	⫧
QSL-G1/8-4	G1/8	4	10	21,1	4,2	1,9	18,7	13
QSL-G1/8-4-100								
QSL-G1/8-6		6	12,5	21,6	4,2	1,9	20,3	13
QSL-G1/8-6-100								
QSL-G1/8-8		8	14,5	22,1	4,2	1,9	22,7	13
QSL-G1/8-8-50								
QSL-G1/4-6	G1/4	6	12,5	24,7	4,8	1,9	21,8	17
QSL-G1/4-6-100								
QSL-G1/4-8		8	14,5	24,7	4,8	1,9	23,7	17
QSL-G1/4-8-50								
QSL-G1/4-10		10	17,5	25,2	4,8	1,9	26	17
QSL-G1/4-10-50								
QSL-G1/4-12		12	21	26,5	4,8	1,9	29	17
QSL-G1/4-12-20								
QSL-G3/8-8	G3/8	8	14,5	27,2	5,8	2,4	24,7	19
QSL-G3/8-8-50								
QSL-G3/8-10		10	17,5	28,2	5,8	2,4	27	19
QSL-G3/8-10-20								
QSL-G3/8-12		12	21	28,7	5,8	2,4	29,7	19
QSL-G3/8-12-20								
QSL-G1/2-12	G1/2	12	21	32,2	6,8	2,4	30,7	24
QSL-G1/2-12-20								

Afmetingen

Afmetingen – L-steekschroefkoppeling QSL-...-16, G-schroefdraad met afdichtingsring

Download CAD-gegevens www.festo.com

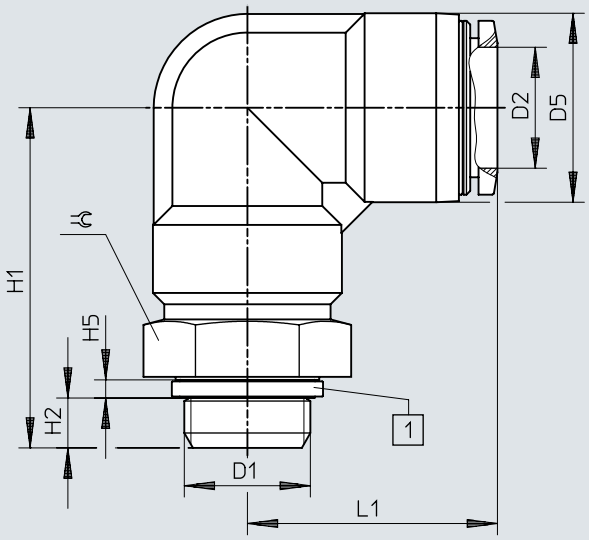

[1] Afdichtingsring

	D1	D2	D5 ø	H1	H2	H5	L1	⫧
QSL-G3/8-16	G3/8	16	25	44,2	5,8	2,4	33,1	24
QSL-G1/2-16	G1/2	16	25	45,2	6,8	2,4	33,1	24
QSL-G1/2-16-20								

Afmetingen

Afmetingen – Lange L-steekschroefkoppeling QSLL, R-schroefdraad Download CAD-gegevens www.festo.com

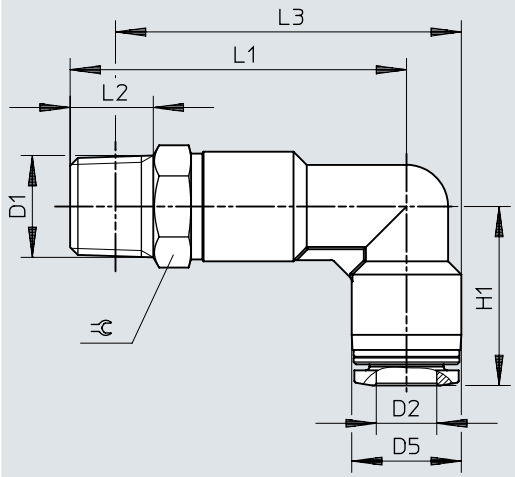

	D1	D2	D5 ø	H1	L1	L2	L3	⫷
QSLL-1/8-4	R1/8	4	10	18,7	34	8	35	10
QSLL-1/8-6		6	12,5	20,3	37	8	39,3	10
QSLL-1/8-8		8	14,5	22,7	40,5	8	43,8	12
QSLL-1/4-4	R1/4	4	10	20,7	41	11	40	14
QSLL-1/4-6		6	12,5	21,8	42,5	11	42,7	14
QSLL-1/4-8		8	14,5	23,7	44,5	11	45,7	14
QSLL-1/4-10		10	17,5	26	48	11	50,7	14
QSLL-3/8-6	R3/8	6	12,5	23,8	46	12	45,9	17
QSLL-3/8-8		8	14,5	24,7	47,5	12	48,4	17
QSLL-3/8-10		10	17,5	27	51,5	12	53,9	17
QSLL-3/8-12		12	21	29,7	55,5	12	59,7	17
QSLL-1/2-10	R1/2	10	17,5	27	55,5	15	56,1	21
QSLL-1/2-12		12	21	29,7	59,5	15	61,8	21

Afmetingen

Afmetingen – Lange L-steekschroefkoppeling QSLL, G-schroefdraad met afdichtingsring

Download CAD-gegevens www.festo.com

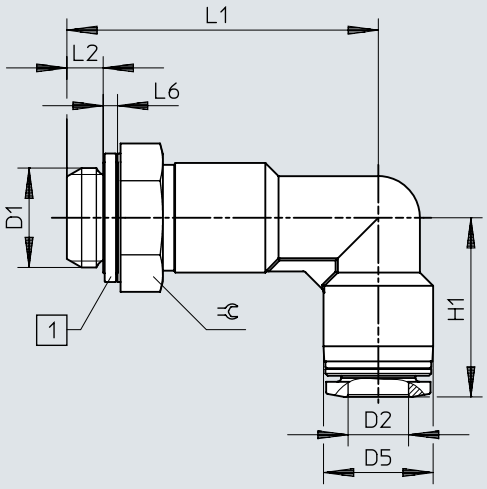

[1] Afdichtingsring

	D1	D2	D5 ø	H1	L1	L2	L6	⫧
QSLL-G1/8-4	G1/8	4	10	18,7	33,1	4,2	1,9	13
QSLL-G1/8-4-100								
QSLL-G1/8-6		6	12,5	20,3	36,1	4,2	1,9	13
QSLL-G1/8-6-100								
QSLL-G1/8-8		8	14,5	22,7	38,6	4,2	1,9	13
QSLL-G1/8-8-100								
QSLL-G1/4-6	G1/4	6	12,5	21,8	39,2	4,8	1,9	17
QSLL-G1/4-8		8	14,5	23,7	41,2	4,8	1,9	17
QSLL-G1/4-10		10	17,5	26	44,7	4,8	1,9	17
QSLL-G1/4-12		12	21	29	49,5	4,8	1,9	17
QSLL-G3/8-8	G3/8	8	14,5	24,7	43,7	5,8	2,4	19
QSLL-G3/8-10		10	17,5	27	47,7	5,8	2,4	19
QSLL-G3/8-12		12	21	29,7	51,7	5,8	2,4	19
QSLL-G1/2-12	G1/2	12	21	29,7	55,2	6,8	2,4	24

Afmetingen

Afmetingen – Lange L-steekschroefkoppeling QSLL-...-16, G-schroefdraad met afdichtingsring

Download CAD-gegevens www.festo.com

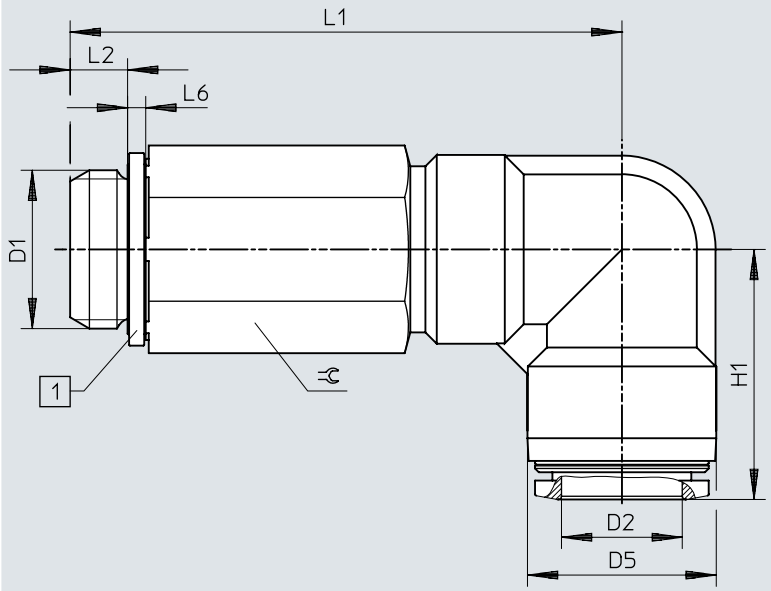

[1] Afdichtingsring

	D1	D2	D5 ø	H1	L1	L2	L6	⫧
QSLL-G1/2-16	G1/2	16	25	33,1	72,2	6,8	2,4	24

Afmetingen

Afmetingen – L-steekschroefkoppeling QSLF, G-schroefdraad Download CAD-gegevens www.festo.com

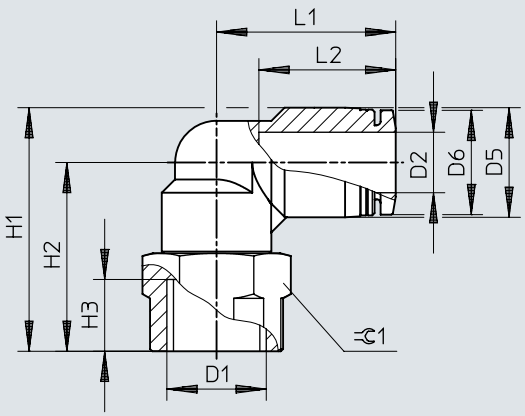

	D1	D2	D5 ø	D6 ø	H1	H2	H3	L1	L2	⫷
QSLF-1/8-4-B	G1/8	4	10	9,9	25	20	7	18,7	14,9	14
QSLF-1/8-6-B		6	12,5	11,8	26,8	20,5	7	20,3	17	14
QSLF-1/8-8-B		8	14,5	13,8	28,3	21	7	22,7	18,1	14
QSLF-1/4-6-B	G1/4	6	12,5	11,8	31,3	25	9,5	21,8	17	17
QSLF-1/4-8-B		8	14,5	13,8	32,3	25	9,5	23,7	18,1	17
QSLF-1/4-10-B		10	17,5	16,8	34,3	25,5	9,5	26	20,2	17
QSLF-3/8-8-B	G3/8	8	14,5	13,8	34,8	27,5	11	24,7	18,1	21
QSLF-3/8-10-B		10	17,5	16,8	37,3	28,5	11	27	20,2	21

Afmetingen

Afmetingen – L-steekschroefkoppeling QSLV-...-I, R-schroefdraad Download CAD-gegevens www.festo.com

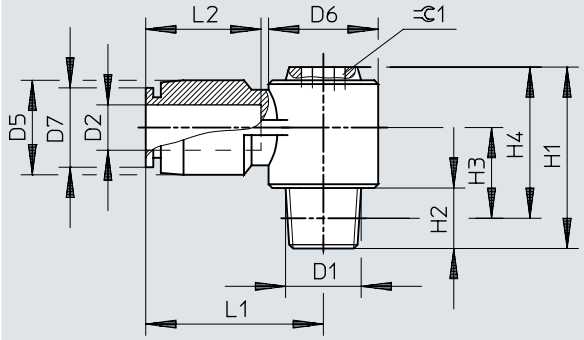

	D1	D2	D5 ø	D6 ø	D7 ø	H1	H2	H3	H4	L1	L2	⫧
QSLV-1/8-6-I	R1/8	6	13	14,3	11,8	24	8	11,5	20	23,7	17	5
QSLV-1/8-8-I		8	14	17,9	13,8	27	8	12	23	26,7	18,1	8
QSLV-1/4-6-I	R1/4	6	13	14,3	11,8	27	11	12,5	21	23,7	17	5
QSLV-1/4-8-I		8	14	17,9	13,8	30	11	13	24	26,7	18,1	8
QSLV-1/4-10-I		10	18	21,3	16,8	34	11	15	28	30,7	20,7	10
QSLV-3/8-8-I	R3/8	8	14	17,9	13,8	31	12	13,7	24,7	26,7	18,1	8
QSLV-3/8-10-I		10	18	21,3	16,8	35	12	15,7	28,7	30,7	20,7	10
QSLV-3/8-12-I		12	21	26,3	19,8	39	12	17,7	32,7	36,4	23,4	12
QSLV-1/2-12-I	R1/2	12	21	26,3	19,8	42	15	18,8	33,8	36,4	23,4	12

Afmetingen

Afmetingen – L-steekschroefkoppeling QSLV-...-I, G-schroefdraad Download CAD-gegevens www.festo.com

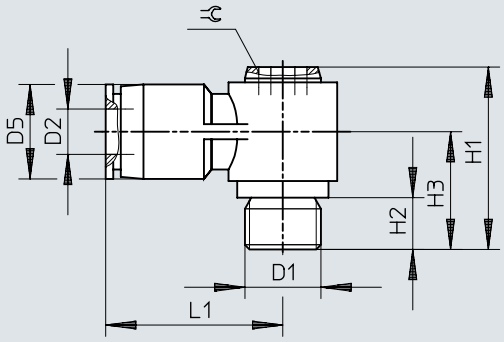

	D1	D2	D5 ø	H1	H2	H3	L1	
QSLV-G1/8-6-I	G1/8	6	13	23	5,1	14,5	23,7	5
QSLV-G1/8-8-I		8	14	26	5,1	15	26,7	8
QSLV-G1/4-6-I	G1/4	6	13	23,5	5,6	15	23,7	5
QSLV-G1/4-8-I		8	14	26,5	5,6	15,5	26,7	8
QSLV-G1/4-10-I		10	18	30,5	5,6	17,5	30,7	10
QSLV-G3/8-8-I	G3/8	8	14	28	6,6	17	26,7	8
QSLV-G3/8-10-I		10	18	32	6,6	19	30,7	10
QSLV-G3/8-12-I		12	21	36	6,6	21	36,4	12
QSLV-G1/2-12-I	G1/2	12	21	37	7,6	22	36,4	12

Afmetingen

Afmetingen – L-steekschroefkoppeling QSLV, metrische schroefdraad met afdichtingsring

Download CAD-gegevens www.festo.com

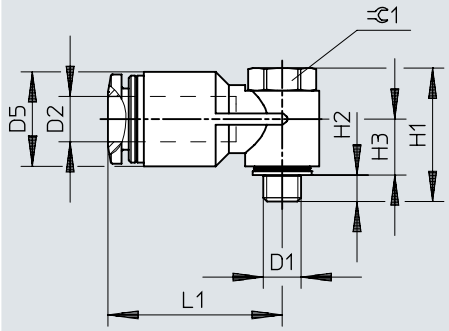

	D1	D2	D5 ⌀	H1	H2	H3	L1	⌀C 1
QSLV-M5-6	M5	6	12,5	17,2	3	7,4	23,1	8

Afmetingen

Afmetingen – L-steekschroefkoppeling QSLV, R-schroefdraad Download CAD-gegevens www.festo.com

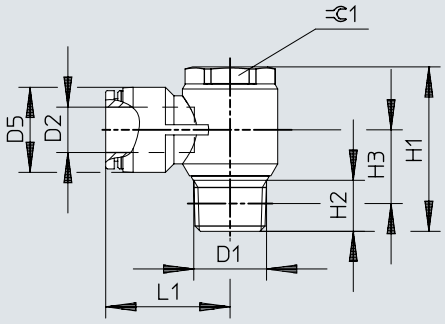

	D1	D2	D5 ø	H1	H2	H3	L1	⇌ 1
QSLV-1/8-4	R1/8	4	10	27	8	12	22,2	14
QSLV-1/8-4-100								
QSLV-1/8-6		6	12,5	27	8	12	24,2	14
QSLV-1/8-6-100								
QSLV-1/8-8		8	14,5	27	8	12,3	26,2	14
QSLV-1/8-8-50								
QSLV-1/4-6	R1/4	6	12,5	31,5	11	13,5	26,8	17
QSLV-1/4-6-100								
QSLV-1/4-8		8	14,5	31,5	11	13,5	28,2	17
QSLV-1/4-8-50								
QSLV-1/4-10		10	17,5	31,5	11	15	30,5	17
QSLV-1/4-10-50								
QSLV-3/8-8	R3/8	8	14,5	36	12	15,7	30,2	21
QSLV-3/8-10		10	18	36	12	15,7	32,5	21
QSLV-3/8-12		12	21	36	12	17,2	35,2	21
QSLV-1/2-12	R1/2	12	21	40,2	13	16,5	38,2	24
QSLV-1/2-16		16	25	48,3	15	21,6	36,6	24

Afmetingen

Afmetingen – L-steekschroefkoppeling QSLV, G-schroefdraad met afdichtingsring

Download CAD-gegevens www.festo.com

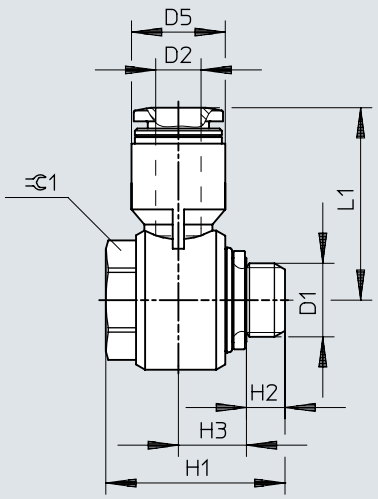

	D1	D2	D5 ø	H1	H2	H3	L1	⇔ 1
QSLV-G1/8-4	G1/8	4	10	23,7	5,1	8,7	23,4	14
QSLV-G1/8-4-100								
QSLV-G1/8-6		6	12,4	23,7	5,1	9	25,5	14
QSLV-G1/8-6-100								
QSLV-G1/8-8		8	14,4	23,7	5,1	10	28,4	14
QSLV-G1/8-8-50								
QSLV-G1/4-6	G1/4	6	14,5	28,6	5,6	10,4	29	19
QSLV-G1/4-6-100								
QSLV-G1/4-8		8	14,5	28,6	5,6	10,4	28,9	19
QSLV-G1/4-8-50								
QSLV-G1/4-10		10	17,6	28,6	5,6	11,7	31,2	19
QSLV-G1/4-10-50								
QSLV-G3/8-8	G3/8	8	14,4	33,1	6,6	12,6	31	24
QSLV-G3/8-10		10	17,6	33,1	6,6	12,6	33,6	24
QSLV-G3/8-12		12	21	33,1	6,6	14,3	36,4	24
QSLV-G1/2-12	G1/2	12	21	34	7,6	14,3	37,9	27
QSLV-G1/2-16		16	25	43,1	7,6	17,2	38,1	27

Afmetingen

Afmetingen – L-steekkoppeling QSL Download CAD-gegevens www.festo.com

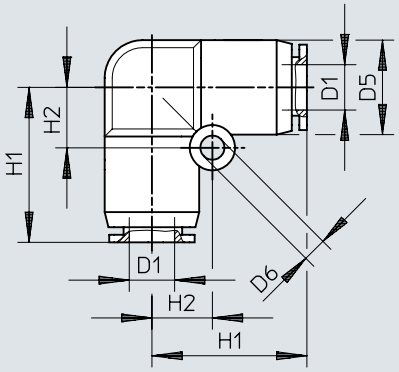

	D1	D5 ø	D6 ø	H1	H2
QSL-4	4	10	3,2	16,9	6,5
QSL-4-100					
QSL-6	6	12,5	3,2	20,1	8
QSL-6-100					
QSL-8	8	15	4,2	22,4	10
QSL-8-50					
QSL-10	10	17,5	4,2	26,2	12
QSL-10-50					
QSL-12	12	21	4,2	29,4	14
QSL-12-20					
QSL-16	16	25	4,2	33,1	12
QSL-16-20					

Afmetingen

Afmetingen – L-steekkoppeling QSL-...H met steekhuls Download CAD-gegevens www.festo.com

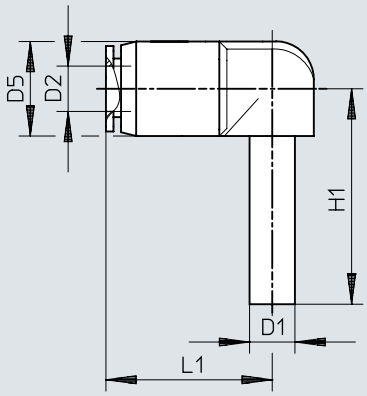

	D1	D2	D5 ø	H1	L1
QSL-4H	QS-4	4	10	25	16,8
QSL-4H-100					
QSL-6H	QS-6	6	12,5	28,5	19,8
QSL-6H-100					
QSL-8H	QS-8	8	14,5	30,7	21,8
QSL-8H-50					
QSL-10H	QS-10	10	17,5	33,7	24,9
QSL-10H-50					
QSL-12H	QS-12	12	21	39	28,9
QSL-6H-4	QS-6	4	12,5	28,5	17,7
QSL-8H-6	QS-8	6	14,5	30,7	21,9
QSL-10H-8	QS-10	8	17,5	33,7	24,6
QSL-12H-10	QS-12	10	21	39	28,7

Afmetingen

Afmetingen – L-steekkoppeling QSL-...H met lange steekhuls Download CAD-gegevens www.festo.com

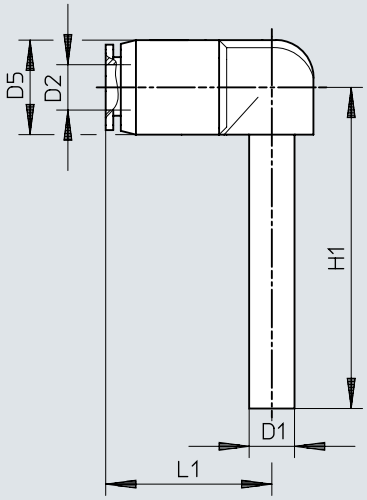

	D1	D2	D5 Ø	H1	L1
QSL-4HL	QS-4	4	10	36	16,8
QSL-6HL	QS-6	6	12,5	42	19,8
QSL-8HL	QS-8	8	14,5	46,7	21,8
QSL-10HL	QS-10	10	17,5	51,7	24,9
QSL-12HL	QS-12	12	21	59,5	28,95

Afmetingen

Afmetingen – T-steekschroefkoppeling QST, R-schroefdraad Download CAD-gegevens www.festo.com

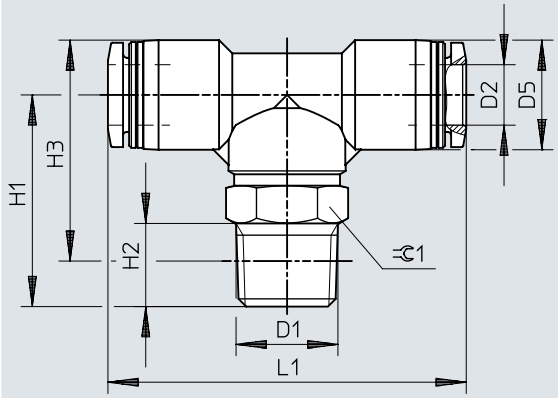

	D1	D2	D5 ø	H1	H2	H3	L1	⫷
QST-1/8-4	R1/8	4	10	22	8	23	37,4	10
QST-1/8-4-100								
QST-1/8-6		6	12,5	22,5	8	24,8	40,5	10
QST-1/8-6-100								
QST-1/8-8		8	14,5	24	8	27,3	45,4	12
QST-1/8-8-50								
QST-1/8-10		10	17,5	25	8	29,8	51	12
QST-1/4-4	R1/4	4	10	29	11	28	41,4	14
QST-1/4-6		6	12,5	28	11	28,2	43,5	14
QST-1/4-6-100								
QST-1/4-8		8	14,5	28	11	29,2	47,4	14
QST-1/4-8-50								
QST-1/4-10		10	17,5	28,5	11	31,2	52	14
QST-1/4-10-50								
QST-1/4-12		12	21	29,8	11	34,2	57,9	14
QST-3/8-6	R3/8	6	12,5	31,5	12	31,4	47,5	17
QST-3/8-8		8	14,5	31	12	31,9	49,4	17
QST-3/8-8-50								
QST-3/8-10		10	17,5	32	12	34,4	54	17
QST-3/8-10-20								
QST-3/8-12		12	21	32,5	12	36,7	59,4	17
QST-3/8-12-20								
QST-1/2-10	R1/2	10	17,5	36	15	36,6	55	21
QST-1/2-12		12	21	36,5	15	38,8	61,4	21

Afmetingen

Afmetingen – T-steekschroefkoppeling QST-...-16, R-schroefdraad Download CAD-gegevens www.festo.com

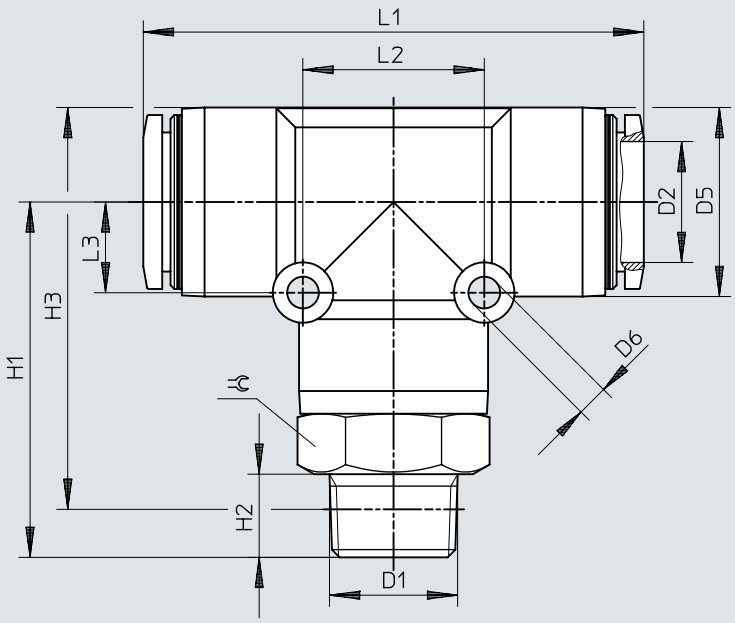

	D1	D2	D5 ø	D6 ø	H1	H2	H3	L1	L2	L3	⫧
QST-3/8-16	R3/8	16	25	4,2	47	11	53,2	66,2	24	12	22
QST-1/2-16	R1/2	16	25	4,2	51	15	55,3	66,2	24	12	22

Afmetingen

Afmetingen – T-steekschroefkoppeling QST, G-schroefdraad met afdichtingsring

Download CAD-gegevens www.festo.com

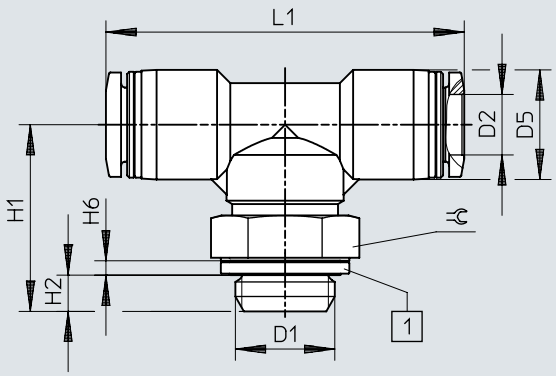

[1] Afdichtingsring

	D1	D2	D5 ø	H1	H2	H6	L1	⫧
QST-G1/8-4	G1/8	4	10	21,1	4,2	1,9	37,4	13
QST-G1/8-4-100								
QST-G1/8-6		6	12,5	21,6	4,2	1,9	40,5	13
QST-G1/8-6-100								
QST-G1/8-8		8	14,5	22,1	4,2	1,9	45,4	13
QST-G1/8-8-50								
QST-G1/4-6	G1/4	6	12,5	24,7	4,8	1,9	43,5	17
QST-G1/4-6-100								
QST-G1/4-8		8	14,5	24,7	4,8	1,9	47,4	17
QST-G1/4-8-50								
QST-G1/4-10		10	17,5	25,2	4,8	1,9	52	17
QST-G1/4-10-50								
QST-G1/4-12		12	21	26,5	4,8	1,9	57,9	17
QST-G3/8-8	G3/8	8	14,5	27,2	5,8	2,4	49,4	19
QST-G3/8-8-50								
QST-G3/8-10		10	17,5	28,2	5,8	2,4	54	19
QST-G3/8-10-20								
QST-G3/8-12		12	21	28,7	5,8	2,4	59,4	19
QST-G3/8-12-20								
QST-G1/2-12	G1/2	12	21	32,2	6,8	2,4	61,4	24

Afmetingen

Afmetingen – T-steekschroefkoppeling QST-...-16, G-schroefdraad met afdichtingsring

Download CAD-gegevens www.festo.com

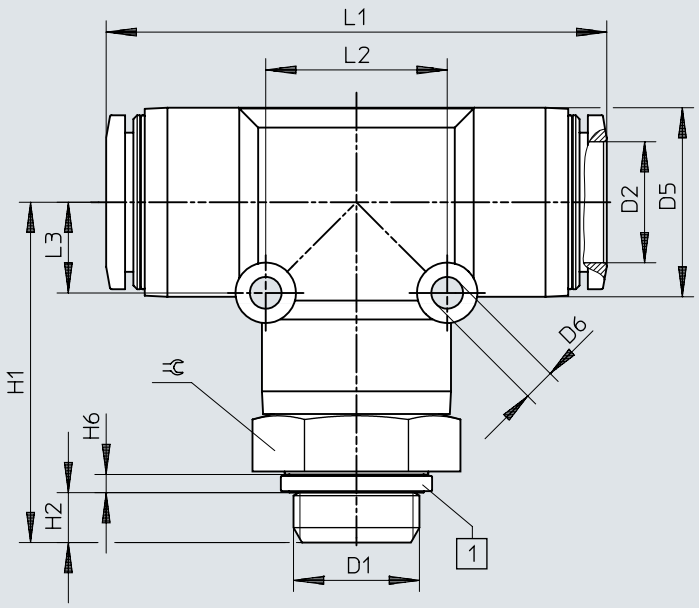

[1] Afdichtingsring

	D1	D2	D5 ø	D6 ø	H1	H2	H6	L1	L2	L3	⫧
QST-G3/8-16	G3/8	16	25	4,2	44,2	5,8	2,4	66,2	24	12	24
QST-G1/2-16	G1/2	16	25	4,2	45,2	6,8	2,4	66,2	24	12	24

Afmetingen

Afmetingen – T-steekkoppeling QST

Download CAD-gegevens www.festo.com

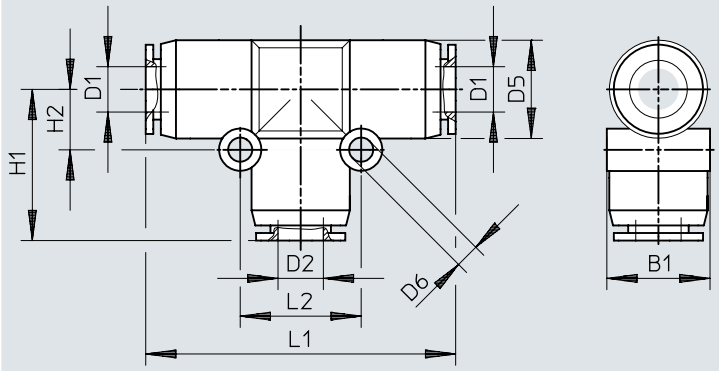

	D1	D2	D5 ø	D6 ø	B1	H1	H2	L1	L2
QST-4	4	4	10	3,2	10,4	17,2	6,5	34,4	13
QST-4-100									
QST-6	6	6	13	3,2	13,5	20,1	8	40,2	16
QST-6-100									
QST-8	8	8	15	3,2	15,6	22,2	9	44,4	18
QST-8-50									
QST-10	10	10	17,5	4,2	18,2	25,2	12	50,4	24
QST-10-50									
QST-12	12	12	21	4,2	21,7	28,4	14	56,8	28
QST-12-20									
QST-16	16	16	25	4,2	25,6	33,1	12	66,2	24
QST-6-4	6	4	13	3,2	13	19,5	8	40,1	16
QST-6-4-100									
QST-8-4	8	4	14,5	3,2	15,1	21,7	9	44,4	18
QST-8-6		6	14,5	3,2	15,1	22,3	9	44,4	18
QST-8-6-50									
QST-10-6	10	6	17,5	4,2	18,2	25	12	50,4	24
QST-10-8		8	17,5	4,2	18,2	24,9	12	50,4	24
QST-10-8-50									
QST-12-8	12	8	21	4,2	21,7	27,7	14	56,8	28
QST-12-10		10	21	4,2	21,7	28	14	56,8	28
QST-12-10-20									
QST-16-12	16	12	25	4,2	25,7	33,2	12	66,2	24

Afmetingen

Afmetingen – T-steekschroefkoppeling QSTF, R-schroefdraad Download CAD-gegevens www.festo.com

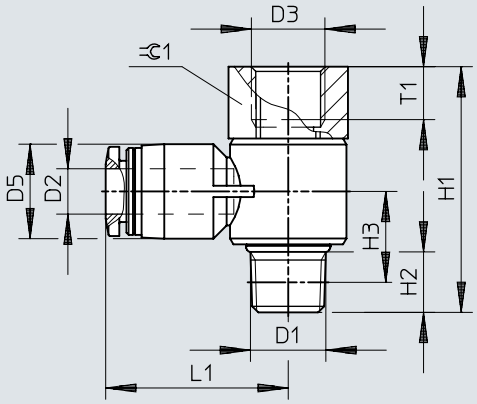

	D1	D2	D3	D5 ø	H1	H2	H3	L1	T1	⫧1
QSTF-1/8-4-B	R1/8	4	G1/8	10	32,5	8	12	22,2	7	14
QSTF-1/8-6-B		6	G1/8	12,5	32,5	8	12	24,2	7	14
QSTF-1/8-8-B		8	G1/8	14,5	32,5	8	12,3	26,2	7	14
QSTF-1/4-6-B	R1/4	6	G1/4	12,5	38,5	11	13,5	26,8	9,5	17
QSTF-1/4-8-B		8	G1/4	14,5	38,5	11	13,5	28,2	9,5	17
QSTF-1/4-10-B		10	G1/4	17,5	38,5	11	15	30,5	9,5	17
QSTF-3/8-8-B	R3/8	8	G3/8	14,5	44,5	12	15,7	30,2	11	21
QSTF-3/8-10-B		10	G3/8	18	44,5	12	15,7	32,5	11	21
QSTF-3/8-12-B		12	G3/8	21	44,5	12	17,2	35,2	11	21
QSTF-1/2-12-B	R1/2	12	G1/2	21	52,2	13	16,5	38,2	14	24

Afmetingen

Afmetingen – T-steekschroefkoppeling QSTF, G-schroefdraad met afdichtingsring

Download CAD-gegevens www.festo.com

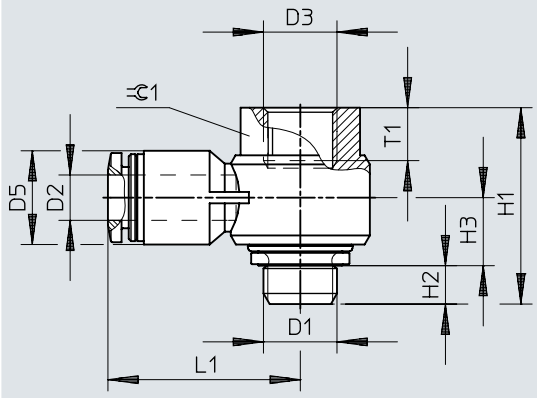

	D1	D2	D3	D5 ø	H1	H2	H3	L1	T1	⫷1
QSTF-G1/8-4	G1/8	4	G1/8	10	26	5,1	8,7	23,4	7	14
QSTF-G1/8-6		6	G1/8	12,4	26	5,1	9	25,5	7	14
QSTF-G1/8-8		8	G1/8	14,4	26	5,1	10	28,4	7	14
QSTF-G1/4-6	G1/4	6	G1/4	14,5	33,2	5,6	10,4	29	9,5	19
QSTF-G1/4-8		8	G1/4	14,5	33,2	5,6	10,4	28,9	9,5	19
QSTF-G1/4-10		10	G1/4	17,6	33,2	5,6	11,7	31,2	9,5	19
QSTF-G3/8-8	G3/8	8	G3/8	14,4	38,1	6,6	12,6	31	11	24
QSTF-G3/8-10		10	G3/8	17,6	38,1	6,6	12,6	33,6	11	24
QSTF-G3/8-12		12	G3/8	21	38,1	6,6	14,3	36,4	11	24
QSTF-G1/2-12	G1/2	12	G1/2	21	42,8	7,6	14,3	37,9	14	27

Afmetingen

Afmetingen – T-steekschroefkoppeling QSTL, R-schroefdraad Download CAD-gegevens www.festo.com

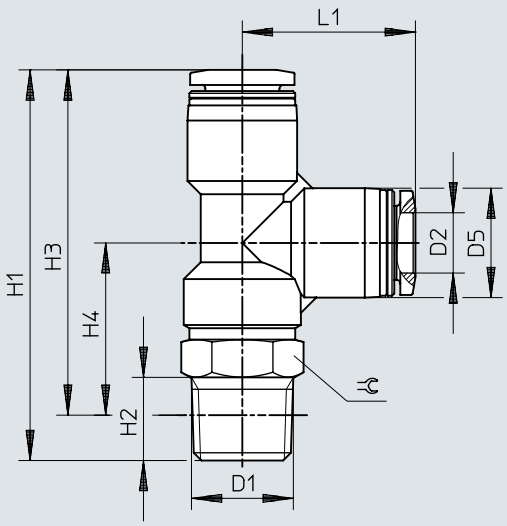

	D1	D2	D5 ø	H1	H2	H3	H4	L1	⫧
QSTL-1/8-4	R1/8	4	10	40,2	8	36,2	19	17,2	10
QSTL-1/8-4-100									
QSTL-1/8-6		6	12,5	43,3	8	39,3	18,8	20,5	10
QSTL-1/8-6-100									
QSTL-1/8-8		8	14,5	46,9	8	42,9	20	22,9	12
QSTL-1/8-8-50									
QSTL-1/4-6	R1/4	6	12,5	48,8	11	42,7	22,2	20,5	14
QSTL-1/4-6-100									
QSTL-1/4-8		8	14,5	51,7	11	45,7	22,8	22,9	14
QSTL-1/4-8-50									
QSTL-1/4-10		10	17,5	54,7	11	48,7	22,5	26,2	14
QSTL-1/4-10-50									
QSTL-3/8-8	R3/8	8	14,5	55,4	12	49,1	26,2	22,9	17
QSTL-3/8-10		10	17,5	58,2	12	51,9	25,7	26,2	17
QSTL-3/8-12		12	21	63,5	12	57,2	26,7	30,5	17
QSTL-1/2-12	R1/2	12	21	67,5	15	59,3	28,8	30,7	21

Afmetingen

Afmetingen – T-steekschroefkoppeling QSTL-...-16, R-schroefdraad Download CAD-gegevens www.festo.com

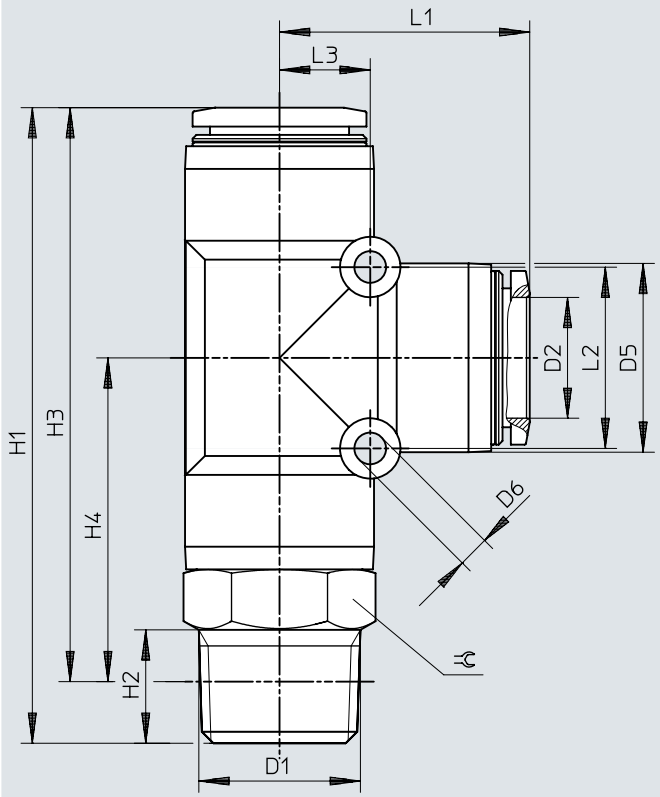

	D1	D2	D5 ø	D6 ø	H1	H2	H3	H4	L1	L2	L3	⬡
QSTL-1/2-16	R1/2	16	25	4,2	84,1	15	75,9	42,8	33,1	24	12	22

Afmetingen

Afmetingen – T-steekschroefkoppeling QSTL, G-schroefdraad met afdichtingsring

Download CAD-gegevens www.festo.com

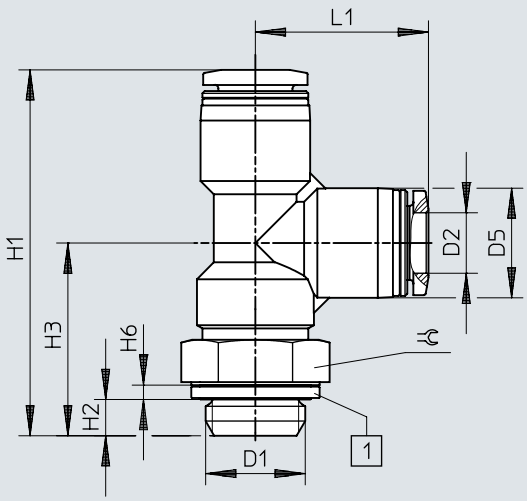

[1] Afdichtingsring

	D1	D2	D5 ø	H1	H2	H3	H6	L1	⬡
QSTL-G1/8-4	G1/8	4	10	39,3	4,2	22,1	1,9	17,2	13
QSTL-G1/8-4-100									
QSTL-G1/8-6		6	12,5	42,4	4,2	21,9	1,9	20,5	13
QSTL-G1/8-6-100									
QSTL-G1/8-8		8	14,5	45	4,2	22,1	1,9	22,9	13
QSTL-G1/8-8-50									
QSTL-G1/4-6	G1/4	6	12,5	45,5	4,8	25	1,9	20,5	17
QSTL-G1/4-6-100									
QSTL-G1/4-8		8	14,5	48,4	4,8	25,5	1,9	22,9	17
QSTL-G1/4-8-50									
QSTL-G1/4-10		10	17,5	51,4	4,8	25,2	1,9	26,2	17
QSTL-G1/4-10-50									
QSTL-G3/8-8	G3/8	8	14,5	51,6	5,8	28,7	2,4	22,9	19
QSTL-G3/8-10		10	17,5	54,4	5,8	28,2	2,4	26,2	19
QSTL-G3/8-12		12	21	59,7	5,8	29,2	2,4	30,5	19
QSTL-G1/2-12	G1/2	12	21	63,2	6,8	32,7	2,4	30,7	24

Afmetingen

Afmetingen – Y-steekschroefkoppeling QSTL-...-16, G-schroefdraad met afdichtingsring

Download CAD-gegevens www.festo.com

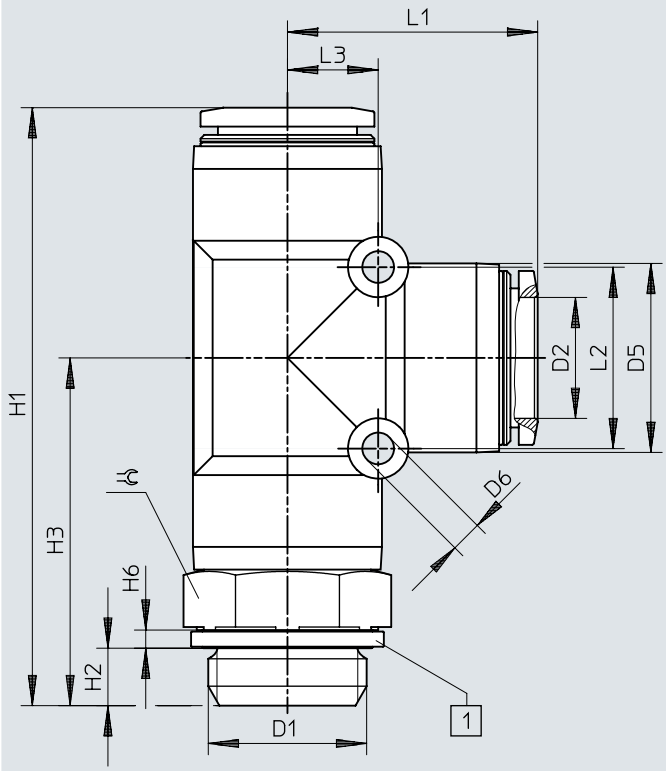

[1] Afdichtingsring

	D1	D2	D5 ø	D6 ø	H1	H2	H3	H6	L1	L2	L3	⫧
QSTL-G1/2-16	G1/2	16	25	4,2	78,3	6,8	45,2	2,4	33,1	24	12	24

Afmetingen

Afmetingen – Steekschroefkoppeling QSW, R-schroefdraad Download CAD-gegevens www.festo.com

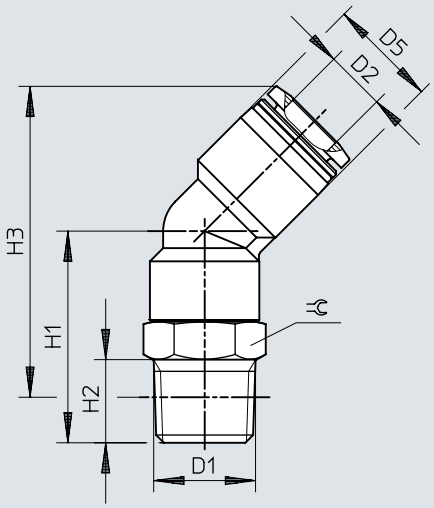

	D1	D2	D5 ø	H1	H2	H3	⫧
QSW-1/8-4	R1/8	4	8	14,8	8	23	10
QSW-1/8-6		6	10,5	16,4	8	25,3	10
QSW-1/8-8		8	14,5	24	8	39,2	12
QSW-1/4-6	R1/4	6	10,5	21,4	11	28,2	14
QSW-1/4-8		8	14,5	28	11	41,2	14
QSW-1/4-10		10	17,5	28,5	11	44,9	14
QSW-3/8-10	R3/8	10	17,5	33	12	49,1	17
QSW-3/8-12		12	21	32,5	12	53,2	17
QSW-1/2-12	R1/2	12	21	36,5	15	55,4	21

Afmetingen

Afmetingen – Steekschroefkoppeling QSW-...-16, R-schroefdraad Download CAD-gegevens www.festo.com

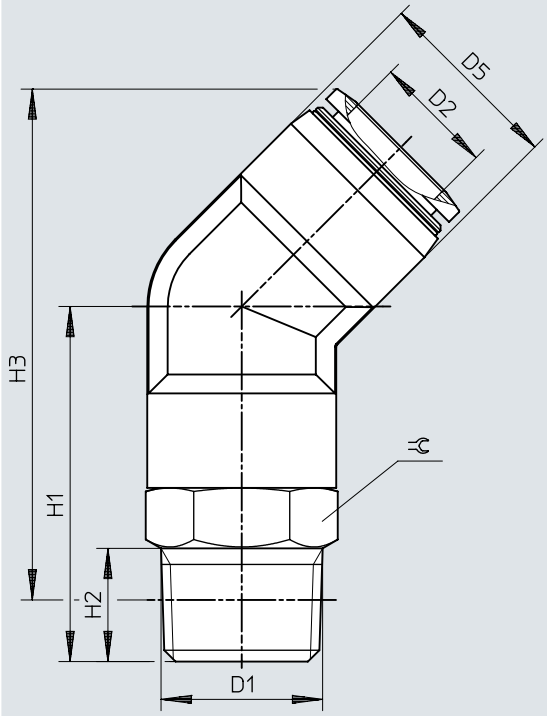

	D1	D2	D1	D2	H2	H3	⊂
QSW-1/2-16	R1/2	16	25	47	15	67,6	22

Afmetingen

Afmetingen – Steekkoppeling QSW-...HL met steekhuls Download CAD-gegevens www.festo.com

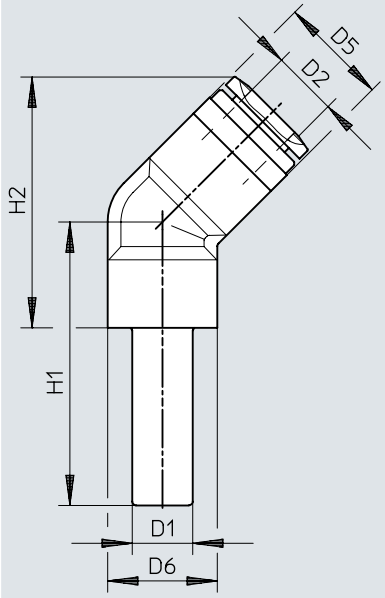

	D1	D2	D5	D6	H1	H2
QSW-4HL	QS-4	4	8	8	21,8	15
QSW-6HL	QS-6	6	10,5	8	24,6	17,3
QSW-8HL	QS-8	8	14,5	10	28,5	25,7
QSW-10HL	QS-10	10	17,5	11	31,5	30,5
QSW-12HL	QS-12	12	21	14	35,5	36,3

Afmetingen

Afmetingen – X-steekkoppeling QSX

Download CAD-gegevens www.festo.com

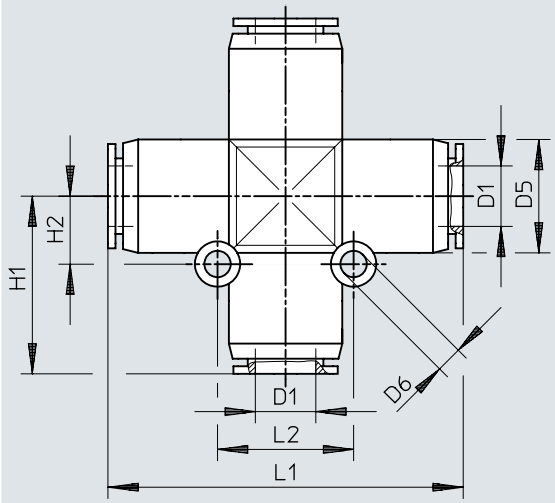

	D1	D5 ø	D6 ø	H1	H2	L1	L2
QSX-8	8	15	3,5	23,5	9	47	18
QSX-10	10	17,5	4,5	27,5	11	55	22
QSX-12	12	21	4,5	31	12	62	24

Afmetingen

Afmetingen – Y-steekschroefkoppeling QSY, metrische schroefdraad met afdichtingsring

Download CAD-gegevens www.festo.com

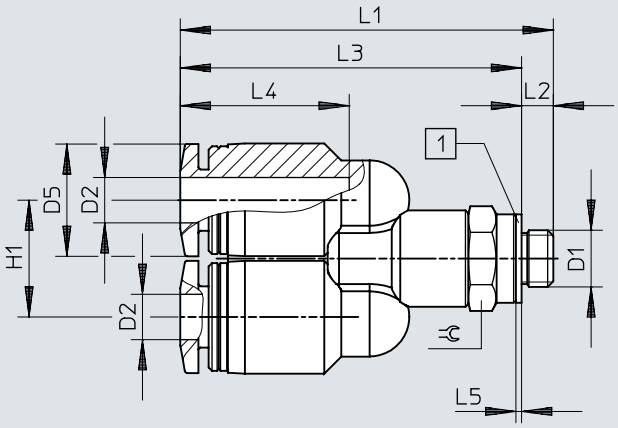

[1] Afdichtingsring

	D1	D2	D5 ø	H1	L1	L2	L3	L4	L5	⫧
QSY-M5-4	M5x0,8	4	10	10,3	32,9	2,8	30,1	14,9	0,5	8
QSY-M5-6		6	12,5	12,5	38,3	2,8	35,5	17	0,5	10

Afmetingen

Afmetingen – Y-steekschroefkoppeling QSY, R-schroefdraad

Download CAD-gegevens www.festo.com

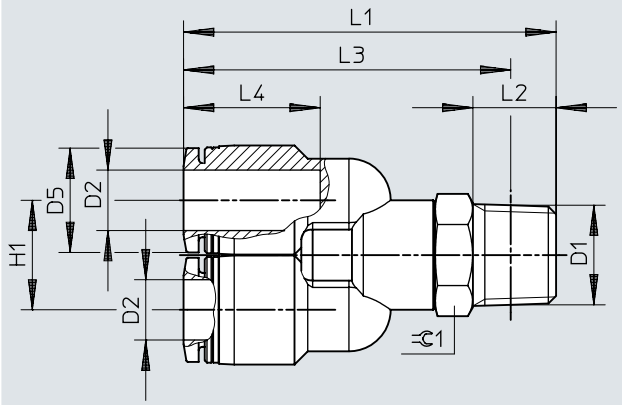

	D1	D2	D5 ø	H1	L1	L2	L3	L4	⇄
QSY-1/8-4	R1/8	4	10	10,3	38,4	8	34,4	14,9	10
QSY-1/8-6		6	12,5	12,5	41,3	8	37,3	17	10
QSY-1/8-8		8	14,5	14,5	46,1	8	42,1	18,1	12
QSY-1/4-4	R1/4	4	10	10,3	43,4	11	37,4	14,9	14
QSY-1/4-6		6	12,5	12,5	48,3	11	42,2	17	14
QSY-1/4-8		8	14,5	14,5	49,3	11	43,3	18,1	14
QSY-1/4-10		10	17,5	17,5	53,6	11	47,6	20,2	14
QSY-3/8-8	R3/8	8	14,5	14,5	52,5	12	46,2	18,1	17
QSY-3/8-10		10	17,5	17,5	56,7	12	50,4	20,2	17
QSY-3/8-12		12	21	21	60,6	12	54,3	23,4	17
QSY-1/2-10	R1/2	10	17,5	17,5	60,2	15	52	20,2	21
QSY-1/2-12		12	21	21	64,7	15	56,5	23,4	21

Afmetingen

Afmetingen – Y-steekschroefkoppeling QSY, G-schroefdraad met afdichtingsring

Download CAD-gegevens www.festo.com

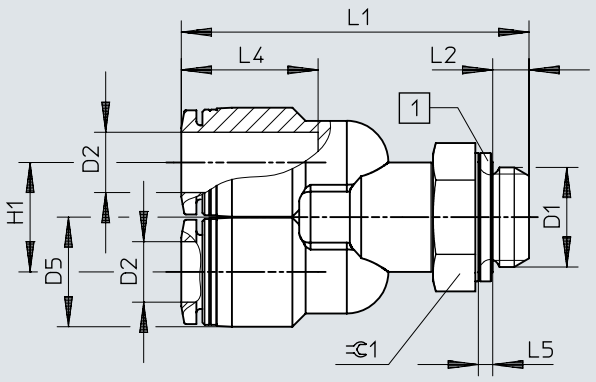

	D1	D2	D5 ø	H1	L1	L2	L4	L5	⫃
QSY-G1/8-4	G1/8	4	10	10,3	37,5	4,2	14,9	1,9	13
QSY-G1/8-6		6	12,5	12,5	40,4	4,2	17	1,9	13
QSY-G1/8-8		8	14,5	14,5	44,2	4,2	18,1	1,9	13
QSY-G1/4-6	G1/4	6	12,5	12,5	45	4,8	17	1,9	17
QSY-G1/4-8		8	14,5	14,5	46	4,8	18,1	1,9	17
QSY-G1/4-10		10	17,5	17,5	50,3	4,8	20,2	1,9	17
QSY-G3/8-8	G3/8	8	14,5	14,5	48,7	5,8	18,1	2,4	19
QSY-G3/8-10		10	17,5	17,5	52,9	5,8	20,2	2,4	19
QSY-G3/8-12		12	21	21	56,8	5,8	23,4	2,4	19
QSY-G1/2-12	G1/2	12	21	21	60,4	6,8	23,4	2,4	24

Afmetingen

Afmetingen – Y-steekbinding QSY

Download CAD-gegevens www.festo.com

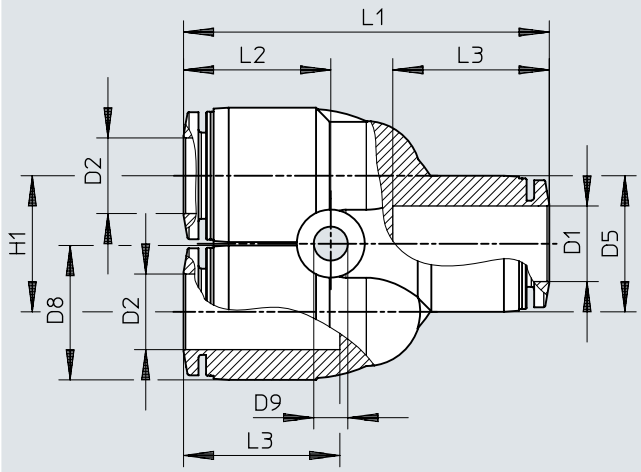

	D1	D2	D5 ø	D8 ø	D9 ø	H1	L1	L2	L3
QSY-4	4	4	10	10	3,2	11	32,8	14,1	14,9
QSY-4-100									
QSY-6	6	6	13	12,5	3,4	12	37,7	15,8	17
QSY-6-100									
QSY-8	8	8	15	14,5	3,4	14	42,4	17,2	18,1
QSY-8-50									
QSY-10	10	10	17,5	17,5	4,2	18	48,4	19,5	20,7
QSY-10-20									
QSY-12	12	12	21	21	4,2	20	54,9	22,3	23,4
QSY-12-20									
QSY-16	16	16	25	25	4,5	24	62,2	22,1	24,1

Afmetingen

Afmetingen – Y-steekkoppeling QSY, reducerend

Download CAD-gegevens www.festo.com

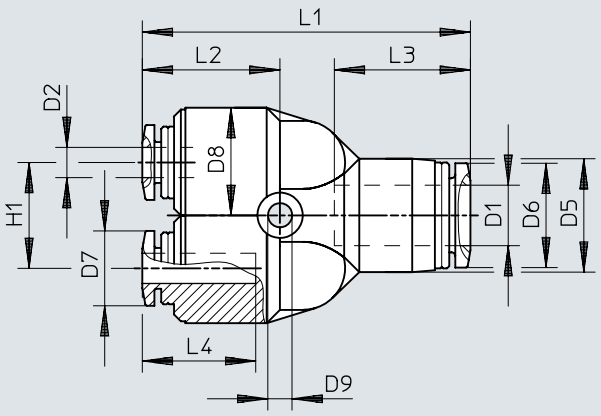

	D1	D2	D5 ø	D6 ø	D7 ø	D8 ø	D9 ø	H1	L1	L2	L3	L4
QSY-6-4	6	4	13	11,8	9,9	12,5	3,4	12	37,2	15,2	17	14,9
QSY-6-4-100												
QSY-8-4	8	4	14,5	13,8	9,9	12,5	3,4	14	41,9	16,7	18,1	14,9
QSY-8-6		6	14,5	13,8	11,8	12,5	3,4	14	42,5	17,3	18,1	17
QSY-8-6-50												
QSY-10-6	10	6	17,5	16,8	11,8	14,5	4,5	18	48,2	19,3	20,2	17
QSY-10-8		8	17,5	16,8	13,8	14,5	4,5	18	48,1	19,2	20,2	18,1
QSY-10-8-20												
QSY-12-8	12	8	21	19,8	13,8	17,5	4,5	20	54,3	21,7	23,4	18,1
QSY-12-10		10	21	19,8	16,8	17,5	4,5	20	54,6	22	23,4	20,2
QSY-12-10-20												
QSY-16-12	16	12	25	23	19,8	25	4,5	24	62,3	22,2	24,1	23,4

Afmetingen

Afmetingen – Y-steekkoppeling QSY-...H met steekhuls

Download CAD-gegevens www.festo.com

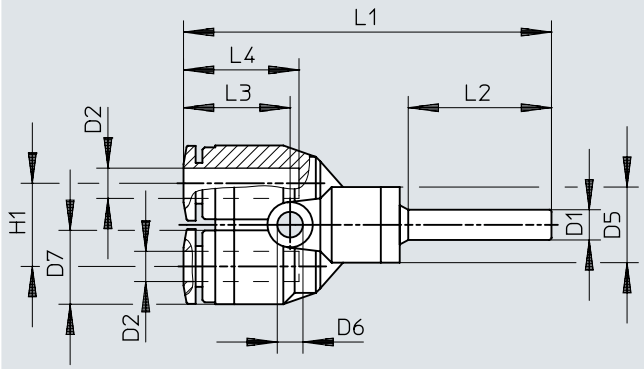

	D1	D2	D5 ø	D6 ø	D7 ø	H1	L1	L2	L3	L4
QSY-4H	QS-4	4	10	3,2	10	11	48,7	19	14,1	14,9
QSY-6H-4	QS-6	4	10	3,2	10	11	50,9	22	14,1	14,9

Afmetingen

Afmetingen – Y-steekkoppeling QSY-...H-B met steekhuls Download CAD-gegevens www.festo.com

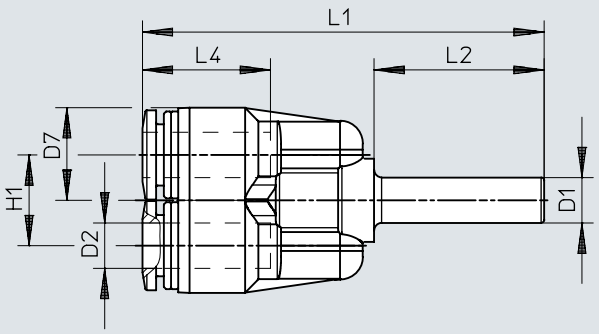

	D1	D2	D7 ø	H1	L1	L2	L4
QSY-6H-B	QS-6	6	12,5	12	53,2	22,5	17
QSY-8H-B	QS-8	8	14,5	14	56,1	23,5	18,1
QSY-10H-B	QS-10	10	17,5	18	63,2	25	20,2
QSY-12H-B	QS-12	12	21	20	71,3	29	23,4
QSY-8H-6-B	QS-8	6	12,5	12	54,2	23,5	17
QSY-10H-8-B	QS-10	8	14,5	14	57,6	25	18,1
QSY-12H-10-B	QS-12	10	17,5	18	67,2	29	20,2

Afmetingen

Afmetingen – Y-steekschroefkoppeling QSYL, R-schroefdraad

Download CAD-gegevens www.festo.com

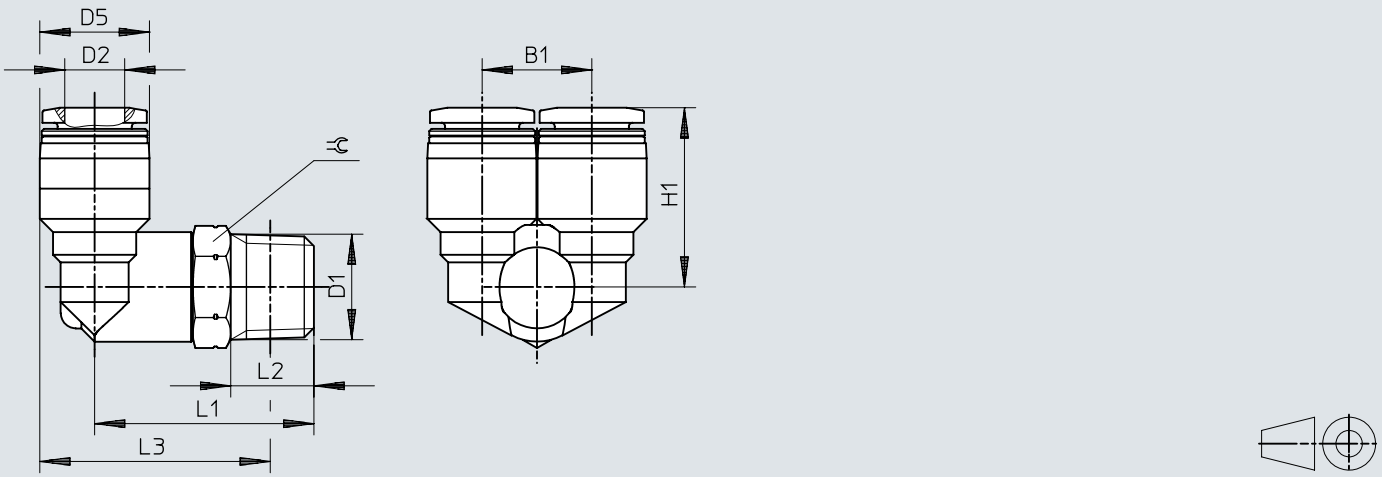

	D1	D2	B1	D5 ø	H1	L1	L2	L3	⬡
QSYL-1/8-4	R1/8	4	10,3	10	18,2	23	8	24	10
QSYL-1/8-6		6	12,5	12,5	19,8	23,5	8	25,8	10
QSYL-1/8-8		8	14,5	14,5	22,7	25	8	28,3	12
QSYL-1/4-6	R1/4	6	12,5	12,5	21,8	29	11	29,2	14
QSYL-1/4-8		8	14,5	14,5	23,7	29	11	30,2	14
QSYL-1/4-10		10	17,5	17,5	26	29,5	11	32,2	14
QSYL-3/8-8	R3/8	8	14,5	14,5	24,7	32	12	32,9	17
QSYL-3/8-10		10	17,5	17,5	27	32,5	12	34,9	17
QSYL-3/8-12		12	21	21	29,2	33,5	12	37,7	17
QSYL-1/2-12	R1/2	12	21	21	30,2	38	15	40,3	21

Afmetingen

Afmetingen – Y-steekschroefkoppeling QSYL, G-schroefdraad met afdichtingsring

Download CAD-gegevens www.festo.com

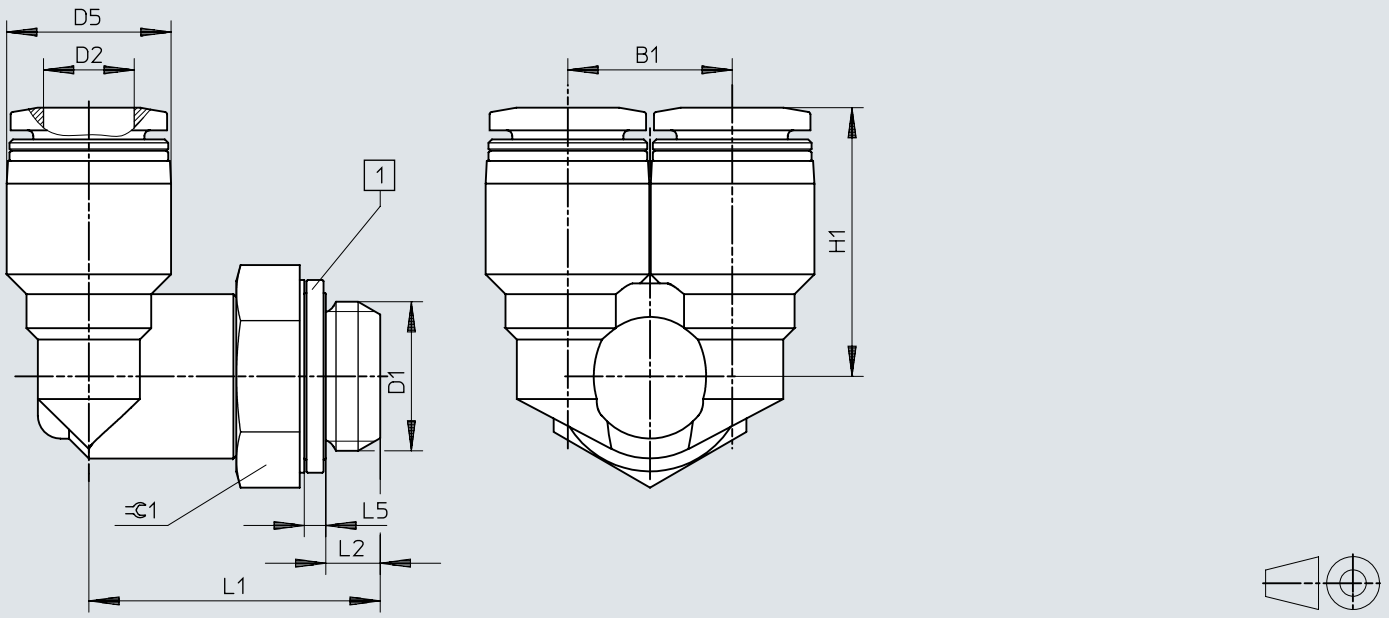

[1] Afdichtingsring

	D1	D2	B1	D5 ø	H1	L1	L2	L5	⫧
QSYL-G1/8-4	G1/8	4	10,3	10	18,2	22,1	4,2	1,9	13
QSYL-G1/8-6		6	12,5	12,5	19,8	22,6	4,2	1,9	13
QSYL-G1/8-8		8	14,5	14,5	22,7	23,1	4,2	1,9	13
QSYL-G1/4-6	G1/4	6	12,5	12,5	21,8	25,7	4,8	1,9	17
QSYL-G1/4-8		8	14,5	14,5	23,7	25,7	4,8	1,9	17
QSYL-G1/4-10		10	17,5	17,5	26	26,2	4,8	1,9	17
QSYL-G3/8-8	G3/8	8	14,5	14,5	24,7	28,2	5,8	2,4	19
QSYL-G3/8-10		10	17,5	17,5	27	28,7	5,8	2,4	19
QSYL-G3/8-12		12	21	21	29,2	29,7	5,8	2,4	19
QSYL-G1/2-12	G1/2	12	21	21	30,2	33,7	6,8	2,4	24

Afmetingen

Afmetingen – Y-steekschroefkoppeling QSYLV, R-schroefdraad Download CAD-gegevens www.festo.com

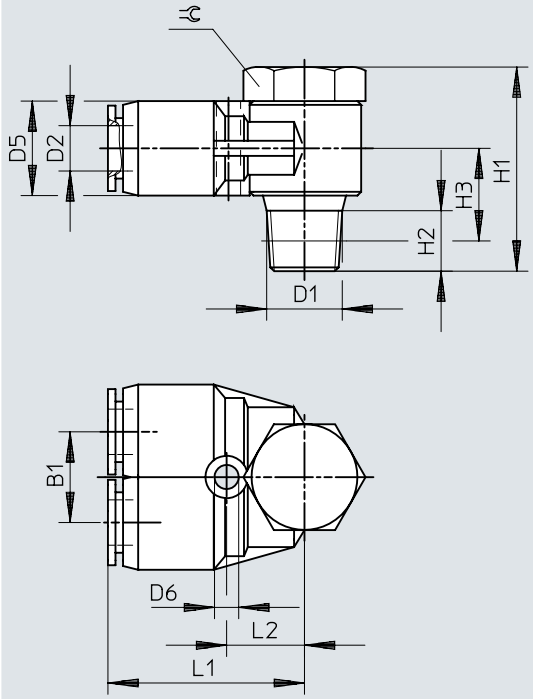

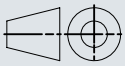

	D1	D2	B1	D5 ø	D6 ø	H1	H2	H3	L1	L2	⫧
QSYLV-1/8-6	R1/8	6	12	12,5	3,2	27	8	11	26	10,5	14
QSYLV-1/4-8	R1/4	8	14	14,5	3,2	31,5	11	12,5	29	12,5	17
QSYLV-3/8-10	R3/8	10	17	17,5	4,2	36	12	14,5	33,5	15	21
QSYLV-1/2-12	R1/2	12	20	21	4,2	40	15	17,5	37,5	17	24

Afmetingen

Afmetingen – Y-steekschroefkoppeling QSYLV, G-schroefdraad met afdichtingsring

Download CAD-gegevens www.festo.com

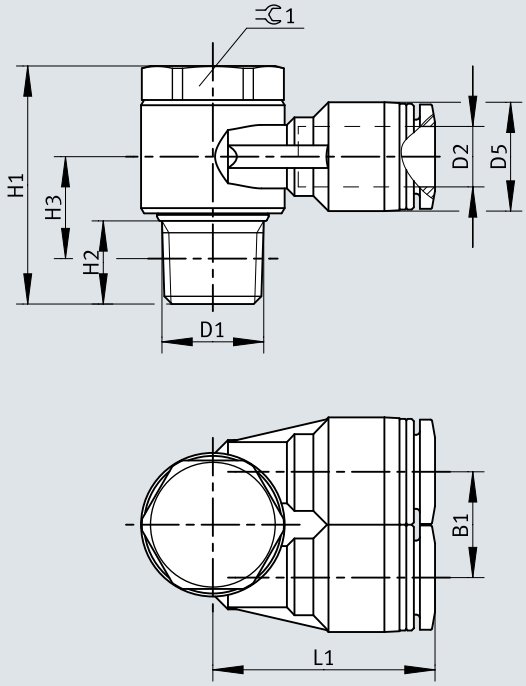

	D1	D2	B1	D5 ø	D6 ø	H1	H2	H3	L1	L2	⫧
QSYLV-G1/8-6	G1/8	6	12	12,4	3,2	26,2	5,1	15,2	27,5	12	17
QSYLV-G1/4-8	G1/4	8	14	14,4	3,2	28,4	5,6	16,4	30,9	14	19
QSYLV-G3/8-10	G3/8	10	17	17,6	4,2	33,4	6,6	19,4	34	15,5	21
QSYLV-G1/2-12	G1/2	12	20	21	4,2	37,4	7,6	21,9	38,9	18,5	27

Bestelgegevens

Bestelgegevens – Steekschroefkoppeling QS, R-schroefdraad



Pneumatische aansluiting 1	Pneumatische aansluiting 2	Nominale doorlaat	Verpakkingsgrootte	Artikelnr.	Type
Uitwendige schroefdraad R1/8	voor slang buiten-Ø 4 mm	3 mm	10	**153001**	**QS-1/8-4**
			100	**130674**	**QS-1/8-4-100**
	voor slang met buiten-Ø 6 mm	5 mm	10	**153002**	**QS-1/8-6**
			100	**130675**	**QS-1/8-6-100**
	voor slang buiten-Ø 8 mm	6 mm	10	**153004**	**QS-1/8-8**
			50	**130676**	**QS-1/8-8-50**
	voor slang buiten-Ø 10 mm		10	**190643**	**QS-1/8-10**
Uitwendige schroefdraad R1/4	voor slang buiten-Ø 4 mm	3 mm		**190644**	**QS-1/4-4**
	voor slang met buiten-Ø 6 mm	5 mm		**153003**	**QS-1/4-6**
			100	**130677**	**QS-1/4-6-100**
	voor slang buiten-Ø 8 mm	7 mm	10	**153005**	**QS-1/4-8**
			50	**130678**	**QS-1/4-8-50**
	voor slang buiten-Ø 10 mm	8,5 mm	10	**153007**	**QS-1/4-10**
			50	**130679**	**QS-1/4-10-50**
	voor slang buiten-Ø 12 mm		10	**164980**	**QS-1/4-12**
			20	**130680**	**QS-1/4-12-20**
Uitwendige schroefdraad R3/8	voor slang met buiten-Ø 6 mm	5 mm	10	**190645**	**QS-3/8-6**
	voor slang buiten-Ø 8 mm	7 mm		**153006**	**QS-3/8-8**
			50	**130681**	**QS-3/8-8-50**
	voor slang buiten-Ø 10 mm	9 mm	10	**153008**	**QS-3/8-10**
			50	**130682**	**QS-3/8-10-50**
	voor slang buiten-Ø 12 mm	11 mm	10	**153009**	**QS-3/8-12**
			20	**130683**	**QS-3/8-12-20**
	voor slang buiten-Ø 16 mm		1	**164957**	**QS-3/8-16**
Uitwendige schroefdraad R1/2	voor slang buiten-Ø 10 mm	9 mm		**190646**	**QS-1/2-10**
			50	**133189**	**QS-1/2-10-50**
	voor slang buiten-Ø 12 mm	11 mm	1	**153010**	**QS-1/2-12**
			20	**130684**	**QS-1/2-12-20**
	voor slang buiten-Ø 16 mm	13 mm	1	**153011**	**QS-1/2-16**
			20	**130685**	**QS-1/2-16-20**

Bestelgegevens – Steekschroefkoppeling QS, G-schroefdraad met afdichtingsring



Pneumatische aansluiting 1	Pneumatische aansluiting 2	Nominale doorlaat	Verpakkingsgrootte	Artikelnr.	Type
Uitwendige schroefdraad G1/8	voor slang buiten-Ø 4 mm	3 mm	10	**186095**	**QS-G1/8-4**
			100	**132036**	**QS-G1/8-4-100**
	voor slang met buiten-Ø 6 mm	5 mm	10	**186096**	**QS-G1/8-6**
			100	**132037**	**QS-G1/8-6-100**
	voor slang buiten-Ø 8 mm	6 mm	10	**186098**	**QS-G1/8-8**
			50	**132038**	**QS-G1/8-8-50**
Uitwendige schroefdraad G1/4	voor slang met buiten-Ø 6 mm	5 mm	10	**186097**	**QS-G1/4-6**
			100	**132039**	**QS-G1/4-6-100**
	voor slang buiten-Ø 8 mm	7 mm	10	**186099**	**QS-G1/4-8**
			50	**132040**	**QS-G1/4-8-50**
	voor slang buiten-Ø 10 mm	8,5 mm	10	**186101**	**QS-G1/4-10**
			50	**132041**	**QS-G1/4-10-50**
	voor slang buiten-Ø 12 mm		10	**186350**	**QS-G1/4-12**
			20	**132042**	**QS-G1/4-12-20**
Uitwendige schroefdraad G3/8	voor slang buiten-Ø 8 mm	7 mm	10	**186100**	**QS-G3/8-8**

Bestelgegevens

Bestelgegevens – Steekschroefkoppeling QS, G-schroefdraad met afdichtingsring



Pneumatische aansluiting 1	Pneumatische aansluiting 2	Nominale doorlaat	Verpakkingsgrootte	Artikelnr.	Type
Uitwendige schroefdraad G3/8	voor slang buiten-Ø 8 mm	7 mm	50	**132043**	**QS-G3/8-8-50**
	voor slang buiten-Ø 10 mm	9 mm	10	**186102**	**QS-G3/8-10**
			50	**132044**	**QS-G3/8-10-50**
	voor slang buiten-Ø 12 mm	11 mm	10	**186103**	**QS-G3/8-12**
			20	**132045**	**QS-G3/8-12-20**
	voor slang buiten-Ø 16 mm		1	**186347**	**QS-G3/8-16**
Uitwendige schroefdraad G1/2	voor slang buiten-Ø 12 mm			**186104**	**QS-G1/2-12**
			20	**132046**	**QS-G1/2-12-20**
	voor slang buiten-Ø 16 mm	13 mm	1	**186105**	**QS-G1/2-16**
			20	**132047**	**QS-G1/2-16-20**
Uitwendige schroefdraad G3/4	voor slang buiten-Ø 22 mm	20 mm	1	**8040613**	**QS-G3/4-22**

Bestelgegevens – Steekschroefkoppeling QS-...-I, R-schroefdraad



Pneumatische aansluiting 1	Pneumatische aansluiting 2	Nominale doorlaat	Verpakkingsgrootte	Artikelnr.	Type
Uitwendige schroefdraad R1/8	voor slang buiten-Ø 4 mm	2,6 mm	10	**153012**	**QS-1/8-4-I**
			100	**133191**	**QS-1/8-4-I-100**
	voor slang met buiten-Ø 6 mm	4,2 mm	10	**153013**	**QS-1/8-6-I**
			100	**133186**	**QS-1/8-6-I-100**
	voor slang buiten-Ø 8 mm	5,3 mm	10	**153015**	**QS-1/8-8-I**
			50	**133187**	**QS-1/8-8-I-50**
	voor slang buiten-Ø 10 mm		10	**190647**	**QS-1/8-10-I**
Uitwendige schroefdraad R1/4	voor slang met buiten-Ø 6 mm	4,2 mm		**153014**	**QS-1/4-6-I**
			100	**133193**	**QS-1/4-6-I-100**
	voor slang buiten-Ø 8 mm	6,3 mm	10	**153016**	**QS-1/4-8-I**
			50	**133190**	**QS-1/4-8-I-50**
	voor slang buiten-Ø 10 mm		10	**153018**	**QS-1/4-10-I**
			50	**133188**	**QS-1/4-10-I-50**
	voor slang buiten-Ø 12 mm		10	**190649**	**QS-1/4-12-I**
Uitwendige schroefdraad R3/8	voor slang buiten-Ø 8 mm			**153017**	**QS-3/8-8-I**
	voor slang buiten-Ø 10 mm			**153019**	**QS-3/8-10-I**
	voor slang buiten-Ø 12 mm	8,4 mm		**153020**	**QS-3/8-12-I**
Uitwendige schroefdraad R1/2	voor slang buiten-Ø 10 mm	6,3 mm	1	**190648**	**QS-1/2-10-I**
	voor slang buiten-Ø 12 mm	8,4 mm		**153021**	**QS-1/2-12-I**

Bestelgegevens – steekschroefkoppeling QS-...-I, G-schroefdraad met afdichtingsring



Pneumatische aansluiting 1	Pneumatische aansluiting 2	Nominale doorlaat	Verpakkingsgrootte	Artikelnr.	Type
Uitwendige schroefdraad G1/8	voor slang buiten-Ø 4 mm	2,6 mm	10	**186106**	**QS-G1/8-4-I**
			100	**133008**	**QS-G1/8-4-I-100**
	voor slang met buiten-Ø 6 mm	4,2 mm	10	**186107**	**QS-G1/8-6-I**
			100	**133009**	**QS-G1/8-6-I-100**
	voor slang buiten-Ø 8 mm	5,3 mm	10	**186109**	**QS-G1/8-8-I**

Bestelgegevens

Bestelgegevens – steekschroefkoppeling QS-...-I, G-schroefdraad met afdichtingsring



Pneumatische aansluiting 1	Pneumatische aansluiting 2	Nominale doorlaat	Verpakkingsgrootte	Artikelnr.	Type
Uitwendige schroefdraad G1/8	voor slang buiten-Ø 8 mm	5,3 mm	100	**133010**	**QS-G1/8-8-I-100**
	voor slang buiten-Ø 10 mm		10	**132999**	**QS-G1/8-10-I**
			100	**133000**	**QS-G1/8-10-I-100**
Uitwendige schroefdraad G1/4	voor slang met buiten-Ø 6 mm	4,2 mm	10	**186108**	**QS-G1/4-6-I**
	voor slang buiten-Ø 8 mm	6,3 mm		**186110**	**QS-G1/4-8-I**
	voor slang buiten-Ø 10 mm	7,3 mm		**186112**	**QS-G1/4-10-I**
Uitwendige schroefdraad G3/8	voor slang buiten-Ø 8 mm	6,3 mm		**186111**	**QS-G3/8-8-I**
	voor slang buiten-Ø 10 mm	7,3 mm		**186113**	**QS-G3/8-10-I**
	voor slang buiten-Ø 12 mm	8,4 mm		**186114**	**QS-G3/8-12-I**
Uitwendige schroefdraad G1/2			1	**186115**	**QS-G1/2-12-I**

Bestelgegevens - Steekschroefkoppeling QSF, G-schroefdraad



Pneumatische aansluiting 1	Pneumatische aansluiting 2	Nominale doorlaat	Verpakkingsgrootte	Artikelnr.	Type
Inwendige schroefdraad G1/8	voor slang buiten-Ø 4 mm	3 mm	10	**153022**	**QSF-1/8-4-B**
			100	**130709**	**QSF-1/8-4-B-100**
	voor slang met buiten-Ø 6 mm	5 mm	10	**153023**	**QSF-1/8-6-B**
			100	**130710**	**QSF-1/8-6-B-100**
	voor slang buiten-Ø 8 mm	7 mm	10	**153025**	**QSF-1/8-8-B**
			50	**130711**	**QSF-1/8-8-B-50**
Inwendige schroefdraad G1/4	voor slang buiten-Ø 4 mm	3 mm	10	**190650**	**QSF-1/4-4-B**
	voor slang met buiten-Ø 6 mm	5 mm		**153024**	**QSF-1/4-6-B**
			100	**130712**	**QSF-1/4-6-B-100**
	voor slang buiten-Ø 8 mm	7 mm	10	**153026**	**QSF-1/4-8-B**
			50	**130713**	**QSF-1/4-8-B-50**
	voor slang buiten-Ø 10 mm	9 mm	10	**153028**	**QSF-1/4-10-B**
			50	**130714**	**QSF-1/4-10-B-50**
	voor slang buiten-Ø 12 mm	11 mm	10	**190651**	**QSF-1/4-12-B**
Inwendige schroefdraad G3/8	voor slang met buiten-Ø 6 mm	5 mm		**190652**	**QSF-3/8-6-B**
	voor slang buiten-Ø 8 mm	7 mm		**153027**	**QSF-3/8-8-B**
			50	**130715**	**QSF-3/8-8-B-50**
	voor slang buiten-Ø 10 mm	9 mm	10	**153029**	**QSF-3/8-10-B**
			50	**130716**	**QSF-3/8-10-B-50**
	voor slang buiten-Ø 12 mm	11 mm	10	**153030**	**QSF-3/8-12-B**
			20	**130717**	**QSF-3/8-12-B-20**
Inwendige schroefdraad G1/2			1	**190653**	**QSF-1/2-12-B**
	voor slang buiten-Ø 16 mm	15 mm		**190654**	**QSF-1/2-16-B**

Bestelgegevens

Bestelgegevens – Steekkoppeling QS



Pneumatische aansluiting 1	Pneumatische aansluiting 2	Nominale doorlaat	Verpakkingsgrootte	Artikelnr.	Type
voor slang buiten-Ø 4 mm	voor slang buiten-Ø 4 mm	2,8 mm	10	**153031**	**QS-4**
			100	**130686**	**QS-4-100**
voor slang met buiten-Ø 6 mm	voor slang met buiten-Ø 6 mm	4,3 mm	10	**153032**	**QS-6**
			100	**130687**	**QS-6-100**
voor slang buiten-Ø 8 mm	voor slang buiten-Ø 8 mm	7 mm	10	**153033**	**QS-8**
			50	**130688**	**QS-8-50**
voor slang buiten-Ø 10 mm	voor slang buiten-Ø 10 mm	9 mm	10	**153034**	**QS-10**
			50	**130689**	**QS-10-50**
voor slang buiten-Ø 12 mm	voor slang buiten-Ø 12 mm	11 mm	10	**153035**	**QS-12**
			20	**130690**	**QS-12-20**
voor slang buiten-Ø 16 mm	voor slang buiten-Ø 16 mm	13 mm	1	**153036**	**QS-16**
			20	**133195**	**QS-16-20**

Bestelgegevens - steekkoppeling QS, reducerend



Pneumatische aansluiting 1	Pneumatische aansluiting 2	Nominale doorlaat	Verpakkingsgrootte	Artikelnr.	Type
voor slang met buiten-Ø 6 mm	voor slang buiten-Ø 4 mm	2,8 mm	10	**153037**	**QS-6-4**
			100	**130691**	**QS-6-4-100**
voor slang buiten-Ø 8 mm			10	**130606**	**QS-8-4**
	voor slang met buiten-Ø 6 mm	4,3 mm		**153038**	**QS-8-6**
			50	**130692**	**QS-8-6-50**
voor slang buiten-Ø 10 mm			10	**130607**	**QS-10-6**
	voor slang buiten-Ø 8 mm	6,5 mm		**153039**	**QS-10-8**
			50	**130693**	**QS-10-8-50**
voor slang buiten-Ø 12 mm		6,2 mm	10	**130608**	**QS-12-8**
	voor slang buiten-Ø 10 mm	9 mm		**153040**	**QS-12-10**
			20	**130694**	**QS-12-10-20**

Bestelgegevens – schot-doorvoersteekkoppeling QSS



Pneumatische aansluiting 1	Pneumatische aansluiting 2	Nominale doorlaat	Verpakkingsgrootte	Artikelnr.	Type
voor slang buiten-Ø 4 mm	voor slang buiten-Ø 4 mm	3 mm	10	**153157**	**QSS-4**
			100	**130788**	**QSS-4-100**
voor slang met buiten-Ø 6 mm	voor slang met buiten-Ø 6 mm	5 mm	10	**153158**	**QSS-6**
			100	**130789**	**QSS-6-100**
voor slang buiten-Ø 8 mm	voor slang buiten-Ø 8 mm	7 mm	10	**153159**	**QSS-8**
			50	**130790**	**QSS-8-50**
voor slang buiten-Ø 10 mm	voor slang buiten-Ø 10 mm	9 mm	10	**153160**	**QSS-10**
			50	**130791**	**QSS-10-50**
voor slang buiten-Ø 12 mm	voor slang buiten-Ø 12 mm	11 mm	10	**153161**	**QSS-12**
			20	**130792**	**QSS-12-20**

Bestelgegevens

Bestelgegevens - schot-doorvoersteekkoppeling QSS-...-F, met vaste kraag



Pneumatische aansluiting 1	Pneumatische aansluiting 2	Nominale doorlaat	Verpakkingsgrootte	Artikelnr.	Type
voor slang buiten-Ø 4 mm	voor slang buiten-Ø 4 mm	2,6 mm	10	**193950**	**QSS-4-F**
voor slang met buiten-Ø 6 mm	voor slang met buiten-Ø 6 mm	4 mm		**193951**	**QSS-6-F**
voor slang buiten-Ø 8 mm	voor slang buiten-Ø 8 mm	5,5 mm		**130642**	**QSS-8-F**
voor slang buiten-Ø 10 mm	voor slang buiten-Ø 10 mm	6,5 mm		**130643**	**QSS-10-F**
voor slang buiten-Ø 12 mm	voor slang buiten-Ø 12 mm	7,5 mm		**130644**	**QSS-12-F**

Bestelgegevens - schot-doorvoersteekschroefkoppeling QSSF



Pneumatische aansluiting 1	Pneumatische aansluiting 2	Nominale doorlaat	Verpakkingsgrootte	Artikelnr.	Type
Inwendige schroefdraad G1/8	voor slang buiten-Ø 4 mm	3 mm	10	**153162**	**QSSF-1/8-4-B**
	voor slang met buiten-Ø 6 mm	5 mm		**153163**	**QSSF-1/8-6-B**
	voor slang buiten-Ø 8 mm	7 mm		**153165**	**QSSF-1/8-8-B**
Inwendige schroefdraad G1/4	voor slang buiten-Ø 4 mm	3 mm		**190655**	**QSSF-1/4-4-B**
	voor slang met buiten-Ø 6 mm	5 mm		**153164**	**QSSF-1/4-6-B**
	voor slang buiten-Ø 8 mm	7 mm		**153166**	**QSSF-1/4-8-B**
	voor slang buiten-Ø 10 mm	9 mm		**153168**	**QSSF-1/4-10-B**
Inwendige schroefdraad G3/8	voor slang met buiten-Ø 6 mm	5 mm		**190656**	**QSSF-3/8-6-B**
	voor slang buiten-Ø 8 mm	7 mm		**153167**	**QSSF-3/8-8-B**
	voor slang buiten-Ø 10 mm	9 mm		**153169**	**QSSF-3/8-10-B**
	voor slang buiten-Ø 12 mm	11 mm		**153170**	**QSSF-3/8-12-B**
Inwendige schroefdraad G1/2			1	**153171**	**QSSF-1/2-12-B**
	voor slang buiten-Ø 16 mm	15 mm		**190657**	**QSSF-1/2-16-B**

Bestelgegevens - afsluitdop QSC



Pneumatische aansluiting 1	Productgewicht	Verpakkingsgrootte	Artikelnr.	Type
voor slang buiten-Ø 4 mm	2,4 g	10	**153262**	**QSC-4**
		100	**130704**	**QSC-4-100**
voor slang met buiten-Ø 6 mm	3,3 g	10	**153263**	**QSC-6**
		100	**130705**	**QSC-6-100**
voor slang buiten-Ø 8 mm	4,7 g	10	**153264**	**QSC-8**
		50	**130706**	**QSC-8-50**
voor slang buiten-Ø 10 mm	7,8 g	10	**153265**	**QSC-10**
		50	**130707**	**QSC-10-50**
voor slang buiten-Ø 12 mm	12 g	10	**153266**	**QSC-12**
		20	**130708**	**QSC-12-20**

Bestelgegevens

Bestelgegevens - insteekkoppeling QS-...H



Pneumatische aansluiting 1	Pneumatische aansluiting 2	Nominale doorlaat	Verpakkingsgrootte	Artikelnr.	Type
Steekhuls Ø 6 mm	voor slang buiten-Ø 4 mm	2,5 mm	10	**153041**	**QS-6H-4**
			100	**130695**	**QS-6H-4-100**
Steekhuls Ø 8 mm		2,4 mm	10	**130622**	**QS-8H-4**
	voor slang met buiten-Ø 6 mm	3,8 mm		**153042**	**QS-8H-6**
			50	**130696**	**QS-8H-6-50**
Steekhuls Ø 10 mm			10	**130623**	**QS-10H-6**
	voor slang buiten-Ø 8 mm	5,4 mm		**153043**	**QS-10H-8**
			50	**130697**	**QS-10H-8-50**
Steekhuls Ø 12 mm	voor slang met buiten-Ø 6 mm	3,7 mm	10	**132981**	**QS-12H-6**
	voor slang buiten-Ø 8 mm	5,4 mm		**130624**	**QS-12H-8**
	voor slang buiten-Ø 10 mm	6,3 mm		**153044**	**QS-12H-10**
			20	**130698**	**QS-12H-10-20**

Bestelgegevens - Steekhuls QSH



Pneumatische aansluiting 1	Pneumatische aansluiting 2	Nominale doorlaat	Verpakkingsgrootte	Artikelnr.	Type
Steekhuls Ø 4 mm	Steekhuls Ø 4 mm	2,5 mm	10	**153251**	**QSH-4**
			100	**130723**	**QSH-4-100**
Steekhuls Ø 6 mm	Steekhuls Ø 6 mm	4 mm	10	**153252**	**QSH-6**
			100	**130724**	**QSH-6-100**
Steekhuls Ø 8 mm	Steekhuls Ø 8 mm	6 mm	10	**153253**	**QSH-8**
			50	**130725**	**QSH-8-50**
Steekhuls Ø 10 mm	Steekhuls Ø 10 mm	7,5 mm	10	**153254**	**QSH-10**
			50	**130726**	**QSH-10-50**
Steekhuls Ø 12 mm	Steekhuls Ø 12 mm	9 mm	10	**153255**	**QSH-12**
			20	**130727**	**QSH-12-20**
Steekhuls Ø 16 mm	Steekhuls Ø 16 mm	11 mm	1	**153256**	**QSH-16**

Bestelgegevens - steekhuls QSH, reducerend



Pneumatische aansluiting 1	Pneumatische aansluiting 2	Nominale doorlaat	Verpakkingsgrootte	Artikelnr.	Type
Steekhuls Ø 6 mm	Steekhuls Ø 4 mm	2,3 mm	10	**153257**	**QSH-6-4**
			100	**130718**	**QSH-6-4-100**
Steekhuls Ø 8 mm			10	**130625**	**QSH-8-4**
	Steekhuls Ø 6 mm	3,8 mm		**153258**	**QSH-8-6**
			50	**130719**	**QSH-8-6-50**
Steekhuls Ø 10 mm			10	**130626**	**QSH-10-6**
	Steekhuls Ø 8 mm	4,9 mm		**153259**	**QSH-10-8**
			50	**130720**	**QSH-10-8-50**
Steekhuls Ø 12 mm			10	**130627**	**QSH-12-8**
	Steekhuls Ø 10 mm	7,1 mm		**153260**	**QSH-12-10**
			20	**130721**	**QSH-12-10-20**
Steekhuls Ø 16 mm	Steekhuls Ø 12 mm	7,8 mm	1	**153261**	**QSH-16-12**

Bestelgegevens

Bestelgegevens - steekhuls QSH, reducerend



Pneumatische aansluiting 1	Pneumatische aansluiting 2	Nominale doorlaat	Verpakkingsgrootte	Artikelnr.	Type
Steekhuls Ø 16 mm	Steekhuls Ø 12 mm	7,8 mm	20	**130722**	**QSH-16-12-20**

Bestelgegevens – Blinde stop QSC-...H



Pneumatische aansluiting 1	Verpakkingsgrootte	Artikelnr.	Type
Steekhuls Ø 4 mm	10	**153267**	**QSC-4H**
	100	**130699**	**QSC-4H-100**
Steekhuls Ø 6 mm	10	**153268**	**QSC-6H**
	100	**130700**	**QSC-6H-100**
Steekhuls Ø 8 mm	10	**153269**	**QSC-8H**
	50	**130701**	**QSC-8H-50**
Steekhuls Ø 10 mm	10	**153270**	**QSC-10H**
	50	**130702**	**QSC-10H-50**
Steekhuls Ø 12 mm	10	**153271**	**QSC-12H**
	20	**130703**	**QSC-12H-20**
Steekhuls Ø 16 mm	1	**153272**	**QSC-16H**

Bestelgegevens – L-steekschroefkoppeling QSL, R-schroefdraad



Pneumatische aansluiting 1	Pneumatische aansluiting 2	Nominale doorlaat	Verpakkingsgrootte	Artikelnr.	Type
Uitwendige schroefdraad R1/8	voor slang buiten-Ø 4 mm	2,8 mm	10	**153045**	**QSL-1/8-4**
			100	**130728**	**QSL-1/8-4-100**
	voor slang met buiten-Ø 6 mm	4,2 mm	10	**153046**	**QSL-1/8-6**
			100	**130729**	**QSL-1/8-6-100**
	voor slang buiten-Ø 8 mm	6 mm	10	**153048**	**QSL-1/8-8**
			50	**130730**	**QSL-1/8-8-50**
	voor slang buiten-Ø 10 mm		10	**190658**	**QSL-1/8-10**
Uitwendige schroefdraad R1/4	voor slang buiten-Ø 4 mm	2,8 mm		**190659**	**QSL-1/4-4**
	voor slang met buiten-Ø 6 mm	4,3 mm		**153047**	**QSL-1/4-6**
			100	**130731**	**QSL-1/4-6-100**
	voor slang buiten-Ø 8 mm	6,7 mm	10	**153049**	**QSL-1/4-8**
			50	**130732**	**QSL-1/4-8-50**
	voor slang buiten-Ø 10 mm	8 mm	10	**153051**	**QSL-1/4-10**
			50	**130733**	**QSL-1/4-10-50**
	voor slang buiten-Ø 12 mm		10	**164981**	**QSL-1/4-12**
			20	**130734**	**QSL-1/4-12-20**
Uitwendige schroefdraad R3/8	voor slang met buiten-Ø 6 mm	4,3 mm	10	**190660**	**QSL-3/8-6**
	voor slang buiten-Ø 8 mm	6,7 mm		**153050**	**QSL-3/8-8**
			50	**130735**	**QSL-3/8-8-50**
	voor slang buiten-Ø 10 mm	8,3 mm	10	**153052**	**QSL-3/8-10**
			20	**130736**	**QSL-3/8-10-20**
	voor slang buiten-Ø 12 mm	10 mm	10	**153053**	**QSL-3/8-12**
			20	**130737**	**QSL-3/8-12-20**
	voor slang buiten-Ø 16 mm	11 mm	1	**164958**	**QSL-3/8-16**
Uitwendige schroefdraad R1/2	voor slang buiten-Ø 10 mm	8,3 mm		**190661**	**QSL-1/2-10**

Bestelgegevens

Bestelgegevens – L-steekschroefkoppeling QSL, R-schroefdraad



Pneumatische aansluiting 1	Pneumatische aansluiting 2	Nominale doorlaat	Verpakkingsgrootte	Artikelnr.	Type
Uitwendige schroefdraad R1/2	voor slang buiten-Ø 10 mm	8,3 mm	50	**133192**	**QSL-1/2-10-50**
	voor slang buiten-Ø 12 mm	10,3 mm	1	**153054**	**QSL-1/2-12**
			20	**130738**	**QSL-1/2-12-20**
	voor slang buiten-Ø 16 mm	13 mm	1	**153055**	**QSL-1/2-16**
			20	**130739**	**QSL-1/2-16-20**

Bestelgegevens – L-steekschroefkoppeling QSL, G-schroefdraad met afdichtingsring



Pneumatische aansluiting 1	Pneumatische aansluiting 2	Nominale doorlaat	Verpakkingsgrootte	Artikelnr.	Type
Uitwendige schroefdraad G1/8	voor slang buiten-Ø 4 mm	2,8 mm	10	**186116**	**QSL-G1/8-4**
			100	**132048**	**QSL-G1/8-4-100**
	voor slang met buiten-Ø 6 mm	4,2 mm	10	**186117**	**QSL-G1/8-6**
			100	**132049**	**QSL-G1/8-6-100**
	voor slang buiten-Ø 8 mm	6 mm	10	**186119**	**QSL-G1/8-8**
			50	**132050**	**QSL-G1/8-8-50**
Uitwendige schroefdraad G1/4	voor slang met buiten-Ø 6 mm	4,3 mm	10	**186118**	**QSL-G1/4-6**
			100	**132051**	**QSL-G1/4-6-100**
	voor slang buiten-Ø 8 mm	6,7 mm	10	**186120**	**QSL-G1/4-8**
			50	**132052**	**QSL-G1/4-8-50**
	voor slang buiten-Ø 10 mm	8 mm	10	**186122**	**QSL-G1/4-10**
			50	**132053**	**QSL-G1/4-10-50**
	voor slang buiten-Ø 12 mm		10	**186351**	**QSL-G1/4-12**
			20	**132054**	**QSL-G1/4-12-20**
Uitwendige schroefdraad G3/8	voor slang buiten-Ø 8 mm	6,7 mm	10	**186121**	**QSL-G3/8-8**
			50	**132055**	**QSL-G3/8-8-50**
	voor slang buiten-Ø 10 mm	8,3 mm	10	**186123**	**QSL-G3/8-10**
			20	**132056**	**QSL-G3/8-10-20**
	voor slang buiten-Ø 12 mm	10 mm	10	**186124**	**QSL-G3/8-12**
			20	**132057**	**QSL-G3/8-12-20**
	voor slang buiten-Ø 16 mm	11 mm	1	**186348**	**QSL-G3/8-16**
Uitwendige schroefdraad G1/2	voor slang buiten-Ø 12 mm	10,3 mm		**186125**	**QSL-G1/2-12**
			20	**132058**	**QSL-G1/2-12-20**
	voor slang buiten-Ø 16 mm	13 mm	1	**186126**	**QSL-G1/2-16**
			20	**132059**	**QSL-G1/2-16-20**

Bestelgegevens – lange L-steekschroefkoppeling QSLL, R-schroefdraad



Pneumatische aansluiting 1	Pneumatische aansluiting 2	Nominale doorlaat	Verpakkingsgrootte	Artikelnr.	Type
Uitwendige schroefdraad R1/8	voor slang buiten-Ø 4 mm	2,8 mm	10	**153076**	**QSLL-1/8-4**
	voor slang met buiten-Ø 6 mm	4,3 mm		**153077**	**QSLL-1/8-6**
	voor slang buiten-Ø 8 mm	6 mm		**153079**	**QSLL-1/8-8**
Uitwendige schroefdraad R1/4	voor slang buiten-Ø 4 mm	2,8 mm		**190662**	**QSLL-1/4-4**
	voor slang met buiten-Ø 6 mm	4,3 mm		**153078**	**QSLL-1/4-6**
	voor slang buiten-Ø 8 mm	6,7 mm		**153080**	**QSLL-1/4-8**
	voor slang buiten-Ø 10 mm	8 mm		**153082**	**QSLL-1/4-10**
Uitwendige schroefdraad R3/8	voor slang met buiten-Ø 6 mm	4,3 mm		**190663**	**QSLL-3/8-6**

Bestelgegevens

Bestelgegevens – lange L-steekschroefkoppeling QSLL, R-schroefdraad



Pneumatische aansluiting 1	Pneumatische aansluiting 2	Nominale doorlaat	Verpakkingsgrootte	Artikelnr.	Type
Uitwendige schroefdraad R3/8	voor slang buiten-Ø 8 mm	6,7 mm	10	**153081**	**QSLL-3/8-8**
	voor slang buiten-Ø 10 mm	8,3 mm		**153083**	**QSLL-3/8-10**
	voor slang buiten-Ø 12 mm	10 mm		**153084**	**QSLL-3/8-12**
Uitwendige schroefdraad R1/2	voor slang buiten-Ø 10 mm	8,3 mm	1	**190664**	**QSLL-1/2-10**
	voor slang buiten-Ø 12 mm	10,3 mm		**153085**	**QSLL-1/2-12**

Bestelgegevens - lange L-steekschroefkoppeling QSLL, G-schroefdraad met afdichtingsring



Pneumatische aansluiting 1	Pneumatische aansluiting 2	Nominale doorlaat	Verpakkingsgrootte	Artikelnr.	Type
Uitwendige schroefdraad G1/8	voor slang buiten-Ø 4 mm	2,8 mm	10	**186127**	**QSLL-G1/8-4**
			100	**133015**	**QSLL-G1/8-4-100**
	voor slang met buiten-Ø 6 mm	4,3 mm	10	**186128**	**QSLL-G1/8-6**
			100	**133016**	**QSLL-G1/8-6-100**
	voor slang buiten-Ø 8 mm	6 mm	10	**186130**	**QSLL-G1/8-8**
			100	**133017**	**QSLL-G1/8-8-100**
Uitwendige schroefdraad G1/4	voor slang met buiten-Ø 6 mm	4,3 mm	10	**186129**	**QSLL-G1/4-6**
	voor slang buiten-Ø 8 mm	6,7 mm		**186131**	**QSLL-G1/4-8**
	voor slang buiten-Ø 10 mm	8 mm		**186133**	**QSLL-G1/4-10**
	voor slang buiten-Ø 12 mm		1	**132596**	**QSLL-G1/4-12**
Uitwendige schroefdraad G3/8	voor slang buiten-Ø 8 mm	6,7 mm	10	**186132**	**QSLL-G3/8-8**
	voor slang buiten-Ø 10 mm	8,3 mm		**186134**	**QSLL-G3/8-10**
	voor slang buiten-Ø 12 mm	10 mm		**186135**	**QSLL-G3/8-12**
Uitwendige schroefdraad G1/2		10,3 mm	1	**186136**	**QSLL-G1/2-12**
	voor slang buiten-Ø 16 mm	13 mm		**190665**	**QSLL-G1/2-16**

Bestelgegevens – L-steekschroefkoppeling QSLF, G-schroefdraad



Pneumatische aansluiting 1	Pneumatische aansluiting 2	Nominale doorlaat	Verpakkingsgrootte	Artikelnr.	Type
Inwendige schroefdraad G1/8	voor slang buiten-Ø 4 mm	2,8 mm	10	**153273**	**QSLF-1/8-4-B**
	voor slang met buiten-Ø 6 mm	4,2 mm		**153274**	**QSLF-1/8-6-B**
	voor slang buiten-Ø 8 mm	6 mm		**153276**	**QSLF-1/8-8-B**
Inwendige schroefdraad G1/4	voor slang met buiten-Ø 6 mm	4,3 mm		**153275**	**QSLF-1/4-6-B**
	voor slang buiten-Ø 8 mm	6,7 mm		**153277**	**QSLF-1/4-8-B**
	voor slang buiten-Ø 10 mm	8 mm		**153279**	**QSLF-1/4-10-B**
Inwendige schroefdraad G3/8	voor slang buiten-Ø 8 mm	6,7 mm		**153278**	**QSLF-3/8-8-B**
	voor slang buiten-Ø 10 mm	8,3 mm		**153280**	**QSLF-3/8-10-B**

Bestelgegevens

Bestelgegevens - L-steekschroefkoppeling QSLV-...-I, R-schroefdraad



Pneumatische aansluiting 1	Pneumatische aansluiting 2	Nominale doorlaat	Verpakkingsgrootte	Artikelnr.	Type
Uitwendige schroefdraad R1/8	voor slang met buiten-Ø 6 mm	3 mm	10	**153097**	**QSLV-1/8-6-I**
	voor slang buiten-Ø 8 mm	4,2 mm		**153099**	**QSLV-1/8-8-I**
Uitwendige schroefdraad R1/4	voor slang met buiten-Ø 6 mm	3,1 mm		**153098**	**QSLV-1/4-6-I**
	voor slang buiten-Ø 8 mm	4 mm		**153100**	**QSLV-1/4-8-I**
	voor slang buiten-Ø 10 mm	5,4 mm		**153102**	**QSLV-1/4-10-I**
Uitwendige schroefdraad R3/8	voor slang buiten-Ø 8 mm	4,2 mm		**153101**	**QSLV-3/8-8-I**
	voor slang buiten-Ø 10 mm	5,4 mm		**153103**	**QSLV-3/8-10-I**
	voor slang buiten-Ø 12 mm	6,9 mm		**153104**	**QSLV-3/8-12-I**
Uitwendige schroefdraad R1/2		6,4 mm	1	**153105**	**QSLV-1/2-12-I**

Bestelgegevens - L-steekschroefkoppeling QSLV-...-I, G-schroefdraad



Pneumatische aansluiting 1	Pneumatische aansluiting 2	Nominale doorlaat	Verpakkingsgrootte	Artikelnr.	Type
Uitwendige schroefdraad G1/8	voor slang met buiten-Ø 6 mm	3 mm	10	**186148**	**QSLV-G1/8-6-I**
	voor slang buiten-Ø 8 mm	4,2 mm		**186150**	**QSLV-G1/8-8-I**
Uitwendige schroefdraad G1/4	voor slang met buiten-Ø 6 mm	3,1 mm		**186149**	**QSLV-G1/4-6-I**
	voor slang buiten-Ø 8 mm	4 mm		**186151**	**QSLV-G1/4-8-I**
	voor slang buiten-Ø 10 mm	5,4 mm		**186153**	**QSLV-G1/4-10-I**
Uitwendige schroefdraad G3/8	voor slang buiten-Ø 8 mm	4,2 mm		**186152**	**QSLV-G3/8-8-I**
	voor slang buiten-Ø 10 mm	5,4 mm		**186154**	**QSLV-G3/8-10-I**
	voor slang buiten-Ø 12 mm	6,9 mm		**186155**	**QSLV-G3/8-12-I**
Uitwendige schroefdraad G1/2		6,4 mm	1	**186156**	**QSLV-G1/2-12-I**

Bestelgegevens - L-steekschroefkoppeling QSLV, metrische schroefdraad met afdichtingsring



Pneumatische aansluiting 1	Pneumatische aansluiting 2	Nominale doorlaat	Verpakkingsgrootte	Artikelnr.	Type
Uitwendige schroefdraad M5	voor slang met buiten-Ø 6 mm	1,8 mm	10	**190666**	**QSLV-M5-6**

Bestelgegevens

Bestelgegevens - L-steekschroefkoppeling QSLV, R-schroefdraad



Pneumatische aansluiting 1	Pneumatische aansluiting 2	Nominale doorlaat	Verpakkingsgrootte	Artikelnr.	Type
Uitwendige schroefdraad R1/8	voor slang buiten-Ø 4 mm	2,4 mm	100	**130749**	**QSLV-1/8-4-100**
		2,8 mm	10	**153086**	**QSLV-1/8-4**
	voor slang met buiten-Ø 6 mm	3,7 mm	100	**130750**	**QSLV-1/8-6-100**
		4,6 mm	10	**153087**	**QSLV-1/8-6**
	voor slang buiten-Ø 8 mm	4,4 mm	50	**130751**	**QSLV-1/8-8-50**
		5,5 mm	10	**153089**	**QSLV-1/8-8**
Uitwendige schroefdraad R1/4	voor slang met buiten-Ø 6 mm	3,8 mm	100	**130752**	**QSLV-1/4-6-100**
		4,3 mm	10	**153088**	**QSLV-1/4-6**
	voor slang buiten-Ø 8 mm	5 mm	50	**130753**	**QSLV-1/4-8-50**
		6 mm	10	**153090**	**QSLV-1/4-8**
	voor slang buiten-Ø 10 mm	5,4 mm	50	**130754**	**QSLV-1/4-10-50**
		7,1 mm	10	**153092**	**QSLV-1/4-10**
Uitwendige schroefdraad R3/8	voor slang buiten-Ø 8 mm	6 mm		**153091**	**QSLV-3/8-8**
	voor slang buiten-Ø 10 mm	8 mm		**153093**	**QSLV-3/8-10**
	voor slang buiten-Ø 12 mm	9,3 mm		**153094**	**QSLV-3/8-12**
Uitwendige schroefdraad R1/2		10 mm	1	**153095**	**QSLV-1/2-12**
	voor slang buiten-Ø 16 mm	13 mm		**153096**	**QSLV-1/2-16**

Bestelgegevens - L-steekschroefkoppeling QSLV, G-schroefdraad met afdichtingsring



Pneumatische aansluiting 1	Pneumatische aansluiting 2	Nominale doorlaat	Verpakkingsgrootte	Artikelnr.	Type
Uitwendige schroefdraad G1/8	voor slang buiten-Ø 4 mm	3 mm	10	**186137**	**QSLV-G1/8-4**
			100	**132060**	**QSLV-G1/8-4-100**
	voor slang met buiten-Ø 6 mm	4 mm	10	**186138**	**QSLV-G1/8-6**
			100	**132061**	**QSLV-G1/8-6-100**
	voor slang buiten-Ø 8 mm	5,6 mm	10	**186140**	**QSLV-G1/8-8**
			50	**132062**	**QSLV-G1/8-8-50**
Uitwendige schroefdraad G1/4	voor slang met buiten-Ø 6 mm	5 mm	10	**186139**	**QSLV-G1/4-6**
			100	**132063**	**QSLV-G1/4-6-100**
	voor slang buiten-Ø 8 mm	6 mm	10	**186141**	**QSLV-G1/4-8**
			50	**132064**	**QSLV-G1/4-8-50**
	voor slang buiten-Ø 10 mm	7 mm	10	**186143**	**QSLV-G1/4-10**
			50	**132065**	**QSLV-G1/4-10-50**
Uitwendige schroefdraad G3/8	voor slang buiten-Ø 8 mm	6 mm	10	**186142**	**QSLV-G3/8-8**
	voor slang buiten-Ø 10 mm	8 mm		**186144**	**QSLV-G3/8-10**
	voor slang buiten-Ø 12 mm	8,7 mm		**186145**	**QSLV-G3/8-12**
Uitwendige schroefdraad G1/2			1	**186146**	**QSLV-G1/2-12**
	voor slang buiten-Ø 16 mm	13 mm		**186147**	**QSLV-G1/2-16**

Bestelgegevens

Bestelgegevens - L-steekkoppeling QSL



Pneumatische aansluiting 1	Pneumatische aansluiting 2	Nominale doorlaat	Verpakkingsgrootte	Artikelnr.	Type
voor slang buiten-Ø 4 mm	voor slang buiten-Ø 4 mm	2,8 mm	10	**153070**	**QSL-4**
			100	**130740**	**QSL-4-100**
voor slang met buiten-Ø 6 mm	voor slang met buiten-Ø 6 mm	5 mm	10	**153071**	**QSL-6**
			100	**130741**	**QSL-6-100**
voor slang buiten-Ø 8 mm	voor slang buiten-Ø 8 mm	7,2 mm	10	**153072**	**QSL-8**
			50	**130742**	**QSL-8-50**
voor slang buiten-Ø 10 mm	voor slang buiten-Ø 10 mm	8,3 mm	10	**153073**	**QSL-10**
			50	**130743**	**QSL-10-50**
voor slang buiten-Ø 12 mm	voor slang buiten-Ø 12 mm	10 mm	10	**153074**	**QSL-12**
			20	**130744**	**QSL-12-20**
voor slang buiten-Ø 16 mm	voor slang buiten-Ø 16 mm	13 mm	1	**153075**	**QSL-16**
			20	**133194**	**QSL-16-20**

Bestelgegevens – L-steekkoppeling QSL-...H met steekhuls



Pneumatische aansluiting 1	Pneumatische aansluiting 2	Nominale doorlaat	Verpakkingsgrootte	Artikelnr.	Type
Steekhuls Ø 4 mm	voor slang buiten-Ø 4 mm	2 mm	10	**153056**	**QSL-4H**
			100	**130745**	**QSL-4H-100**
Steekhuls Ø 6 mm	voor slang met buiten-Ø 6 mm	3,2 mm	10	**153057**	**QSL-6H**
			100	**130746**	**QSL-6H-100**
Steekhuls Ø 8 mm	voor slang buiten-Ø 8 mm	4,7 mm	10	**153058**	**QSL-8H**
			50	**130747**	**QSL-8H-50**
Steekhuls Ø 10 mm	voor slang buiten-Ø 10 mm	5,7 mm	10	**153059**	**QSL-10H**
			50	**130748**	**QSL-10H-50**
Steekhuls Ø 12 mm	voor slang buiten-Ø 12 mm	6,8 mm	10	**153060**	**QSL-12H**

Bestelgegevens - L-steekkoppeling QSL-...H met steekhuls, reducerend



Pneumatische aansluiting 1	Pneumatische aansluiting 2	Nominale doorlaat	Verpakkingsgrootte	Artikelnr.	Type
Steekhuls Ø 6 mm	voor slang buiten-Ø 4 mm	2,4 mm	10	**153061**	**QSL-6H-4**
Steekhuls Ø 8 mm	voor slang met buiten-Ø 6 mm	3,5 mm		**153062**	**QSL-8H-6**
Steekhuls Ø 10 mm	voor slang buiten-Ø 8 mm	4,9 mm		**153063**	**QSL-10H-8**
Steekhuls Ø 12 mm	voor slang buiten-Ø 10 mm	6,1 mm		**153064**	**QSL-12H-10**

Bestelgegevens – L-steekkoppeling QSL-...H met lange steekhuls



Pneumatische aansluiting 1	Pneumatische aansluiting 2	Nominale doorlaat	Verpakkingsgrootte	Artikelnr.	Type
Steekhuls Ø 4 mm	voor slang buiten-Ø 4 mm	2 mm	10	**153065**	**QSL-4HL**
Steekhuls Ø 6 mm	voor slang met buiten-Ø 6 mm	3,1 mm		**153066**	**QSL-6HL**
Steekhuls Ø 8 mm	voor slang buiten-Ø 8 mm	4,5 mm		**153067**	**QSL-8HL**
Steekhuls Ø 10 mm	voor slang buiten-Ø 10 mm	5,6 mm		**153068**	**QSL-10HL**
Steekhuls Ø 12 mm	voor slang buiten-Ø 12 mm	6,7 mm		**153069**	**QSL-12HL**

Bestelgegevens

Bestelgegevens - T-steekschroefkoppeling QST, R-schroefdraad



Pneumatische aansluiting 1	Pneumatische aansluiting 2	Nominale doorlaat	Verpakkingsgrootte	Artikelnr.	Type
Uitwendige schroefdraad R1/8	voor slang buiten-Ø 4 mm	2,8 mm	10	**153106**	**QST-1/8-4**
			100	**130793**	**QST-1/8-4-100**
	voor slang met buiten-Ø 6 mm	4,2 mm	10	**153107**	**QST-1/8-6**
			100	**130794**	**QST-1/8-6-100**
	voor slang buiten-Ø 8 mm	6 mm	10	**153109**	**QST-1/8-8**
			50	**130795**	**QST-1/8-8-50**
	voor slang buiten-Ø 10 mm		10	**190667**	**QST-1/8-10**
Uitwendige schroefdraad R1/4	voor slang buiten-Ø 4 mm	2,8 mm		**190668**	**QST-1/4-4**
	voor slang met buiten-Ø 6 mm	4,3 mm		**153108**	**QST-1/4-6**
			100	**130796**	**QST-1/4-6-100**
	voor slang buiten-Ø 8 mm	6,7 mm	10	**153110**	**QST-1/4-8**
			50	**130797**	**QST-1/4-8-50**
	voor slang buiten-Ø 10 mm	8 mm	10	**153112**	**QST-1/4-10**
			50	**130798**	**QST-1/4-10-50**
	voor slang buiten-Ø 12 mm		10	**190669**	**QST-1/4-12**
Uitwendige schroefdraad R3/8	voor slang met buiten-Ø 6 mm	4,3 mm		**190670**	**QST-3/8-6**
	voor slang buiten-Ø 8 mm	6,7 mm		**153111**	**QST-3/8-8**
			50	**130799**	**QST-3/8-8-50**
	voor slang buiten-Ø 10 mm	8,3 mm	10	**153113**	**QST-3/8-10**
			20	**130800**	**QST-3/8-10-20**
	voor slang buiten-Ø 12 mm	10 mm	10	**153114**	**QST-3/8-12**
			20	**130801**	**QST-3/8-12-20**
	voor slang buiten-Ø 16 mm	11 mm	1	**164959**	**QST-3/8-16**
Uitwendige schroefdraad R1/2	voor slang buiten-Ø 10 mm	8,3 mm		**190672**	**QST-1/2-10**
	voor slang buiten-Ø 12 mm	10,3 mm		**153115**	**QST-1/2-12**
	voor slang buiten-Ø 16 mm	13 mm		**153116**	**QST-1/2-16**

Bestelgegevens – T-steekschroefkoppeling QST, G-schroefdraad met afdichtingsring



Pneumatische aansluiting 1	Pneumatische aansluiting 2	Nominale doorlaat	Verpakkingsgrootte	Artikelnr.	Type
Uitwendige schroefdraad G1/8	voor slang buiten-Ø 4 mm	2,8 mm	10	**186157**	**QST-G1/8-4**
			100	**132066**	**QST-G1/8-4-100**
	voor slang met buiten-Ø 6 mm	4,2 mm	10	**186158**	**QST-G1/8-6**
			100	**132067**	**QST-G1/8-6-100**
	voor slang buiten-Ø 8 mm	6 mm	10	**186160**	**QST-G1/8-8**
			50	**132068**	**QST-G1/8-8-50**
Uitwendige schroefdraad G1/4	voor slang met buiten-Ø 6 mm	4,3 mm	10	**186159**	**QST-G1/4-6**
			100	**132069**	**QST-G1/4-6-100**
	voor slang buiten-Ø 8 mm	6,7 mm	10	**186161**	**QST-G1/4-8**
			50	**132070**	**QST-G1/4-8-50**
	voor slang buiten-Ø 10 mm	8 mm	10	**186163**	**QST-G1/4-10**
			50	**132071**	**QST-G1/4-10-50**
	voor slang buiten-Ø 12 mm		1	**132597**	**QST-G1/4-12**
Uitwendige schroefdraad G3/8	voor slang buiten-Ø 8 mm	6,7 mm	10	**186162**	**QST-G3/8-8**
			50	**132072**	**QST-G3/8-8-50**
	voor slang buiten-Ø 10 mm	8,3 mm	10	**186164**	**QST-G3/8-10**
			20	**132073**	**QST-G3/8-10-20**
	voor slang buiten-Ø 12 mm	10 mm	10	**186165**	**QST-G3/8-12**

Bestelgegevens

Bestelgegevens – T-steekschroefkoppeling QST, G-schroefdraad met afdichtingsring



Pneumatische aansluiting 1	Pneumatische aansluiting 2	Nominale doorlaat	Verpakkingsgrootte	Artikelnr.	Type
Uitwendige schroefdraad G3/8	voor slang buiten-Ø 12 mm	10 mm	20	**132074**	**QST-G3/8-12-20**
	voor slang buiten-Ø 16 mm	11 mm	1	**186349**	**QST-G3/8-16**
Uitwendige schroefdraad G1/2	voor slang buiten-Ø 12 mm	10,3 mm		**186166**	**QST-G1/2-12**
	voor slang buiten-Ø 16 mm	13 mm		**186167**	**QST-G1/2-16**

Bestelgegevens - T-steekkoppeling QST



Pneumatische aansluiting 1	Pneumatische aansluiting 2	Nominale doorlaat	Verpakkingsgrootte	Artikelnr.	Type
voor slang buiten-Ø 4 mm	voor slang buiten-Ø 4 mm	2,8 mm	10	**153128**	**QST-4**
			100	**130802**	**QST-4-100**
voor slang met buiten-Ø 6 mm	voor slang met buiten-Ø 6 mm	4,8 mm	10	**153129**	**QST-6**
			100	**130803**	**QST-6-100**
voor slang buiten-Ø 8 mm	voor slang buiten-Ø 8 mm	6,2 mm	10	**153130**	**QST-8**
			50	**130804**	**QST-8-50**
voor slang buiten-Ø 10 mm	voor slang buiten-Ø 10 mm	8,1 mm	10	**153131**	**QST-10**
			50	**130805**	**QST-10-50**
voor slang buiten-Ø 12 mm	voor slang buiten-Ø 12 mm	10 mm	10	**153132**	**QST-12**
			20	**130806**	**QST-12-20**
voor slang buiten-Ø 16 mm	voor slang buiten-Ø 16 mm	13 mm	1	**153133**	**QST-16**

Bestelgegevens - T-steekkoppeling QST, reducerend



Pneumatische aansluiting 1	Pneumatische aansluiting 2	Nominale doorlaat	Verpakkingsgrootte	Artikelnr.	Type
voor slang met buiten-Ø 6 mm	voor slang buiten-Ø 4 mm	2,3 mm	10	**153134**	**QST-6-4**
			100	**130820**	**QST-6-4-100**
voor slang buiten-Ø 8 mm			10	**130613**	**QST-8-4**
	voor slang met buiten-Ø 6 mm	3,5 mm		**153135**	**QST-8-6**
			50	**130821**	**QST-8-6-50**
voor slang buiten-Ø 10 mm		3,7 mm	10	**130614**	**QST-10-6**
	voor slang buiten-Ø 8 mm	4,9 mm		**153136**	**QST-10-8**
			50	**130822**	**QST-10-8-50**
voor slang buiten-Ø 12 mm		5,1 mm	10	**130615**	**QST-12-8**
	voor slang buiten-Ø 10 mm	6,1 mm		**153137**	**QST-12-10**
			20	**130823**	**QST-12-10-20**
voor slang buiten-Ø 16 mm	voor slang buiten-Ø 12 mm	7,6 mm	1	**130616**	**QST-16-12**

Bestelgegevens

Bestelgegevens - T-steekschroefkoppeling QSTF, R-schroefdraad



Pneumatische aansluiting 1	Pneumatische aansluiting 2	Nominale doorlaat	Verpakkingsgrootte	Artikelnr.	Type
Uitwendige schroefdraad R1/8	Inwendige schroefdraad G1/8, voor slang buiten-Ø 4 mm	2,8 mm	1	**153182**	**QSTF-1/8-4-B**
	Inwendige schroefdraad G1/8, voor slang met buiten-Ø 6 mm	4,6 mm		**153183**	**QSTF-1/8-6-B**
	Inwendige schroefdraad G1/8, voor slang buiten-Ø 8 mm	5,5 mm		**153185**	**QSTF-1/8-8-B**
Uitwendige schroefdraad R1/4	Inwendige schroefdraad G1/4, voor slang met buiten-Ø 6 mm	4,3 mm		**153184**	**QSTF-1/4-6-B**
	Inwendige schroefdraad G1/4, voor slang buiten-Ø 8 mm	6 mm		**153186**	**QSTF-1/4-8-B**
	Inwendige schroefdraad G1/4, voor slang buiten-Ø 10 mm	7,1 mm		**153188**	**QSTF-1/4-10-B**
Uitwendige schroefdraad R3/8	Inwendige schroefdraad G3/8, voor slang buiten-Ø 8 mm	6 mm		**153187**	**QSTF-3/8-8-B**
	Inwendige schroefdraad G3/8, voor slang buiten-Ø 10 mm	8 mm		**153189**	**QSTF-3/8-10-B**
	Inwendige schroefdraad G3/8, voor slang buiten-Ø 12 mm	9,3 mm		**153190**	**QSTF-3/8-12-B**
Uitwendige schroefdraad R1/2	Inwendige schroefdraad G1/2, voor slang buiten-Ø 12 mm	10 mm		**153191**	**QSTF-1/2-12-B**

Bestelgegevens - T-steekschroefkoppeling QSTF, G-schroefdraad met afdichtingsring



Pneumatische aansluiting 1	Pneumatische aansluiting 2	Nominale doorlaat	Verpakkingsgrootte	Artikelnr.	Type
Uitwendige schroefdraad G1/8	Inwendige schroefdraad G1/8, voor slang buiten-Ø 4 mm	3 mm	1	**186199**	**QSTF-G1/8-4**
	Inwendige schroefdraad G1/8, voor slang met buiten-Ø 6 mm	4 mm		**186200**	**QSTF-G1/8-6**
	Inwendige schroefdraad G1/8, voor slang buiten-Ø 8 mm	5,6 mm		**186202**	**QSTF-G1/8-8**
Uitwendige schroefdraad G1/4	Inwendige schroefdraad G1/4, voor slang met buiten-Ø 6 mm	5 mm		**186201**	**QSTF-G1/4-6**
	Inwendige schroefdraad G1/4, voor slang buiten-Ø 8 mm	6 mm		**186203**	**QSTF-G1/4-8**
	Inwendige schroefdraad G1/4, voor slang buiten-Ø 10 mm	7 mm		**186205**	**QSTF-G1/4-10**

Bestelgegevens

Bestelgegevens - T-steekschroefkoppeling QSTF, G-schroefdraad met afdichtingsring



Pneumatische aansluiting 1	Pneumatische aansluiting 2	Nominale doorlaat	Verpakkingsgrootte	Artikelnr.	Type
Uitwendige schroefdraad G3/8	Inwendige schroefdraad G3/8, voor slang buiten-Ø 8 mm	6 mm	1	**186204**	**QSTF-G3/8-8**
	Inwendige schroefdraad G3/8, voor slang buiten-Ø 10 mm	8 mm		**186206**	**QSTF-G3/8-10**
	Inwendige schroefdraad G3/8, voor slang buiten-Ø 12 mm	8,7 mm		**186207**	**QSTF-G3/8-12**
Uitwendige schroefdraad G1/2	Inwendige schroefdraad G1/2, voor slang buiten-Ø 12 mm			**186208**	**QSTF-G1/2-12**

Bestelgegevens - T-steekschroefkoppeling QSTL, R-schroefdraad



Pneumatische aansluiting 1	Pneumatische aansluiting 2	Nominale doorlaat	Verpakkingsgrootte	Artikelnr.	Type
Uitwendige schroefdraad R1/8	voor slang buiten-Ø 4 mm	2,8 mm	10	**153117**	**QSTL-1/8-4**
			100	**130824**	**QSTL-1/8-4-100**
	voor slang met buiten-Ø 6 mm	4,3 mm	10	**153118**	**QSTL-1/8-6**
			100	**130825**	**QSTL-1/8-6-100**
	voor slang buiten-Ø 8 mm	6 mm	10	**153120**	**QSTL-1/8-8**
			50	**130826**	**QSTL-1/8-8-50**
Uitwendige schroefdraad R1/4	voor slang met buiten-Ø 6 mm	4,3 mm	10	**153119**	**QSTL-1/4-6**
			100	**130827**	**QSTL-1/4-6-100**
	voor slang buiten-Ø 8 mm	6,7 mm	10	**153121**	**QSTL-1/4-8**
			50	**130828**	**QSTL-1/4-8-50**
	voor slang buiten-Ø 10 mm	8 mm	10	**153123**	**QSTL-1/4-10**
			50	**130829**	**QSTL-1/4-10-50**
Uitwendige schroefdraad R3/8	voor slang buiten-Ø 8 mm	6,7 mm	10	**153122**	**QSTL-3/8-8**
	voor slang buiten-Ø 10 mm	8,3 mm		**153124**	**QSTL-3/8-10**
	voor slang buiten-Ø 12 mm	10 mm		**153125**	**QSTL-3/8-12**
Uitwendige schroefdraad R1/2		10,3 mm	1	**153126**	**QSTL-1/2-12**
	voor slang buiten-Ø 16 mm	13 mm		**153127**	**QSTL-1/2-16**

Bestelgegevens - T-steekschroefkoppeling QSTL, G-schroefdraad met afdichtingsring



Pneumatische aansluiting 1	Pneumatische aansluiting 2	Nominale doorlaat	Verpakkingsgrootte	Artikelnr.	Type
Uitwendige schroefdraad G1/8	voor slang buiten-Ø 4 mm	2,8 mm	10	**186168**	**QSTL-G1/8-4**
			100	**132075**	**QSTL-G1/8-4-100**
	voor slang met buiten-Ø 6 mm	4,3 mm	10	**186169**	**QSTL-G1/8-6**

Bestelgegevens

Bestelgegevens - T-steekschroefkoppeling QSTL, G-schroefdraad met afdichtingsring



Pneumatische aansluiting 1	Pneumatische aansluiting 2	Nominale doorlaat	Verpakkingsgrootte	Artikelnr.	Type
Uitwendige schroefdraad G1/8	voor slang met buiten-Ø 6 mm	4,3 mm	100	**132076**	**QSTL-G1/8-6-100**
	voor slang buiten-Ø 8 mm	6 mm	10	**186171**	**QSTL-G1/8-8**
			50	**132077**	**QSTL-G1/8-8-50**
Uitwendige schroefdraad G1/4	voor slang met buiten-Ø 6 mm	4,3 mm	10	**186170**	**QSTL-G1/4-6**
			100	**132078**	**QSTL-G1/4-6-100**
	voor slang buiten-Ø 8 mm	6,7 mm	10	**186172**	**QSTL-G1/4-8**
			50	**132079**	**QSTL-G1/4-8-50**
	voor slang buiten-Ø 10 mm	8 mm	10	**186174**	**QSTL-G1/4-10**
			50	**132080**	**QSTL-G1/4-10-50**
Uitwendige schroefdraad G3/8	voor slang buiten-Ø 8 mm	6,7 mm	10	**186173**	**QSTL-G3/8-8**
	voor slang buiten-Ø 10 mm	8,3 mm		**186175**	**QSTL-G3/8-10**
	voor slang buiten-Ø 12 mm	10 mm		**186176**	**QSTL-G3/8-12**
Uitwendige schroefdraad G1/2		10,3 mm	1	**186177**	**QSTL-G1/2-12**
	voor slang buiten-Ø 16 mm	13 mm		**186178**	**QSTL-G1/2-16**

Bestelgegevens - steekschroefkoppeling QSW, R-schroefdraad



Pneumatische aansluiting 1	Pneumatische aansluiting 2	Nominale doorlaat	Verpakkingsgrootte	Artikelnr.	Type
Uitwendige schroefdraad R1/8	voor slang buiten-Ø 4 mm	2,5 mm	10	**130596**	**QSW-1/8-4**
	voor slang met buiten-Ø 6 mm	3,3 mm		**130597**	**QSW-1/8-6**
	voor slang buiten-Ø 8 mm	6 mm		**130598**	**QSW-1/8-8**
Uitwendige schroefdraad R1/4	voor slang met buiten-Ø 6 mm	3,3 mm		**130599**	**QSW-1/4-6**
	voor slang buiten-Ø 8 mm	6,7 mm		**130600**	**QSW-1/4-8**
	voor slang buiten-Ø 10 mm	8 mm		**130601**	**QSW-1/4-10**
Uitwendige schroefdraad R3/8		8,3 mm		**130602**	**QSW-3/8-10**
	voor slang buiten-Ø 12 mm	9,5 mm		**130603**	**QSW-3/8-12**
Uitwendige schroefdraad R1/2		10,3 mm	1	**130604**	**QSW-1/2-12**
	voor slang buiten-Ø 16 mm	13 mm		**130605**	**QSW-1/2-16**

Bestelgegevens - insteekkoppeling QSW-...HL met steekhuls



Pneumatische aansluiting 1	Pneumatische aansluiting 2	Nominale doorlaat	Verpakkingsgrootte	Artikelnr.	Type
Steekhuls Ø 4 mm	voor slang buiten-Ø 4 mm	2 mm	10	**130617**	**QSW-4HL**
Steekhuls Ø 6 mm	voor slang met buiten-Ø 6 mm	2,7 mm		**130618**	**QSW-6HL**

Bestelgegevens

Bestelgegevens - insteekkoppeling QSW-...HL met steekhuls



Pneumatische aansluiting 1	Pneumatische aansluiting 2	Nominale doorlaat	Verpakkingsgrootte	Artikelnr.	Type
Steekhuls Ø 8 mm	voor slang buiten-Ø 8 mm	5 mm	10	**130619**	**QSW-8HL**
Steekhuls Ø 10 mm	voor slang buiten-Ø 10 mm	6,3 mm		**130620**	**QSW-10HL**
Steekhuls Ø 12 mm	voor slang buiten-Ø 12 mm	6,9 mm		**130621**	**QSW-12HL**

Bestelgegevens - X-steekkoppeling QSX

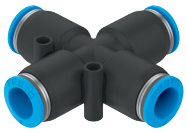

Pneumatische aansluiting 1	Pneumatische aansluiting 2	Nominale doorlaat	Verpakkingsgrootte	Artikelnr.	Type
voor slang buiten-Ø 8 mm	voor slang buiten-Ø 8 mm	4,7 mm	10	**153285**	**QSX-8**
voor slang buiten-Ø 10 mm	voor slang buiten-Ø 10 mm	6,1 mm		**153286**	**QSX-10**
voor slang buiten-Ø 12 mm	voor slang buiten-Ø 12 mm	7,5 mm		**153287**	**QSX-12**

Bestelgegevens - Y-steekschroefkoppeling QSY, metrische schroefdraad met afdichtingsring



Pneumatische aansluiting 1	Pneumatische aansluiting 2	Nominale doorlaat	Verpakkingsgrootte	Artikelnr.	Type
Uitwendige schroefdraad M5	voor slang buiten-Ø 4 mm	2,4 mm	10	**190673**	**QSY-M5-4**
	voor slang met buiten-Ø 6 mm			**190674**	**QSY-M5-6**

Bestelgegevens - Y-steekschroefkoppeling QSY, R-schroefdraad



Pneumatische aansluiting 1	Pneumatische aansluiting 2	Nominale doorlaat	Verpakkingsgrootte	Artikelnr.	Type
Uitwendige schroefdraad R1/8	voor slang buiten-Ø 4 mm	3,1 mm	10	**153138**	**QSY-1/8-4**
	voor slang met buiten-Ø 6 mm	4,2 mm		**153139**	**QSY-1/8-6**
	voor slang buiten-Ø 8 mm	5,9 mm		**153141**	**QSY-1/8-8**
Uitwendige schroefdraad R1/4	voor slang buiten-Ø 4 mm	3,3 mm		**190675**	**QSY-1/4-4**
	voor slang met buiten-Ø 6 mm	4,8 mm		**153140**	**QSY-1/4-6**
	voor slang buiten-Ø 8 mm	6,2 mm		**153142**	**QSY-1/4-8**
	voor slang buiten-Ø 10 mm	7,2 mm		**153144**	**QSY-1/4-10**
Uitwendige schroefdraad R3/8	voor slang buiten-Ø 8 mm	6,6 mm		**153143**	**QSY-3/8-8**
	voor slang buiten-Ø 10 mm	7,4 mm		**153145**	**QSY-3/8-10**
	voor slang buiten-Ø 12 mm	8,4 mm		**153146**	**QSY-3/8-12**
Uitwendige schroefdraad R1/2	voor slang buiten-Ø 10 mm	7,8 mm	1	**133196**	**QSY-1/2-10**
	voor slang buiten-Ø 12 mm	8,3 mm		**153147**	**QSY-1/2-12**

Bestelgegevens

Bestelgegevens - Y-steekschroefkoppeling QSY, G-schroefdraad met afdichtingsring



Pneumatische aansluiting 1	Pneumatische aansluiting 2	Nominale doorlaat	Verpakkingsgrootte	Artikelnr.	Type
Uitwendige schroefdraad G1/8	voor slang buiten-Ø 4 mm	3,1 mm	10	**186179**	**QSY-G1/8-4**
	voor slang met buiten-Ø 6 mm	4,2 mm		**186180**	**QSY-G1/8-6**
	voor slang buiten-Ø 8 mm	5,9 mm		**186182**	**QSY-G1/8-8**
Uitwendige schroefdraad G1/4	voor slang met buiten-Ø 6 mm	4,8 mm		**186181**	**QSY-G1/4-6**
	voor slang buiten-Ø 8 mm	6,2 mm		**186183**	**QSY-G1/4-8**
	voor slang buiten-Ø 10 mm	7,2 mm		**186185**	**QSY-G1/4-10**
Uitwendige schroefdraad G3/8	voor slang buiten-Ø 8 mm	6,6 mm		**186184**	**QSY-G3/8-8**
	voor slang buiten-Ø 10 mm	7,4 mm		**186186**	**QSY-G3/8-10**
	voor slang buiten-Ø 12 mm	8,4 mm		**186187**	**QSY-G3/8-12**
Uitwendige schroefdraad G1/2		8,3 mm	1	**186188**	**QSY-G1/2-12**

Bestelgegevens – Y-steekkoppeling QSY



Pneumatische aansluiting 1	Pneumatische aansluiting 2	Nominale doorlaat	Verpakkingsgrootte	Artikelnr.	Type
voor slang buiten-Ø 4 mm	voor slang buiten-Ø 4 mm	2,6 mm	10	**153148**	**QSY-4**
			100	**130807**	**QSY-4-100**
voor slang met buiten-Ø 6 mm	voor slang met buiten-Ø 6 mm	4,3 mm	10	**153149**	**QSY-6**
			100	**130808**	**QSY-6-100**
voor slang buiten-Ø 8 mm	voor slang buiten-Ø 8 mm	5,7 mm	10	**153150**	**QSY-8**
			50	**130809**	**QSY-8-50**
voor slang buiten-Ø 10 mm	voor slang buiten-Ø 10 mm	6,7 mm	10	**153151**	**QSY-10**
			20	**130810**	**QSY-10-20**
voor slang buiten-Ø 12 mm	voor slang buiten-Ø 12 mm	8 mm	10	**153152**	**QSY-12**
			20	**130811**	**QSY-12-20**
voor slang buiten-Ø 16 mm	voor slang buiten-Ø 16 mm	12,7 mm	1	**130609**	**QSY-16**

Bestelgegevens – Y-steekkoppeling QSY, reducerend



Pneumatische aansluiting 1	Pneumatische aansluiting 2	Nominale doorlaat	Verpakkingsgrootte	Artikelnr.	Type
voor slang met buiten-Ø 6 mm	voor slang buiten-Ø 4 mm	2,3 mm	10	**153153**	**QSY-6-4**
			100	**130812**	**QSY-6-4-100**
voor slang buiten-Ø 8 mm		1,7 mm	10	**130610**	**QSY-8-4**
	voor slang met buiten-Ø 6 mm	3,2 mm		**153154**	**QSY-8-6**
			50	**130813**	**QSY-8-6-50**
voor slang buiten-Ø 10 mm		3,3 mm	10	**130611**	**QSY-10-6**
	voor slang buiten-Ø 8 mm	4,5 mm		**153155**	**QSY-10-8**
			20	**130814**	**QSY-10-8-20**
voor slang buiten-Ø 12 mm			10	**130612**	**QSY-12-8**
	voor slang buiten-Ø 10 mm	5,8 mm		**153156**	**QSY-12-10**
			20	**130815**	**QSY-12-10-20**
voor slang buiten-Ø 16 mm	voor slang buiten-Ø 12 mm	7 mm	1	**190708**	**QSY-16-12**

Bestelgegevens

Bestelgegevens – Y-steekkoppeling QSY-...H met steekhuls



Pneumatische aansluiting 1	Pneumatische aansluiting 2	Nominale doorlaat	Verpakkingsgrootte	Artikelnr.	Type
Steekhuls Ø 4 mm	voor slang buiten-Ø 4 mm	1,6 mm	10	**130628**	**QSY-4H**

Bestelgegevens – Y-steekkoppeling QSY-...H met steekhuls, reducerend



Pneumatische aansluiting 1	Pneumatische aansluiting 2	Nominale doorlaat	Verpakkingsgrootte	Artikelnr.	Type
Steekhuls Ø 6 mm	voor slang buiten-Ø 4 mm	2,3 mm	10	**130633**	**QSY-6H-4**

Bestelgegevens – Y-steekkoppeling QSY-...H-B met steekhuls

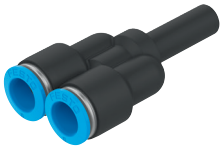

Pneumatische aansluiting 1	Pneumatische aansluiting 2	Nominale doorlaat	Verpakkingsgrootte	Artikelnr.	Type
Steekhuls Ø 6 mm	voor slang met buiten-Ø 6 mm	3,1 mm	10	**133145**	**QSY-6H-B**
Steekhuls Ø 8 mm	voor slang buiten-Ø 8 mm	4,6 mm		**133146**	**QSY-8H-B**
Steekhuls Ø 10 mm	voor slang buiten-Ø 10 mm	5,9 mm		**133148**	**QSY-10H-B**
Steekhuls Ø 12 mm	voor slang buiten-Ø 12 mm	7,3 mm		**133150**	**QSY-12H-B**

Bestelgegevens – Y-steekkoppeling QSY-...H-B met steekhuls, reducerend

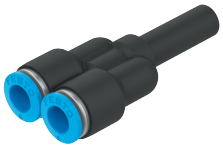

Pneumatische aansluiting 1	Pneumatische aansluiting 2	Nominale doorlaat	Verpakkingsgrootte	Artikelnr.	Type
Steekhuls Ø 8 mm	voor slang met buiten-Ø 6 mm	3,6 mm	10	**133147**	**QSY-8H-6-B**
Steekhuls Ø 10 mm	voor slang buiten-Ø 8 mm	4,6 mm		**133149**	**QSY-10H-8-B**
Steekhuls Ø 12 mm	voor slang buiten-Ø 10 mm	5,9 mm		**133151**	**QSY-12H-10-B**

Bestelgegevens - Y-steekschroefkoppeling QSYL, R-schroefdraad



Pneumatische aansluiting 1	Pneumatische aansluiting 2	Nominale doorlaat	Verpakkingsgrootte	Artikelnr.	Type
Uitwendige schroefdraad R1/8	voor slang buiten-Ø 4 mm	3,9 mm	1	**153172**	**QSYL-1/8-4**
	voor slang met buiten-Ø 6 mm	4,2 mm		**153173**	**QSYL-1/8-6**
	voor slang buiten-Ø 8 mm	5,7 mm		**153175**	**QSYL-1/8-8**

Bestelgegevens

Bestelgegevens - Y-steekschroefkoppeling QSYL, R-schroefdraad



Pneumatische aansluiting 1	Pneumatische aansluiting 2	Nominale doorlaat	Verpakkingsgrootte	Artikelnr.	Type
Uitwendige schroefdraad R1/4	voor slang met buiten-Ø 6 mm	5,3 mm	1	**153174**	**QSYL-1/4-6**
	voor slang buiten-Ø 8 mm	7,3 mm		**153176**	**QSYL-1/4-8**
	voor slang buiten-Ø 10 mm	8 mm		**153178**	**QSYL-1/4-10**
Uitwendige schroefdraad R3/8	voor slang buiten-Ø 8 mm	7,3 mm		**153177**	**QSYL-3/8-8**
	voor slang buiten-Ø 10 mm	9,2 mm		**153179**	**QSYL-3/8-10**
	voor slang buiten-Ø 12 mm	9,7 mm		**153180**	**QSYL-3/8-12**
Uitwendige schroefdraad R1/2		10,6 mm		**153181**	**QSYL-1/2-12**

Bestelgegevens - Y-steekschroefkoppeling QSYL, G-schroefdraad met afdichtingsring



Pneumatische aansluiting 1	Pneumatische aansluiting 2	Nominale doorlaat	Verpakkingsgrootte	Artikelnr.	Type
Uitwendige schroefdraad G1/8	voor slang buiten-Ø 4 mm	3,9 mm	1	**186189**	**QSYL-G1/8-4**
	voor slang met buiten-Ø 6 mm	4,2 mm		**186190**	**QSYL-G1/8-6**
	voor slang buiten-Ø 8 mm	5,7 mm		**186192**	**QSYL-G1/8-8**
Uitwendige schroefdraad G1/4	voor slang met buiten-Ø 6 mm	5,3 mm		**186191**	**QSYL-G1/4-6**
	voor slang buiten-Ø 8 mm	7,3 mm		**186193**	**QSYL-G1/4-8**
	voor slang buiten-Ø 10 mm	8 mm		**186195**	**QSYL-G1/4-10**
Uitwendige schroefdraad G3/8	voor slang buiten-Ø 8 mm	7,3 mm		**186194**	**QSYL-G3/8-8**
	voor slang buiten-Ø 10 mm	9,2 mm		**186196**	**QSYL-G3/8-10**
	voor slang buiten-Ø 12 mm	9,7 mm		**186197**	**QSYL-G3/8-12**
Uitwendige schroefdraad G1/2		10,6 mm		**186198**	**QSYL-G1/2-12**

Bestelgegevens - Y-steekschroefkoppeling QSYLV, R-schroefdraad



Pneumatische aansluiting 1	Pneumatische aansluiting 2	Nominale doorlaat	Verpakkingsgrootte	Artikelnr.	Type
Uitwendige schroefdraad R1/8	voor slang met buiten-Ø 6 mm	4,2 mm	1	**153192**	**QSYLV-1/8-6**
Uitwendige schroefdraad R1/4	voor slang buiten-Ø 8 mm	6 mm		**153193**	**QSYLV-1/4-8**
Uitwendige schroefdraad R3/8	voor slang buiten-Ø 10 mm	8 mm		**153194**	**QSYLV-3/8-10**
Uitwendige schroefdraad R1/2	voor slang buiten-Ø 12 mm	10 mm		**153195**	**QSYLV-1/2-12**

Bestelgegevens

Bestelgegevens – Y-steekschroefkoppeling QSYLV, G-schroefdraad met afdichtingsring



Pneumatische aansluiting 1	Pneumatische aansluiting 2	Nominale doorlaat	Verpakkingsgrootte	Artikelnr.	Type
Uitwendige schroefdraad G1/8	voor slang met buiten-Ø 6 mm	3,5 mm	1	**186209**	**QSYLV-G1/8-6**
Uitwendige schroefdraad G1/4	voor slang buiten-Ø 8 mm	4,7 mm		**186210**	**QSYLV-G1/4-8**
Uitwendige schroefdraad G3/8	voor slang buiten-Ø 10 mm	5,2 mm		**186211**	**QSYLV-G3/8-10**
Uitwendige schroefdraad G1/2	voor slang buiten-Ø 12 mm	7 mm		**186212**	**QSYLV-G1/2-12**

Toebehoren

Demontagegaffel QSO



Typeafkorting	Bouwgrootte	Productgewicht	Artikelnr.	Type
QSO	voor slang buiten-Ø 4 mm voor slang buiten-Ø 6 mm voor slang buiten-Ø 8 mm voor slang buiten-Ø 10 mm	13 g	**158419**	**QSO**