Złącze wtykowe QS

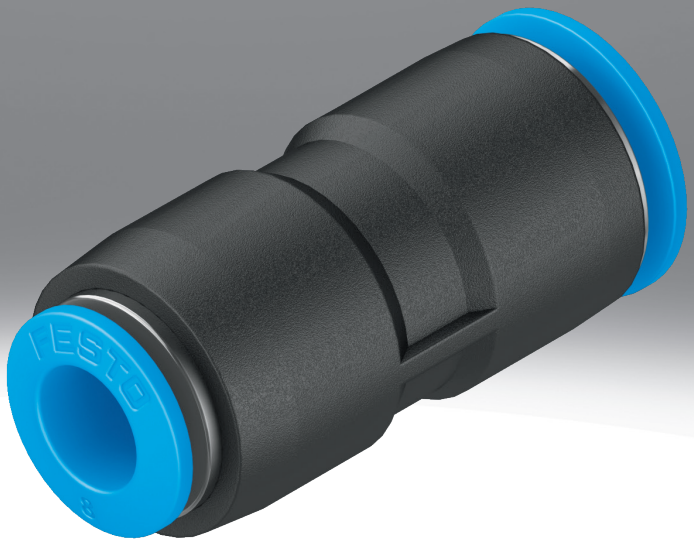

Główne cechy

Krótki przegląd

Seria standardowa
- Zakres wariantów: szeroki wybór zapewniający maksymalną elastyczność w przypadku standardowych zastosowań
- PBT i niklowany mosiądz
- Media robocze: sprężone powietrze, podciśnienie, woda

Uwaga: Wszystkie gwinty R są pokryte środkiem uszczelniającym. Powłoka ta zastępuje dotychczasowy pierścień uszczelniający. Wystarczy ręcznie wkręcić gwint R i dokręcić go o 1 do 2 obrotów kluczem płaskim. Złącze może być wkręcane do pięciu razy. Podczas wielokrotnego wkręcania elementu z gwintem R należy zwrócić uwagę, aby ścierane fragmenty powłoki uszczelniającej nie dostały się do systemu sprężonego powietrza.

Dokument dodatkowy

Link qs

Dokument dodatkowy PUSH-IN-FITTINGS-ADD zawiera dodatkowe informacje na temat kombinacji przewodów i złączy, a także rodzajów gwintów i instrukcje montażu.

Wykresy

Link qs

Wykresy przedstawione w tym dokumencie są również dostępne online. Tam możliwe jest wyświetlanie precyzyjnych wartości.

Konstrukcja

[C] Zaślepka

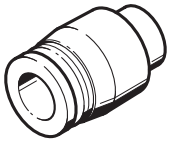

[L] Kształt L

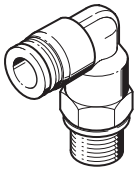

[LL] Kształt-L, wersja długa

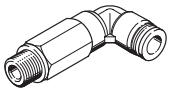

[S] Złącze wtykowe-przegrodowe

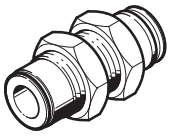

[T] Kształt T

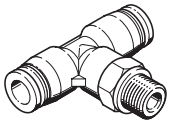

[TL] Kształt-T, dodatkowe przyłącze wtykowe, wzdłużne

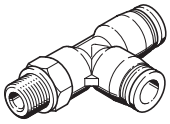

[W] Pod kątem 45°

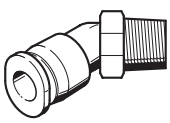

[X] Kształt X

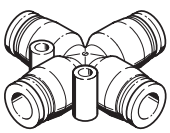

[Y] Kształt Y

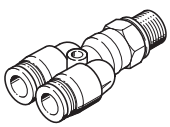

Główne cechy

Przyłącze pneumatyczne 1

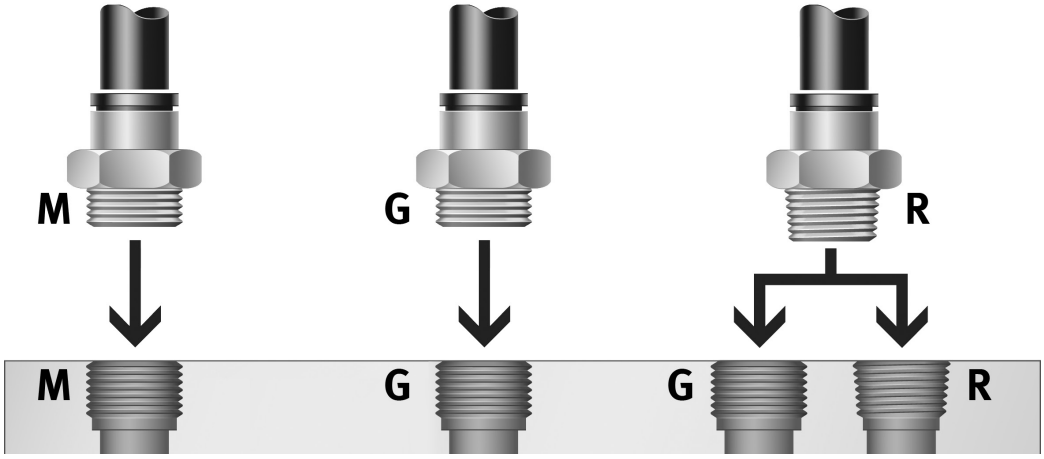

Złączki wtykowe dla różnych średnic zewnętrznych przewodów można łączyć ze złączkami wtykowymi, tulejkami wtykowymi, metrycznymi gwintami zewnętrznymi, gwintami zewnętrznymi R i G.

Które złącze pasuje do którego gwintu?

- Gwinty metryczne: Są to gwinty porównywalne z gwintami G i montowane w metrycznych gwintach walcowych. Szczelność zapewnia pierścień O-ring.
- Gwint G zgodny z ISO 228-1: krótszy gwint, stała głębokość wkręcenia, wymienny pierścień uszczelniający, uszczelnienie od strony czołowej, możliwość wielokrotnego użycia dzięki wymiennemu pierścieniowi uszczelniającemu.
- Gwint R wg EN 10226-1 i ISO 7/1: gwint samozabezpieczający, uszczelnienie na gwincie, nie jest wymagana dodatkowa powierzchnia uszczelniająca, mniejsze wymiary montażowe ze względu na brak kołnierza powierzchni uszczelniającej, możliwość wielokrotnego użytku do 5 razy. W przypadku połączenia męskiego gwintu R i żeńskiego gwintu G może dojść do wycieku, jeśli żeński gwint G nie został wykonany prawidłowo lub znajduje się w niekorzystnej tolerancji granicznej. Wymagane jest wówczas dodatkowe uszczelnienie, np. taśmą uszczelniającą.

Pierścień zwalniający

Montaż przewodu:

Aby zapewnić bezpieczne zamocowanie i ochronę przed uszkodzeniem wewnętrznej uszczelki, należy przyciąć przewód na odpowiednią długość i usunąć zadziory.

- Wsunąć przewód aż do oporu w złączkę. Należy upewnić się, że przewód jest wsunięty w wewnętrzne uszczelnienie. W zależności od tolerancji położenia przewodu i uszczelnienia kontakt przewodu z uszczelnieniem może zostać błędnie zinterpretowany jako zderzak.
- Sprawdzić, czy przewód jest prawidłowo podłączony, delikatnie za niego pociągając.

Demontaż przewodu:

- Aby odłączyć przewód, wystarczy nacisnąć i przytrzymać pierścień zwalniający. Ostrożnie wyjąć przewód ze złącza.
- Przed ponownym użyciem przewodu należy usunąć uszkodzoną część, odcinając ją.

Kod zamówieniowy

001	Seria	
QS	Złącze wtykowe QS	
QSC	Złącze wtykowe QSC	
QSF	Złącze wtykowe QSF	
QSH	Złącze wtykowe QSH	
QSL	Złącze wtykowe, kształt L QSL	
QSLF	Złącze wtykowe, kształt L QSLF	
QSLL	Złącze wtykowe, kształt L QSLL	
QSLV	Złącze wtykowe, kształt L, możliwość ustawienia QSLV	
QSM	Złącze wtykowe QSM	
QSMC	Złącze wtykowe QSMC	
QSMF	Złącze wtykowe QSMF	
QSML	Złącze wtykowe, Mini, kształt L QSML	
QSMLL	Złącze wtykowe, Mini, kształt L QSMLL	
QSMLLV	Złącze wtykowe, Mini, kształt L QSMLLV	
QSMLV	Złącze wtykowe, Mini, kształt L QSMLV	
QSMP	Złącze wtykowe, Mini QSMP	
QSMS	Złącze wtykowe, Mini QSMS	
QSMT	Złącze wtykowe, Mini QSMT	
QSMTL	Złącze wtykowe, Mini QSMTL	
QSMX	Złącze wtykowe, Mini QSMX	
QSMY	Złącze wtykowe, Mini QSMY	
QSYLV	Złącze wtykowe, kształt L, podwójne, możliwość ustawienia QSYLV	
QSX	Złącze wtykowe, kształt X QSX	
QST	Złącze wtykowe, kształt T QST	
QSYL	Złącze wtykowe, kształt L, podwójne QSYL	
QSS	Złącze wtykowe-przegrodowe QSS	
QSTL	Złącze wtykowe, kształt T/L, możliwość ustawienia QSTL	
QSY	Złącze wtykowe, kształt Y QSY	
QSTF	Złącze wtykowe, kształt T, możliwość ustawienia QSTF	
QSW	Złącze wtykowe QSW	
QSSF	Złącze wtykowe-przegrodowe, z gwintem wewnętrznym QSSF	

002	Konstrukcja	
	Kształt prosty	
C	Zaślepka	
L	Kształt L	
LL	Kształt-L, wersja długa	
S	Złącze wtykowe-przegrodowe	
T	Kształt T	
TL	Kształt-T, dodatkowe przyłącze wtykowe, wzdłużne	
W	Pod kątem 45°	
X	Kształt X	
Y	Kształt Y	

003	Przyłącze pneumatyczne 1	
1/8	Gwint zewnętrzny R1/8	
1/4	Gwint zewnętrzny R1/4	
3/8	Gwint zewnętrzny R3/8	
1/2	Gwint zewnętrzny R1/2	
2	Przyłącze wtykowe 2 mm	
2H	Tulejka wtykowa 2 mm	
3	Przyłącze wtykowe 3 mm	
3H	Tulejka wtykowa 3 mm	
4	Przyłącze wtykowe 4 mm	
4H	Tulejka wtykowa 4 mm	
6	Przyłącze wtykowe 6 mm	
6H	Tulejka wtykowa 6 mm	
8	Przyłącze wtykowe 8 mm	
8H	Tulejka wtykowa 8 mm	
10	Przyłącze wtykowe 10 mm	
10H	Tulejka wtykowa 10 mm	
12	Przyłącze wtykowe 12 mm	
12H	Tulejka wtykowa 12 mm	
16	Przyłącze wtykowe mm	
16H	Tulejka wtykowa 16 mm	
G1/8	Gwint zewnętrzny G1/8	
G1/4	Gwint zewnętrzny G1/4	
G3/8	Gwint zewnętrzny G3/8	
G1/2	Gwint zewnętrzny G1/2	
G3/4	Gwint zewnętrzny G 3/4	
M3	Gwint zewnętrzny M3	
M5	Gwint zewnętrzny M5	
M6	Gwint zewnętrzny M6	
M6x0,75	Gwint zewnętrzny M6x0,75	
M7	Gwint zewnętrzny M7	
M8x0,75	Gwint zewnętrzny M8x0,75	
M8x1,25	Gwint zewnętrzny M8x1,25	

004	Przyłącze pneumatyczne 2	
	Wielkość złącza wtykowego taka sama jak dla przyłącza pneumatycznego 1	
2	Złącze wtykowe 2 mm	
3	Złącze wtykowe 3 mm	
4	Złącze wtykowe 4 mm	
6	Złącze wtykowe 6 mm	
8	Złącze wtykowe 8 mm	
10	Złącze wtykowe 10 mm	
12	Złącze wtykowe 12 mm	
16	Przyłącze wtykowe 16 mm	
22	Złącze wtykowe 22 mm	

005	Rodzaj montażu	
	Standard	
I	Gniazdo sześciokątne	
V	Śruba drążona z zewnętrznym sześciokątem	

006	Dodatkowa właściwość	
	Bez	
F	Ze stałym sześciokątem	
R	Okrągły pierścień zwalniający	
Y	2 równoległe wyjścia	

Kod zamówieniowy

007	Jednostka opakowania [szt.]	
1	1	
10	10	

007	Jednostka opakowania [szt.]	
20	20	
50	50	
100	100	

Dane techniczne

Ogólne dane techniczne - Gwint metryczny i zewnętrzny G

Przyłącze pneumatyczne 1	Gwint zewnętrzny M5	Gwint zewnętrzny G1/8	Gwint zewnętrzny G1/4	Gwint zewnętrzny G3/8	Gwint zewnętrzny G1/2	Gwint zewnętrzny G3/4
Konstrukcja	Zasada Push Pull					
Pozycja montażu	dowolny					
Rodzaj uszczelnienia wtyczka gwintowna	Pierścień uszczelniający					
Znamionowy moment dokręcenia	1,2 Nm	5,4 Nm	9 Nm	15,5 Nm	26 Nm	20 Nm
Tolerancja znamionowego momentu dokręcenia	± 20%					
Średnica nominalna	1,8 ... 2,4 mm	2,6 ... 6 mm	3,1 ... 8,5 mm	4,2 ... 11 mm	6,4 ... 13 mm	20 mm
Głębokość wsunięcia przewodu[1)]	14,9 ... 17 mm	14,9 ... 20,7 mm	17 ... 23,4 mm	18,1 ... 24,8 mm	23,3 ... 24,8 mm	27,54 mm
Waga produktu	8 ... 13 g	7,7 ... 31 g	13 ... 48 g	20 ... 97 g	33 ... 158 g	91,2 g

1) Podane głębokości wprowadzania przewodów elastycznych są wartościami orientacyjnymi i mogą się nieznacznie różnić w zależności od typu.

Ogólne dane techniczne - Gwint zewnętrzny R

Przyłącze pneumatyczne 1	Gwint zewnętrzny R1/8	Gwint zewnętrzny R1/4	Gwint zewnętrzny R3/8	Gwint zewnętrzny R1/2
Konstrukcja	Zasada Push Pull			
Pozycja montażu	dowolny			
Rodzaj uszczelnienia wtyczka gwintowna	Pokrycie			
Średnica nominalna	2,4 ... 6 mm	2,8 ... 8,5 mm	4,2 ... 11 mm	6,3 ... 13 mm
Głębokość wsunięcia przewodu[1)]	11,6 ... 20,7 mm	11,9 ... 23,4 mm	17 ... 24,8 mm	20,2 ... 24,8 mm

1) Podane głębokości wprowadzania przewodów elastycznych są wartościami orientacyjnymi i mogą się nieznacznie różnić w zależności od typu.

Ogólne dane techniczne - Gwint wewnętrzny G

Przyłącze pneumatyczne 1	Gwint wewnętrzny G1/8	Gwint wewnętrzny G1/4	Gwint wewnętrzny G3/8	Gwint wewnętrzny G1/2
Konstrukcja	Zasada Push Pull			
Pozycja montażu	dowolny			
Rodzaj uszczelnienia wtyczka gwintowna	Pokrycie			
Średnica nominalna	2,8 ... 7 mm	3 ... 11 mm	5 ... 11 mm	11 ... 15 mm

Ogólne dane techniczne - Tulejka wtykowa

Przyłącze pneumatyczne 1	Tulejka wtykowa Ø 4 mm	Tulejka wtykowa Ø 6 mm	Tulejka wtykowa Ø 8 mm	Tulejka wtykowa Ø 10 mm	Tulejka wtykowa Ø 12 mm	Tulejka wtykowa Ø 16 mm
Konstrukcja	Zasada Push Pull					
Pozycja montażu	dowolny					
Średnica nominalna	2,5 mm	2,3 ... 4 mm	2,3 ... 6 mm	3,8 ... 7,5 mm	3,7 ... 9 mm	7,8 ... 11 mm

Ogólne dane techniczne - do elastycznego przewodu o Ø zewnętrznej

Przyłącze pneumatyczne 1	do przewodu o średnicy zewn. Ø 4 mm	do przewodu o średnicy zewn. 6 mm	Do przewodu o średnicy zewn. 8 mm	do przewodu o średnicy zewn. Ø 10 mm	do przewodu o średnicy zewn. Ø 12 mm	do przewodu o średnicy zewn. Ø 16 mm
Konstrukcja	Zasada Push Pull					
Pozycja montażu	dowolny					
Rodzaj uszczelnienia wtyczka gwintowna	–					Pokrycie
Średnica nominalna	2,8 mm	2,8 ... 4,3 mm	2,8 ... 7 mm	4,3 ... 9 mm	6,2 ... 11 mm	13 mm

Głębokość wprowadzania węża

Przyłącze pneumatyczne 2	do przewodu o średnicy zewn. 4 mm	do przewodu o średnicy zewn. 6 mm	do przewodu o średnicy zewn. 8 mm	do przewodu o średnicy zewn. 10 mm	do przewodu o średnicy zewn. 12 mm	do przewodu o średnicy zewn. 16 mm	do przewodu o średnicy zewn. 22 mm
Głębokość wsunięcia przewodu[1)]	14,9 mm	17 mm	18,2 mm	20,7 mm	23,3 mm	24,8 mm	27,54 mm

1) Podane głębokości wciskania przewodów elastycznych są wartościami orientacyjnymi i mogą się nieznacznie różnić w zależności od typu.

Dane techniczne

Głębokość wprowadzania węża QSC

Przyłącze pneumatyczne 1	do przewodu o średnicy zewn. Ø 4 mm	do przewodu o średnicy zewn. 6 mm	Do przewodu o średnicy zewn. 8 mm	do przewodu o średnicy zewn. Ø 10 mm	do przewodu o średnicy zewn. Ø 12 mm
Głębokość wsunięcia przewodu[1)]	14,9 mm	17 mm	18,1 mm	20,7 mm	22,9 mm

1) Podane głębokości wciskania przewodów elastycznych są wartościami orientacyjnymi i mogą się nieznacznie różnić w zależności od typu.

Warunki pracy i otoczenia

Ciśnienie robocze w całym zakresie temperatury	-0,95 ... 6 bar
Ciśnienie robocze w zależności od temperatury	-0,95 ... 14 bar
Informacja o ciśnieniu roboczym	Woda: maks. 0,6 MPa przy temp. maks. 50°C
Medium robocze	Sprężone powietrze wg ISO 8573-1:2010 [7:-:-] Woda (w postaci płynnej, bez lodu)
Uwaga dotycząca medium roboczego/sterującego	Możliwa praca ze smarowaniem Woda: gwint G stosować tylko z pierścieniem uszczelniającym typu OL jako wyposażenie dodatkowe
Temperatura otoczenia	-10 ... 80°C
Klasa odporności korozyjnej wg normy Festo[1)]	1 - niskie obciążenie korozyjne
Klasyfikacja morska	patrz certyfikat

1) Więcej informacji: www.festo.com/x/topic/kbk

Warunki pracy i otoczenia QS-G3/4-22

Ciśnienie robocze w całym zakresie temperatury	-0,95 ... 14 bar
Ciśnienie robocze w zależności od temperatury	-0,95 ... 14 bar
Medium robocze	Sprężone powietrze wg ISO 8573-1:2010 [7:-:-] Woda (w postaci płynnej, bez lodu)
Uwaga dotycząca medium roboczego/sterującego	Możliwa praca ze smarowaniem Woda: gwint G stosować tylko z pierścieniem uszczelniającym typu OL jako wyposażenie dodatkowe
Temperatura otoczenia	-20 ... 80°C
Klasa odporności korozyjnej wg normy Festo[1)]	1 - niskie obciążenie korozyjne

1) Więcej informacji: www.festo.com/x/topic/kbk

Ciśnienie robocze p w funkcji temperatury t (oprócz QS-G3/4-22)

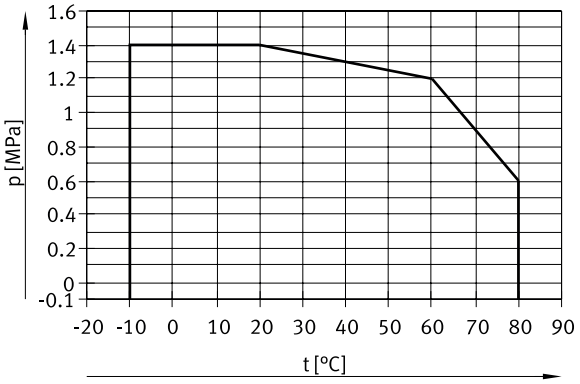

Dane techniczne

Materiały	
Materiał obudowy	Aluminium, anodowane, Mosiądz, niklowany, PBT
Materiał pierścienia zwalniającego	POM
Kolor pierścienia zwalniającego	niebieski
Materiał uszczelnienia przewodu	Kauczuk nitrylowy
Materiał elementu trzymającego przewód	Stal wysokostopowa, nierdzewna
Informacja o materiałach	Zgodność z dyrektywą RoHS
Materiał nakrętki	Mosiądz niklowany
Materiał śruby drążonej	Mosiądz, niklowany
Przydatność do pomieszczeń czystych, mierzona zgodnie z ISO 14644-14[1)]	Klasa 4 wg ISO 14644-1 Element zamontowany statycznie, brak możliwości oceny zgodnie z normą ISO 14644-1

1) W przypadku tulejek wtykowych QSH i zaślepek QSC-...H nie jest możliwa miarodajna ocena wg ISO 14644-1 (elementy montowane statycznie)

Wymiary

Wymiary – Złącze wtykowe QS, gwint R

Pobieranie danych CAD www.festo.com

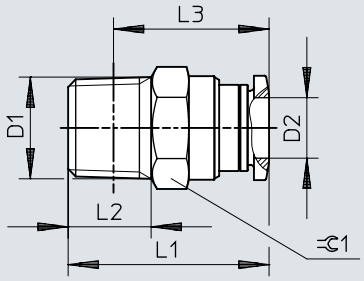

	D1	D2	L1	L2	L3	⊂
QS-1/8-4	R1/8	4	21	8	17	10
QS-1/8-4-100						
QS-1/8-6		6	22,3	8	18,3	12
QS-1/8-6-100						
QS-1/8-8		8	27,9	8	23,9	14
QS-1/8-8-50						
QS-1/8-10		10	30,3	8	26,3	17
QS-1/4-4	R1/4	4	22,5	11	16,5	14
QS-1/4-6		6	23,7	11	17,6	14
QS-1/4-6-100						
QS-1/4-8		8	26,6	11	20,6	14
QS-1/4-8-50						
QS-1/4-10		10	29,8	11	23,8	17
QS-1/4-10-50						
QS-1/4-12		12	35,9	11	29,9	21
QS-1/4-12-20						
QS-3/8-6	R3/8	6	24,5	12	18,1	17
QS-3/8-8		8	25,5	12	19,2	17
QS-3/8-8-50						
QS-3/8-10		10	29,3	12	23	17
QS-3/8-10-50						
QS-3/8-12		12	31,9	12	25,6	21
QS-3/8-12-20						
QS-1/2-10	R1/2	10	30,4	15	22,2	21
QS-1/2-10-50						
QS-1/2-12		12	33,9	15	25,7	21
QS-1/2-12-20						
QS-1/2-16		16	41,3	15	33,1	24
QS-1/2-16-20						

Wymiary

Wymiary – Złącze wtykowe QS-3/8-16, gwint R

Pobieranie danych CAD www.festo.com

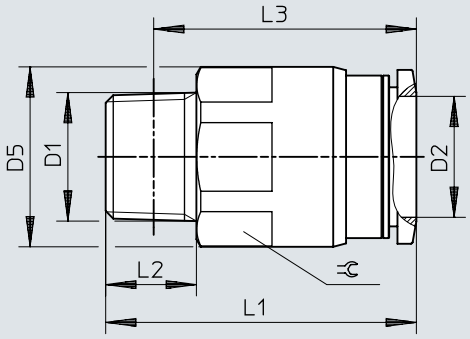

	D1	D2	D5 ø	L1	L2	L3	⫧
QS-3/8-16	R3/8	16	23,8	41,1	12	34,8	22

Wymiary

Wymiary – Złącze wtykowe QS, gwint G z pierścieniem uszczelniającym (G1/8, G1/4, G3/8, G1/2)

Pobieranie danych CAD www.festo.com

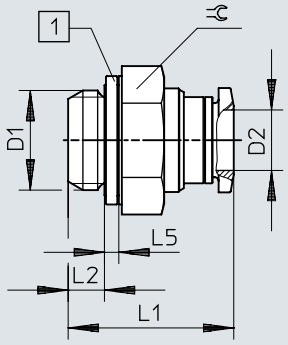

[1] Pierścień uszczelniający

	D1	D2	L1	L2	L5	⌀
QS-G1/8-4	G1/8	4	19,5	4,2	1,9	13
QS-G1/8-4-100						
QS-G1/8-6		6	20,6	4,2	1,9	13
QS-G1/8-6-100						
QS-G1/8-8		8	25,8	4,2	1,9	14
QS-G1/8-8-50						
QS-G1/4-6	G1/4	6	21,2	4,8	1,9	17
QS-G1/4-6-100						
QS-G1/4-8		8	21,9	4,8	1,9	17
QS-G1/4-8-50						
QS-G1/4-10		10	28,9	4,8	1,9	17
QS-G1/4-10-50						
QS-G1/4-12		12	34,1	4,8	1,9	21
QS-G1/4-12-20						
QS-G3/8-8	G3/8	8	21,7	5,8	2,4	19
QS-G3/8-8-50						
QS-G3/8-10		10	25,4	5,8	2,4	19
QS-G3/8-10-50						
QS-G3/8-12		12	31,5	5,8	2,4	21
QS-G3/8-12-20						
QS-G1/2-12	G1/2	12	28	6,8	2,4	24
QS-G1/2-12-20						
QS-G1/2-16		16	35,3	6,8	2,4	24
QS-G1/2-16-20						

Wymiary

Wymiary – Złącze wtykowe QS-G3/8-16, gwint G z pierścieniem uszczelniającym

Pobieranie danych CAD www.festo.com

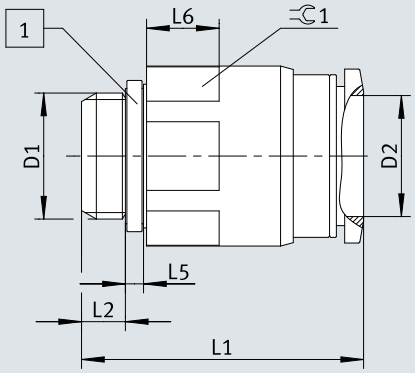

[1] Pierścień uszczelniający

	D1	D2 Ø	L1	L2	L5	L6	⇄1
QS-G3/8-16	G3/8A	16	37,3	5,8	2,4	9,6	22

Wymiary

Wymiary – Złącze wtykowe QS, gwint G z pierścieniem uszczelniającym (G3/4)

Pobieranie danych CAD www.festo.com

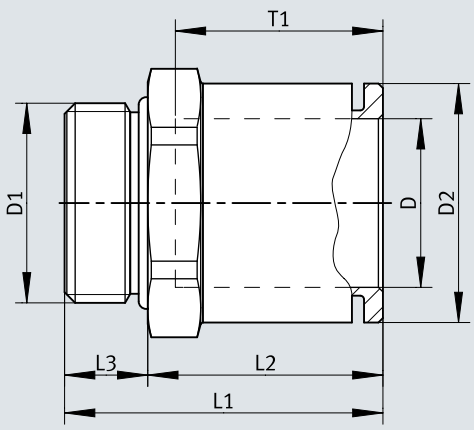

	D1	D	D2 ø	L1	L2	L3	T1 ø	⊂ 1
QS-G3/4-22	G3/4	22	32	42,1	31,1	11	~27,5	32

Wymiary

Wymiary – Złącze wtykowe QS-...-I, gwint R

Pobieranie danych CAD www.festo.com

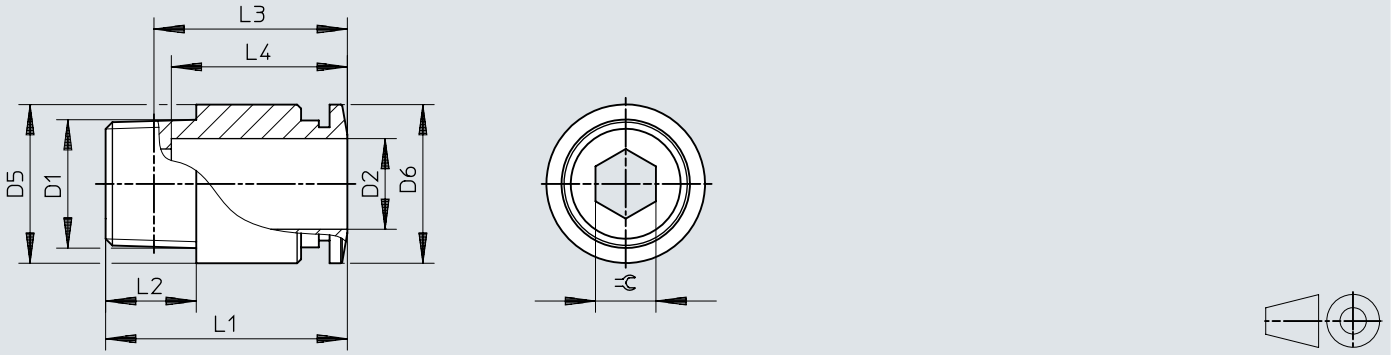

	D1	D2	D5 ø	D6 ø	L1	L2	L3	L4	⫧
QS-1/8-4-I	R1/8	4	9,7	9,9	20	8	16	14,9	2,5
QS-1/8-4-I-100									
QS-1/8-6-I		6	11,8	11,8	22,1	8	18,1	17	4
QS-1/8-6-I-100									
QS-1/8-8-I		8	13,7	13,8	25,9	8	21,9	18,2	5
QS-1/8-8-I-50									
QS-1/8-10-I		10	17,5	16,8	30,3	8	26,3	20,7	5
QS-1/4-6-I	R1/4	6	13,7	11,8	21,3	11	15,2	17	4
QS-1/4-6-I-100									
QS-1/4-8-I		8	13,7	13,8	25,1	11	19,1	18,2	6
QS-1/4-8-I-50									
QS-1/4-10-I		10	17,5	16,8	29,8	11	23,8	20,7	6
QS-1/4-10-I-50									
QS-1/4-12-I		12	20,8	19,8	35,9	11	29,9	23,3	6
QS-3/8-8-I	R3/8	8	16,8	13,8	22,2	12	15,9	18,2	6
QS-3/8-10-I		10	17,5	16,8	29,3	12	23	20,7	6
QS-3/8-12-I		12	20,8	19,8	31,9	12	25,6	23,3	8
QS-1/2-10-I	R1/2	10	20,8	16,8	30,3	15	22,1	20,7	6
QS-1/2-12-I		12	20,8	19,8	33,9	15	25,7	23,3	8

Wymiary

Wymiary – Złącze wtykowe QS-...-I, gwint G

Pobieranie danych CAD www.festo.com

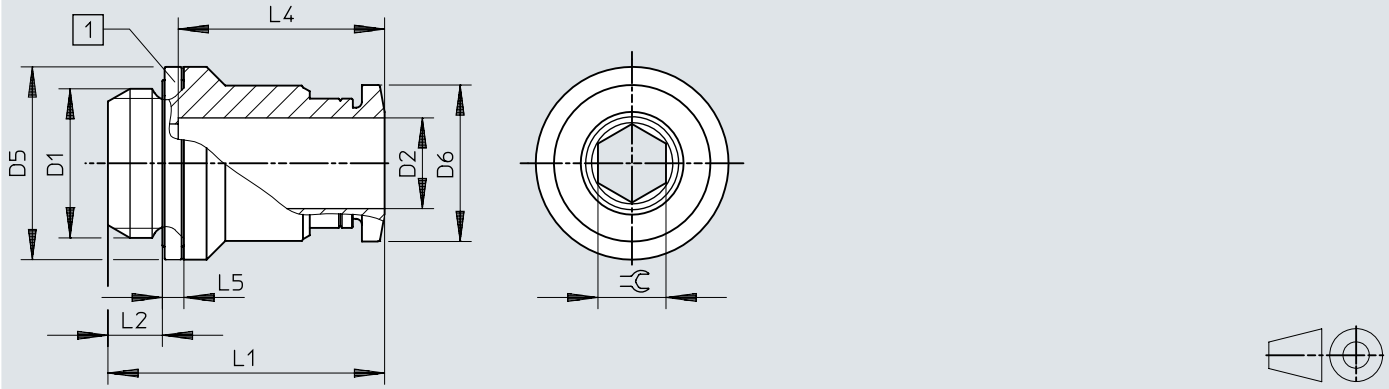

[1] Pierścień uszczelniający

	D1	D2	D5 ø	D6 ø	L1	L2	L4	L5	⫧
QS-G1/8-4-I	G1/8	4	13	9,9	19,5	4,2	14,9	1,9	2,5
QS-G1/8-4-I-100									
QS-G1/8-6-I		6	13	11,8	21,6	4,2	17	1,9	4
QS-G1/8-6-I-100									
QS-G1/8-8-I		8	13,7	13,8	25,8	4,2	18,2	1,9	5
QS-G1/8-8-I-100									
QS-G1/8-10-I		10	17	16,8	28,3	4,2	20,7	1,9	5
QS-G1/8-10-I-100									
QS-G1/4-6-I	G1/4	6	17	11,8	20,2	4,8	17	1,9	4
QS-G1/4-8-I		8	17	13,8	24,4	4,8	18,2	1,9	6
QS-G1/4-10-I		10	17	16,8	28,9	4,8	20,7	1,9	7
QS-G3/8-8-I	G3/8	8	19	13,8	23,9	5,8	18,2	2,4	6
QS-G3/8-10-I		10	19	16,8	26,4	5,8	20,7	2,4	7
QS-G3/8-12-I		12	20,8	19,8	31,5	5,8	23,3	2,4	8
QS-G1/2-12-I	G1/2	12	24	19,8	28	6,8	23,3	2,4	8

Wymiary

Wymiary – Złącze wtykowe QSF, gwint G

Pobieranie danych CAD www.festo.com

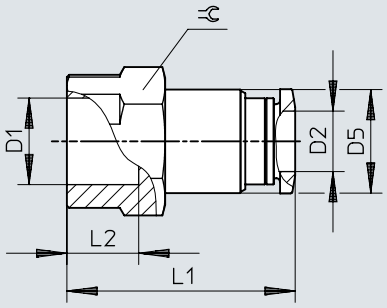

	D1	D2	D5 ø	L1	L2	⫧
QSF-1/8-4-B	G1/8	4	9,7	23,9	7	14
QSF-1/8-4-B-100						
QSF-1/8-6-B		6	11,8	26	7	14
QSF-1/8-6-B-100						
QSF-1/8-8-B		8	13,7	27,2	7	14
QSF-1/8-8-B-50						
QSF-1/4-4-B	G1/4	4	9,7	26,9	9,5	17
QSF-1/4-6-B		6	11,8	29	9,5	17
QSF-1/4-6-B-100						
QSF-1/4-8-B		8	13,7	30,2	9,5	17
QSF-1/4-8-B-50						
QSF-1/4-10-B		10	17,5	32,7	9,5	17
QSF-1/4-10-B-50						
QSF-1/4-12-B		12	20,8	34,8	9,5	21
QSF-3/8-6-B	G3/8	6	11,8	30,5	11	21
QSF-3/8-8-B		8	13,7	31,7	11	21
QSF-3/8-8-B-50						
QSF-3/8-10-B		10	17,5	34,2	11	21
QSF-3/8-10-B-50						
QSF-3/8-12-B		12	20,8	36,8	11	21
QSF-3/8-12-B-20						
QSF-1/2-12-B	G1/2	12	20,8	40,1	14	24
QSF-1/2-16-B		16	25	41,6	14	25

Wymiary

Wymiary – Łącznik wtykowy QS Pobieranie danych CAD www.festo.com

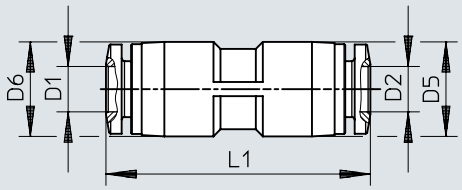

	D1	D2	D5 ø	D6	L1
QS-4	4	4	10	–	30,8
QS-4-100					
QS-6	6	6	12,5	–	34,9
QS-6-100					
QS-8	8	8	14,5	–	37,8
QS-8-50					
QS-10	10	10	17,5	–	41,4
QS-10-50					
QS-12	12	12	21	–	47,8
QS-12-20					
QS-16	16	16	25	–	50
QS-16-20					
QS-6-4	6	4	12,5	12,5	34,4
QS-6-4-100					
QS-8-4	8	4	10,7	14,5	36,6
QS-8-6		6	14,5	14,5	37,9
QS-8-6-50					
QS-10-6	10	6	13	17,5	39,8
QS-10-8		8	17,5	17,5	41,1
QS-10-8-50					
QS-12-8	12	8	14,5	21	44
QS-12-10		10	21	21	47,6
QS-12-10-20					

Wymiary

Wymiary – Złącze wtykowe-przegrodowe QSS Pobieranie danych CAD www.festo.com

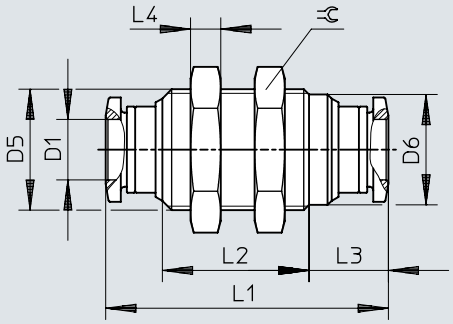

	D1	D5	D6 ø	L1	L2	L3	L4	⫧
QSS-4	4	M12x1	10,8	30,8	14,8	9,5	4	14
QSS-4-100								
QSS-6	6	M14x1	12,5	34,9	19	9,5	4	17
QSS-6-100								
QSS-8	8	M16x1	14,6	37,4	19,4	10,5	4	19
QSS-8-50								
QSS-10	10	M20x1	18,5	42,4	21,6	11,9	5	24
QSS-10-50								
QSS-12	12	M22x1	20,4	47,6	24,2	13,2	6	27
QSS-12-20								

Wymiary

Wymiary – Złącze wtykowe-przegrodowe QSS-...-F, z kołnierzem stałym Pobieranie danych CAD www.festo.com

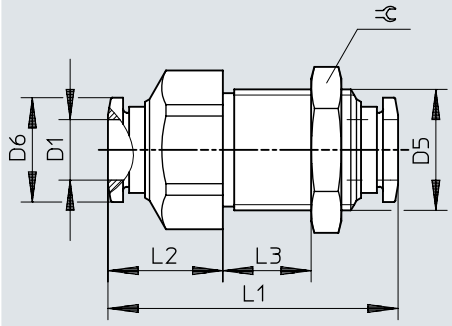

	D1	D5	D6 ø	L1	L2	L3	⫧
QSS-4-F	4	M12x1	9,9	33	13	max. 10	14
QSS-6-F	6	M14x1	11,8	34,9	14,4	max. 10	17
QSS-8-F	8	M16x1	13,8	38,4	15,2	max. 13	19
QSS-10-F	10	M20x1	16,8	47,1	20,3	max. 15	24
QSS-12-F	12	M22x1	19,8	48,5	18,9	max. 17,5	27

Wymiary

Wymiary – Złącze wtykowe przegrodowe QSSF

Pobieranie danych CAD www.festo.com

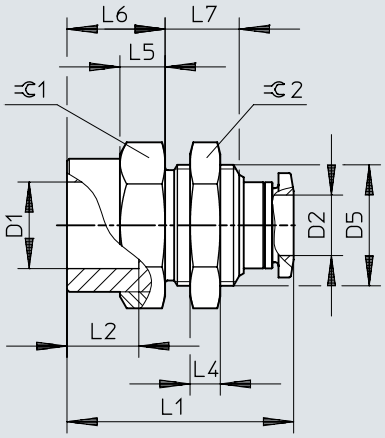

	D1	D2	D5 ø	L1	L2	L4	L5	L6	L7	⇔1	⇔2
QSSF-1/8-4-B	G1/8	4	M12x1	24,2	7	4	5	9	9	14	14
QSSF-1/8-6-B		6	M14x1	26,4	7	4	6	10	10,2	17	17
QSSF-1/8-8-B		8	M16x1	27	7	4	6	10	9,8	19	19
QSSF-1/4-4-B	G1/4	4	M12x1	27,5	9,5	4	6	12,3	9	17	14
QSSF-1/4-6-B		6	M14x1	28,7	9,5	4	6	12,3	10,2	17	17
QSSF-1/4-8-B		8	M16x1	30	9,5	4	6	13	9,8	19	19
QSSF-1/4-10-B		10	M20x1	32,7	9,5	5	7	13	11,1	24	24
QSSF-3/8-6-B	G3/8	6	M14x1	30,9	11	4	6,5	14,5	10,2	21	17
QSSF-3/8-8-B		8	M16x1	31,5	11	4	6,5	14,5	9,8	21	19
QSSF-3/8-10-B		10	M20x1	34,2	11	5	7	14,5	11,1	24	24
QSSF-3/8-12-B		12	M22x1	36,8	11	6	7	14,5	12,4	24	27
QSSF-1/2-12-B	G1/2	12	M22x1	40,1	14	6	7	17,8	12,4	24	27
QSSF-1/2-16-B		16	M27x1,5	42,6	14	9	8,5	17,3	15,4	29	32

Wymiary

Wymiary – Zaślepka wtykowa QSC Pobieranie danych CAD www.festo.com

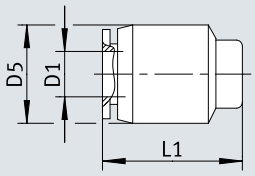

	D1 ø	D5 ø	L1
QSC-4 QSC-4-100	4	10	16,4
QSC-6 QSC-6-100	6	12,5	18,5
QSC-8 QSC-8-50	8	14,5	19,9
QSC-10 QSC-10-50	10	17,5	22,3
QSC-12 QSC-12-20	12	21	24,9

Wymiary

Wymiary – Łącznik wtykowy QS-...H

Pobieranie danych CAD www.festo.com

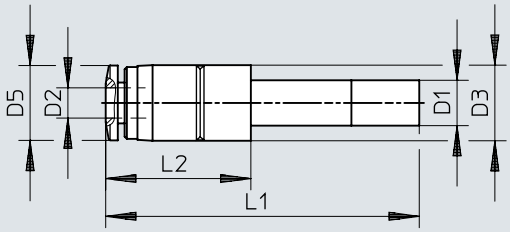

	D1	D2	D3 ø	D5 ø	L1	L2
QS-6H-4	QS-6	4	10	9,9	37,7	15,2
QS-6H-4-100						
QS-8H-4	QS-8	4	12,5	9,9	40,2	16,7
QS-8H-6		6	12,5	11,8	40,8	17,3
QS-8H-6-50						
QS-10H-6	QS-10	6	12,5	11,8	43,8	18,8
QS-10H-8		8	14,5	13,8	43,7	18,7
QS-10H-8-50						
QS-12H-6	QS-12	6	14,5	11,8	48,8	19,8
QS-12H-8		8	14,5	13,8	49,7	20,7
QS-12H-10		10	17,5	16,8	50	21
QS-12H-10-20						

Wymiary

Wymiary – Tulejka wtykowa QSH Pobieranie danych CAD www.festo.com

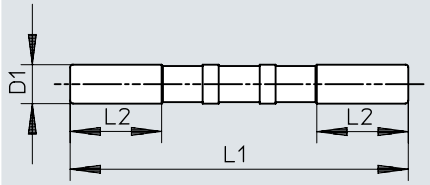

	D1	L1	L2
QSH-4	QS-4	34,8	11,3
QSH-4-100			
QSH-6	QS-6	38,2	11,3
QSH-6-100			
QSH-8	QS-8	41,4	12,1
QSH-8-50			
QSH-10	QS-10	46,2	13
QSH-10-50			
QSH-12	QS-12	52,8	17,5
QSH-12-20			
QSH-16	QS-16	55,6	18

Wymiary

Wymiary – Tulejka wtykowa QSH, redukcyjna

Pobieranie danych CAD www.festo.com

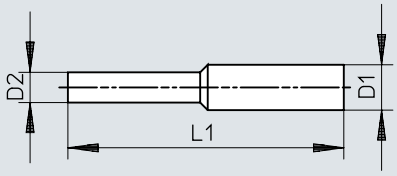

	D1	D2	L1
QSH-6-4	QS-6	QS-4	36,7
QSH-6-4-100			
QSH-8-4	QS-8	QS-4	41,1
QSH-8-6		QS-6	40,5
QSH-8-6-50			
QSH-10-6	QS-10	QS-6	43,7
QSH-10-8		QS-8	44
QSH-10-8-50			
QSH-12-8	QS-12	QS-8	47,5
QSH-12-10		QS-10	49,6
QSH-12-10-20			
QSH-16-12	QS-16	QS-12	54,4
QSH-16-12-20			

Wymiary

Wymiary – Zaślepka QSC-...4H

Pobieranie danych CAD www.festo.com

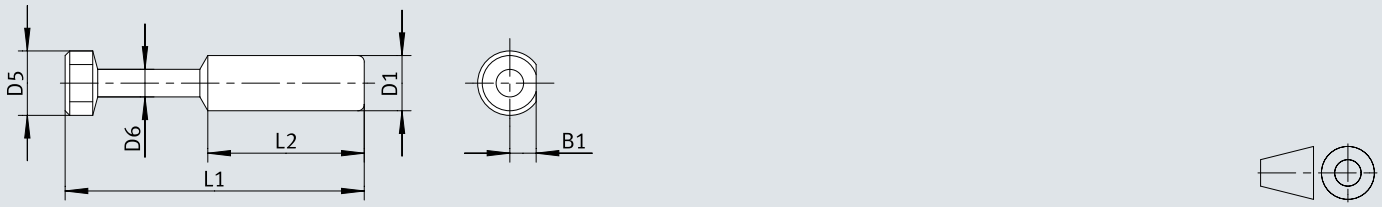

	B1	D1 ø ±0,1	D5 ø	D6 ø	L1	L2
QSC-4H	2,1	4	5	3	27,5	15
QSC-4H-100						
QSC-6H	3	6	7	3	32,5	17
QSC-6H-100						
QSC-8H	4	8	9	4	36,5	18,1
QSC-8H-50						

Wymiary

Wymiary – Zaślepka QSC-...6H/8H/10H/12H/16H Pobieranie danych CAD www.festo.com

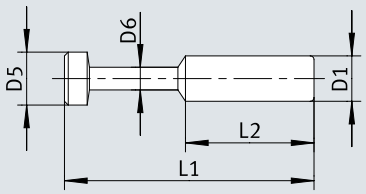

	D1 ø ±0,1	D5 ø	D6 ø	L1	L2
QSC-10H	10	11	5	42	20,2
QSC-10H-50					
QSC-12H	12	13	6	44	23,4
QSC-12H-20					
QSC-16H	16	17	8	46	24,1

Wymiary

Wymiary – Złącze wtykowe L QSL, gwint R Pobieranie danych CAD www.festo.com

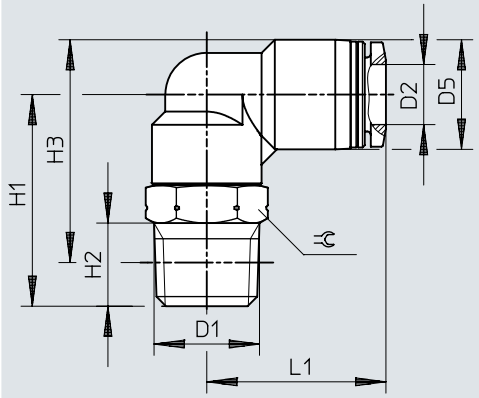

	D1	D2	D5 ø	H1	H2	H3	L1	⫧
QSL-1/8-4	R1/8	4	10	22	8	23	18,7	10
QSL-1/8-4-100								
QSL-1/8-6		6	12,5	22,5	8	24,8	20,3	10
QSL-1/8-6-100								
QSL-1/8-8		8	14,5	24	8	27,3	22,7	12
QSL-1/8-8-50								
QSL-1/8-10		10	17,5	25	8	29,8	25,5	12
QSL-1/4-4	R1/4	4	10	29	11	28	20,7	14
QSL-1/4-6		6	12,5	28	11	28,2	21,8	14
QSL-1/4-6-100								
QSL-1/4-8		8	14,5	28	11	29,2	23,7	14
QSL-1/4-8-50								
QSL-1/4-10		10	17,5	28,5	11	31,2	26	14
QSL-1/4-10-50								
QSL-1/4-12		12	21	29,8	11	34,2	29	14
QSL-1/4-12-20								
QSL-3/8-6	R3/8	6	12,5	31,5	12	31,4	23,8	17
QSL-3/8-8		8	14,5	31	12	31,9	24,7	17
QSL-3/8-8-50								
QSL-3/8-10		10	17,5	32	12	34,4	27	17
QSL-3/8-10-20								
QSL-3/8-12		12	21	32,5	12	36,7	29,7	17
QSL-3/8-12-20								
QSL-1/2-10	R1/2	10	17,5	36	15	36,6	27,5	21
QSL-1/2-10-50								
QSL-1/2-12		12	21	36,5	15	38,8	30,7	21
QSL-1/2-12-20								

Wymiary

Wymiary – Złącze wtykowe-L QSL-...-16, gwint R

Pobieranie danych CAD www.festo.com

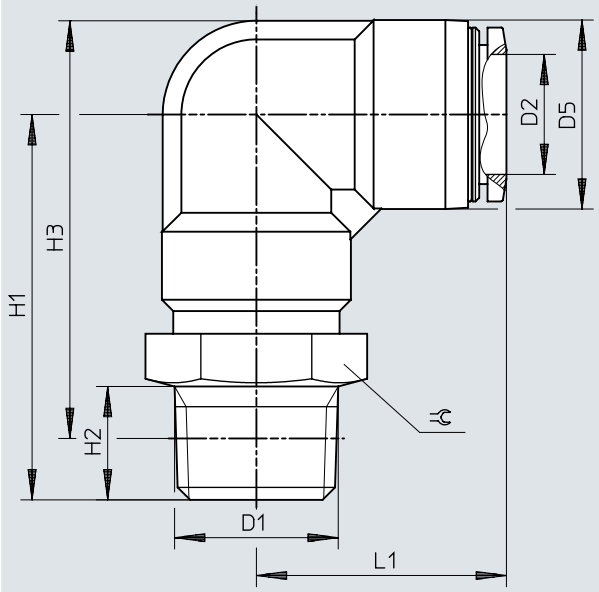

	D1	D2	D5 ø	H1	H2	H3	L1	⫧
QSL-3/8-16	R3/8	16	25	47	11	53,2	33,1	22
QSL-1/2-16	R1/2	16	25	51	15	55,3	33,1	22
QSL-1/2-16-20								

Wymiary

Wymiary – Złącze wtykowe-L QSL, gwint G z pierścieniem uszczelniającym Pobieranie danych CAD www.festo.com

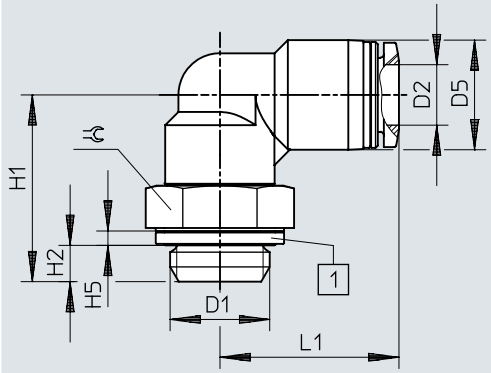

[1] Pierścień uszczelniający

	D1	D2	D5 ø	H1	H2	H5	L1	⬡
QSL-G1/8-4	G1/8	4	10	21,1	4,2	1,9	18,7	13
QSL-G1/8-4-100								
QSL-G1/8-6		6	12,5	21,6	4,2	1,9	20,3	13
QSL-G1/8-6-100								
QSL-G1/8-8		8	14,5	22,1	4,2	1,9	22,7	13
QSL-G1/8-8-50								
QSL-G1/4-6	G1/4	6	12,5	24,7	4,8	1,9	21,8	17
QSL-G1/4-6-100								
QSL-G1/4-8		8	14,5	24,7	4,8	1,9	23,7	17
QSL-G1/4-8-50								
QSL-G1/4-10		10	17,5	25,2	4,8	1,9	26	17
QSL-G1/4-10-50								
QSL-G1/4-12		12	21	26,5	4,8	1,9	29	17
QSL-G1/4-12-20								
QSL-G3/8-8	G3/8	8	14,5	27,2	5,8	2,4	24,7	19
QSL-G3/8-8-50								
QSL-G3/8-10		10	17,5	28,2	5,8	2,4	27	19
QSL-G3/8-10-20								
QSL-G3/8-12		12	21	28,7	5,8	2,4	29,7	19
QSL-G3/8-12-20								
QSL-G1/2-12	G1/2	12	21	32,2	6,8	2,4	30,7	24
QSL-G1/2-12-20								

Wymiary

Wymiary – Złącze wtykowe L QSL-...-16, gwint G z pierścieniem uszczelniającym

Pobieranie danych CAD www.festo.com

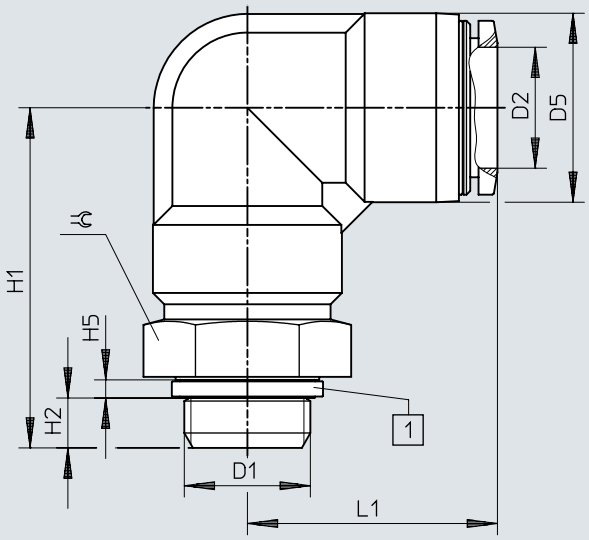

[1] Pierścień uszczelniający

	D1	D2	D5 ø	H1	H2	H5	L1	⬡
QSL-G3/8-16	G3/8	16	25	44,2	5,8	2,4	33,1	24
QSL-G1/2-16	G1/2	16	25	45,2	6,8	2,4	33,1	24
QSL-G1/2-16-20								

Wymiary

Wymiary – Złącze wtykowe-L, wysokie QSLL, gwint R Pobieranie danych CAD www.festo.com

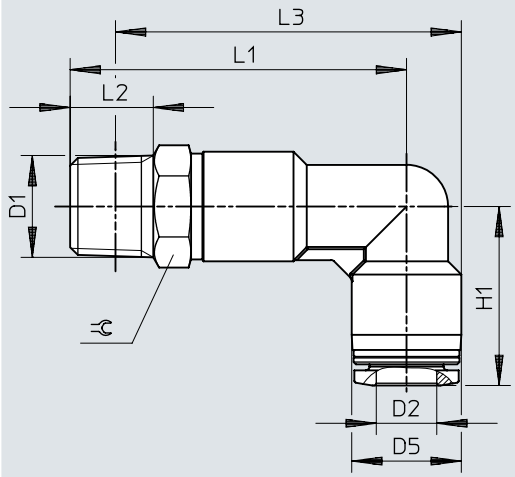

	D1	D2	D5 ø	H1	L1	L2	L3	⫧
QSLL-1/8-4	R1/8	4	10	18,7	34	8	35	10
QSLL-1/8-6		6	12,5	20,3	37	8	39,3	10
QSLL-1/8-8		8	14,5	22,7	40,5	8	43,8	12
QSLL-1/4-4	R1/4	4	10	20,7	41	11	40	14
QSLL-1/4-6		6	12,5	21,8	42,5	11	42,7	14
QSLL-1/4-8		8	14,5	23,7	44,5	11	45,7	14
QSLL-1/4-10		10	17,5	26	48	11	50,7	14
QSLL-3/8-6	R3/8	6	12,5	23,8	46	12	45,9	17
QSLL-3/8-8		8	14,5	24,7	47,5	12	48,4	17
QSLL-3/8-10		10	17,5	27	51,5	12	53,9	17
QSLL-3/8-12		12	21	29,7	55,5	12	59,7	17
QSLL-1/2-10	R1/2	10	17,5	27	55,5	15	56,1	21
QSLL-1/2-12		12	21	29,7	59,5	15	61,8	21

Wymiary

Wymiary – Złącze wtykowe-L, wysokie QSLL, gwint G z pierścieniem uszczelniającym

Pobieranie danych CAD www.festo.com

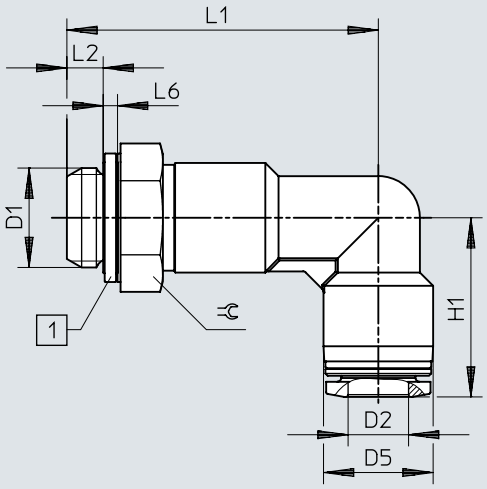

[1] Pierścień uszczelniający

	D1	D2	D5 ø	H1	L1	L2	L6	⫧
QSLL-G1/8-4	G1/8	4	10	18,7	33,1	4,2	1,9	13
QSLL-G1/8-4-100								
QSLL-G1/8-6		6	12,5	20,3	36,1	4,2	1,9	13
QSLL-G1/8-6-100								
QSLL-G1/8-8		8	14,5	22,7	38,6	4,2	1,9	13
QSLL-G1/8-8-100								
QSLL-G1/4-6	G1/4	6	12,5	21,8	39,2	4,8	1,9	17
QSLL-G1/4-8		8	14,5	23,7	41,2	4,8	1,9	17
QSLL-G1/4-10		10	17,5	26	44,7	4,8	1,9	17
QSLL-G1/4-12		12	21	29	49,5	4,8	1,9	17
QSLL-G3/8-8	G3/8	8	14,5	24,7	43,7	5,8	2,4	19
QSLL-G3/8-10		10	17,5	27	47,7	5,8	2,4	19
QSLL-G3/8-12		12	21	29,7	51,7	5,8	2,4	19
QSLL-G1/2-12	G1/2	12	21	29,7	55,2	6,8	2,4	24

Wymiary

Wymiary – Złącze wtykowe-L, wysokie QSLL-...-16, gwint G z pierścieniem uszczelniającym

Pobieranie danych CAD www.festo.com

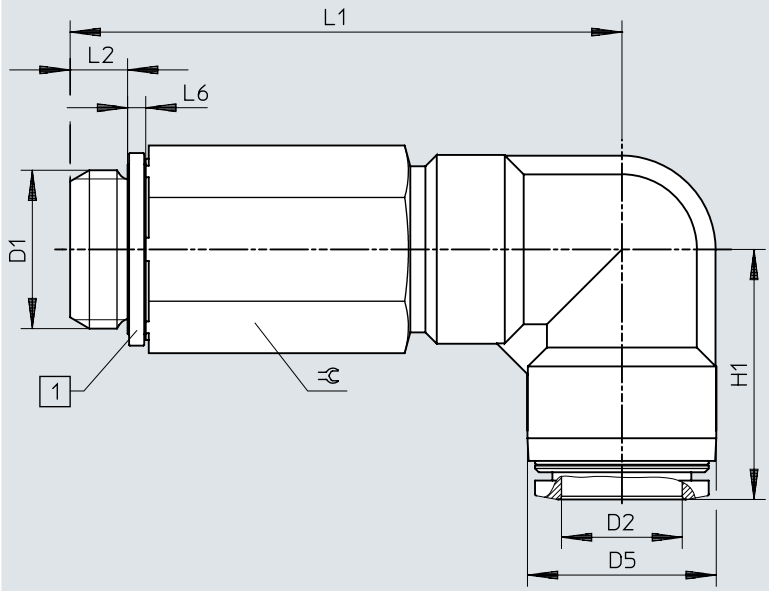

[1] Pierścień uszczelniający

	D1	D2	D5 ø	H1	L1	L2	L6	⫧
QSLL-G1/2-16	G1/2	16	25	33,1	72,2	6,8	2,4	24

Wymiary

Wymiary – Złącze wtykowe-L QSLF, gwint G

Pobieranie danych CAD www.festo.com

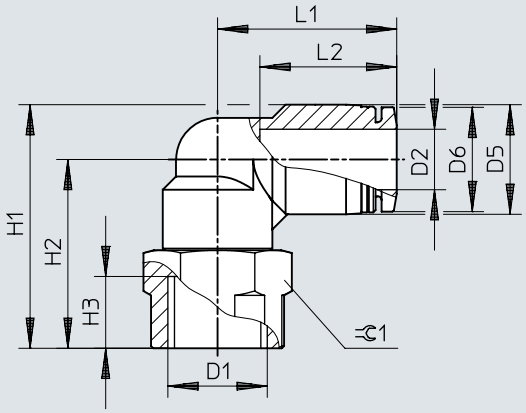

	D1	D2	D5 ø	D6 ø	H1	H2	H3	L1	L2	⫷
QSLF-1/8-4-B	G1/8	4	10	9,9	25	20	7	18,7	14,9	14
QSLF-1/8-6-B		6	12,5	11,8	26,8	20,5	7	20,3	17	14
QSLF-1/8-8-B		8	14,5	13,8	28,3	21	7	22,7	18,1	14
QSLF-1/4-6-B	G1/4	6	12,5	11,8	31,3	25	9,5	21,8	17	17
QSLF-1/4-8-B		8	14,5	13,8	32,3	25	9,5	23,7	18,1	17
QSLF-1/4-10-B		10	17,5	16,8	34,3	25,5	9,5	26	20,2	17
QSLF-3/8-8-B	G3/8	8	14,5	13,8	34,8	27,5	11	24,7	18,1	21
QSLF-3/8-10-B		10	17,5	16,8	37,3	28,5	11	27	20,2	21

Wymiary

Wymiary – Złącze wtykowe-L QSLV-...-I, gwint R

Pobieranie danych CAD www.festo.com

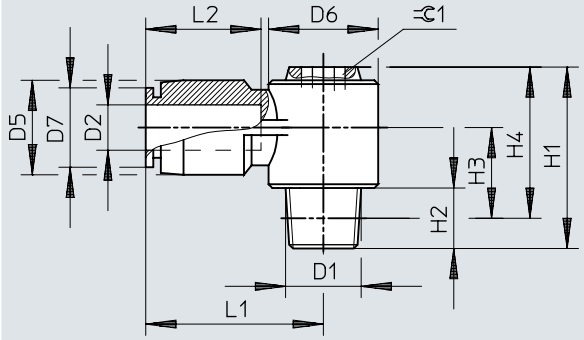

	D1	D2	D5 ø	D6 ø	D7 ø	H1	H2	H3	H4	L1	L2	⫧
QSLV-1/8-6-I	R1/8	6	13	14,3	11,8	24	8	11,5	20	23,7	17	5
QSLV-1/8-8-I		8	14	17,9	13,8	27	8	12	23	26,7	18,1	8
QSLV-1/4-6-I	R1/4	6	13	14,3	11,8	27	11	12,5	21	23,7	17	5
QSLV-1/4-8-I		8	14	17,9	13,8	30	11	13	24	26,7	18,1	8
QSLV-1/4-10-I		10	18	21,3	16,8	34	11	15	28	30,7	20,7	10
QSLV-3/8-8-I	R3/8	8	14	17,9	13,8	31	12	13,7	24,7	26,7	18,1	8
QSLV-3/8-10-I		10	18	21,3	16,8	35	12	15,7	28,7	30,7	20,7	10
QSLV-3/8-12-I		12	21	26,3	19,8	39	12	17,7	32,7	36,4	23,4	12
QSLV-1/2-12-I	R1/2	12	21	26,3	19,8	42	15	18,8	33,8	36,4	23,4	12

Wymiary

Wymiary – Złącze wtykowe-L QSLV-...-I, gwint G

Pobieranie danych CAD www.festo.com

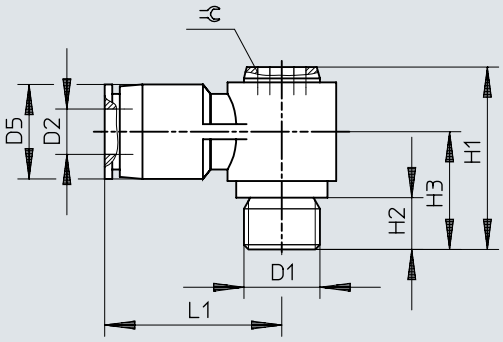

	D1	D2	D5 ø	H1	H2	H3	L1	
QSLV-G1/8-6-I	G1/8	6	13	23	5,1	14,5	23,7	5
QSLV-G1/8-8-I		8	14	26	5,1	15	26,7	8
QSLV-G1/4-6-I	G1/4	6	13	23,5	5,6	15	23,7	5
QSLV-G1/4-8-I		8	14	26,5	5,6	15,5	26,7	8
QSLV-G1/4-10-I		10	18	30,5	5,6	17,5	30,7	10
QSLV-G3/8-8-I	G3/8	8	14	28	6,6	17	26,7	8
QSLV-G3/8-10-I		10	18	32	6,6	19	30,7	10
QSLV-G3/8-12-I		12	21	36	6,6	21	36,4	12
QSLV-G1/2-12-I	G1/2	12	21	37	7,6	22	36,4	12

Wymiary

Wymiary – Złącze wtykowe-L QSLV, gwint metryczny z pierścieniem uszczelniającym

Pobieranie danych CAD www.festo.com

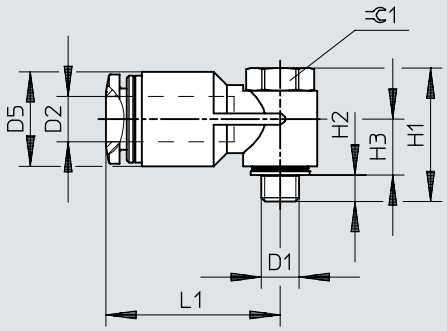

	D1	D2	D5 ø	H1	H2	H3	L1	⫩ 1
QSLV-M5-6	M5	6	12,5	17,2	3	7,4	23,1	8

Wymiary

Wymiary – Złącze wtykowe-L QSLV, gwint R

Pobieranie danych CAD www.festo.com

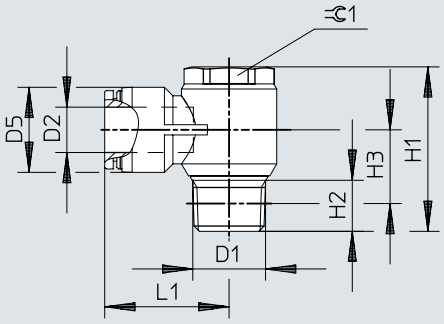

	D1	D2	D5 ø	H1	H2	H3	L1	⫧ 1
QSLV-1/8-4	R1/8	4	10	27	8	12	22,2	14
QSLV-1/8-4-100								
QSLV-1/8-6		6	12,5	27	8	12	24,2	14
QSLV-1/8-6-100								
QSLV-1/8-8		8	14,5	27	8	12,3	26,2	14
QSLV-1/8-8-50								
QSLV-1/4-6	R1/4	6	12,5	31,5	11	13,5	26,8	17
QSLV-1/4-6-100								
QSLV-1/4-8		8	14,5	31,5	11	13,5	28,2	17
QSLV-1/4-8-50								
QSLV-1/4-10		10	17,5	31,5	11	15	30,5	17
QSLV-1/4-10-50								
QSLV-3/8-8	R3/8	8	14,5	36	12	15,7	30,2	21
QSLV-3/8-10		10	18	36	12	15,7	32,5	21
QSLV-3/8-12		12	21	36	12	17,2	35,2	21
QSLV-1/2-12	R1/2	12	21	40,2	13	16,5	38,2	24
QSLV-1/2-16		16	25	48,3	15	21,6	36,6	24

Wymiary

Wymiary – Złącze wtykowe-L QSLV, gwint G z pierścieniem uszczelniającym Pobieranie danych CAD www.festo.com

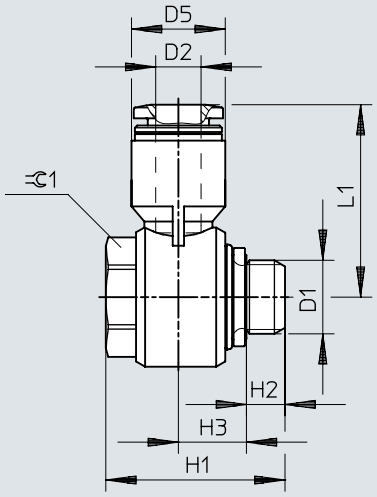

	D1	D2	D5 ø	H1	H2	H3	L1	⫧ 1
QSLV-G1/8-4	G1/8	4	10	23,7	5,1	8,7	23,4	14
QSLV-G1/8-4-100								
QSLV-G1/8-6		6	12,4	23,7	5,1	9	25,5	14
QSLV-G1/8-6-100								
QSLV-G1/8-8		8	14,4	23,7	5,1	10	28,4	14
QSLV-G1/8-8-50								
QSLV-G1/4-6	G1/4	6	14,5	28,6	5,6	10,4	29	19
QSLV-G1/4-6-100								
QSLV-G1/4-8		8	14,5	28,6	5,6	10,4	28,9	19
QSLV-G1/4-8-50								
QSLV-G1/4-10		10	17,6	28,6	5,6	11,7	31,2	19
QSLV-G1/4-10-50								
QSLV-G3/8-8	G3/8	8	14,4	33,1	6,6	12,6	31	24
QSLV-G3/8-10		10	17,6	33,1	6,6	12,6	33,6	24
QSLV-G3/8-12		12	21	33,1	6,6	14,3	36,4	24
QSLV-G1/2-12	G1/2	12	21	34	7,6	14,3	37,9	27
QSLV-G1/2-16		16	25	43,1	7,6	17,2	38,1	27

Wymiary

Wymiary – Łącznik wtykowy-L QSL Pobieranie danych CAD www.festo.com

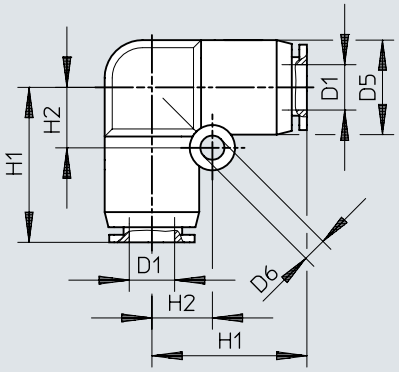

	D1	D5 ø	D6 ø	H1	H2
QSL-4	4	10	3,2	16,9	6,5
QSL-4-100					
QSL-6	6	12,5	3,2	20,1	8
QSL-6-100					
QSL-8	8	15	4,2	22,4	10
QSL-8-50					
QSL-10	10	17,5	4,2	26,2	12
QSL-10-50					
QSL-12	12	21	4,2	29,4	14
QSL-12-20					
QSL-16	16	25	4,2	33,1	12
QSL-16-20					

Wymiary

Wymiary – Łącznik wtykowy-L QSL-...H z tulejką wtykową Pobieranie danych CAD www.festo.com

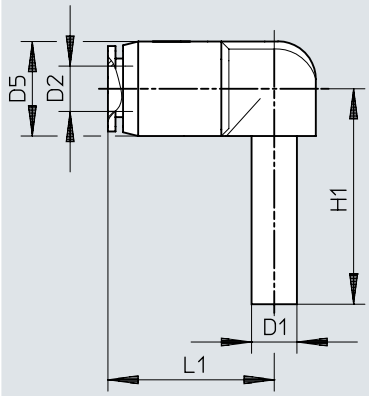

	D1	D2	D5 ø	H1	L1
QSL-4H	QS-4	4	10	25	16,8
QSL-4H-100					
QSL-6H	QS-6	6	12,5	28,5	19,8
QSL-6H-100					
QSL-8H	QS-8	8	14,5	30,7	21,8
QSL-8H-50					
QSL-10H	QS-10	10	17,5	33,7	24,9
QSL-10H-50					
QSL-12H	QS-12	12	21	39	28,9
QSL-6H-4	QS-6	4	12,5	28,5	17,7
QSL-8H-6	QS-8	6	14,5	30,7	21,9
QSL-10H-8	QS-10	8	17,5	33,7	24,6
QSL-12H-10	QS-12	10	21	39	28,7

Wymiary

Wymiary – Łącznik wtykowy-L QSL-...H z długą tulejką wtykową Pobieranie danych CAD www.festo.com

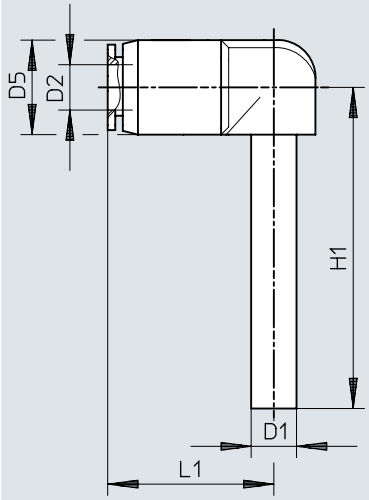

	D1	D2	D5 Ø	H1	L1
QSL-4HL	QS-4	4	10	36	16,8
QSL-6HL	QS-6	6	12,5	42	19,8
QSL-8HL	QS-8	8	14,5	46,7	21,8
QSL-10HL	QS-10	10	17,5	51,7	24,9
QSL-12HL	QS-12	12	21	59,5	28,95

Wymiary

Wymiary – Złącze wtykowe-T QST, gwint R

Pobieranie danych CAD www.festo.com

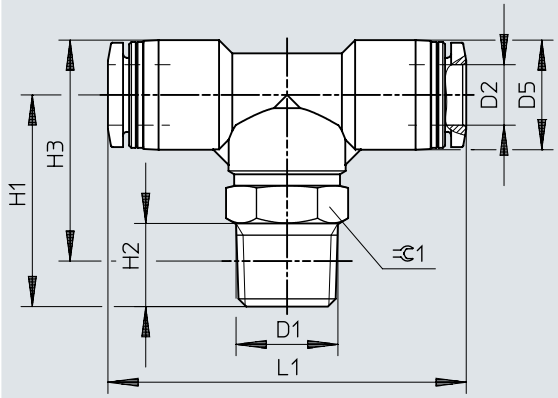

	D1	D2	D5 ø	H1	H2	H3	L1	⫷
QST-1/8-4	R1/8	4	10	22	8	23	37,4	10
QST-1/8-4-100								
QST-1/8-6		6	12,5	22,5	8	24,8	40,5	10
QST-1/8-6-100								
QST-1/8-8		8	14,5	24	8	27,3	45,4	12
QST-1/8-8-50								
QST-1/8-10		10	17,5	25	8	29,8	51	12
QST-1/4-4	R1/4	4	10	29	11	28	41,4	14
QST-1/4-6		6	12,5	28	11	28,2	43,5	14
QST-1/4-6-100								
QST-1/4-8		8	14,5	28	11	29,2	47,4	14
QST-1/4-8-50								
QST-1/4-10		10	17,5	28,5	11	31,2	52	14
QST-1/4-10-50								
QST-1/4-12		12	21	29,8	11	34,2	57,9	14
QST-3/8-6	R3/8	6	12,5	31,5	12	31,4	47,5	17
QST-3/8-8		8	14,5	31	12	31,9	49,4	17
QST-3/8-8-50								
QST-3/8-10		10	17,5	32	12	34,4	54	17
QST-3/8-10-20								
QST-3/8-12		12	21	32,5	12	36,7	59,4	17
QST-3/8-12-20								
QST-1/2-10	R1/2	10	17,5	36	15	36,6	55	21
QST-1/2-12		12	21	36,5	15	38,8	61,4	21

Wymiary

Wymiary – Złącze wtykowe-T QST-...-16, gwint R

Pobieranie danych CAD www.festo.com

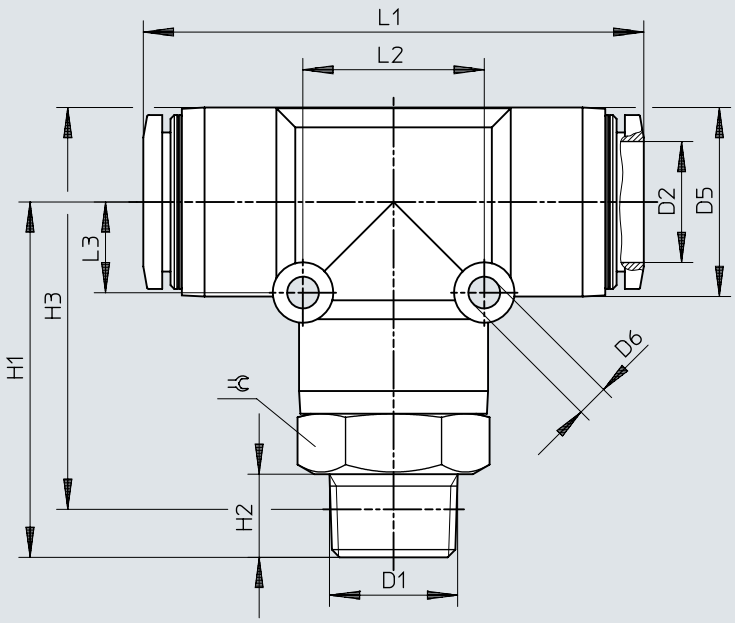

	D1	D2	D5 ø	D6 ø	H1	H2	H3	L1	L2	L3	⊂
QST-3/8-16	R3/8	16	25	4,2	47	11	53,2	66,2	24	12	22
QST-1/2-16	R1/2	16	25	4,2	51	15	55,3	66,2	24	12	22

Wymiary

Wymiary – Złącze wtykowe-T QST, gwint G z pierścieniem uszczelniającym Pobieranie danych CAD www.festo.com

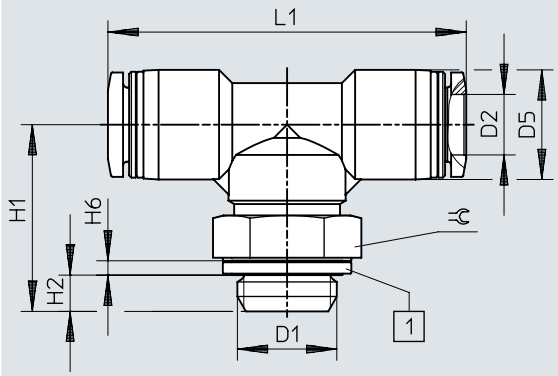

[1] Pierścień uszczelniający

	D1	D2	D5 ø	H1	H2	H6	L1	⌀
QST-G1/8-4	G1/8	4	10	21,1	4,2	1,9	37,4	13
QST-G1/8-4-100								
QST-G1/8-6		6	12,5	21,6	4,2	1,9	40,5	13
QST-G1/8-6-100								
QST-G1/8-8		8	14,5	22,1	4,2	1,9	45,4	13
QST-G1/8-8-50								
QST-G1/4-6	G1/4	6	12,5	24,7	4,8	1,9	43,5	17
QST-G1/4-6-100								
QST-G1/4-8		8	14,5	24,7	4,8	1,9	47,4	17
QST-G1/4-8-50								
QST-G1/4-10		10	17,5	25,2	4,8	1,9	52	17
QST-G1/4-10-50								
QST-G1/4-12		12	21	26,5	4,8	1,9	57,9	17
QST-G3/8-8	G3/8	8	14,5	27,2	5,8	2,4	49,4	19
QST-G3/8-8-50								
QST-G3/8-10		10	17,5	28,2	5,8	2,4	54	19
QST-G3/8-10-20								
QST-G3/8-12		12	21	28,7	5,8	2,4	59,4	19
QST-G3/8-12-20								
QST-G1/2-12	G1/2	12	21	32,2	6,8	2,4	61,4	24

Wymiary

Wymiary – Złącze wtykowe-T QST-...-16, gwint G z pierścieniem uszczelniającym

Pobieranie danych CAD www.festo.com

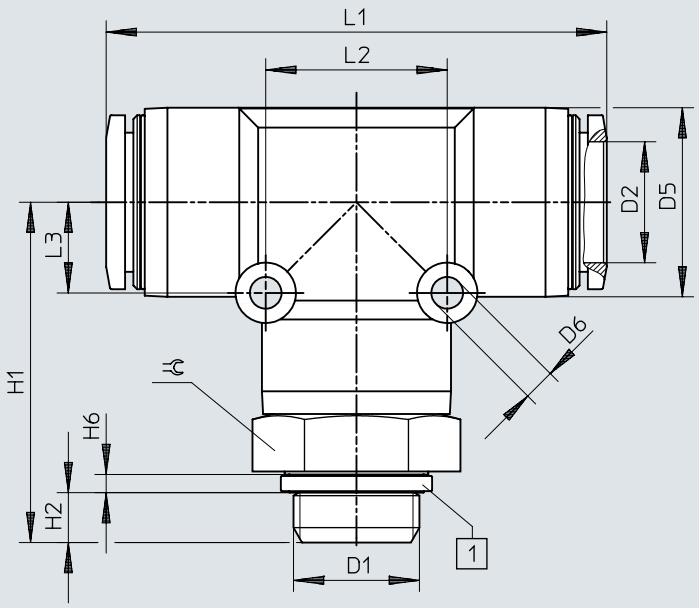

[1] Pierścień uszczelniający

	D1	D2	D5 ø	D6 ø	H1	H2	H6	L1	L2	L3	⫧
QST-G3/8-16	G3/8	16	25	4,2	44,2	5,8	2,4	66,2	24	12	24
QST-G1/2-16	G1/2	16	25	4,2	45,2	6,8	2,4	66,2	24	12	24

Wymiary

Wymiary – Łącznik wtykowy-T QST

Pobieranie danych CAD www.festo.com

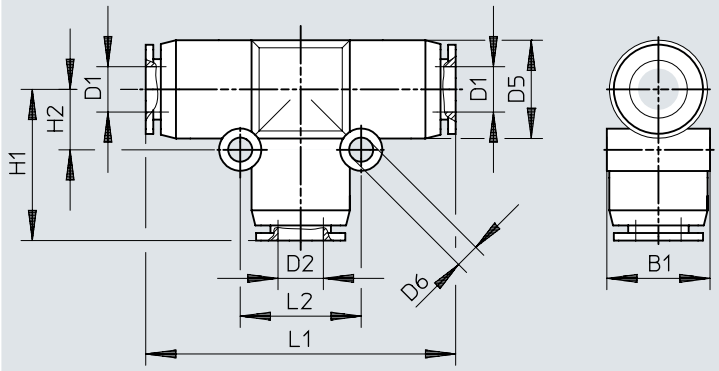

	D1	D2	D5 ø	D6 ø	B1	H1	H2	L1	L2
QST-4	4	4	10	3,2	10,4	17,2	6,5	34,4	13
QST-4-100									
QST-6	6	6	13	3,2	13,5	20,1	8	40,2	16
QST-6-100									
QST-8	8	8	15	3,2	15,6	22,2	9	44,4	18
QST-8-50									
QST-10	10	10	17,5	4,2	18,2	25,2	12	50,4	24
QST-10-50									
QST-12	12	12	21	4,2	21,7	28,4	14	56,8	28
QST-12-20									
QST-16	16	16	25	4,2	25,6	33,1	12	66,2	24
QST-6-4	6	4	13	3,2	13	19,5	8	40,1	16
QST-6-4-100									
QST-8-4	8	4	14,5	3,2	15,1	21,7	9	44,4	18
QST-8-6		6	14,5	3,2	15,1	22,3	9	44,4	18
QST-8-6-50									
QST-10-6	10	6	17,5	4,2	18,2	25	12	50,4	24
QST-10-8		8	17,5	4,2	18,2	24,9	12	50,4	24
QST-10-8-50									
QST-12-8	12	8	21	4,2	21,7	27,7	14	56,8	28
QST-12-10		10	21	4,2	21,7	28	14	56,8	28
QST-12-10-20									
QST-16-12	16	12	25	4,2	25,7	33,2	12	66,2	24

Wymiary

Wymiary – Złącze wtykowe-T QSTF, gwint R

Pobieranie danych CAD www.festo.com

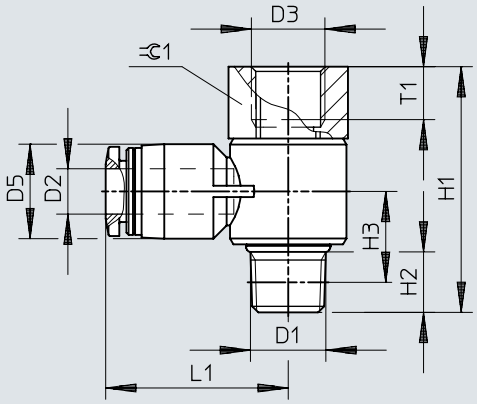

	D1	D2	D3	D5 ø	H1	H2	H3	L1	T1	⫧1
QSTF-1/8-4-B	R1/8	4	G1/8	10	32,5	8	12	22,2	7	14
QSTF-1/8-6-B		6	G1/8	12,5	32,5	8	12	24,2	7	14
QSTF-1/8-8-B		8	G1/8	14,5	32,5	8	12,3	26,2	7	14
QSTF-1/4-6-B	R1/4	6	G1/4	12,5	38,5	11	13,5	26,8	9,5	17
QSTF-1/4-8-B		8	G1/4	14,5	38,5	11	13,5	28,2	9,5	17
QSTF-1/4-10-B		10	G1/4	17,5	38,5	11	15	30,5	9,5	17
QSTF-3/8-8-B	R3/8	8	G3/8	14,5	44,5	12	15,7	30,2	11	21
QSTF-3/8-10-B		10	G3/8	18	44,5	12	15,7	32,5	11	21
QSTF-3/8-12-B		12	G3/8	21	44,5	12	17,2	35,2	11	21
QSTF-1/2-12-B	R1/2	12	G1/2	21	52,2	13	16,5	38,2	14	24

Wymiary

Wymiary – Złącze wtykowe-T QSYF, gwint G z pierścieniem uszczelniającym Pobieranie danych CAD www.festo.com

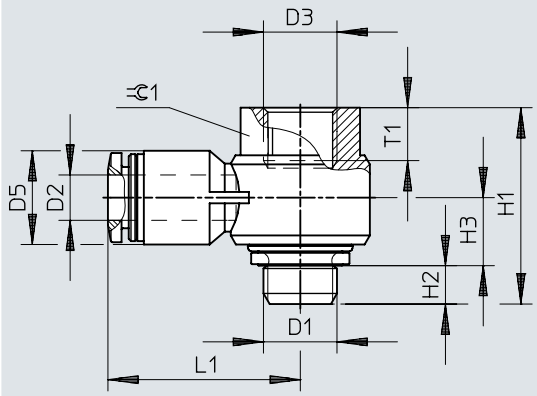

	D1	D2	D3	D5 ø	H1	H2	H3	L1	T1	⇔ 1
QSTF-G1/8-4	G1/8	4	G1/8	10	26	5,1	8,7	23,4	7	14
QSTF-G1/8-6		6	G1/8	12,4	26	5,1	9	25,5	7	14
QSTF-G1/8-8		8	G1/8	14,4	26	5,1	10	28,4	7	14
QSTF-G1/4-6	G1/4	6	G1/4	14,5	33,2	5,6	10,4	29	9,5	19
QSTF-G1/4-8		8	G1/4	14,5	33,2	5,6	10,4	28,9	9,5	19
QSTF-G1/4-10		10	G1/4	17,6	33,2	5,6	11,7	31,2	9,5	19
QSTF-G3/8-8	G3/8	8	G3/8	14,4	38,1	6,6	12,6	31	11	24
QSTF-G3/8-10		10	G3/8	17,6	38,1	6,6	12,6	33,6	11	24
QSTF-G3/8-12		12	G3/8	21	38,1	6,6	14,3	36,4	11	24
QSTF-G1/2-12	G1/2	12	G1/2	21	42,8	7,6	14,3	37,9	14	27

Wymiary

Wymiary – Złącze wtykowe-T QSTL, gwint R

Pobieranie danych CAD www.festo.com

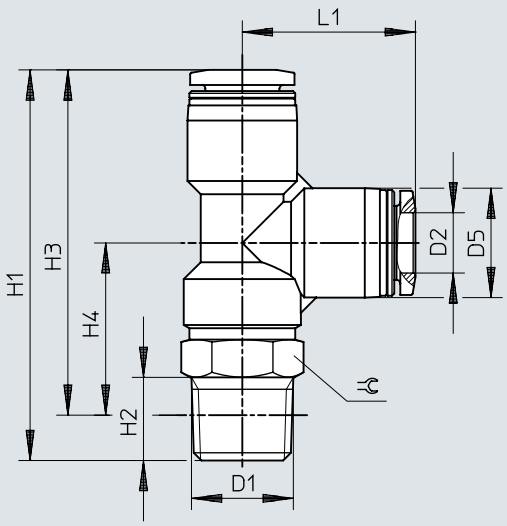

	D1	D2	D5 ø	H1	H2	H3	H4	L1	⫧
QSTL-1/8-4	R1/8	4	10	40,2	8	36,2	19	17,2	10
QSTL-1/8-4-100									
QSTL-1/8-6		6	12,5	43,3	8	39,3	18,8	20,5	10
QSTL-1/8-6-100									
QSTL-1/8-8		8	14,5	46,9	8	42,9	20	22,9	12
QSTL-1/8-8-50									
QSTL-1/4-6	R1/4	6	12,5	48,8	11	42,7	22,2	20,5	14
QSTL-1/4-6-100									
QSTL-1/4-8		8	14,5	51,7	11	45,7	22,8	22,9	14
QSTL-1/4-8-50									
QSTL-1/4-10		10	17,5	54,7	11	48,7	22,5	26,2	14
QSTL-1/4-10-50									
QSTL-3/8-8	R3/8	8	14,5	55,4	12	49,1	26,2	22,9	17
QSTL-3/8-10		10	17,5	58,2	12	51,9	25,7	26,2	17
QSTL-3/8-12		12	21	63,5	12	57,2	26,7	30,5	17
QSTL-1/2-12	R1/2	12	21	67,5	15	59,3	28,8	30,7	21

Wymiary

Wymiary – Złącze wtykowe-T QSTL-...-16, gwint R Pobieranie danych CAD www.festo.com

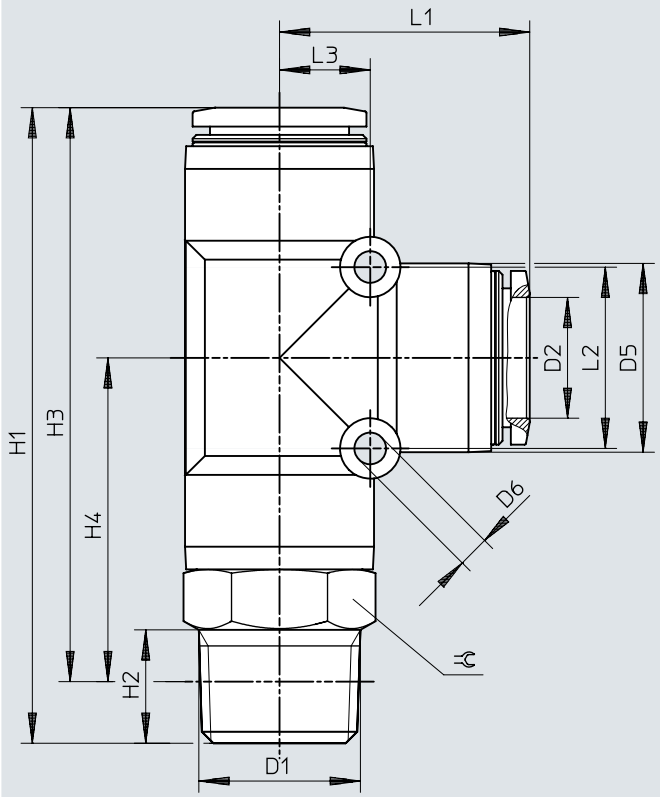

	D1	D2	D5 ø	D6 ø	H1	H2	H3	H4	L1	L2	L3	⬡
QSTL-1/2-16	R1/2	16	25	4,2	84,1	15	75,9	42,8	33,1	24	12	22

Wymiary

Wymiary – Złącze wtykowe-T QSTL, gwint G z pierścieniem uszczelniającym Pobieranie danych CAD www.festo.com

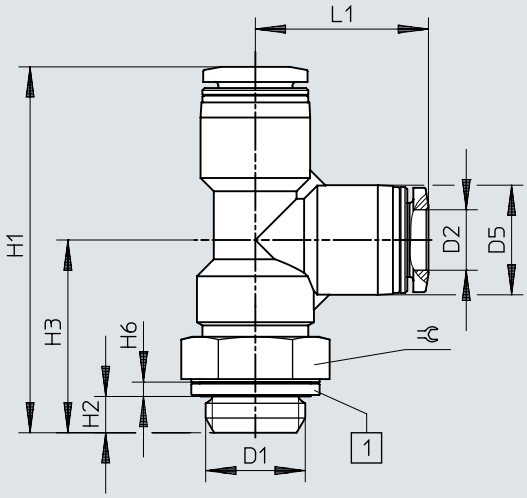

[1] Pierścień uszczelniający

	D1	D2	D5 ø	H1	H2	H3	H6	L1	⫧
QSTL-G1/8-4	G1/8	4	10	39,3	4,2	22,1	1,9	17,2	13
QSTL-G1/8-4-100									
QSTL-G1/8-6		6	12,5	42,4	4,2	21,9	1,9	20,5	13
QSTL-G1/8-6-100									
QSTL-G1/8-8		8	14,5	45	4,2	22,1	1,9	22,9	13
QSTL-G1/8-8-50									
QSTL-G1/4-6	G1/4	6	12,5	45,5	4,8	25	1,9	20,5	17
QSTL-G1/4-6-100									
QSTL-G1/4-8		8	14,5	48,4	4,8	25,5	1,9	22,9	17
QSTL-G1/4-8-50									
QSTL-G1/4-10		10	17,5	51,4	4,8	25,2	1,9	26,2	17
QSTL-G1/4-10-50									
QSTL-G3/8-8	G3/8	8	14,5	51,6	5,8	28,7	2,4	22,9	19
QSTL-G3/8-10		10	17,5	54,4	5,8	28,2	2,4	26,2	19
QSTL-G3/8-12		12	21	59,7	5,8	29,2	2,4	30,5	19
QSTL-G1/2-12	G1/2	12	21	63,2	6,8	32,7	2,4	30,7	24

Wymiary

Wymiary – Złącze wtykowe-T QSTL-...-16, gwint G z pierścieniem uszczelniającym

Pobieranie danych CAD www.festo.com

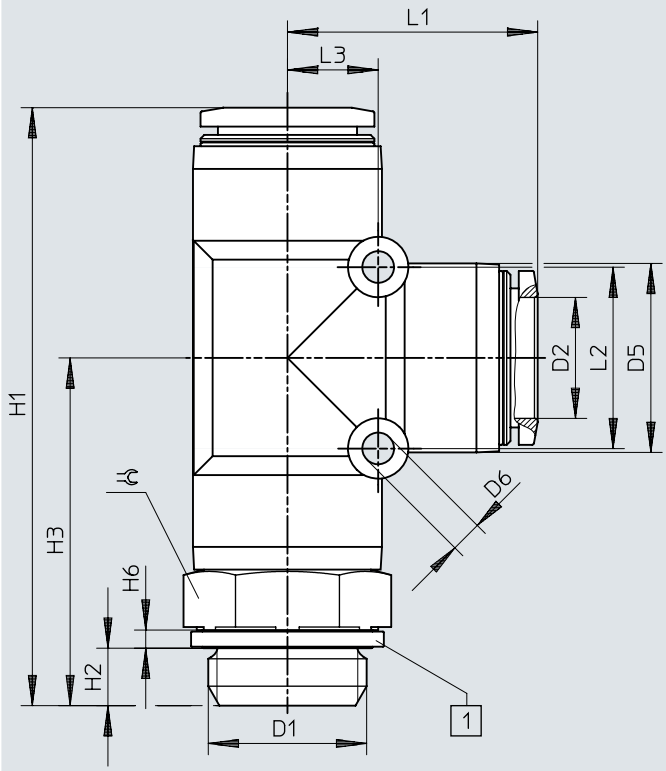

[1] Pierścień uszczelniający

	D1	D2	D5 ø	D6 ø	H1	H2	H3	H6	L1	L2	L3	⌀
QSTL-G1/2-16	G1/2	16	25	4,2	78,3	6,8	45,2	2,4	33,1	24	12	24

Wymiary

Wymiary – Złącze wtykowe QSW, gwint R

Pobieranie danych CAD www.festo.com

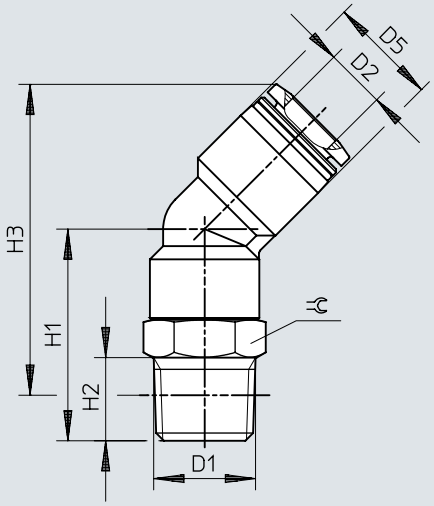

	D1	D2	D5 ø	H1	H2	H3	⫧
QSW-1/8-4	R1/8	4	8	14,8	8	23	10
QSW-1/8-6		6	10,5	16,4	8	25,3	10
QSW-1/8-8		8	14,5	24	8	39,2	12
QSW-1/4-6	R1/4	6	10,5	21,4	11	28,2	14
QSW-1/4-8		8	14,5	28	11	41,2	14
QSW-1/4-10		10	17,5	28,5	11	44,9	14
QSW-3/8-10	R3/8	10	17,5	33	12	49,1	17
QSW-3/8-12		12	21	32,5	12	53,2	17
QSW-1/2-12	R1/2	12	21	36,5	15	55,4	21

Wymiary

Wymiary – Złącze wtykowe QSW-...-16, gwint R

Pobieranie danych CAD www.festo.com

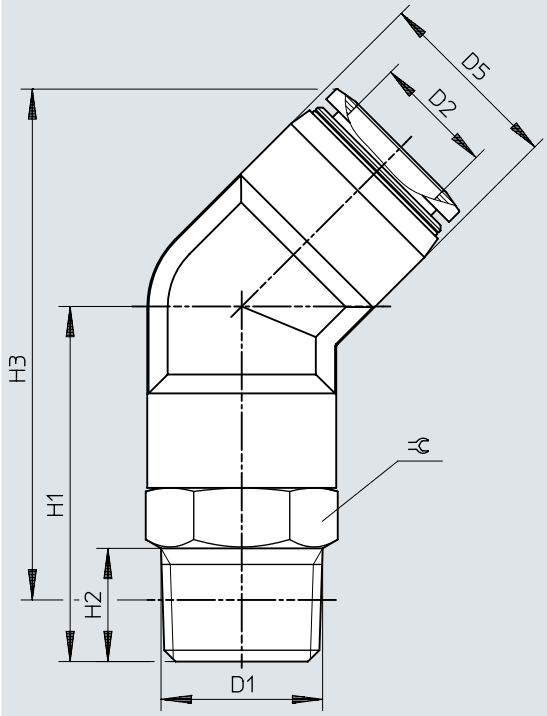

	D1	D2	D1	D2	H2	H3	⫧
QSW-1/2-16	R1/2	16	25	47	15	67,6	22

Wymiary

Wymiary – Łącznik wtykowy QSW-...HL z tulejką wtykową Pobieranie danych CAD www.festo.com

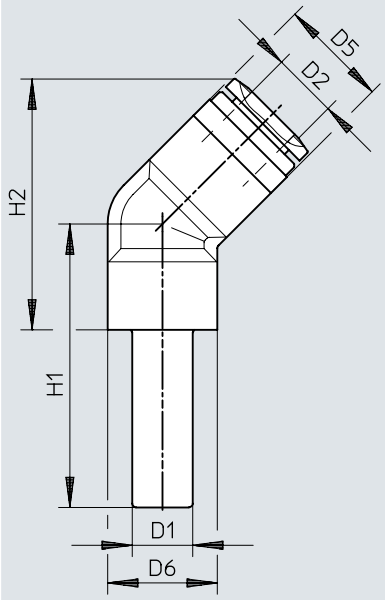

	D1	D2	D5	D6	H1	H2
QSW-4HL	QS-4	4	8	8	21,8	15
QSW-6HL	QS-6	6	10,5	8	24,6	17,3
QSW-8HL	QS-8	8	14,5	10	28,5	25,7
QSW-10HL	QS-10	10	17,5	11	31,5	30,5
QSW-12HL	QS-12	12	21	14	35,5	36,3

Wymiary

Wymiary – Łącznik wtykowy-X QSX

Pobieranie danych CAD www.festo.com

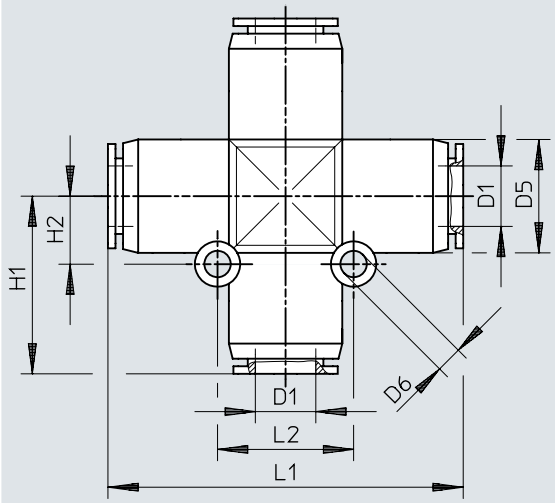

	D1	D5 ø	D6 ø	H1	H2	L1	L2
QSX-8	8	15	3,5	23,5	9	47	18
QSX-10	10	17,5	4,5	27,5	11	55	22
QSX-12	12	21	4,5	31	12	62	24

Wymiary

Wymiary – Złącze wtykowe-Y QSY, gwint metryczny z pierścieniem uszczelniającym

Pobieranie danych CAD www.festo.com

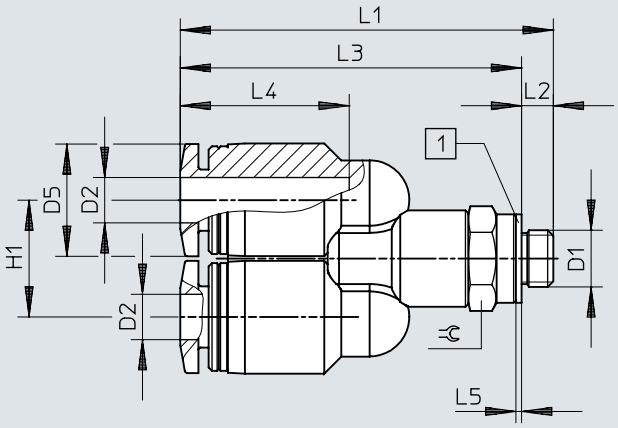

[1] Pierścień uszczelniający

	D1	D2	D5 ø	H1	L1	L2	L3	L4	L5	⫧
QSY-M5-4	M5x0,8	4	10	10,3	32,9	2,8	30,1	14,9	0,5	8
QSY-M5-6		6	12,5	12,5	38,3	2,8	35,5	17	0,5	10

Wymiary

Wymiary – Złącze wtykowe-Y QSY, gwint R

Pobieranie danych CAD www.festo.com

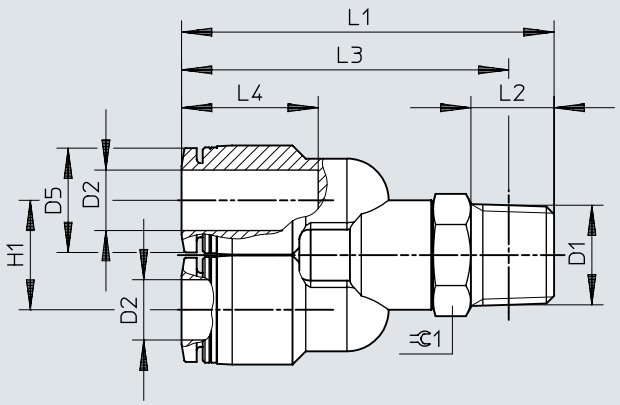

	D1	D2	D5 ø	H1	L1	L2	L3	L4	⇄C
QSY-1/8-4	R1/8	4	10	10,3	38,4	8	34,4	14,9	10
QSY-1/8-6		6	12,5	12,5	41,3	8	37,3	17	10
QSY-1/8-8		8	14,5	14,5	46,1	8	42,1	18,1	12
QSY-1/4-4	R1/4	4	10	10,3	43,4	11	37,4	14,9	14
QSY-1/4-6		6	12,5	12,5	48,3	11	42,2	17	14
QSY-1/4-8		8	14,5	14,5	49,3	11	43,3	18,1	14
QSY-1/4-10		10	17,5	17,5	53,6	11	47,6	20,2	14
QSY-3/8-8	R3/8	8	14,5	14,5	52,5	12	46,2	18,1	17
QSY-3/8-10		10	17,5	17,5	56,7	12	50,4	20,2	17
QSY-3/8-12		12	21	21	60,6	12	54,3	23,4	17
QSY-1/2-10	R1/2	10	17,5	17,5	60,2	15	52	20,2	21
QSY-1/2-12		12	21	21	64,7	15	56,5	23,4	21

Wymiary

Wymiary – Złącze wtykowe-Y QSY, gwint G z pierścieniem uszczelniającym Pobieranie danych CAD www.festo.com

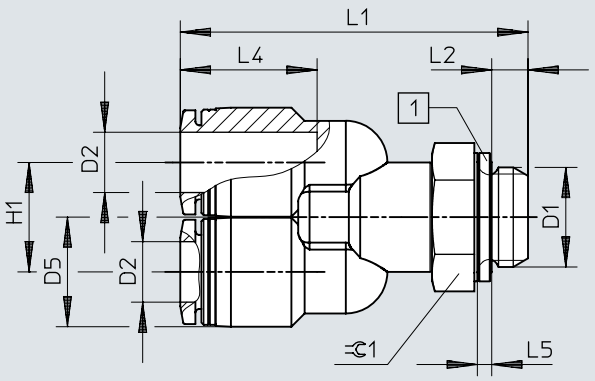

	D1	D2	D5 ø	H1	L1	L2	L4	L5	⫧
QSY-G1/8-4	G1/8	4	10	10,3	37,5	4,2	14,9	1,9	13
QSY-G1/8-6		6	12,5	12,5	40,4	4,2	17	1,9	13
QSY-G1/8-8		8	14,5	14,5	44,2	4,2	18,1	1,9	13
QSY-G1/4-6	G1/4	6	12,5	12,5	45	4,8	17	1,9	17
QSY-G1/4-8		8	14,5	14,5	46	4,8	18,1	1,9	17
QSY-G1/4-10		10	17,5	17,5	50,3	4,8	20,2	1,9	17
QSY-G3/8-8	G3/8	8	14,5	14,5	48,7	5,8	18,1	2,4	19
QSY-G3/8-10		10	17,5	17,5	52,9	5,8	20,2	2,4	19
QSY-G3/8-12		12	21	21	56,8	5,8	23,4	2,4	19
QSY-G1/2-12	G1/2	12	21	21	60,4	6,8	23,4	2,4	24

Wymiary

Wymiary – Łącznik wtykowy-Y QSY

Pobieranie danych CAD www.festo.com

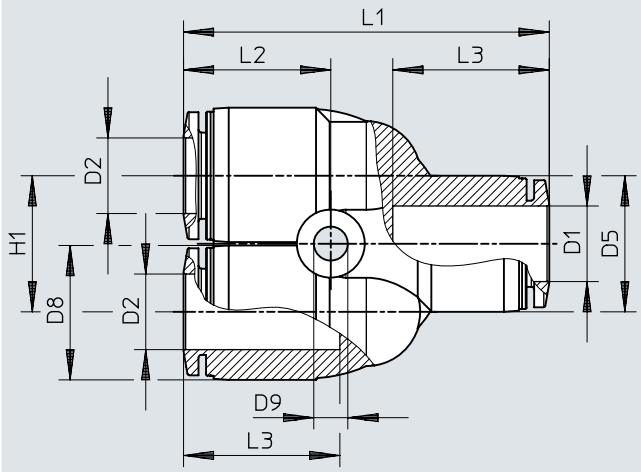

	D1	D2	D5 ø	D8 ø	D9 ø	H1	L1	L2	L3
QSY-4	4	4	10	10	3,2	11	32,8	14,1	14,9
QSY-4-100									
QSY-6	6	6	13	12,5	3,4	12	37,7	15,8	17
QSY-6-100									
QSY-8	8	8	15	14,5	3,4	14	42,4	17,2	18,1
QSY-8-50									
QSY-10	10	10	17,5	17,5	4,2	18	48,4	19,5	20,7
QSY-10-20									
QSY-12	12	12	21	21	4,2	20	54,9	22,3	23,4
QSY-12-20									
QSY-16	16	16	25	25	4,5	24	62,2	22,1	24,1

Wymiary

Wymiary – Łącznik wtykowy-Y QSY, redukcyjny

Pobieranie danych CAD www.festo.com

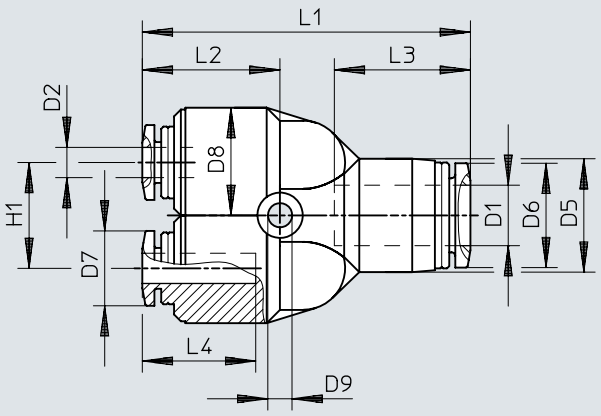

	D1	D2	D5 ø	D6 ø	D7 ø	D8 ø	D9 ø	H1	L1	L2	L3	L4
QSY-6-4	6	4	13	11,8	9,9	12,5	3,4	12	37,2	15,2	17	14,9
QSY-6-4-100												
QSY-8-4	8	4	14,5	13,8	9,9	12,5	3,4	14	41,9	16,7	18,1	14,9
QSY-8-6		6	14,5	13,8	11,8	12,5	3,4	14	42,5	17,3	18,1	17
QSY-8-6-50												
QSY-10-6	10	6	17,5	16,8	11,8	14,5	4,5	18	48,2	19,3	20,2	17
QSY-10-8		8	17,5	16,8	13,8	14,5	4,5	18	48,1	19,2	20,2	18,1
QSY-10-8-20												
QSY-12-8	12	8	21	19,8	13,8	17,5	4,5	20	54,3	21,7	23,4	18,1
QSY-12-10		10	21	19,8	16,8	17,5	4,5	20	54,6	22	23,4	20,2
QSY-12-10-20												
QSY-16-12	16	12	25	23	19,8	25	4,5	24	62,3	22,2	24,1	23,4

Wymiary

Wymiary – Łącznik wtykowy-Y QSY-...H z tulejką wtykową Pobieranie danych CAD www.festo.com

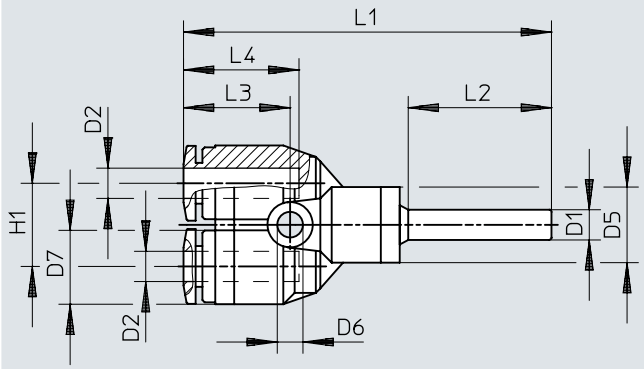

	D1	D2	D5 ø	D6 ø	D7 ø	H1	L1	L2	L3	L4
QSY-4H	QS-4	4	10	3,2	10	11	48,7	19	14,1	14,9
QSY-6H-4	QS-6	4	10	3,2	10	11	50,9	22	14,1	14,9

Wymiary

Wymiary – Łącznik wtykowy-Y QSY-...H-B z tulejką wciskaną Pobieranie danych CAD www.festo.com

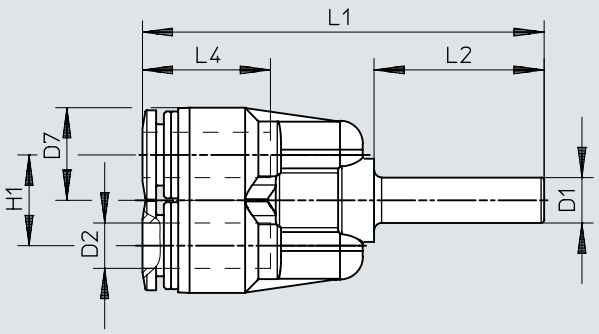

	D1	D2	D7 ø	H1	L1	L2	L4
QSY-6H-B	QS-6	6	12,5	12	53,2	22,5	17
QSY-8H-B	QS-8	8	14,5	14	56,1	23,5	18,1
QSY-10H-B	QS-10	10	17,5	18	63,2	25	20,2
QSY-12H-B	QS-12	12	21	20	71,3	29	23,4
QSY-8H-6-B	QS-8	6	12,5	12	54,2	23,5	17
QSY-10H-8-B	QS-10	8	14,5	14	57,6	25	18,1
QSY-12H-10-B	QS-12	10	17,5	18	67,2	29	20,2

Wymiary

Wymiary – Złącze wtykowe-Y QSYL, gwint R

Pobieranie danych CAD www.festo.com

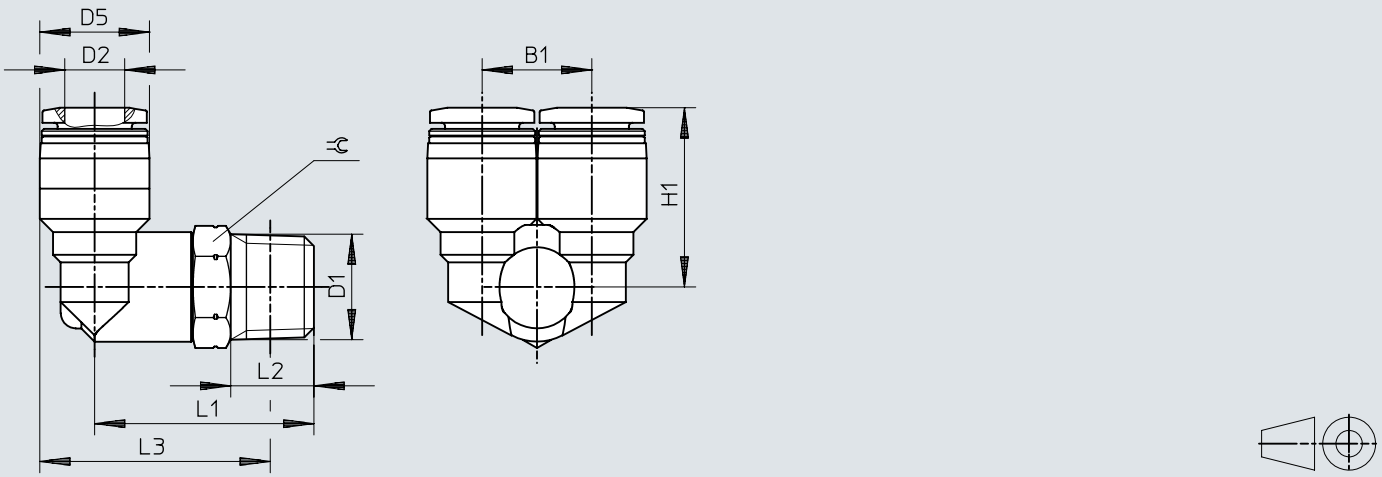

	D1	D2	B1	D5 ø	H1	L1	L2	L3	⌀
QSYL-1/8-4	R1/8	4	10,3	10	18,2	23	8	24	10
QSYL-1/8-6		6	12,5	12,5	19,8	23,5	8	25,8	10
QSYL-1/8-8		8	14,5	14,5	22,7	25	8	28,3	12
QSYL-1/4-6	R1/4	6	12,5	12,5	21,8	29	11	29,2	14
QSYL-1/4-8		8	14,5	14,5	23,7	29	11	30,2	14
QSYL-1/4-10		10	17,5	17,5	26	29,5	11	32,2	14
QSYL-3/8-8	R3/8	8	14,5	14,5	24,7	32	12	32,9	17
QSYL-3/8-10		10	17,5	17,5	27	32,5	12	34,9	17
QSYL-3/8-12		12	21	21	29,2	33,5	12	37,7	17
QSYL-1/2-12	R1/2	12	21	21	30,2	38	15	40,3	21

Wymiary

Wymiary – Złącze wtykowe-Y QSYL, gwint G z pierścieniem uszczelniającym Pobieranie danych CAD www.festo.com

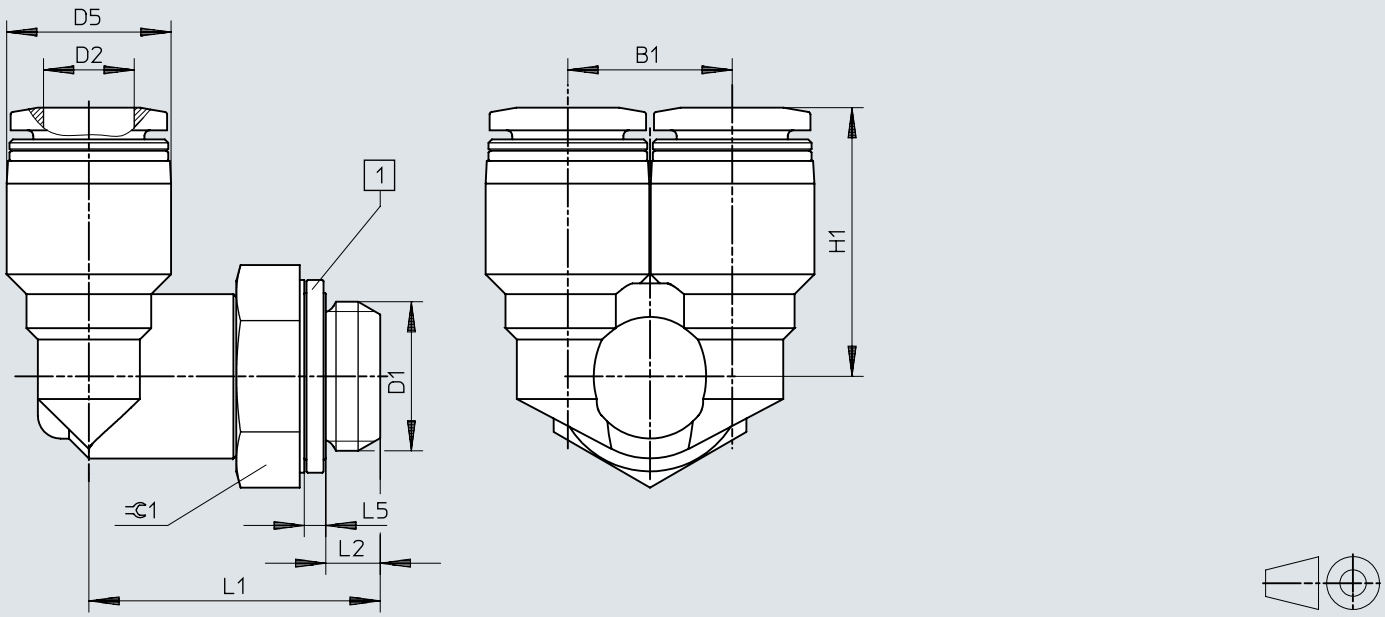

[1] Pierścień uszczelniający

	D1	D2	B1	D5 ø	H1	L1	L2	L5	=C
QSYL-G1/8-4	G1/8	4	10,3	10	18,2	22,1	4,2	1,9	13
QSYL-G1/8-6		6	12,5	12,5	19,8	22,6	4,2	1,9	13
QSYL-G1/8-8		8	14,5	14,5	22,7	23,1	4,2	1,9	13
QSYL-G1/4-6	G1/4	6	12,5	12,5	21,8	25,7	4,8	1,9	17
QSYL-G1/4-8		8	14,5	14,5	23,7	25,7	4,8	1,9	17
QSYL-G1/4-10		10	17,5	17,5	26	26,2	4,8	1,9	17
QSYL-G3/8-8	G3/8	8	14,5	14,5	24,7	28,2	5,8	2,4	19
QSYL-G3/8-10		10	17,5	17,5	27	28,7	5,8	2,4	19
QSYL-G3/8-12		12	21	21	29,2	29,7	5,8	2,4	19
QSYL-G1/2-12	G1/2	12	21	21	30,2	33,7	6,8	2,4	24

Wymiary

Wymiary – Złącze wtykowe-Y QSYLV, gwint R

Pobieranie danych CAD www.festo.com

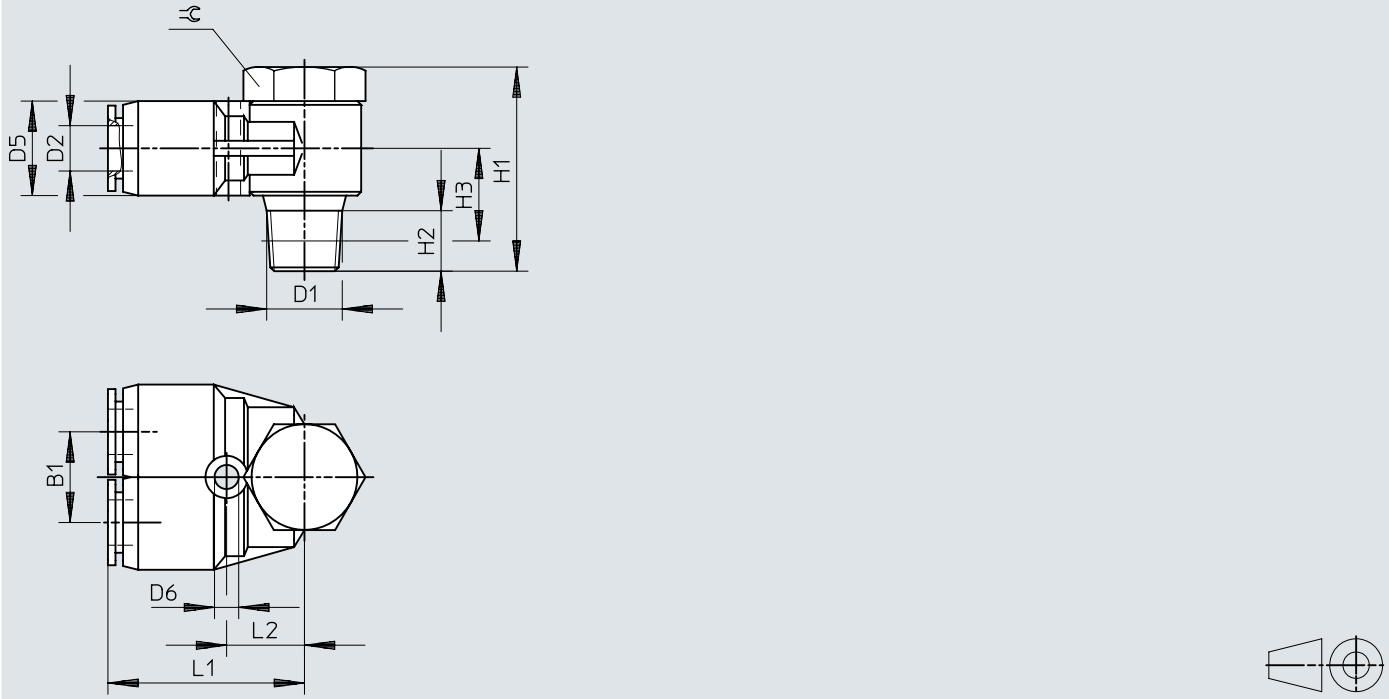

	D1	D2	B1	D5 ø	D6 ø	H1	H2	H3	L1	L2	⫧
QSYLV-1/8-6	R1/8	6	12	12,5	3,2	27	8	11	26	10,5	14
QSYLV-1/4-8	R1/4	8	14	14,5	3,2	31,5	11	12,5	29	12,5	17
QSYLV-3/8-10	R3/8	10	17	17,5	4,2	36	12	14,5	33,5	15	21
QSYLV-1/2-12	R1/2	12	20	21	4,2	40	15	17,5	37,5	17	24

Wymiary

Wymiary – Złącze wtykowe-Y QSYLV, gwint G z pierścieniem uszczelniającym

Pobieranie danych CAD www.festo.com

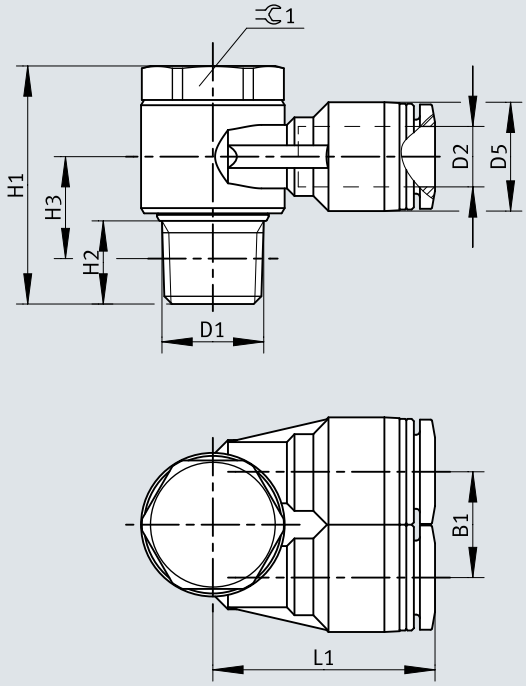

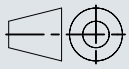

	D1	D2	B1	D5 ø	D6 ø	H1	H2	H3	L1	L2	
QSYLV-G1/8-6	G1/8	6	12	12,4	3,2	26,2	5,1	15,2	27,5	12	17
QSYLV-G1/4-8	G1/4	8	14	14,4	3,2	28,4	5,6	16,4	30,9	14	19
QSYLV-G3/8-10	G3/8	10	17	17,6	4,2	33,4	6,6	19,4	34	15,5	21
QSYLV-G1/2-12	G1/2	12	20	21	4,2	37,4	7,6	21,9	38,9	18,5	27

Dane do zamówienia

Dane do zamówienia - Złącze wtykowe QS, gwint R



Przyłącze pneumatyczne 1	Przyłącze pneumatyczne 2	Średnica nominalna	Wielkość opakowania	Nr części	Typ
Gwint zewnętrzny R1/8	do przewodu o średnicy zewn. 4 mm	3 mm	10	**153001**	**QS-1/8-4**
			100	**130674**	**QS-1/8-4-100**
	do przewodu o średnicy zewn. 6 mm	5 mm	10	**153002**	**QS-1/8-6**
			100	**130675**	**QS-1/8-6-100**
	do przewodu o średnicy zewn. 8 mm	6 mm	10	**153004**	**QS-1/8-8**
			50	**130676**	**QS-1/8-8-50**
	do przewodu o średnicy zewn. 10 mm		10	**190643**	**QS-1/8-10**
Gwint zewnętrzny R1/4	do przewodu o średnicy zewn. 4 mm	3 mm		**190644**	**QS-1/4-4**
	do przewodu o średnicy zewn. 6 mm	5 mm		**153003**	**QS-1/4-6**
			100	**130677**	**QS-1/4-6-100**
	do przewodu o średnicy zewn. 8 mm	7 mm	10	**153005**	**QS-1/4-8**
			50	**130678**	**QS-1/4-8-50**
	do przewodu o średnicy zewn. 10 mm	8,5 mm	10	**153007**	**QS-1/4-10**
			50	**130679**	**QS-1/4-10-50**
	do przewodu o średnicy zewn. 12 mm		10	**164980**	**QS-1/4-12**
			20	**130680**	**QS-1/4-12-20**
Gwint zewnętrzny R3/8	do przewodu o średnicy zewn. 6 mm	5 mm	10	**190645**	**QS-3/8-6**
	do przewodu o średnicy zewn. 8 mm	7 mm		**153006**	**QS-3/8-8**
			50	**130681**	**QS-3/8-8-50**
	do przewodu o średnicy zewn. 10 mm	9 mm	10	**153008**	**QS-3/8-10**
			50	**130682**	**QS-3/8-10-50**
	do przewodu o średnicy zewn. 12 mm	11 mm	10	**153009**	**QS-3/8-12**
			20	**130683**	**QS-3/8-12-20**
	do przewodu o średnicy zewn. 16 mm		1	**164957**	**QS-3/8-16**
Gwint zewnętrzny R1/2	do przewodu o średnicy zewn. 10 mm	9 mm		**190646**	**QS-1/2-10**
			50	**133189**	**QS-1/2-10-50**
	do przewodu o średnicy zewn. 12 mm	11 mm	1	**153010**	**QS-1/2-12**
			20	**130684**	**QS-1/2-12-20**
	do przewodu o średnicy zewn. 16 mm	13 mm	1	**153011**	**QS-1/2-16**
			20	**130685**	**QS-1/2-16-20**

Dane do zamówienia - Złącze wtykowe QS, gwint G z pierścieniem uszczelniającym

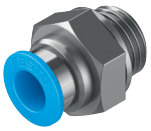

Przyłącze pneumatyczne 1	Przyłącze pneumatyczne 2	Średnica nominalna	Wielkość opakowania	Nr części	Typ
Gwint zewnętrzny G1/8	do przewodu o średnicy zewn. 4 mm	3 mm	10	**186095**	**QS-G1/8-4**
			100	**132036**	**QS-G1/8-4-100**
	do przewodu o średnicy zewn. 6 mm	5 mm	10	**186096**	**QS-G1/8-6**
			100	**132037**	**QS-G1/8-6-100**
	do przewodu o średnicy zewn. 8 mm	6 mm	10	**186098**	**QS-G1/8-8**
			50	**132038**	**QS-G1/8-8-50**
Gwint zewnętrzny G1/4	do przewodu o średnicy zewn. 6 mm	5 mm	10	**186097**	**QS-G1/4-6**
			100	**132039**	**QS-G1/4-6-100**
	do przewodu o średnicy zewn. 8 mm	7 mm	10	**186099**	**QS-G1/4-8**
			50	**132040**	**QS-G1/4-8-50**
	do przewodu o średnicy zewn. 10 mm	8,5 mm	10	**186101**	**QS-G1/4-10**

Dane do zamówienia

Dane do zamówienia - Złącze wtykowe QS, gwint G z pierścieniem uszczelniającym



Przyłącze pneumatyczne 1	Przyłącze pneumatyczne 2	Średnica nominalna	Wielkość opakowania	Nr części	Typ
Gwint zewnętrzny G1/4	do przewodu o średnicy zewn. 10 mm	8,5 mm	50	**132041**	**QS-G1/4-10-50**
	do przewodu o średnicy zewn. 12 mm		10	**186350**	**QS-G1/4-12**
			20	**132042**	**QS-G1/4-12-20**
Gwint zewnętrzny G3/8	do przewodu o średnicy zewn. 8 mm	7 mm	10	**186100**	**QS-G3/8-8**
			50	**132043**	**QS-G3/8-8-50**
	do przewodu o średnicy zewn. 10 mm	9 mm	10	**186102**	**QS-G3/8-10**
			50	**132044**	**QS-G3/8-10-50**
	do przewodu o średnicy zewn. 12 mm	11 mm	10	**186103**	**QS-G3/8-12**
			20	**132045**	**QS-G3/8-12-20**
	do przewodu o średnicy zewn. 16 mm		1	**186347**	**QS-G3/8-16**
Gwint zewnętrzny G1/2	do przewodu o średnicy zewn. 12 mm			**186104**	**QS-G1/2-12**
			20	**132046**	**QS-G1/2-12-20**
	do przewodu o średnicy zewn. 16 mm	13 mm	1	**186105**	**QS-G1/2-16**
			20	**132047**	**QS-G1/2-16-20**
Gwint zewnętrzny G3/4	do przewodu o średnicy zewn. 22 mm	20 mm	1	**8040613**	**QS-G3/4-22**

Dane do zamówienia - Złącze wtykowe QS-...-I, gwint R



Przyłącze pneumatyczne 1	Przyłącze pneumatyczne 2	Średnica nominalna	Wielkość opakowania	Nr części	Typ
Gwint zewnętrzny R1/8	do przewodu o średnicy zewn. 4 mm	2,6 mm	10	**153012**	**QS-1/8-4-I**
			100	**133191**	**QS-1/8-4-I-100**
	do przewodu o średnicy zewn. 6 mm	4,2 mm	10	**153013**	**QS-1/8-6-I**
			100	**133186**	**QS-1/8-6-I-100**
	do przewodu o średnicy zewn. 8 mm	5,3 mm	10	**153015**	**QS-1/8-8-I**
			50	**133187**	**QS-1/8-8-I-50**
	do przewodu o średnicy zewn. 10 mm		10	**190647**	**QS-1/8-10-I**
Gwint zewnętrzny R1/4	do przewodu o średnicy zewn. 6 mm	4,2 mm		**153014**	**QS-1/4-6-I**
			100	**133193**	**QS-1/4-6-I-100**
	do przewodu o średnicy zewn. 8 mm	6,3 mm	10	**153016**	**QS-1/4-8-I**
			50	**133190**	**QS-1/4-8-I-50**
	do przewodu o średnicy zewn. 10 mm		10	**153018**	**QS-1/4-10-I**
			50	**133188**	**QS-1/4-10-I-50**
	do przewodu o średnicy zewn. 12 mm		10	**190649**	**QS-1/4-12-I**
Gwint zewnętrzny R3/8	do przewodu o średnicy zewn. 8 mm			**153017**	**QS-3/8-8-I**
	do przewodu o średnicy zewn. 10 mm			**153019**	**QS-3/8-10-I**
	do przewodu o średnicy zewn. 12 mm	8,4 mm		**153020**	**QS-3/8-12-I**
Gwint zewnętrzny R1/2	do przewodu o średnicy zewn. 10 mm	6,3 mm	1	**190648**	**QS-1/2-10-I**
	do przewodu o średnicy zewn. 12 mm	8,4 mm		**153021**	**QS-1/2-12-I**

Dane do zamówienia

Dane do zamówienia - Złącze wtykowe QS-...-I, gwint G z pierścieniem uszczelniającym



Przyłącze pneumatyczne 1	Przyłącze pneumatyczne 2	Średnica nominalna	Wielkość opakowania	Nr części	Typ
Gwint zewnętrzny G1/8	do przewodu o średnicy zewn. 4 mm	2,6 mm	10	**186106**	**QS-G1/8-4-I**
			100	**133008**	**QS-G1/8-4-I-100**
	do przewodu o średnicy zewn. 6 mm	4,2 mm	10	**186107**	**QS-G1/8-6-I**
			100	**133009**	**QS-G1/8-6-I-100**
	do przewodu o średnicy zewn. 8 mm	5,3 mm	10	**186109**	**QS-G1/8-8-I**
			100	**133010**	**QS-G1/8-8-I-100**
	do przewodu o średnicy zewn. 10 mm		10	**132999**	**QS-G1/8-10-I**
			100	**133000**	**QS-G1/8-10-I-100**
Gwint zewnętrzny G1/4	do przewodu o średnicy zewn. 6 mm	4,2 mm	10	**186108**	**QS-G1/4-6-I**
	do przewodu o średnicy zewn. 8 mm	6,3 mm		**186110**	**QS-G1/4-8-I**
	do przewodu o średnicy zewn. 10 mm	7,3 mm		**186112**	**QS-G1/4-10-I**
Gwint zewnętrzny G3/8	do przewodu o średnicy zewn. 8 mm	6,3 mm		**186111**	**QS-G3/8-8-I**
	do przewodu o średnicy zewn. 10 mm	7,3 mm		**186113**	**QS-G3/8-10-I**
	do przewodu o średnicy zewn. 12 mm	8,4 mm		**186114**	**QS-G3/8-12-I**
Gwint zewnętrzny G1/2			1	**186115**	**QS-G1/2-12-I**

Dane do zamówienia - Złącze wtykowe QSF, gwint G



Przyłącze pneumatyczne 1	Przyłącze pneumatyczne 2	Średnica nominalna	Wielkość opakowania	Nr części	Typ
Gwint wewnętrzny G1/8	do przewodu o średnicy zewn. 4 mm	3 mm	10	**153022**	**QSF-1/8-4-B**
			100	**130709**	**QSF-1/8-4-B-100**
	do przewodu o średnicy zewn. 6 mm	5 mm	10	**153023**	**QSF-1/8-6-B**
			100	**130710**	**QSF-1/8-6-B-100**
	do przewodu o średnicy zewn. 8 mm	7 mm	10	**153025**	**QSF-1/8-8-B**
			50	**130711**	**QSF-1/8-8-B-50**
Gwint wewnętrzny G1/4	do przewodu o średnicy zewn. 4 mm	3 mm	10	**190650**	**QSF-1/4-4-B**
	do przewodu o średnicy zewn. 6 mm	5 mm		**153024**	**QSF-1/4-6-B**
			100	**130712**	**QSF-1/4-6-B-100**
	do przewodu o średnicy zewn. 8 mm	7 mm	10	**153026**	**QSF-1/4-8-B**
			50	**130713**	**QSF-1/4-8-B-50**
	do przewodu o średnicy zewn. 10 mm	9 mm	10	**153028**	**QSF-1/4-10-B**
			50	**130714**	**QSF-1/4-10-B-50**
	do przewodu o średnicy zewn. 12 mm	11 mm	10	**190651**	**QSF-1/4-12-B**
Gwint wewnętrzny G3/8	do przewodu o średnicy zewn. 6 mm	5 mm		**190652**	**QSF-3/8-6-B**
	do przewodu o średnicy zewn. 8 mm	7 mm		**153027**	**QSF-3/8-8-B**
			50	**130715**	**QSF-3/8-8-B-50**
	do przewodu o średnicy zewn. 10 mm	9 mm	10	**153029**	**QSF-3/8-10-B**
			50	**130716**	**QSF-3/8-10-B-50**
	do przewodu o średnicy zewn. 12 mm	11 mm	10	**153030**	**QSF-3/8-12-B**
			20	**130717**	**QSF-3/8-12-B-20**
Gwint wewnętrzny G1/2			1	**190653**	**QSF-1/2-12-B**
	do przewodu o średnicy zewn. 16 mm	15 mm		**190654**	**QSF-1/2-16-B**

Dane do zamówienia

Dane do zamówienia - Łącznik wtykowy QS



Przyłącze pneumatyczne 1	Przyłącze pneumatyczne 2	Średnica nominalna	Wielkość opakowania	Nr części	Typ
do przewodu o średnicy zewn. Ø 4 mm	do przewodu o średnicy zewn. 4 mm	2,8 mm	10	**153031**	**QS-4**
			100	**130686**	**QS-4-100**
do przewodu o średnicy zewn. 6 mm	do przewodu o średnicy zewn. 6 mm	4,3 mm	10	**153032**	**QS-6**
			100	**130687**	**QS-6-100**
Do przewodu o średnicy zewn. 8 mm	do przewodu o średnicy zewn. 8 mm	7 mm	10	**153033**	**QS-8**
			50	**130688**	**QS-8-50**
do przewodu o średnicy zewn. Ø 10 mm	do przewodu o średnicy zewn. 10 mm	9 mm	10	**153034**	**QS-10**
			50	**130689**	**QS-10-50**
do przewodu o średnicy zewn. Ø 12 mm	do przewodu o średnicy zewn. 12 mm	11 mm	10	**153035**	**QS-12**
			20	**130690**	**QS-12-20**
do przewodu o średnicy zewn. Ø 16 mm	do przewodu o średnicy zewn. 16 mm	13 mm	1	**153036**	**QS-16**
			20	**133195**	**QS-16-20**

Dane do zamówienia - Łącznik wtykowy QS, redukcyjny



Przyłącze pneumatyczne 1	Przyłącze pneumatyczne 2	Średnica nominalna	Wielkość opakowania	Nr części	Typ
do przewodu o średnicy zewn. 6 mm	do przewodu o średnicy zewn. 4 mm	2,8 mm	10	**153037**	**QS-6-4**
			100	**130691**	**QS-6-4-100**
Do przewodu o średnicy zewn. 8 mm	do przewodu o średnicy zewn. 6 mm	4,3 mm	10	**130606**	**QS-8-4**
				153038	**QS-8-6**
			50	**130692**	**QS-8-6-50**
do przewodu o średnicy zewn. Ø 10 mm	do przewodu o średnicy zewn. 8 mm	6,5 mm	10	**130607**	**QS-10-6**
				153039	**QS-10-8**
			50	**130693**	**QS-10-8-50**
do przewodu o średnicy zewn. Ø 12 mm	do przewodu o średnicy zewn. 8 mm	6,2 mm	10	**130608**	**QS-12-8**
	do przewodu o średnicy zewn. 10 mm	9 mm		**153040**	**QS-12-10**
			20	**130694**	**QS-12-10-20**

Dane do zamówienia - Złącze wtykowe-przegrodowe QSS



Przyłącze pneumatyczne 1	Przyłącze pneumatyczne 2	Średnica nominalna	Wielkość opakowania	Nr części	Typ
do przewodu o średnicy zewn. Ø 4 mm	do przewodu o średnicy zewn. 4 mm	3 mm	10	**153157**	**QSS-4**
			100	**130788**	**QSS-4-100**
do przewodu o średnicy zewn. 6 mm	do przewodu o średnicy zewn. 6 mm	5 mm	10	**153158**	**QSS-6**
			100	**130789**	**QSS-6-100**
Do przewodu o średnicy zewn. 8 mm	do przewodu o średnicy zewn. 8 mm	7 mm	10	**153159**	**QSS-8**
			50	**130790**	**QSS-8-50**
do przewodu o średnicy zewn. Ø 10 mm	do przewodu o średnicy zewn. 10 mm	9 mm	10	**153160**	**QSS-10**
			50	**130791**	**QSS-10-50**
do przewodu o średnicy zewn. Ø 12 mm	do przewodu o średnicy zewn. 12 mm	11 mm	10	**153161**	**QSS-12**
			20	**130792**	**QSS-12-20**

Dane do zamówienia

Dane do zamówienia - Złącze wtykowe-przegrodowe QSS-...-F, z kołnierzem stałym



Przyłącze pneumatyczne 1	Przyłącze pneumatyczne 2	Średnica nominalna	Wielkość opakowania	Nr części	Typ
do przewodu o średnicy zewn. Ø 4 mm	do przewodu o średnicy zewn. 4 mm	2,6 mm	10	**193950**	**QSS-4-F**
do przewodu o średnicy zewn. 6 mm	do przewodu o średnicy zewn. 6 mm	4 mm		**193951**	**QSS-6-F**
Do przewodu o średnicy zewn. 8 mm	do przewodu o średnicy zewn. 8 mm	5,5 mm		**130642**	**QSS-8-F**
do przewodu o średnicy zewn. Ø 10 mm	do przewodu o średnicy zewn. 10 mm	6,5 mm		**130643**	**QSS-10-F**
do przewodu o średnicy zewn. Ø 12 mm	do przewodu o średnicy zewn. 12 mm	7,5 mm		**130644**	**QSS-12-F**

Dane do zamówienia - Złącze wtykowe przegrodowe QSSF



Przyłącze pneumatyczne 1	Przyłącze pneumatyczne 2	Średnica nominalna	Wielkość opakowania	Nr części	Typ
Gwint wewnętrzny G1/8	do przewodu o średnicy zewn. 4 mm	3 mm	10	**153162**	**QSSF-1/8-4-B**
	do przewodu o średnicy zewn. 6 mm	5 mm		**153163**	**QSSF-1/8-6-B**
	do przewodu o średnicy zewn. 8 mm	7 mm		**153165**	**QSSF-1/8-8-B**
Gwint wewnętrzny G1/4	do przewodu o średnicy zewn. 4 mm	3 mm		**190655**	**QSSF-1/4-4-B**
	do przewodu o średnicy zewn. 6 mm	5 mm		**153164**	**QSSF-1/4-6-B**
	do przewodu o średnicy zewn. 8 mm	7 mm		**153166**	**QSSF-1/4-8-B**
	do przewodu o średnicy zewn. 10 mm	9 mm		**153168**	**QSSF-1/4-10-B**
Gwint wewnętrzny G3/8	do przewodu o średnicy zewn. 6 mm	5 mm		**190656**	**QSSF-3/8-6-B**
	do przewodu o średnicy zewn. 8 mm	7 mm		**153167**	**QSSF-3/8-8-B**
	do przewodu o średnicy zewn. 10 mm	9 mm		**153169**	**QSSF-3/8-10-B**
	do przewodu o średnicy zewn. 12 mm	11 mm		**153170**	**QSSF-3/8-12-B**
Gwint wewnętrzny G1/2			1	**153171**	**QSSF-1/2-12-B**
	do przewodu o średnicy zewn. 16 mm	15 mm		**190657**	**QSSF-1/2-16-B**

Dane do zamówienia

Dane do zamówienia - Zaślepka wtykowa QSC



Przyłącze pneumatyczne 1	Waga produktu	Wielkość opakowania	Nr części	Typ
do przewodu o średnicy zewn. Ø 4 mm	2,4 g	10	**153262**	**QSC-4**
		100	**130704**	**QSC-4-100**
do przewodu o średnicy zewn. 6 mm	3,3 g	10	**153263**	**QSC-6**
		100	**130705**	**QSC-6-100**
Do przewodu o średnicy zewn. 8 mm	4,7 g	10	**153264**	**QSC-8**
		50	**130706**	**QSC-8-50**
do przewodu o średnicy zewn. Ø 10 mm	7,8 g	10	**153265**	**QSC-10**
		50	**130707**	**QSC-10-50**
do przewodu o średnicy zewn. Ø 12 mm	12 g	10	**153266**	**QSC-12**
		20	**130708**	**QSC-12-20**

Dane do zamówienia - Łącznik wtykowy QS-...H



Przyłącze pneumatyczne 1	Przyłącze pneumatyczne 2	Średnica nominalna	Wielkość opakowania	Nr części	Typ
Tulejka wtykowa Ø 6 mm	do przewodu o średnicy zewn. 4 mm	2,5 mm	10	**153041**	**QS-6H-4**
			100	**130695**	**QS-6H-4-100**
Tulejka wtykowa Ø 8 mm		2,4 mm	10	**130622**	**QS-8H-4**
	do przewodu o średnicy zewn. 6 mm	3,8 mm		**153042**	**QS-8H-6**
			50	**130696**	**QS-8H-6-50**
Tulejka wtykowa Ø 10 mm			10	**130623**	**QS-10H-6**
	do przewodu o średnicy zewn. 8 mm	5,4 mm		**153043**	**QS-10H-8**
			50	**130697**	**QS-10H-8-50**
Tulejka wtykowa Ø 12 mm	do przewodu o średnicy zewn. 6 mm	3,7 mm	10	**132981**	**QS-12H-6**
	do przewodu o średnicy zewn. 8 mm	5,4 mm		**130624**	**QS-12H-8**
	do przewodu o średnicy zewn. 10 mm	6,3 mm		**153044**	**QS-12H-10**
			20	**130698**	**QS-12H-10-20**

Dane do zamówienia - Tulejka wtykowa QSH



Przyłącze pneumatyczne 1	Przyłącze pneumatyczne 2	Średnica nominalna	Wielkość opakowania	Nr części	Typ
Tulejka wtykowa Ø 4 mm	Tulejka wtykowa Ø 4 mm	2,5 mm	10	**153251**	**QSH-4**
			100	**130723**	**QSH-4-100**
Tulejka wtykowa Ø 6 mm	Tulejka wtykowa Ø 6 mm	4 mm	10	**153252**	**QSH-6**
			100	**130724**	**QSH-6-100**
Tulejka wtykowa Ø 8 mm	Tulejka wtykowa Ø 8 mm	6 mm	10	**153253**	**QSH-8**
			50	**130725**	**QSH-8-50**
Tulejka wtykowa Ø 10 mm	Tulejka wtykowa Ø 10 mm	7,5 mm	10	**153254**	**QSH-10**
			50	**130726**	**QSH-10-50**
Tulejka wtykowa Ø 12 mm	Tulejka wtykowa Ø 12 mm	9 mm	10	**153255**	**QSH-12**
			20	**130727**	**QSH-12-20**
Tulejka wtykowa Ø 16 mm	Tulejka wtykowa Ø 16 mm	11 mm	1	**153256**	**QSH-16**

Dane do zamówienia

Dane do zamówienia - Tulejka wtykowa QSH, redukcyjna



Przyłącze pneumatyczne 1	Przyłącze pneumatyczne 2	Średnica nominalna	Wielkość opakowania	Nr części	Typ
Tulejka wtykowa Ø 6 mm	Tulejka wtykowa Ø 4 mm	2,3 mm	10	**153257**	**QSH-6-4**
			100	**130718**	**QSH-6-4-100**
Tulejka wtykowa Ø 8 mm			10	**130625**	**QSH-8-4**
	Tulejka wtykowa Ø 6 mm	3,8 mm		**153258**	**QSH-8-6**
			50	**130719**	**QSH-8-6-50**
Tulejka wtykowa Ø 10 mm			10	**130626**	**QSH-10-6**
	Tulejka wtykowa Ø 8 mm	4,9 mm		**153259**	**QSH-10-8**
			50	**130720**	**QSH-10-8-50**
Tulejka wtykowa Ø 12 mm			10	**130627**	**QSH-12-8**
	Tulejka wtykowa Ø 10 mm	7,1 mm		**153260**	**QSH-12-10**
			20	**130721**	**QSH-12-10-20**
Tulejka wtykowa Ø 16 mm	Tulejka wtykowa Ø 12 mm	7,8 mm	1	**153261**	**QSH-16-12**
			20	**130722**	**QSH-16-12-20**

Dane do zamówienia - Zaślepka QSC-...H



Przyłącze pneumatyczne 1	Wielkość opakowania	Nr części	Typ
Tulejka wtykowa Ø 4 mm	10	**153267**	**QSC-4H**
	100	**130699**	**QSC-4H-100**
Tulejka wtykowa Ø 6 mm	10	**153268**	**QSC-6H**
	100	**130700**	**QSC-6H-100**
Tulejka wtykowa Ø 8 mm	10	**153269**	**QSC-8H**
	50	**130701**	**QSC-8H-50**
Tulejka wtykowa Ø 10 mm	10	**153270**	**QSC-10H**
	50	**130702**	**QSC-10H-50**
Tulejka wtykowa Ø 12 mm	10	**153271**	**QSC-12H**
	20	**130703**	**QSC-12H-20**
Tulejka wtykowa Ø 16 mm	1	**153272**	**QSC-16H**

Dane do zamówienia - Złącze wtykowe L QSL, gwint R



Przyłącze pneumatyczne 1	Przyłącze pneumatyczne 2	Średnica nominalna	Wielkość opakowania	Nr części	Typ
Gwint zewnętrzny R1/8	do przewodu o średnicy zewn. 4 mm	2,8 mm	10	**153045**	**QSL-1/8-4**
			100	**130728**	**QSL-1/8-4-100**
	do przewodu o średnicy zewn. 6 mm	4,2 mm	10	**153046**	**QSL-1/8-6**
			100	**130729**	**QSL-1/8-6-100**
	do przewodu o średnicy zewn. 8 mm	6 mm	10	**153048**	**QSL-1/8-8**
			50	**130730**	**QSL-1/8-8-50**
	do przewodu o średnicy zewn. 10 mm		10	**190658**	**QSL-1/8-10**
Gwint zewnętrzny R1/4	do przewodu o średnicy zewn. 4 mm	2,8 mm		**190659**	**QSL-1/4-4**
	do przewodu o średnicy zewn. 6 mm	4,3 mm		**153047**	**QSL-1/4-6**
			100	**130731**	**QSL-1/4-6-100**
	do przewodu o średnicy zewn. 8 mm	6,7 mm	10	**153049**	**QSL-1/4-8**

Dane do zamówienia

Dane do zamówienia - Złącze wtykowe L QSL, gwint R



Przyłącze pneumatyczne 1	Przyłącze pneumatyczne 2	Średnica nominalna	Wielkość opakowania	Nr części	Typ
Gwint zewnętrzny R1/4	do przewodu o średnicy zewn. 8 mm	6,7 mm	50	**130732**	**QSL-1/4-8-50**
	do przewodu o średnicy zewn. 10 mm	8 mm	10	**153051**	**QSL-1/4-10**
			50	**130733**	**QSL-1/4-10-50**
	do przewodu o średnicy zewn. 12 mm		10	**164981**	**QSL-1/4-12**
			20	**130734**	**QSL-1/4-12-20**
Gwint zewnętrzny R3/8	do przewodu o średnicy zewn. 6 mm	4,3 mm	10	**190660**	**QSL-3/8-6**
	do przewodu o średnicy zewn. 8 mm	6,7 mm		**153050**	**QSL-3/8-8**
			50	**130735**	**QSL-3/8-8-50**
	do przewodu o średnicy zewn. 10 mm	8,3 mm	10	**153052**	**QSL-3/8-10**
			20	**130736**	**QSL-3/8-10-20**
	do przewodu o średnicy zewn. 12 mm	10 mm	10	**153053**	**QSL-3/8-12**
			20	**130737**	**QSL-3/8-12-20**
	do przewodu o średnicy zewn. 16 mm	11 mm	1	**164958**	**QSL-3/8-16**
Gwint zewnętrzny R1/2	do przewodu o średnicy zewn. 10 mm	8,3 mm		**190661**	**QSL-1/2-10**
			50	**133192**	**QSL-1/2-10-50**
	do przewodu o średnicy zewn. 12 mm	10,3 mm	1	**153054**	**QSL-1/2-12**
			20	**130738**	**QSL-1/2-12-20**
	do przewodu o średnicy zewn. 16 mm	13 mm	1	**153055**	**QSL-1/2-16**
			20	**130739**	**QSL-1/2-16-20**

Dane do zamówienia - Złącze wtykowe L QSL, gwint G z pierścieniem uszczelniającym



Przyłącze pneumatyczne 1	Przyłącze pneumatyczne 2	Średnica nominalna	Wielkość opakowania	Nr części	Typ
Gwint zewnętrzny G1/8	do przewodu o średnicy zewn. 4 mm	2,8 mm	10	**186116**	**QSL-G1/8-4**
			100	**132048**	**QSL-G1/8-4-100**
	do przewodu o średnicy zewn. 6 mm	4,2 mm	10	**186117**	**QSL-G1/8-6**
			100	**132049**	**QSL-G1/8-6-100**
	do przewodu o średnicy zewn. 8 mm	6 mm	10	**186119**	**QSL-G1/8-8**
			50	**132050**	**QSL-G1/8-8-50**
Gwint zewnętrzny G1/4	do przewodu o średnicy zewn. 6 mm	4,3 mm	10	**186118**	**QSL-G1/4-6**
			100	**132051**	**QSL-G1/4-6-100**
	do przewodu o średnicy zewn. 8 mm	6,7 mm	10	**186120**	**QSL-G1/4-8**
			50	**132052**	**QSL-G1/4-8-50**
	do przewodu o średnicy zewn. 10 mm	8 mm	10	**186122**	**QSL-G1/4-10**
			50	**132053**	**QSL-G1/4-10-50**
	do przewodu o średnicy zewn. 12 mm		10	**186351**	**QSL-G1/4-12**
			20	**132054**	**QSL-G1/4-12-20**
Gwint zewnętrzny G3/8	do przewodu o średnicy zewn. 8 mm	6,7 mm	10	**186121**	**QSL-G3/8-8**
			50	**132055**	**QSL-G3/8-8-50**
	do przewodu o średnicy zewn. 10 mm	8,3 mm	10	**186123**	**QSL-G3/8-10**
			20	**132056**	**QSL-G3/8-10-20**
	do przewodu o średnicy zewn. 12 mm	10 mm	10	**186124**	**QSL-G3/8-12**
			20	**132057**	**QSL-G3/8-12-20**
	do przewodu o średnicy zewn. 16 mm	11 mm	1	**186348**	**QSL-G3/8-16**
Gwint zewnętrzny G1/2	do przewodu o średnicy zewn. 12 mm	10,3 mm		**186125**	**QSL-G1/2-12**
			20	**132058**	**QSL-G1/2-12-20**
	do przewodu o średnicy zewn. 16 mm	13 mm	1	**186126**	**QSL-G1/2-16**
			20	**132059**	**QSL-G1/2-16-20**

Dane do zamówienia

Dane zamówieniowe - Złącze wtykowe-wysokie L, QSLL, gwint R



Przyłącze pneumatyczne 1	Przyłącze pneumatyczne 2	Średnica nominalna	Wielkość opakowania	Nr części	Typ
Gwint zewnętrzny R1/8	do przewodu o średnicy zewn. 4 mm	2,8 mm	10	**153076**	**QSLL-1/8-4**
	do przewodu o średnicy zewn. 6 mm	4,3 mm		**153077**	**QSLL-1/8-6**
	do przewodu o średnicy zewn. 8 mm	6 mm		**153079**	**QSLL-1/8-8**
Gwint zewnętrzny R1/4	do przewodu o średnicy zewn. 4 mm	2,8 mm		**190662**	**QSLL-1/4-4**
	do przewodu o średnicy zewn. 6 mm	4,3 mm		**153078**	**QSLL-1/4-6**
	do przewodu o średnicy zewn. 8 mm	6,7 mm		**153080**	**QSLL-1/4-8**
	do przewodu o średnicy zewn. 10 mm	8 mm		**153082**	**QSLL-1/4-10**
Gwint zewnętrzny R3/8	do przewodu o średnicy zewn. 6 mm	4,3 mm		**190663**	**QSLL-3/8-6**
	do przewodu o średnicy zewn. 8 mm	6,7 mm		**153081**	**QSLL-3/8-8**
	do przewodu o średnicy zewn. 10 mm	8,3 mm		**153083**	**QSLL-3/8-10**
	do przewodu o średnicy zewn. 12 mm	10 mm		**153084**	**QSLL-3/8-12**
Gwint zewnętrzny R1/2	do przewodu o średnicy zewn. 10 mm	8,3 mm	1	**190664**	**QSLL-1/2-10**
	do przewodu o średnicy zewn. 12 mm	10,3 mm		**153085**	**QSLL-1/2-12**

Dane do zamówienia - Złącze wtykowe L-wysokie QSLL, gwint G z pierścieniem uszczelniającym



Przyłącze pneumatyczne 1	Przyłącze pneumatyczne 2	Średnica nominalna	Wielkość opakowania	Nr części	Typ
Gwint zewnętrzny G1/8	do przewodu o średnicy zewn. 4 mm	2,8 mm	10	**186127**	**QSLL-G1/8-4**
			100	**133015**	**QSLL-G1/8-4-100**
	do przewodu o średnicy zewn. 6 mm	4,3 mm	10	**186128**	**QSLL-G1/8-6**
			100	**133016**	**QSLL-G1/8-6-100**
	do przewodu o średnicy zewn. 8 mm	6 mm	10	**186130**	**QSLL-G1/8-8**
			100	**133017**	**QSLL-G1/8-8-100**
Gwint zewnętrzny G1/4	do przewodu o średnicy zewn. 6 mm	4,3 mm	10	**186129**	**QSLL-G1/4-6**
	do przewodu o średnicy zewn. 8 mm	6,7 mm		**186131**	**QSLL-G1/4-8**
	do przewodu o średnicy zewn. 10 mm	8 mm		**186133**	**QSLL-G1/4-10**
	do przewodu o średnicy zewn. 12 mm		1	**132596**	**QSLL-G1/4-12**
Gwint zewnętrzny G3/8	do przewodu o średnicy zewn. 8 mm	6,7 mm	10	**186132**	**QSLL-G3/8-8**
	do przewodu o średnicy zewn. 10 mm	8,3 mm		**186134**	**QSLL-G3/8-10**
	do przewodu o średnicy zewn. 12 mm	10 mm		**186135**	**QSLL-G3/8-12**
Gwint zewnętrzny G1/2		10,3 mm	1	**186136**	**QSLL-G1/2-12**
	do przewodu o średnicy zewn. 16 mm	13 mm		**190665**	**QSLL-G1/2-16**

Dane do zamówienia

Dane do zamówienia - Złącze wtykowe-L QSLF, gwint G



Przyłącze pneumatyczne 1	Przyłącze pneumatyczne 2	Średnica nominalna	Wielkość opakowania	Nr części	Typ
Gwint wewnętrzny G1/8	do przewodu o średnicy zewn. 4 mm	2,8 mm	10	**153273**	**QSLF-1/8-4-B**
	do przewodu o średnicy zewn. 6 mm	4,2 mm		**153274**	**QSLF-1/8-6-B**
	do przewodu o średnicy zewn. 8 mm	6 mm		**153276**	**QSLF-1/8-8-B**
Gwint wewnętrzny G1/4	do przewodu o średnicy zewn. 6 mm	4,3 mm		**153275**	**QSLF-1/4-6-B**
	do przewodu o średnicy zewn. 8 mm	6,7 mm		**153277**	**QSLF-1/4-8-B**
	do przewodu o średnicy zewn. 10 mm	8 mm		**153279**	**QSLF-1/4-10-B**
Gwint wewnętrzny G3/8	do przewodu o średnicy zewn. 8 mm	6,7 mm		**153278**	**QSLF-3/8-8-B**
	do przewodu o średnicy zewn. 10 mm	8,3 mm		**153280**	**QSLF-3/8-10-B**

Dane do zamówienia - Złącze wtykowe-L QSLV-...-I, gwint R



Przyłącze pneumatyczne 1	Przyłącze pneumatyczne 2	Średnica nominalna	Wielkość opakowania	Nr części	Typ
Gwint zewnętrzny R1/8	do przewodu o średnicy zewn. 6 mm	3 mm	10	**153097**	**QSLV-1/8-6-I**
	do przewodu o średnicy zewn. 8 mm	4,2 mm		**153099**	**QSLV-1/8-8-I**
Gwint zewnętrzny R1/4	do przewodu o średnicy zewn. 6 mm	3,1 mm		**153098**	**QSLV-1/4-6-I**
	do przewodu o średnicy zewn. 8 mm	4 mm		**153100**	**QSLV-1/4-8-I**
	do przewodu o średnicy zewn. 10 mm	5,4 mm		**153102**	**QSLV-1/4-10-I**
Gwint zewnętrzny R3/8	do przewodu o średnicy zewn. 8 mm	4,2 mm		**153101**	**QSLV-3/8-8-I**
	do przewodu o średnicy zewn. 10 mm	5,4 mm		**153103**	**QSLV-3/8-10-I**
	do przewodu o średnicy zewn. 12 mm	6,9 mm		**153104**	**QSLV-3/8-12-I**
Gwint zewnętrzny R1/2		6,4 mm	1	**153105**	**QSLV-1/2-12-I**

Dane do zamówienia - Złącze wtykowe-L QSLV-...-I, gwint G-



Przyłącze pneumatyczne 1	Przyłącze pneumatyczne 2	Średnica nominalna	Wielkość opakowania	Nr części	Typ
Gwint zewnętrzny G1/8	do przewodu o średnicy zewn. 6 mm	3 mm	10	**186148**	**QSLV-G1/8-6-I**
	do przewodu o średnicy zewn. 8 mm	4,2 mm		**186150**	**QSLV-G1/8-8-I**
Gwint zewnętrzny G1/4	do przewodu o średnicy zewn. 6 mm	3,1 mm		**186149**	**QSLV-G1/4-6-I**

Dane do zamówienia

Dane do zamówienia - Złącze wtykowe-L QSLV-...-I, gwint G-



Przyłącze pneumatyczne 1	Przyłącze pneumatyczne 2	Średnica nominalna	Wielkość opakowania	Nr części	Typ
Gwint zewnętrzny G1/4	do przewodu o średnicy zewn. 8 mm	4 mm	10	**186151**	**QSLV-G1/4-8-I**
	do przewodu o średnicy zewn. 10 mm	5,4 mm		**186153**	**QSLV-G1/4-10-I**
Gwint zewnętrzny G3/8	do przewodu o średnicy zewn. 8 mm	4,2 mm		**186152**	**QSLV-G3/8-8-I**
	do przewodu o średnicy zewn. 10 mm	5,4 mm		**186154**	**QSLV-G3/8-10-I**
	do przewodu o średnicy zewn. 12 mm	6,9 mm		**186155**	**QSLV-G3/8-12-I**
Gwint zewnętrzny G1/2		6,4 mm	1	**186156**	**QSLV-G1/2-12-I**

Dane do zamówienia - Złącze wtykowe-L QSLV, gwint metryczny z pierścieniem uszczelniającym



Przyłącze pneumatyczne 1	Przyłącze pneumatyczne 2	Średnica nominalna	Wielkość opakowania	Nr części	Typ
Gwint zewnętrzny M5	do przewodu o średnicy zewn. 6 mm	1,8 mm	10	**190666**	**QSLV-M5-6**

Dane do zamówienia - Złącze wtykowe-L QSLV, gwint R



Przyłącze pneumatyczne 1	Przyłącze pneumatyczne 2	Średnica nominalna	Wielkość opakowania	Nr części	Typ
Gwint zewnętrzny R1/8	do przewodu o średnicy zewn. 4 mm	2,4 mm	100	**130749**	**QSLV-1/8-4-100**
		2,8 mm	10	**153086**	**QSLV-1/8-4**
	do przewodu o średnicy zewn. 6 mm	3,7 mm	100	**130750**	**QSLV-1/8-6-100**
		4,6 mm	10	**153087**	**QSLV-1/8-6**
	do przewodu o średnicy zewn. 8 mm	4,4 mm	50	**130751**	**QSLV-1/8-8-50**
		5,5 mm	10	**153089**	**QSLV-1/8-8**
Gwint zewnętrzny R1/4	do przewodu o średnicy zewn. 6 mm	3,8 mm	100	**130752**	**QSLV-1/4-6-100**
		4,3 mm	10	**153088**	**QSLV-1/4-6**
	do przewodu o średnicy zewn. 8 mm	5 mm	50	**130753**	**QSLV-1/4-8-50**
		6 mm	10	**153090**	**QSLV-1/4-8**
	do przewodu o średnicy zewn. 10 mm	5,4 mm	50	**130754**	**QSLV-1/4-10-50**
		7,1 mm	10	**153092**	**QSLV-1/4-10**
Gwint zewnętrzny R3/8	do przewodu o średnicy zewn. 8 mm	6 mm		**153091**	**QSLV-3/8-8**
	do przewodu o średnicy zewn. 10 mm	8 mm		**153093**	**QSLV-3/8-10**
	do przewodu o średnicy zewn. 12 mm	9,3 mm		**153094**	**QSLV-3/8-12**
Gwint zewnętrzny R1/2		10 mm	1	**153095**	**QSLV-1/2-12**
	do przewodu o średnicy zewn. 16 mm	13 mm		**153096**	**QSLV-1/2-16**

Dane do zamówienia

Dane do zamówienia - Złącze wtykowe-L QSLV, gwint G z pierścieniem uszczelniającym



Przyłącze pneumatyczne 1	Przyłącze pneumatyczne 2	Średnica nominalna	Wielkość opakowania	Nr części	Typ
Gwint zewnętrzny G1/8	do przewodu o średnicy zewn. 4 mm	3 mm	10	**186137**	**QSLV-G1/8-4**
			100	**132060**	**QSLV-G1/8-4-100**
	do przewodu o średnicy zewn. 6 mm	4 mm	10	**186138**	**QSLV-G1/8-6**
			100	**132061**	**QSLV-G1/8-6-100**
	do przewodu o średnicy zewn. 8 mm	5,6 mm	10	**186140**	**QSLV-G1/8-8**
			50	**132062**	**QSLV-G1/8-8-50**
Gwint zewnętrzny G1/4	do przewodu o średnicy zewn. 6 mm	5 mm	10	**186139**	**QSLV-G1/4-6**
			100	**132063**	**QSLV-G1/4-6-100**
	do przewodu o średnicy zewn. 8 mm	6 mm	10	**186141**	**QSLV-G1/4-8**
			50	**132064**	**QSLV-G1/4-8-50**
	do przewodu o średnicy zewn. 10 mm	7 mm	10	**186143**	**QSLV-G1/4-10**
			50	**132065**	**QSLV-G1/4-10-50**
Gwint zewnętrzny G3/8	do przewodu o średnicy zewn. 8 mm	6 mm	10	**186142**	**QSLV-G3/8-8**
	do przewodu o średnicy zewn. 10 mm	8 mm		**186144**	**QSLV-G3/8-10**
	do przewodu o średnicy zewn. 12 mm	8,7 mm		**186145**	**QSLV-G3/8-12**
Gwint zewnętrzny G1/2			1	**186146**	**QSLV-G1/2-12**
	do przewodu o średnicy zewn. 16 mm	13 mm		**186147**	**QSLV-G1/2-16**

Dane do zamówienia - Łącznik wtykowy-L QSL



Przyłącze pneumatyczne 1	Przyłącze pneumatyczne 2	Średnica nominalna	Wielkość opakowania	Nr części	Typ
do przewodu o średnicy zewn. Ø 4 mm	do przewodu o średnicy zewn. 4 mm	2,8 mm	10	**153070**	**QSL-4**
			100	**130740**	**QSL-4-100**
do przewodu o średnicy zewn. 6 mm	do przewodu o średnicy zewn. 6 mm	5 mm	10	**153071**	**QSL-6**
			100	**130741**	**QSL-6-100**
Do przewodu o średnicy zewn. 8 mm	do przewodu o średnicy zewn. 8 mm	7,2 mm	10	**153072**	**QSL-8**
			50	**130742**	**QSL-8-50**
do przewodu o średnicy zewn. Ø 10 mm	do przewodu o średnicy zewn. 10 mm	8,3 mm	10	**153073**	**QSL-10**
			50	**130743**	**QSL-10-50**
do przewodu o średnicy zewn. Ø 12 mm	do przewodu o średnicy zewn. 12 mm	10 mm	10	**153074**	**QSL-12**
			20	**130744**	**QSL-12-20**
do przewodu o średnicy zewn. Ø 16 mm	do przewodu o średnicy zewn. 16 mm	13 mm	1	**153075**	**QSL-16**
			20	**133194**	**QSL-16-20**

Dane do zamówienia - Łącznik wtykowy-L QSL-...H z tulejką wtykową



Przyłącze pneumatyczne 1	Przyłącze pneumatyczne 2	Średnica nominalna	Wielkość opakowania	Nr części	Typ
Tulejka wtykowa Ø 4 mm	do przewodu o średnicy zewn. 4 mm	2 mm	10	**153056**	**QSL-4H**
			100	**130745**	**QSL-4H-100**
Tulejka wtykowa Ø 6 mm	do przewodu o średnicy zewn. 6 mm	3,2 mm	10	**153057**	**QSL-6H**
			100	**130746**	**QSL-6H-100**
Tulejka wtykowa Ø 8 mm	do przewodu o średnicy zewn. 8 mm	4,7 mm	10	**153058**	**QSL-8H**
			50	**130747**	**QSL-8H-50**
Tulejka wtykowa Ø 10 mm	do przewodu o średnicy zewn. 10 mm	5,7 mm	10	**153059**	**QSL-10H**

Dane do zamówienia

Dane do zamówienia - Łącznik wtykowy-L QSL-...H z tulejką wtykową



Przyłącze pneumatyczne 1	Przyłącze pneumatyczne 2	Średnica nominalna	Wielkość opakowania	Nr części	Typ
Tulejka wtykowa Ø 10 mm	do przewodu o średnicy zewn. 10 mm	5,7 mm	50	**130748**	**QSL-10H-50**
Tulejka wtykowa Ø 12 mm	do przewodu o średnicy zewn. 12 mm	6,8 mm	10	**153060**	**QSL-12H**

Dane do zamówienia - Łącznik wtykowy-L QSL-...H z tulejką wtykową, redukcja



Przyłącze pneumatyczne 1	Przyłącze pneumatyczne 2	Średnica nominalna	Wielkość opakowania	Nr części	Typ
Tulejka wtykowa Ø 6 mm	do przewodu o średnicy zewn. 4 mm	2,4 mm	10	**153061**	**QSL-6H-4**
Tulejka wtykowa Ø 8 mm	do przewodu o średnicy zewn. 6 mm	3,5 mm		**153062**	**QSL-8H-6**
Tulejka wtykowa Ø 10 mm	do przewodu o średnicy zewn. 8 mm	4,9 mm		**153063**	**QSL-10H-8**
Tulejka wtykowa Ø 12 mm	do przewodu o średnicy zewn. 10 mm	6,1 mm		**153064**	**QSL-12H-10**

Dane do zamówienia - Łącznik wtykowy L QSL-...H z długą tulejką wtykową



Przyłącze pneumatyczne 1	Przyłącze pneumatyczne 2	Średnica nominalna	Wielkość opakowania	Nr części	Typ
Tulejka wtykowa Ø 4 mm	do przewodu o średnicy zewn. 4 mm	2 mm	10	**153065**	**QSL-4HL**
Tulejka wtykowa Ø 6 mm	do przewodu o średnicy zewn. 6 mm	3,1 mm		**153066**	**QSL-6HL**
Tulejka wtykowa Ø 8 mm	do przewodu o średnicy zewn. 8 mm	4,5 mm		**153067**	**QSL-8HL**
Tulejka wtykowa Ø 10 mm	do przewodu o średnicy zewn. 10 mm	5,6 mm		**153068**	**QSL-10HL**
Tulejka wtykowa Ø 12 mm	do przewodu o średnicy zewn. 12 mm	6,7 mm		**153069**	**QSL-12HL**

Dane do zamówienia - Złącze wtykowe-T QST, gwint R



Przyłącze pneumatyczne 1	Przyłącze pneumatyczne 2	Średnica nominalna	Wielkość opakowania	Nr części	Typ
Gwint zewnętrzny R1/8	do przewodu o średnicy zewn. 4 mm	2,8 mm	10	**153106**	**QST-1/8-4**
			100	**130793**	**QST-1/8-4-100**
	do przewodu o średnicy zewn. 6 mm	4,2 mm	10	**153107**	**QST-1/8-6**
			100	**130794**	**QST-1/8-6-100**
	do przewodu o średnicy zewn. 8 mm	6 mm	10	**153109**	**QST-1/8-8**
			50	**130795**	**QST-1/8-8-50**
	do przewodu o średnicy zewn. 10 mm		10	**190667**	**QST-1/8-10**
Gwint zewnętrzny R1/4	do przewodu o średnicy zewn. 4 mm	2,8 mm		**190668**	**QST-1/4-4**

Dane do zamówienia

Dane do zamówienia - Złącze wtykowe-T QST, gwint R



Przyłącze pneumatyczne 1	Przyłącze pneumatyczne 2	Średnica nominalna	Wielkość opakowania	Nr części	Typ
Gwint zewnętrzny R1/4	do przewodu o średnicy zewn. 6 mm	4,3 mm	10	**153108**	**QST-1/4-6**
			100	**130796**	**QST-1/4-6-100**
	do przewodu o średnicy zewn. 8 mm	6,7 mm	10	**153110**	**QST-1/4-8**
			50	**130797**	**QST-1/4-8-50**
	do przewodu o średnicy zewn. 10 mm	8 mm	10	**153112**	**QST-1/4-10**
			50	**130798**	**QST-1/4-10-50**
	do przewodu o średnicy zewn. 12 mm		10	**190669**	**QST-1/4-12**
Gwint zewnętrzny R3/8	do przewodu o średnicy zewn. 6 mm	4,3 mm		**190670**	**QST-3/8-6**
	do przewodu o średnicy zewn. 8 mm	6,7 mm		**153111**	**QST-3/8-8**
			50	**130799**	**QST-3/8-8-50**
	do przewodu o średnicy zewn. 10 mm	8,3 mm	10	**153113**	**QST-3/8-10**
			20	**130800**	**QST-3/8-10-20**
	do przewodu o średnicy zewn. 12 mm	10 mm	10	**153114**	**QST-3/8-12**
			20	**130801**	**QST-3/8-12-20**
	do przewodu o średnicy zewn. 16 mm	11 mm	1	**164959**	**QST-3/8-16**
Gwint zewnętrzny R1/2	do przewodu o średnicy zewn. 10 mm	8,3 mm		**190672**	**QST-1/2-10**
	do przewodu o średnicy zewn. 12 mm	10,3 mm		**153115**	**QST-1/2-12**
	do przewodu o średnicy zewn. 16 mm	13 mm		**153116**	**QST-1/2-16**

Dane do zamówienia - Złącze wtykowe-T QST, gwint G z pierścieniem uszczelniającym



Przyłącze pneumatyczne 1	Przyłącze pneumatyczne 2	Średnica nominalna	Wielkość opakowania	Nr części	Typ
Gwint zewnętrzny G1/8	do przewodu o średnicy zewn. 4 mm	2,8 mm	10	**186157**	**QST-G1/8-4**
			100	**132066**	**QST-G1/8-4-100**
	do przewodu o średnicy zewn. 6 mm	4,2 mm	10	**186158**	**QST-G1/8-6**
			100	**132067**	**QST-G1/8-6-100**
	do przewodu o średnicy zewn. 8 mm	6 mm	10	**186160**	**QST-G1/8-8**
			50	**132068**	**QST-G1/8-8-50**
Gwint zewnętrzny G1/4	do przewodu o średnicy zewn. 6 mm	4,3 mm	10	**186159**	**QST-G1/4-6**
			100	**132069**	**QST-G1/4-6-100**
	do przewodu o średnicy zewn. 8 mm	6,7 mm	10	**186161**	**QST-G1/4-8**
			50	**132070**	**QST-G1/4-8-50**
	do przewodu o średnicy zewn. 10 mm	8 mm	10	**186163**	**QST-G1/4-10**
			50	**132071**	**QST-G1/4-10-50**
	do przewodu o średnicy zewn. 12 mm		1	**132597**	**QST-G1/4-12**
Gwint zewnętrzny G3/8	do przewodu o średnicy zewn. 8 mm	6,7 mm	10	**186162**	**QST-G3/8-8**
			50	**132072**	**QST-G3/8-8-50**
	do przewodu o średnicy zewn. 10 mm	8,3 mm	10	**186164**	**QST-G3/8-10**
			20	**132073**	**QST-G3/8-10-20**
	do przewodu o średnicy zewn. 12 mm	10 mm	10	**186165**	**QST-G3/8-12**
			20	**132074**	**QST-G3/8-12-20**
	do przewodu o średnicy zewn. 16 mm	11 mm	1	**186349**	**QST-G3/8-16**

Dane do zamówienia

Dane do zamówienia - Złącze wtykowe-T QST, gwint G z pierścieniem uszczelniającym



Przyłącze pneumatyczne 1	Przyłącze pneumatyczne 2	Średnica nominalna	Wielkość opakowania	Nr części	Typ
Gwint zewnętrzny G1/2	do przewodu o średnicy zewn. 12 mm	10,3 mm	1	**186166**	**QST-G1/2-12**
	do przewodu o średnicy zewn. 16 mm	13 mm		**186167**	**QST-G1/2-16**

Dane do zamówienia - Łącznik wtykowy-T QST



Przyłącze pneumatyczne 1	Przyłącze pneumatyczne 2	Średnica nominalna	Wielkość opakowania	Nr części	Typ
do przewodu o średnicy zewn. Ø 4 mm	do przewodu o średnicy zewn. 4 mm	2,8 mm	10	**153128**	**QST-4**
			100	**130802**	**QST-4-100**
do przewodu o średnicy zewn. 6 mm	do przewodu o średnicy zewn. 6 mm	4,8 mm	10	**153129**	**QST-6**
			100	**130803**	**QST-6-100**
Do przewodu o średnicy zewn. 8 mm	do przewodu o średnicy zewn. 8 mm	6,2 mm	10	**153130**	**QST-8**
			50	**130804**	**QST-8-50**
do przewodu o średnicy zewn. Ø 10 mm	do przewodu o średnicy zewn. 10 mm	8,1 mm	10	**153131**	**QST-10**
			50	**130805**	**QST-10-50**
do przewodu o średnicy zewn. Ø 12 mm	do przewodu o średnicy zewn. 12 mm	10 mm	10	**153132**	**QST-12**
			20	**130806**	**QST-12-20**
do przewodu o średnicy zewn. Ø 16 mm	do przewodu o średnicy zewn. 16 mm	13 mm	1	**153133**	**QST-16**

Dane do zamówienia - Łącznik wtykowy-T QST, redukcyjny



Przyłącze pneumatyczne 1	Przyłącze pneumatyczne 2	Średnica nominalna	Wielkość opakowania	Nr części	Typ
do przewodu o średnicy zewn. 6 mm	do przewodu o średnicy zewn. 4 mm	2,3 mm	10	**153134**	**QST-6-4**
			100	**130820**	**QST-6-4-100**
Do przewodu o średnicy zewn. 8 mm			10	**130613**	**QST-8-4**
	do przewodu o średnicy zewn. 6 mm	3,5 mm		**153135**	**QST-8-6**
			50	**130821**	**QST-8-6-50**
do przewodu o średnicy zewn. Ø 10 mm		3,7 mm	10	**130614**	**QST-10-6**
	do przewodu o średnicy zewn. 8 mm	4,9 mm		**153136**	**QST-10-8**
			50	**130822**	**QST-10-8-50**
do przewodu o średnicy zewn. Ø 12 mm		5,1 mm	10	**130615**	**QST-12-8**
	do przewodu o średnicy zewn. 10 mm	6,1 mm		**153137**	**QST-12-10**
			20	**130823**	**QST-12-10-20**
do przewodu o średnicy zewn. Ø 16 mm	do przewodu o średnicy zewn. 12 mm	7,6 mm	1	**130616**	**QST-16-12**

Dane do zamówienia

Dane do zamówienia - Złącze wtykowe-T QSTF, gwint R



Przyłącze pneumatyczne 1	Przyłącze pneumatyczne 2	Średnica nominalna	Wielkość opakowania	Nr części	Typ
Gwint zewnętrzny R1/8	Gwint wewnętrzny G1/8, do przewodu o średnicy zewn. 4 mm	2,8 mm	1	**153182**	**QSTF-1/8-4-B**
	Gwint wewnętrzny G1/8, do przewodu o średnicy zewn. 6 mm	4,6 mm		**153183**	**QSTF-1/8-6-B**
	Gwint wewnętrzny G1/8, do przewodu o średnicy zewn. 8 mm	5,5 mm		**153185**	**QSTF-1/8-8-B**
Gwint zewnętrzny R1/4	Gwint wewnętrzny G1/4, do przewodu o średnicy zewn. 6 mm	4,3 mm		**153184**	**QSTF-1/4-6-B**
	Gwint wewnętrzny G1/4, do przewodu o średnicy zewn. 8 mm	6 mm		**153186**	**QSTF-1/4-8-B**
	Gwint wewnętrzny G1/4, do przewodu o średnicy zewn. 10 mm	7,1 mm		**153188**	**QSTF-1/4-10-B**
Gwint zewnętrzny R3/8	Gwint wewnętrzny G3/8, do przewodu o średnicy zewn. 8 mm	6 mm		**153187**	**QSTF-3/8-8-B**
	Gwint wewnętrzny G3/8, do przewodu o średnicy zewn. 10 mm	8 mm		**153189**	**QSTF-3/8-10-B**
	Gwint wewnętrzny G3/8, do przewodu o średnicy zewn. 12 mm	9,3 mm		**153190**	**QSTF-3/8-12-B**
Gwint zewnętrzny R1/2	Gwint wewnętrzny G1/2, do przewodu o średnicy zewn. 12 mm	10 mm		**153191**	**QSTF-1/2-12-B**

Dane do zamówienia - Złącze wtykowe T QSTF, gwint G z pierścieniem uszczelniającym



Przyłącze pneumatyczne 1	Przyłącze pneumatyczne 2	Średnica nominalna	Wielkość opakowania	Nr części	Typ
Gwint zewnętrzny G1/8	Gwint wewnętrzny G1/8, do przewodu o średnicy zewn. 4 mm	3 mm	1	**186199**	**QSTF-G1/8-4**
	Gwint wewnętrzny G1/8, do przewodu o średnicy zewn. 6 mm	4 mm		**186200**	**QSTF-G1/8-6**
	Gwint wewnętrzny G1/8, do przewodu o średnicy zewn. 8 mm	5,6 mm		**186202**	**QSTF-G1/8-8**
Gwint zewnętrzny G1/4	Gwint wewnętrzny G1/4, do przewodu o średnicy zewn. 6 mm	5 mm		**186201**	**QSTF-G1/4-6**
	Gwint wewnętrzny G1/4, do przewodu o średnicy zewn. 8 mm	6 mm		**186203**	**QSTF-G1/4-8**
	Gwint wewnętrzny G1/4, do przewodu o średnicy zewn. 10 mm	7 mm		**186205**	**QSTF-G1/4-10**

Dane do zamówienia

Dane do zamówienia - Złącze wtykowe T QSTF, gwint G z pierścieniem uszczelniającym



Przyłącze pneumatyczne 1	Przyłącze pneumatyczne 2	Średnica nominalna	Wielkość opakowania	Nr części	Typ
Gwint zewnętrzny G3/8	Gwint wewnętrzny G3/8, do przewodu o średnicy zewn. 8 mm	6 mm	1	**186204**	**QSTF-G3/8-8**
	Gwint wewnętrzny G3/8, do przewodu o średnicy zewn. 10 mm	8 mm		**186206**	**QSTF-G3/8-10**
	Gwint wewnętrzny G3/8, do przewodu o średnicy zewn. 12 mm	8,7 mm		**186207**	**QSTF-G3/8-12**
Gwint zewnętrzny G1/2	Gwint wewnętrzny G1/2, do przewodu o średnicy zewn. 12 mm			**186208**	**QSTF-G1/2-12**

Dane do zamówienia - Złącze wtykowe-T QSTL, gwint R



Przyłącze pneumatyczne 1	Przyłącze pneumatyczne 2	Średnica nominalna	Wielkość opakowania	Nr części	Typ
Gwint zewnętrzny R1/8	do przewodu o średnicy zewn. 4 mm	2,8 mm	10	**153117**	**QSTL-1/8-4**
			100	**130824**	**QSTL-1/8-4-100**
	do przewodu o średnicy zewn. 6 mm	4,3 mm	10	**153118**	**QSTL-1/8-6**
			100	**130825**	**QSTL-1/8-6-100**
	do przewodu o średnicy zewn. 8 mm	6 mm	10	**153120**	**QSTL-1/8-8**
			50	**130826**	**QSTL-1/8-8-50**
Gwint zewnętrzny R1/4	do przewodu o średnicy zewn. 6 mm	4,3 mm	10	**153119**	**QSTL-1/4-6**
			100	**130827**	**QSTL-1/4-6-100**
	do przewodu o średnicy zewn. 8 mm	6,7 mm	10	**153121**	**QSTL-1/4-8**
			50	**130828**	**QSTL-1/4-8-50**
	do przewodu o średnicy zewn. 10 mm	8 mm	10	**153123**	**QSTL-1/4-10**
			50	**130829**	**QSTL-1/4-10-50**
Gwint zewnętrzny R3/8	do przewodu o średnicy zewn. 8 mm	6,7 mm	10	**153122**	**QSTL-3/8-8**
	do przewodu o średnicy zewn. 10 mm	8,3 mm		**153124**	**QSTL-3/8-10**
	do przewodu o średnicy zewn. 12 mm	10 mm		**153125**	**QSTL-3/8-12**
Gwint zewnętrzny R1/2		10,3 mm	1	**153126**	**QSTL-1/2-12**
	do przewodu o średnicy zewn. 16 mm	13 mm		**153127**	**QSTL-1/2-16**

Dane do zamówienia

Dane do zamówienia - Złącze wtykowe T QSTL, gwint G z pierścieniem uszczelniającym



Przyłącze pneumatyczne 1	Przyłącze pneumatyczne 2	Średnica nominalna	Wielkość opakowania	Nr części	Typ
Gwint zewnętrzny G1/8	do przewodu o średnicy zewn. 4 mm	2,8 mm	10	**186168**	**QSTL-G1/8-4**
			100	**132075**	**QSTL-G1/8-4-100**
	do przewodu o średnicy zewn. 6 mm	4,3 mm	10	**186169**	**QSTL-G1/8-6**
			100	**132076**	**QSTL-G1/8-6-100**
	do przewodu o średnicy zewn. 8 mm	6 mm	10	**186171**	**QSTL-G1/8-8**
			50	**132077**	**QSTL-G1/8-8-50**
Gwint zewnętrzny G1/4	do przewodu o średnicy zewn. 6 mm	4,3 mm	10	**186170**	**QSTL-G1/4-6**
			100	**132078**	**QSTL-G1/4-6-100**
	do przewodu o średnicy zewn. 8 mm	6,7 mm	10	**186172**	**QSTL-G1/4-8**
			50	**132079**	**QSTL-G1/4-8-50**
	do przewodu o średnicy zewn. 10 mm	8 mm	10	**186174**	**QSTL-G1/4-10**
			50	**132080**	**QSTL-G1/4-10-50**
Gwint zewnętrzny G3/8	do przewodu o średnicy zewn. 8 mm	6,7 mm	10	**186173**	**QSTL-G3/8-8**
	do przewodu o średnicy zewn. 10 mm	8,3 mm		**186175**	**QSTL-G3/8-10**
	do przewodu o średnicy zewn. 12 mm	10 mm		**186176**	**QSTL-G3/8-12**
Gwint zewnętrzny G1/2		10,3 mm	1	**186177**	**QSTL-G1/2-12**
	do przewodu o średnicy zewn. 16 mm	13 mm		**186178**	**QSTL-G1/2-16**

Dane do zamówienia - Złącze wtykowe QSW, gwint R



Przyłącze pneumatyczne 1	Przyłącze pneumatyczne 2	Średnica nominalna	Wielkość opakowania	Nr części	Typ
Gwint zewnętrzny R1/8	do przewodu o średnicy zewn. 4 mm	2,5 mm	10	**130596**	**QSW-1/8-4**
	do przewodu o średnicy zewn. 6 mm	3,3 mm		**130597**	**QSW-1/8-6**
	do przewodu o średnicy zewn. 8 mm	6 mm		**130598**	**QSW-1/8-8**
Gwint zewnętrzny R1/4	do przewodu o średnicy zewn. 6 mm	3,3 mm		**130599**	**QSW-1/4-6**
	do przewodu o średnicy zewn. 8 mm	6,7 mm		**130600**	**QSW-1/4-8**
	do przewodu o średnicy zewn. 10 mm	8 mm		**130601**	**QSW-1/4-10**
Gwint zewnętrzny R3/8		8,3 mm		**130602**	**QSW-3/8-10**
	do przewodu o średnicy zewn. 12 mm	9,5 mm		**130603**	**QSW-3/8-12**
Gwint zewnętrzny R1/2		10,3 mm	1	**130604**	**QSW-1/2-12**
	do przewodu o średnicy zewn. 16 mm	13 mm		**130605**	**QSW-1/2-16**

Dane do zamówienia

Dane do zamówienia - Łącznik wtykowy QSW-...HL z tulejką wtykową



Przyłącze pneumatyczne 1	Przyłącze pneumatyczne 2	Średnica nominalna	Wielkość opakowania	Nr części	Typ
Tulejka wtykowa Ø 4 mm	do przewodu o średnicy zewn. 4 mm	2 mm	10	**130617**	**QSW-4HL**
Tulejka wtykowa Ø 6 mm	do przewodu o średnicy zewn. 6 mm	2,7 mm		**130618**	**QSW-6HL**
Tulejka wtykowa Ø 8 mm	do przewodu o średnicy zewn. 8 mm	5 mm		**130619**	**QSW-8HL**
Tulejka wtykowa Ø 10 mm	do przewodu o średnicy zewn. 10 mm	6,3 mm		**130620**	**QSW-10HL**
Tulejka wtykowa Ø 12 mm	do przewodu o średnicy zewn. 12 mm	6,9 mm		**130621**	**QSW-12HL**

Dane do zamówienia - Łącznik wtykowy-X QSX

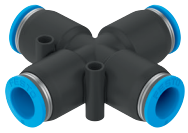

Przyłącze pneumatyczne 1	Przyłącze pneumatyczne 2	Średnica nominalna	Wielkość opakowania	Nr części	Typ
Do przewodu o średnicy zewn. 8 mm	do przewodu o średnicy zewn. 8 mm	4,7 mm	10	**153285**	**QSX-8**
do przewodu o średnicy zewn. Ø 10 mm	do przewodu o średnicy zewn. 10 mm	6,1 mm		**153286**	**QSX-10**
do przewodu o średnicy zewn. Ø 12 mm	do przewodu o średnicy zewn. 12 mm	7,5 mm		**153287**	**QSX-12**

Dane do zamówienia - Złącze wtykowe-Y QSY, gwint metryczny z pierścieniem uszczelniającym



Przyłącze pneumatyczne 1	Przyłącze pneumatyczne 2	Średnica nominalna	Wielkość opakowania	Nr części	Typ
Gwint zewnętrzny M5	do przewodu o średnicy zewn. 4 mm	2,4 mm	10	**190673**	**QSY-M5-4**
	do przewodu o średnicy zewn. 6 mm			**190674**	**QSY-M5-6**

Dane do zamówienia - Złącze wtykowe-Y QSY, gwint R



Przyłącze pneumatyczne 1	Przyłącze pneumatyczne 2	Średnica nominalna	Wielkość opakowania	Nr części	Typ
Gwint zewnętrzny R1/8	do przewodu o średnicy zewn. 4 mm	3,1 mm	10	**153138**	**QSY-1/8-4**
	do przewodu o średnicy zewn. 6 mm	4,2 mm		**153139**	**QSY-1/8-6**
	do przewodu o średnicy zewn. 8 mm	5,9 mm		**153141**	**QSY-1/8-8**

Dane do zamówienia

Dane do zamówienia - Złącze wtykowe-Y QSY, gwint R



Przyłącze pneumatyczne 1	Przyłącze pneumatyczne 2	Średnica nominalna	Wielkość opakowania	Nr części	Typ
Gwint zewnętrzny R1/4	do przewodu o średnicy zewn. 4 mm	3,3 mm	10	**190675**	**QSY-1/4-4**
	do przewodu o średnicy zewn. 6 mm	4,8 mm		**153140**	**QSY-1/4-6**
	do przewodu o średnicy zewn. 8 mm	6,2 mm		**153142**	**QSY-1/4-8**
	do przewodu o średnicy zewn. 10 mm	7,2 mm		**153144**	**QSY-1/4-10**
Gwint zewnętrzny R3/8	do przewodu o średnicy zewn. 8 mm	6,6 mm		**153143**	**QSY-3/8-8**
	do przewodu o średnicy zewn. 10 mm	7,4 mm		**153145**	**QSY-3/8-10**
	do przewodu o średnicy zewn. 12 mm	8,4 mm		**153146**	**QSY-3/8-12**
Gwint zewnętrzny R1/2	do przewodu o średnicy zewn. 10 mm	7,8 mm	1	**133196**	**QSY-1/2-10**
	do przewodu o średnicy zewn. 12 mm	8,3 mm		**153147**	**QSY-1/2-12**

Dane do zamówienia - Złącze wtykowe-Y QSY, gwint G z pierścieniem uszczelniającym



Przyłącze pneumatyczne 1	Przyłącze pneumatyczne 2	Średnica nominalna	Wielkość opakowania	Nr części	Typ
Gwint zewnętrzny G1/8	do przewodu o średnicy zewn. 4 mm	3,1 mm	10	**186179**	**QSY-G1/8-4**
	do przewodu o średnicy zewn. 6 mm	4,2 mm		**186180**	**QSY-G1/8-6**
	do przewodu o średnicy zewn. 8 mm	5,9 mm		**186182**	**QSY-G1/8-8**
Gwint zewnętrzny G1/4	do przewodu o średnicy zewn. 6 mm	4,8 mm		**186181**	**QSY-G1/4-6**
	do przewodu o średnicy zewn. 8 mm	6,2 mm		**186183**	**QSY-G1/4-8**
	do przewodu o średnicy zewn. 10 mm	7,2 mm		**186185**	**QSY-G1/4-10**
Gwint zewnętrzny G3/8	do przewodu o średnicy zewn. 8 mm	6,6 mm		**186184**	**QSY-G3/8-8**
	do przewodu o średnicy zewn. 10 mm	7,4 mm		**186186**	**QSY-G3/8-10**
	do przewodu o średnicy zewn. 12 mm	8,4 mm		**186187**	**QSY-G3/8-12**
Gwint zewnętrzny G1/2		8,3 mm	1	**186188**	**QSY-G1/2-12**

Dane do zamówienia

Dane do zamówienia - Łącznik wtykowy-Y QSY



Przyłącze pneumatyczne 1	Przyłącze pneumatyczne 2	Średnica nominalna	Wielkość opakowania	Nr części	Typ
do przewodu o średnicy zewn. Ø 4 mm	do przewodu o średnicy zewn. 4 mm	2,6 mm	10	**153148**	**QSY-4**
			100	**130807**	**QSY-4-100**
do przewodu o średnicy zewn. 6 mm	do przewodu o średnicy zewn. 6 mm	4,3 mm	10	**153149**	**QSY-6**
			100	**130808**	**QSY-6-100**
Do przewodu o średnicy zewn. 8 mm	do przewodu o średnicy zewn. 8 mm	5,7 mm	10	**153150**	**QSY-8**
			50	**130809**	**QSY-8-50**
do przewodu o średnicy zewn. Ø 10 mm	do przewodu o średnicy zewn. 10 mm	6,7 mm	10	**153151**	**QSY-10**
			20	**130810**	**QSY-10-20**
do przewodu o średnicy zewn. Ø 12 mm	do przewodu o średnicy zewn. 12 mm	8 mm	10	**153152**	**QSY-12**
			20	**130811**	**QSY-12-20**
do przewodu o średnicy zewn. Ø 16 mm	do przewodu o średnicy zewn. 16 mm	12,7 mm	1	**130609**	**QSY-16**

Dane do zamówienia - Łącznik wtykowy-Y QSY, redukcyjny



Przyłącze pneumatyczne 1	Przyłącze pneumatyczne 2	Średnica nominalna	Wielkość opakowania	Nr części	Typ
do przewodu o średnicy zewn. 6 mm	do przewodu o średnicy zewn. 4 mm	2,3 mm	10	**153153**	**QSY-6-4**
			100	**130812**	**QSY-6-4-100**
Do przewodu o średnicy zewn. 8 mm		1,7 mm	10	**130610**	**QSY-8-4**
	do przewodu o średnicy zewn. 6 mm	3,2 mm		**153154**	**QSY-8-6**
			50	**130813**	**QSY-8-6-50**
do przewodu o średnicy zewn. Ø 10 mm		3,3 mm	10	**130611**	**QSY-10-6**
	do przewodu o średnicy zewn. 8 mm	4,5 mm		**153155**	**QSY-10-8**
			20	**130814**	**QSY-10-8-20**
do przewodu o średnicy zewn. Ø 12 mm			10	**130612**	**QSY-12-8**
	do przewodu o średnicy zewn. 10 mm	5,8 mm		**153156**	**QSY-12-10**
			20	**130815**	**QSY-12-10-20**
do przewodu o średnicy zewn. Ø 16 mm	do przewodu o średnicy zewn. 12 mm	7 mm	1	**190708**	**QSY-16-12**

Dane do zamówienia - Łącznik wtykowy-Y QSW-...H z tulejką wtykową



Przyłącze pneumatyczne 1	Przyłącze pneumatyczne 2	Średnica nominalna	Wielkość opakowania	Nr części	Typ
Tulejka wtykowa Ø 4 mm	do przewodu o średnicy zewn. 4 mm	1,6 mm	10	**130628**	**QSY-4H**

Dane do zamówienia

Dane do zamówienia - Łącznik wtykowy-Y QSY-...H z tulejką wtykową, redukcyjny



Przyłącze pneumatyczne 1	Przyłącze pneumatyczne 2	Średnica nominalna	Wielkość opakowania	Nr części	Typ
Tulejka wtykowa Ø 6 mm	do przewodu o średnicy zewn. 4 mm	2,3 mm	10	**130633**	**QSY-6H-4**

Dane zamówieniowe - Łącznik wtykowy-Y QSY-...H-B z tulejką wciskaną

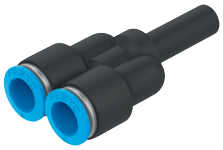

Przyłącze pneumatyczne 1	Przyłącze pneumatyczne 2	Średnica nominalna	Wielkość opakowania	Nr części	Typ
Tulejka wtykowa Ø 6 mm	do przewodu o średnicy zewn. 6 mm	3,1 mm	10	**133145**	**QSY-6H-B**
Tulejka wtykowa Ø 8 mm	do przewodu o średnicy zewn. 8 mm	4,6 mm		**133146**	**QSY-8H-B**
Tulejka wtykowa Ø 10 mm	do przewodu o średnicy zewn. 10 mm	5,9 mm		**133148**	**QSY-10H-B**
Tulejka wtykowa Ø 12 mm	do przewodu o średnicy zewn. 12 mm	7,3 mm		**133150**	**QSY-12H-B**

Dane do zamówienia - Łącznik wtykowy-Y QSY-...H-B z tulejką wciskaną, redukcyjny

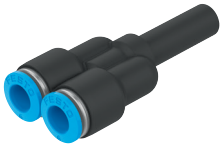

Przyłącze pneumatyczne 1	Przyłącze pneumatyczne 2	Średnica nominalna	Wielkość opakowania	Nr części	Typ
Tulejka wtykowa Ø 8 mm	do przewodu o średnicy zewn. 6 mm	3,6 mm	10	**133147**	**QSY-8H-6-B**
Tulejka wtykowa Ø 10 mm	do przewodu o średnicy zewn. 8 mm	4,6 mm		**133149**	**QSY-10H-8-B**
Tulejka wtykowa Ø 12 mm	do przewodu o średnicy zewn. 10 mm	5,9 mm		**133151**	**QSY-12H-10-B**

Dane do zamówienia - Złącze wtykowe-Y QSYL, gwint R



Przyłącze pneumatyczne 1	Przyłącze pneumatyczne 2	Średnica nominalna	Wielkość opakowania	Nr części	Typ
Gwint zewnętrzny R1/8	do przewodu o średnicy zewn. 4 mm	3,9 mm	1	**153172**	**QSYL-1/8-4**
	do przewodu o średnicy zewn. 6 mm	4,2 mm		**153173**	**QSYL-1/8-6**
	do przewodu o średnicy zewn. 8 mm	5,7 mm		**153175**	**QSYL-1/8-8**
Gwint zewnętrzny R1/4	do przewodu o średnicy zewn. 6 mm	5,3 mm		**153174**	**QSYL-1/4-6**
	do przewodu o średnicy zewn. 8 mm	7,3 mm		**153176**	**QSYL-1/4-8**

Dane do zamówienia

Dane do zamówienia - Złącze wtykowe-Y QSYL, gwint R



Przyłącze pneumatyczne 1	Przyłącze pneumatyczne 2	Średnica nominalna	Wielkość opakowania	Nr części	Typ
Gwint zewnętrzny R1/4	do przewodu o średnicy zewn. 10 mm	8 mm	1	**153178**	**QSYL-1/4-10**
Gwint zewnętrzny R3/8	do przewodu o średnicy zewn. 8 mm	7,3 mm		**153177**	**QSYL-3/8-8**
	do przewodu o średnicy zewn. 10 mm	9,2 mm		**153179**	**QSYL-3/8-10**
	do przewodu o średnicy zewn. 12 mm	9,7 mm		**153180**	**QSYL-3/8-12**
Gwint zewnętrzny R1/2		10,6 mm		**153181**	**QSYL-1/2-12**

Dane do zamówienia - Złącze wtykowe-Y QSYL, gwint G z pierścieniem uszczelniającym



Przyłącze pneumatyczne 1	Przyłącze pneumatyczne 2	Średnica nominalna	Wielkość opakowania	Nr części	Typ
Gwint zewnętrzny G1/8	do przewodu o średnicy zewn. 4 mm	3,9 mm	1	**186189**	**QSYL-G1/8-4**
	do przewodu o średnicy zewn. 6 mm	4,2 mm		**186190**	**QSYL-G1/8-6**
	do przewodu o średnicy zewn. 8 mm	5,7 mm		**186192**	**QSYL-G1/8-8**
Gwint zewnętrzny G1/4	do przewodu o średnicy zewn. 6 mm	5,3 mm		**186191**	**QSYL-G1/4-6**
	do przewodu o średnicy zewn. 8 mm	7,3 mm		**186193**	**QSYL-G1/4-8**
	do przewodu o średnicy zewn. 10 mm	8 mm		**186195**	**QSYL-G1/4-10**
Gwint zewnętrzny G3/8	do przewodu o średnicy zewn. 8 mm	7,3 mm		**186194**	**QSYL-G3/8-8**
	do przewodu o średnicy zewn. 10 mm	9,2 mm		**186196**	**QSYL-G3/8-10**
	do przewodu o średnicy zewn. 12 mm	9,7 mm		**186197**	**QSYL-G3/8-12**
Gwint zewnętrzny G1/2		10,6 mm		**186198**	**QSYL-G1/2-12**

Dane do zamówienia - Złącze wtykowe-Y QSYLV, gwint R



Przyłącze pneumatyczne 1	Przyłącze pneumatyczne 2	Średnica nominalna	Wielkość opakowania	Nr części	Typ
Gwint zewnętrzny R1/8	do przewodu o średnicy zewn. 6 mm	4,2 mm	1	**153192**	**QSYLV-1/8-6**
Gwint zewnętrzny R1/4	do przewodu o średnicy zewn. 8 mm	6 mm		**153193**	**QSYLV-1/4-8**
Gwint zewnętrzny R3/8	do przewodu o średnicy zewn. 10 mm	8 mm		**153194**	**QSYLV-3/8-10**
Gwint zewnętrzny R1/2	do przewodu o średnicy zewn. 12 mm	10 mm		**153195**	**QSYLV-1/2-12**

Dane do zamówienia

Dane do zamówienia - Złącze wtykowe-Y QSYLV, gwint G z pierścieniem uszczelniającym



Przyłącze pneumatyczne 1	Przyłącze pneumatyczne 2	Średnica nominalna	Wielkość opakowania	Nr części	Typ
Gwint zewnętrzny G1/8	do przewodu o średnicy zewn. 6 mm	3,5 mm	1	**186209**	**QSYLV-G1/8-6**
Gwint zewnętrzny G1/4	do przewodu o średnicy zewn. 8 mm	4,7 mm		**186210**	**QSYLV-G1/4-8**
Gwint zewnętrzny G3/8	do przewodu o średnicy zewn. 10 mm	5,2 mm		**186211**	**QSYLV-G3/8-10**
Gwint zewnętrzny G1/2	do przewodu o średnicy zewn. 12 mm	7 mm		**186212**	**QSYLV-G1/2-12**

Osprzęt

Element do luzowania QSO



Typ-Skrócony opis	Wielkość	Waga produktu	Nr części	Typ
QSO	do przewodu o średnicy zewn. 4 mm do przewodu o średnicy zewn. 6 mm do przewodu o średnicy zewn. 8 mm do przewodu o średnicy zewn. 10 mm	13 g	**158419**	**QSO**