União de encaixe QS

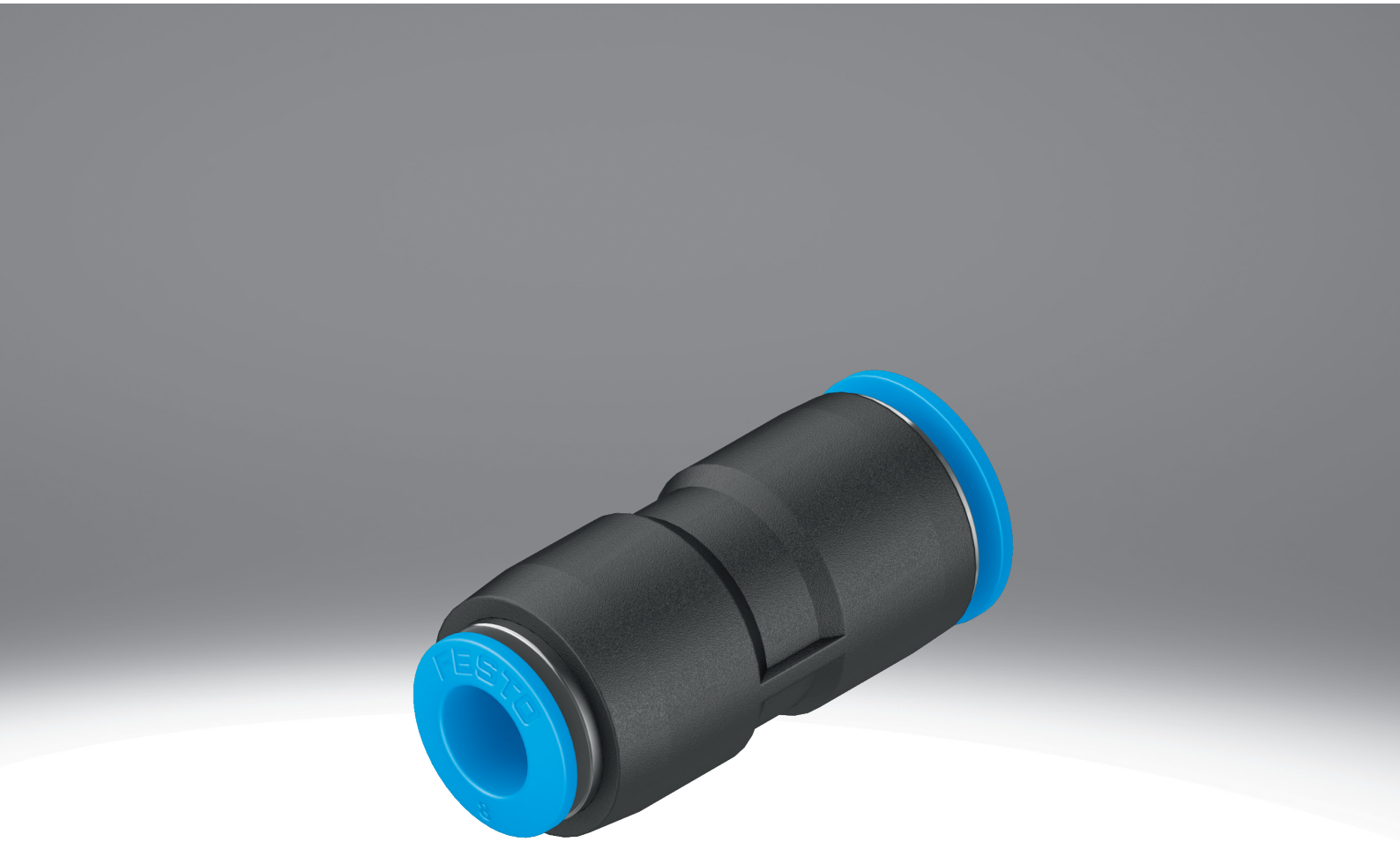

Características

Resumo

Série padrão
- Várias versões: uma vasta gama para a máxima versatilidade em aplicações padrão
- PBT e latão niquelado
- Meios de funcionamento: ar comprimido, vácuo, água

Nota: Todas as roscas R são revestidas com um vedante. Este revestimento substitui o anel de vedação convencional. Basta aparafusar a rosca R à mão e apertá-la entre 1 e 2 voltas usando uma chave fixa. O conector pode ser aparafusado até cinco vezes. Ao aparafusar a rosca R várias vezes, assegure-se de que o pó abrasivo proveniente do revestimento do vedante não entra no sistema de ar comprimido.

Documentos adicionais

qs

O documento adicional PUSH-IN-FITTINGS-ADD contém informações adicionais sobre combinações de tubos flexíveis com conexões e tipos de rosca, como também instruções de montagem.

Diagramas

qs

Os diagramas mostrados neste documento estão também disponíveis online, onde é possível exibir valores precisos.

Desenho

[C] Bujão

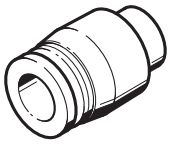

[L] Forma em L

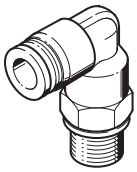

[LL] Formato em L, versão longa

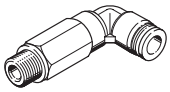

[S] União rápida antepara

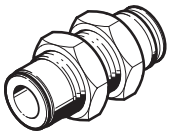

[T] Formato T

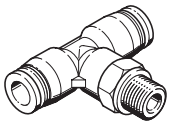

[TL] Forma em T, conector rápido adicional, longitudinal

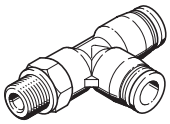

[W] Cotovelo 45º

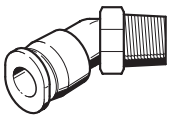

[X] Formato em X

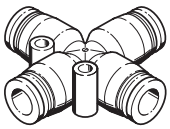

[Y] Formato em Y

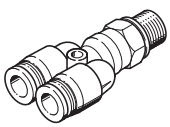

Características

Conexão pneumática 1

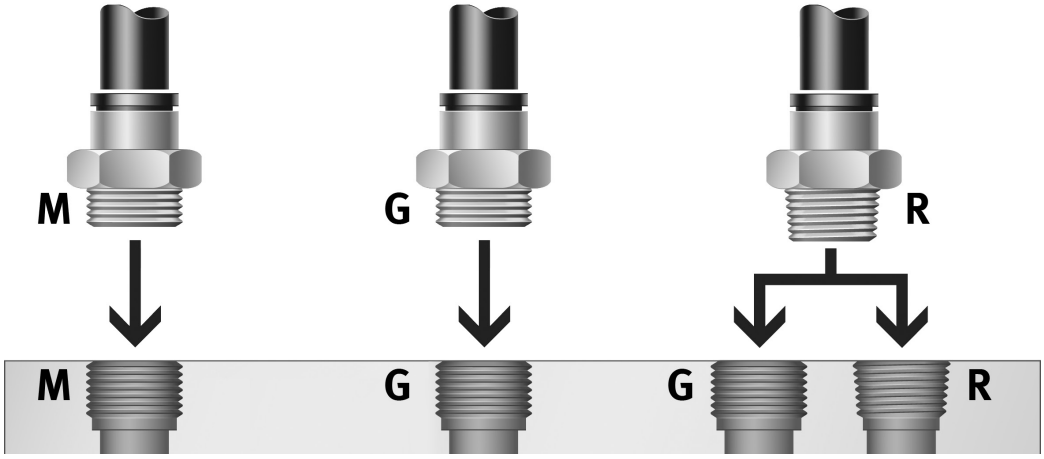

As conexões encaixáveis para diferentes diâmetros exteriores de tubo podem ser combinadas com conexões encaixáveis, casquilhos encaixáveis, roscas exteriores métricas e roscas exteriores R e G.

Que conector encaixa em cada rosca?

- Rosca métrica: as roscas são comparáveis às roscas G e são montadas em roscas cilíndricas métricas. A estanqueidade é assegurada por um anel de vedação com câmara.
- Rosca G de acordo com ISO 228-1: rosca mais curta, profundidade de montagem constante, anel de vedação substituível, vedação na parte da frente, reutilizável várias vezes graças ao anel de vedação substituível.
- Rosca R de acordo com EN 10226-1 e ISO 7/1: rosca de autobloqueio, vedação na rosca, não é necessária uma superfície de vedação adicional, dimensões de montagem mais pequenas uma vez que não há redução para a superfície de vedação, é possível reutilizar-se até 5 vezes. Na combinação da rosca exterior R e rosca interior G, é possível ocorrerem fugas se a rosca interior G não estiver corretamente fabricada ou tiver uma tolerância limite desfavorável. Neste caso, é necessária uma vedação adicional, por exemplo, com fita vedante.

Anel de desengate

Montagem dos tubos:

Para garantir a segurança da fixação e proteger o vedante interno de danos, o tubo deve ser cortado a direito e rebarbado.

- Introduzir o tubo flexível até ao batente final do encaixe. É importante assegurar que o tubo flexível fica encaixado na vedação interna. Dependendo da posição de tolerância do tubo flexível e da vedação, o contacto do tubo flexível com a vedação pode ser erroneamente interpretado como um batente.
- Verificação da sustentação da conexão do tubo ao puxar suavemente o tubo.

Desmontagem do tubo:

- O tubo é libertado pressionando e segurando o anel de desengate. Retire cuidadosamente o tubo da conexão roscada.
- Antes de voltar a utilizar o tubo, retire a parte danificada cortando-a.

Código do tipo

001	Série	
QS	Conexão rápida QS	
QSC	União de encaixe QSC	
QSF	União de encaixe QSF	
QSH	União de encaixe QSH	
QSL	Conexão rápida roscada, formato em L QSL	
QSLF	Conexão rápida roscada, angular QSLF	
QSLL	Conexão rápida roscada, formato em L QSLL	
QSLV	Conexão rápida, forma L, QSLV direcionável	
QSM	União de encaixe QSM	
QSMC	União de encaixe QSMC	
QSMF	União de encaixe QSMF	
QSML	Conexão rápida roscada, Mini, angular QSML	
QSMLL	Conexão rápida roscada, Mini, angular QSMLL	
QSMLLV	Conexão rápida roscada, Mini, formato em L QSMLLV	
QSMLV	Conexão rápida roscada, Mini, angular QSMLV	
QSMP	Conexão rápida roscada, Mini QSMP	
QSMS	Conexão rápida roscada, Mini QSMS	
QSMT	Conexão rápida roscada, Mini QSMT	
QSMTL	Conexão rápida roscada, Mini QSMTL	
QSMX	Conexão rápida roscada, Mini QSMX	
QSMY	Conexão rápida roscada, Mini QSMY	
QSYLV	Conexão rápida, forma L, dupla, QSYLV direcionável	
QSX	Conexão rápida roscada, em X QSX	
QST	Conexão rápida, forma T, QST	
QSYL	Conexão rápida, forma L, QSYL dupla	
QSS	União rápida de travessia QSS	
QSTL	Conexão rápida, forma T/L, QSTL direcionável	
QSY	Conexão rápida roscada, formato em Y QSY	
QSTF	Conexão rápida, forma T, QSTF direcionável	
QSW	União de encaixe QSW	
QSSF	União rápida de travessia com rosca interior QSSF	

002	Desenho	
	Forma reta	
C	Bujão	
L	Forma em L	
LL	Formato em L, versão longa	
S	União rápida antepara	
T	Formato T	
TL	Forma em T, conector rápido adicional, longitudinal	
W	Cotovelo 45º	
X	Formato em X	
Y	Formato em Y	

003	Conexão pneumática 1	
1/8	Rosca macho R1/8	
1/4	Rosca macho R1/4	
3/8	Rosca externa R3/8	
1/2	Rosca macho R1/2	
2	Conexão rápida de 2 mm	
2H	Manga de encaixe, 2 mm	
3	Conexão rápida de 3 mm	
3H	Manga de encaixe, 3 mm	
4	Conexão rápida de 4 mm	
4H	Manga de encaixe 4 mm	
6	Conexão rápida de 6 mm	
6H	Manga de encaixe 6 mm	
8	Conexão rápida de 8 mm	
8H	Manga de encaixe 8 mm	
10	Conexão rápida de 10 mm	
10H	Manga de encaixe 10 mm	
12	Conexão rápida de 12 mm	
12H	Manga de encaixe, 12 mm	
16	Conexão rápida mm	
16H	Manga de encaixe 16 mm	
G1/8	Rosca macho G1/8	
G1/4	Rosca externa G1/4	
G3/8	Rosca macho G3/8	
G1/2	rosca externa G1/2	
G3/4	Rosca externa G 3/4	
M3	rosca externa M3	
M5	rosca externa M5	
M6	rosca externa M6	
M6x0,75	Rosca externa M6 x 0,75	
M7	Rosca externa M7	
M8x0,75	Rosca externa M8 x 0,75	
M8x1,25	Rosca externa M8 x 1,25	

004	Conexão pneumática 2	
	A conexão rápida tem o mesmo tamanho da conexão pneumática 1	
2	Conector rápido 2 mm	
3	Conector rápido 3 mm	
4	Conector rápido, 4 mm	
6	Conector rápido 6 mm	
8	Conector rápido, 8 mm	
10	Conector rápido 10 mm	
12	Conector rápido 12 mm	
16	Conector rápido, 16 mm	
22	Conector rápido 22 mm	

005	Método de montagem	
	Padrão	
I	Tomada sextavada	
V	Parafuso tubular com sextavado externo	

006	Característica adicional	
	Sem	
F	Com colar fixo	
R	Anel de desengate redondo	
Y	Saída, 2 vias, paralela	

Código do tipo

007	Unidade de embalagem [unidades]	
1	1	
10	10	

007	Unidade de embalagem [unidades]	
20	20	
50	50	
100	100	

Ficha técnica

Especificações técnicas gerais - Rosca exterior métrica e G

Conexão pneumática 1	Rosca exterior M5	Rosca exterior G1/8	Rosca exterior G1/4	Rosca exterior G3/8	Rosca exterior G1/2	Rosca exterior G3/4
Construção	Princípio Push-Pull					
Posição de montagem	Qualquer um					
Tipo de vedante no perno aparafusado	Anel de vedação					
Torque de aperto nominal	1,2 Nm	5,4 Nm	9 Nm	15,5 Nm	26 Nm	20 Nm
Tolerância para o torque de aperto nominal	± 20%					
Largura nominal	1,8 ... 2,4 mm	2,6 ... 6 mm	3,1 ... 8,5 mm	4,2 ... 11 mm	6,4 ... 13 mm	20 mm
Profundidade de inserção do tubo[1)]	14,9 ... 17 mm	14,9 ... 20,7 mm	17 ... 23,4 mm	18,1 ... 24,8 mm	23,3 ... 24,8 mm	27,54 mm
Peso do produto	8 ... 13 g	7,7 ... 31 g	13 ... 48 g	20 ... 97 g	33 ... 158 g	91,2 g

1) As profundidades de introdução indicadas das mangueiras são valores orientativos e podem variar ligeiramente em função do tipo.

Especificações técnicas gerais - Rosca exterior R

Conexão pneumática 1	Rosca exterior R1/8	Rosca exterior R1/4	Rosca exterior R3/8	Rosca exterior R1/2
Construção	Princípio Push-Pull			
Posição de montagem	Qualquer um			
Tipo de vedante no perno aparafusado	Revestimento			
Largura nominal	2,4 ... 6 mm	2,8 ... 8,5 mm	4,2 ... 11 mm	6,3 ... 13 mm
Profundidade de inserção do tubo[1)]	11,6 ... 20,7 mm	11,9 ... 23,4 mm	17 ... 24,8 mm	20,2 ... 24,8 mm

1) As profundidades de introdução indicadas das mangueiras são valores orientativos e podem variar ligeiramente em função do tipo.

Especificações técnicas gerais - Rosca interior G

Conexão pneumática 1	Rosca interior G1/8	Rosca interior G1/4	Rosca interior G3/8	Rosca interior G1/2
Construção	Princípio Push-Pull			
Posição de montagem	Qualquer um			
Tipo de vedante no perno aparafusado	Revestimento			
Largura nominal	2,8 ... 7 mm	3 ... 11 mm	5 ... 11 mm	11 ... 15 mm

Especificações técnicas gerais - Manga de encaixe

Conexão pneumática 1	Manga de encaixe 4 mm de diâmetro	Manga de encaixe 6 mm de diâmetro	Manga de encaixe 8 mm de diâmetro	Manga de encaixe 10 mm de diâmetro	Manga de encaixe 12 mm de diâmetro	Manga de encaixe 16 mm de diâmetro
Construção	Princípio Push-Pull					
Posição de montagem	Qualquer um					
Largura nominal	2,5 mm	2,3 ... 4 mm	2,3 ... 6 mm	3,8 ... 7,5 mm	3,7 ... 9 mm	7,8 ... 11 mm

Especificações técnicas gerais - para o Ø exterior do tubo flexível

Conexão pneumática 1	Para tubos de diâmetro externo 4 mm	Para tubos de diâmetro externo 6 mm	Para tubos de diâmetro externo 8 mm	Para tubos de diâmetro externo 10 mm	Para tubos de diâmetro externo 12 mm	Para tubos de diâmetro externo 16 mm
Construção	Princípio Push-Pull					
Posição de montagem	Qualquer um					
Tipo de vedante no perno aparafusado	–					Revestimento
Largura nominal	2,8 mm	2,8 ... 4,3 mm	2,8 ... 7 mm	4,3 ... 9 mm	6,2 ... 11 mm	13 mm

Profundidade de inserção do tubo flexível

Conexão pneumática 2	Para tubos de diâmetro externo 4 mm	Para tubos com diâmetro externo de 6 mm	Para tubos de diâmetro externo 8 mm	Para tubos de diâmetro externo 10 mm	Para tubos de diâmetro externo 12 mm	Para tubos de diâmetro externo 16 mm	Para tubos de diâmetro externo 22 mm
Profundidade de inserção do tubo[1)]	14,9 mm	17 mm	18,2 mm	20,7 mm	23,3 mm	24,8 mm	27,54 mm

1) As profundidades de introdução indicadas dos tubos flexíveis são valores orientativos e podem variar ligeiramente em função do tipo.

Ficha técnica

Profundidade de inserção do tubo flexível QSC

Conexão pneumática 1	Para tubos de diâmetro externo 4 mm	Para tubos de diâmetro externo 6 mm	Para tubos de diâmetro externo 8 mm	Para tubos de diâmetro externo 10 mm	Para tubos de diâmetro externo 12 mm
Profundidade de inserção do tubo[1)]	14,9 mm	17 mm	18,1 mm	20,7 mm	22,9 mm

1) As profundidades de introdução indicadas dos tubos flexíveis são valores orientativos e podem variar ligeiramente em função do tipo.

Condições de funcionamento e ambientais

Pressão de operação para toda a faixa de temperatura	-0,95 ... 6 bar
Pressão da operação dependente da temperatura	-0,95 ... 14 bar
Observação sobre a pressão operacional	Água: máx. 0,6 MPa a máx. 50°C
Meio de funcionamento	Ar comprimido de acordo com ISO 8573-1:2010 [7:-:-] Água (líquida, sem gelo)
Nota sobre o meio operacional/controlo	É possível o funcionamento com a lubrificação com óleo Água: a rosca G só é possível com o anel de vedação tipo OL como acessório adicional
Temperatura ambiente	-10 ... 80 oC
Classe de resistência à corrosão (CRC)[1)]	1 - Baixa resistência à corrosão
Classificação marítima	Ver certificado

1) Mais informações em www.festo.com/x/topic/kbk

Condições de funcionamento e ambientais QS-G3/4-22

Pressão de operação para toda a faixa de temperatura	-0,95 ... 14 bar
Pressão da operação dependente da temperatura	-0,95 ... 14 bar
Meio de funcionamento	Ar comprimido de acordo com ISO 8573-1:2010 [7:-:-] Água (líquida, sem gelo)
Nota sobre o meio operacional/controlo	É possível o funcionamento com a lubrificação com óleo Água: a rosca G só é possível com o anel de vedação tipo OL como acessório adicional
Temperatura ambiente	-20 ... 80 oC
Classe de resistência à corrosão (CRC)[1)]	1 - Baixa resistência à corrosão

1) Mais informações em www.festo.com/x/topic/kbk

Pressão de funcionamento „p“ em função da temperatura „t“ (exceto QS-G3/4-22)

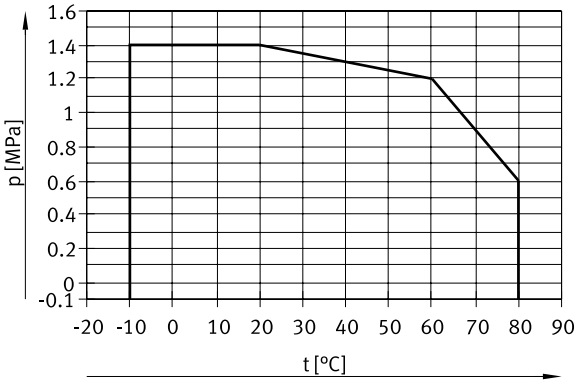

Ficha técnica

Materiais	
Material da caixa	Alumínio anodizado, Latão niquelado, PBT
Material do anel de desengate	POM
Cor do anel de desengate	azul
Material do vedante do tubo	Borracha de nitrilo
Material da garra de retenção do tubo	Aço inoxidável de alta liga
Observação sobre os materiais	Em conformidade com a RoHS
Material da porca	Latão niquelado
Material dos pinos ocos	Latão niquelado
Compatibilidade com salas limpas, medida de acordo com a norma ISO 14644-14[1)]	Classe 4 de acordo com a norma ISO 14644-1 Elemento instalado estaticamente, não é possível uma avaliação significativa de acordo com a norma ISO 14644-1

1) Para as mangas de encaixe QSH e os bujões cegos QSC-...H (elementos instalados estaticamente) não é possível uma avaliação significativa de acordo com a norma ISO 14644-1

Dimensões

Dimensões – União rápida roscada QS, rosca R Download dados CAD www.festo.com

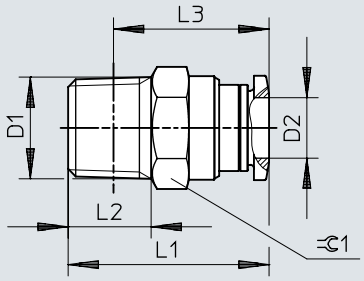

	D1	D2	L1	L2	L3	⊂
QS-1/8-4	R1/8	4	21	8	17	10
QS-1/8-4-100						
QS-1/8-6		6	22,3	8	18,3	12
QS-1/8-6-100						
QS-1/8-8		8	27,9	8	23,9	14
QS-1/8-8-50						
QS-1/8-10		10	30,3	8	26,3	17
QS-1/4-4	R1/4	4	22,5	11	16,5	14
QS-1/4-6		6	23,7	11	17,6	14
QS-1/4-6-100						
QS-1/4-8		8	26,6	11	20,6	14
QS-1/4-8-50						
QS-1/4-10		10	29,8	11	23,8	17
QS-1/4-10-50						
QS-1/4-12		12	35,9	11	29,9	21
QS-1/4-12-20						
QS-3/8-6	R3/8	6	24,5	12	18,1	17
QS-3/8-8		8	25,5	12	19,2	17
QS-3/8-8-50						
QS-3/8-10		10	29,3	12	23	17
QS-3/8-10-50						
QS-3/8-12		12	31,9	12	25,6	21
QS-3/8-12-20						
QS-1/2-10	R1/2	10	30,4	15	22,2	21
QS-1/2-10-50						
QS-1/2-12		12	33,9	15	25,7	21
QS-1/2-12-20						
QS-1/2-16		16	41,3	15	33,1	24
QS-1/2-16-20						

Dimensões

Dimensões – Conexão rápida QS-3/8-16, rosca R Download dados CAD www.festo.com

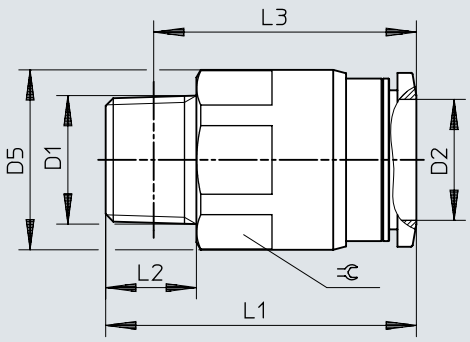

	D1	D2	D5 ø	L1	L2	L3	⫧
QS-3/8-16	R3/8	16	23,8	41,1	12	34,8	22

Dimensões

Dimensões – União rápida roscada QS, rosca G com anel de vedação (G1/8, G1/4, G3/8, G1/2)

Download dados CAD www.festo.com

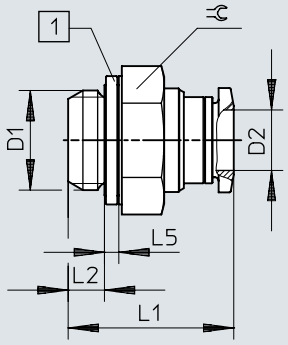

[1] Anel de vedação

	D1	D2	L1	L2	L5	⌀
QS-G1/8-4	G1/8	4	19,5	4,2	1,9	13
QS-G1/8-4-100						
QS-G1/8-6		6	20,6	4,2	1,9	13
QS-G1/8-6-100						
QS-G1/8-8		8	25,8	4,2	1,9	14
QS-G1/8-8-50						
QS-G1/4-6	G1/4	6	21,2	4,8	1,9	17
QS-G1/4-6-100						
QS-G1/4-8		8	21,9	4,8	1,9	17
QS-G1/4-8-50						
QS-G1/4-10		10	28,9	4,8	1,9	17
QS-G1/4-10-50						
QS-G1/4-12		12	34,1	4,8	1,9	21
QS-G1/4-12-20						
QS-G3/8-8	G3/8	8	21,7	5,8	2,4	19
QS-G3/8-8-50						
QS-G3/8-10		10	25,4	5,8	2,4	19
QS-G3/8-10-50						
QS-G3/8-12		12	31,5	5,8	2,4	21
QS-G3/8-12-20						
QS-G1/2-12	G1/2	12	28	6,8	2,4	24
QS-G1/2-12-20						
QS-G1/2-16		16	35,3	6,8	2,4	24
QS-G1/2-16-20						

Dimensões

Dimensões – Conexão rápida QS-G3/8-16, rosca G com anel de vedação Download dados CAD www.festo.com

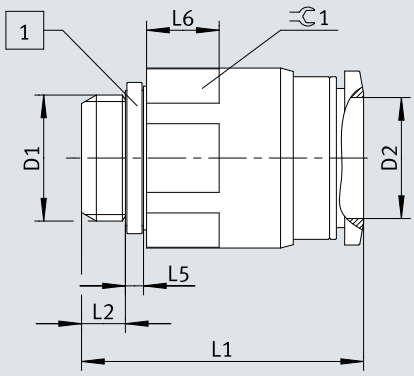

[1] Anel de vedação

	D1	D2 Ø	L1	L2	L5	L6	⫩1
QS-G3/8-16	G3/8A	16	37,3	5,8	2,4	9,6	22

Dimensões

Dimensões – União rápida QS, rosca G com anel de vedação (G3/4) Download dados CAD www.festo.com

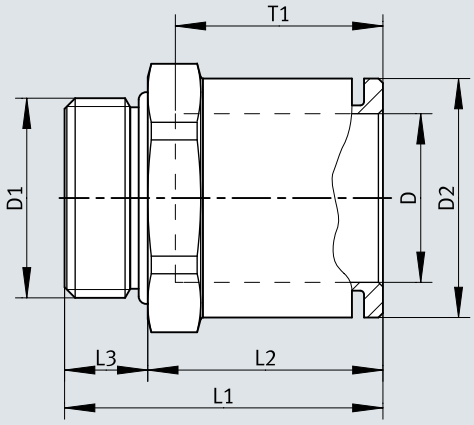

	D1	D	D2 ø	L1	L2	L3	T1 ø	=⌀ 1
QS-G3/4-22	G3/4	22	32	42,1	31,1	11	~27,5	32

Dimensões

Dimensões – União rápida roscada QS-...-I, rosca R

Download dados CAD www.festo.com

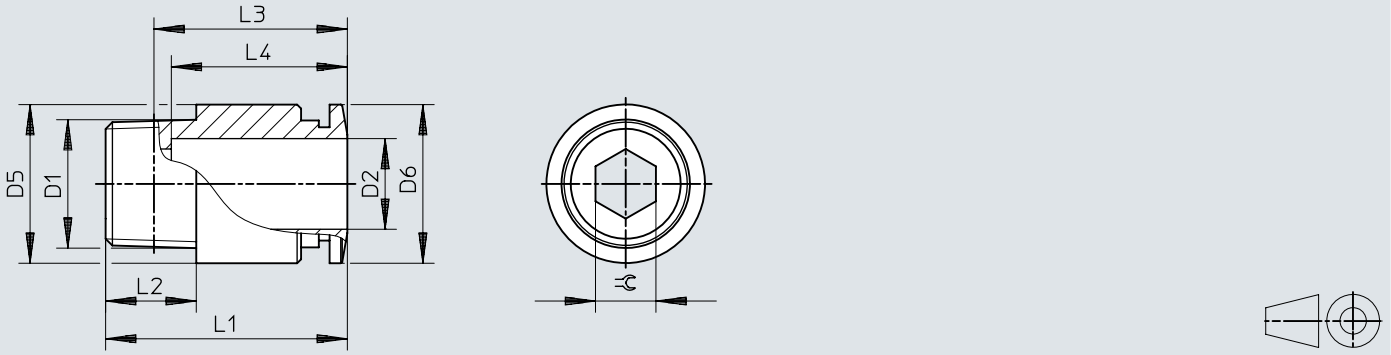

	D1	D2	D5 ø	D6 ø	L1	L2	L3	L4	⫧
QS-1/8-4-I	R1/8	4	9,7	9,9	20	8	16	14,9	2,5
QS-1/8-4-I-100									
QS-1/8-6-I		6	11,8	11,8	22,1	8	18,1	17	4
QS-1/8-6-I-100									
QS-1/8-8-I		8	13,7	13,8	25,9	8	21,9	18,2	5
QS-1/8-8-I-50									
QS-1/8-10-I		10	17,5	16,8	30,3	8	26,3	20,7	5
QS-1/4-6-I	R1/4	6	13,7	11,8	21,3	11	15,2	17	4
QS-1/4-6-I-100									
QS-1/4-8-I		8	13,7	13,8	25,1	11	19,1	18,2	6
QS-1/4-8-I-50									
QS-1/4-10-I		10	17,5	16,8	29,8	11	23,8	20,7	6
QS-1/4-10-I-50									
QS-1/4-12-I		12	20,8	19,8	35,9	11	29,9	23,3	6
QS-3/8-8-I	R3/8	8	16,8	13,8	22,2	12	15,9	18,2	6
QS-3/8-10-I		10	17,5	16,8	29,3	12	23	20,7	6
QS-3/8-12-I		12	20,8	19,8	31,9	12	25,6	23,3	8
QS-1/2-10-I	R1/2	10	20,8	16,8	30,3	15	22,1	20,7	6
QS-1/2-12-I		12	20,8	19,8	33,9	15	25,7	23,3	8

Dimensões

Dimensões – União rápida roscada QS-...-I, rosca G Download dados CAD www.festo.com

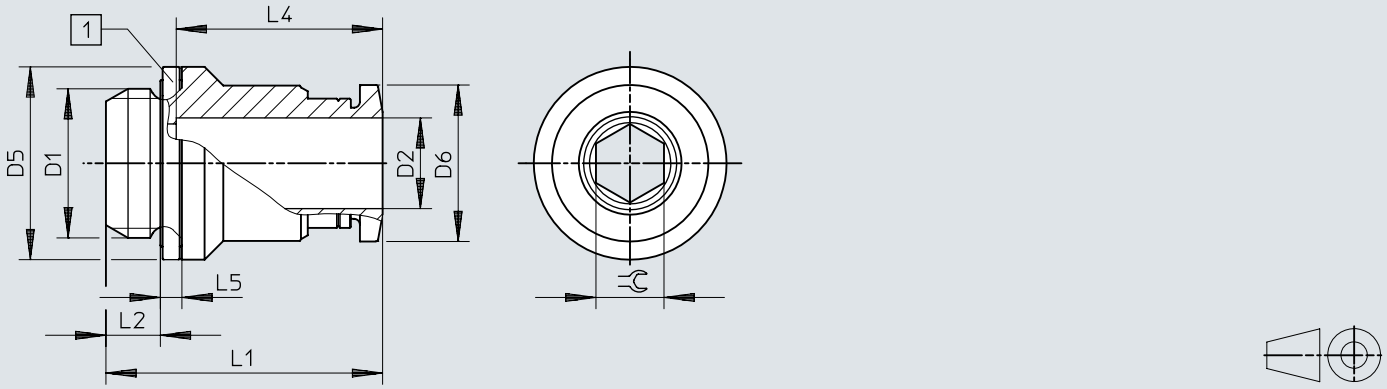

[1] Anel de vedação

	D1	D2	D5 ø	D6 ø	L1	L2	L4	L5	⫧
QS-G1/8-4-I	G1/8	4	13	9,9	19,5	4,2	14,9	1,9	2,5
QS-G1/8-4-I-100									
QS-G1/8-6-I		6	13	11,8	21,6	4,2	17	1,9	4
QS-G1/8-6-I-100									
QS-G1/8-8-I		8	13,7	13,8	25,8	4,2	18,2	1,9	5
QS-G1/8-8-I-100									
QS-G1/8-10-I		10	17	16,8	28,3	4,2	20,7	1,9	5
QS-G1/8-10-I-100									
QS-G1/4-6-I	G1/4	6	17	11,8	20,2	4,8	17	1,9	4
QS-G1/4-8-I		8	17	13,8	24,4	4,8	18,2	1,9	6
QS-G1/4-10-I		10	17	16,8	28,9	4,8	20,7	1,9	7
QS-G3/8-8-I	G3/8	8	19	13,8	23,9	5,8	18,2	2,4	6
QS-G3/8-10-I		10	19	16,8	26,4	5,8	20,7	2,4	7
QS-G3/8-12-I		12	20,8	19,8	31,5	5,8	23,3	2,4	8
QS-G1/2-12-I	G1/2	12	24	19,8	28	6,8	23,3	2,4	8

Dimensões

Dimensões – União rápida roscada QSF, rosca G

Download dados CAD www.festo.com

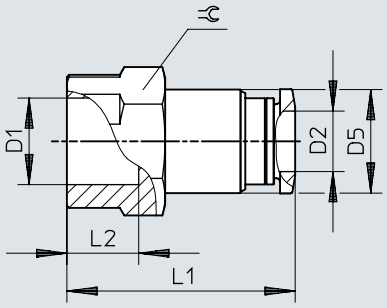

	D1	D2	D5 ø	L1	L2	⫧
QSF-1/8-4-B	G1/8	4	9,7	23,9	7	14
QSF-1/8-4-B-100						
QSF-1/8-6-B		6	11,8	26	7	14
QSF-1/8-6-B-100						
QSF-1/8-8-B		8	13,7	27,2	7	14
QSF-1/8-8-B-50						
QSF-1/4-4-B	G1/4	4	9,7	26,9	9,5	17
QSF-1/4-6-B		6	11,8	29	9,5	17
QSF-1/4-6-B-100						
QSF-1/4-8-B		8	13,7	30,2	9,5	17
QSF-1/4-8-B-50						
QSF-1/4-10-B		10	17,5	32,7	9,5	17
QSF-1/4-10-B-50						
QSF-1/4-12-B		12	20,8	34,8	9,5	21
QSF-3/8-6-B	G3/8	6	11,8	30,5	11	21
QSF-3/8-8-B		8	13,7	31,7	11	21
QSF-3/8-8-B-50						
QSF-3/8-10-B		10	17,5	34,2	11	21
QSF-3/8-10-B-50						
QSF-3/8-12-B		12	20,8	36,8	11	21
QSF-3/8-12-B-20						
QSF-1/2-12-B	G1/2	12	20,8	40,1	14	24
QSF-1/2-16-B		16	25	41,6	14	25

Dimensões

Dimensões – União rápida QS Download dados CAD www.festo.com

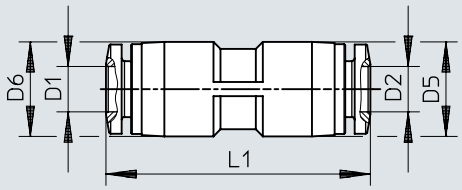

	D1	D2	D5 ø	D6	L1
QS-4	4	4	10	–	30,8
QS-4-100					
QS-6	6	6	12,5	–	34,9
QS-6-100					
QS-8	8	8	14,5	–	37,8
QS-8-50					
QS-10	10	10	17,5	–	41,4
QS-10-50					
QS-12	12	12	21	–	47,8
QS-12-20					
QS-16	16	16	25	–	50
QS-16-20					
QS-6-4	6	4	12,5	12,5	34,4
QS-6-4-100					
QS-8-4	8	4	10,7	14,5	36,6
QS-8-6		6	14,5	14,5	37,9
QS-8-6-50					
QS-10-6	10	6	13	17,5	39,8
QS-10-8		8	17,5	17,5	41,1
QS-10-8-50					
QS-12-8	12	8	14,5	21	44
QS-12-10		10	21	21	47,6
QS-12-10-20					

Dimensões

Dimensões – União rápida de travessia QSS Download dados CAD www.festo.com

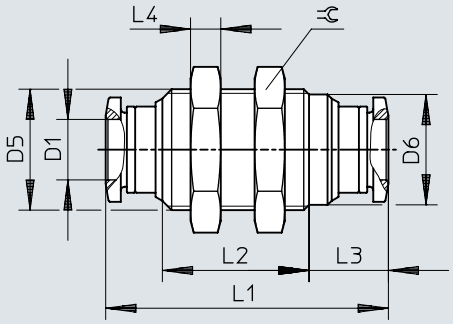

	D1	D5	D6 ø	L1	L2	L3	L4	⫧
QSS-4	4	M12x1	10,8	30,8	14,8	9,5	4	14
QSS-4-100								
QSS-6	6	M14x1	12,5	34,9	19	9,5	4	17
QSS-6-100								
QSS-8	8	M16x1	14,6	37,4	19,4	10,5	4	19
QSS-8-50								
QSS-10	10	M20x1	18,5	42,4	21,6	11,9	5	24
QSS-10-50								
QSS-12	12	M22x1	20,4	47,6	24,2	13,2	6	27
QSS-12-20								

Dimensões

Dimensões – União rápida de travessia QSS-...-F, com colar fixo Download dados CAD www.festo.com

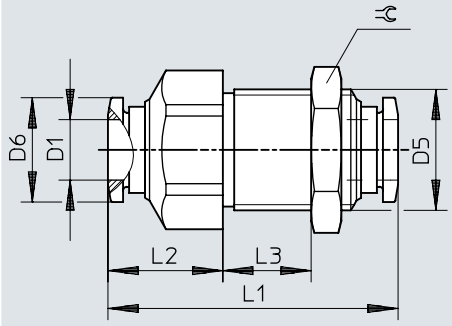

	D1	D5	D6 ø	L1	L2	L3	⇔
QSS-4-F	4	M12x1	9,9	33	13	max. 10	14
QSS-6-F	6	M14x1	11,8	34,9	14,4	max. 10	17
QSS-8-F	8	M16x1	13,8	38,4	15,2	max. 13	19
QSS-10-F	10	M20x1	16,8	47,1	20,3	max. 15	24
QSS-12-F	12	M22x1	19,8	48,5	18,9	max. 17,5	27

Dimensões

Dimensões – União rápida roscada QSSF Download dados CAD www.festo.com

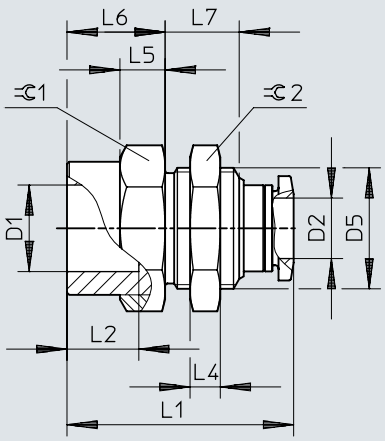

	D1	D2	D5 ø	L1	L2	L4	L5	L6	L7	⫧1	⫧2
QSSF-1/8-4-B	G1/8	4	M12x1	24,2	7	4	5	9	9	14	14
QSSF-1/8-6-B		6	M14x1	26,4	7	4	6	10	10,2	17	17
QSSF-1/8-8-B		8	M16x1	27	7	4	6	10	9,8	19	19
QSSF-1/4-4-B	G1/4	4	M12x1	27,5	9,5	4	6	12,3	9	17	14
QSSF-1/4-6-B		6	M14x1	28,7	9,5	4	6	12,3	10,2	17	17
QSSF-1/4-8-B		8	M16x1	30	9,5	4	6	13	9,8	19	19
QSSF-1/4-10-B		10	M20x1	32,7	9,5	5	7	13	11,1	24	24
QSSF-3/8-6-B	G3/8	6	M14x1	30,9	11	4	6,5	14,5	10,2	21	17
QSSF-3/8-8-B		8	M16x1	31,5	11	4	6,5	14,5	9,8	21	19
QSSF-3/8-10-B		10	M20x1	34,2	11	5	7	14,5	11,1	24	24
QSSF-3/8-12-B		12	M22x1	36,8	11	6	7	14,5	12,4	24	27
QSSF-1/2-12-B	G1/2	12	M22x1	40,1	14	6	7	17,8	12,4	24	27
QSSF-1/2-16-B		16	M27x1,5	42,6	14	9	8,5	17,3	15,4	29	32

Dimensões

Dimensões – Tampão para união rápida Download dados CAD www.festo.com

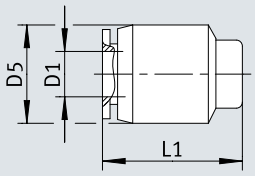

	D1 ø	D5 ø	L1
QSC-4 QSC-4-100	4	10	16,4
QSC-6 QSC-6-100	6	12,5	18,5
QSC-8 QSC-8-50	8	14,5	19,9
QSC-10 QSC-10-50	10	17,5	22,3
QSC-12 QSC-12-20	12	21	24,9

Dimensões

Dimensões – Conector encaixável QS-...H

Download dados CAD www.festo.com

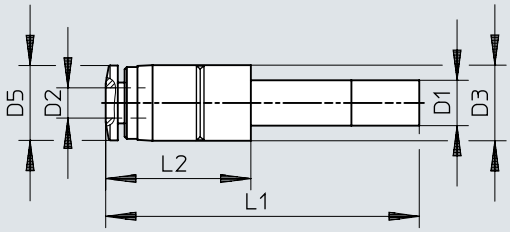

	D1	D2	D3 ø	D5 ø	L1	L2
QS-6H-4	QS-6	4	10	9,9	37,7	15,2
QS-6H-4-100						
QS-8H-4	QS-8	4	12,5	9,9	40,2	16,7
QS-8H-6		6	12,5	11,8	40,8	17,3
QS-8H-6-50						
QS-10H-6	QS-10	6	12,5	11,8	43,8	18,8
QS-10H-8		8	14,5	13,8	43,7	18,7
QS-10H-8-50						
QS-12H-6	QS-12	6	14,5	11,8	48,8	19,8
QS-12H-8		8	14,5	13,8	49,7	20,7
QS-12H-10		10	17,5	16,8	50	21
QS-12H-10-20						

Dimensões

Dimensões – Manga de encaixe QSH Download dados CAD www.festo.com

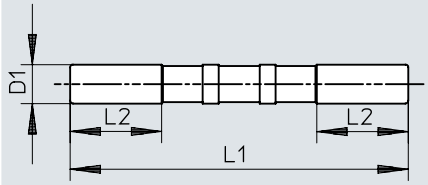

	D1	L1	L2
QSH-4	QS-4	34,8	11,3
QSH-4-100			
QSH-6	QS-6	38,2	11,3
QSH-6-100			
QSH-8	QS-8	41,4	12,1
QSH-8-50			
QSH-10	QS-10	46,2	13
QSH-10-50			
QSH-12	QS-12	52,8	17,5
QSH-12-20			
QSH-16	QS-16	55,6	18

Dimensões

Dimensões – Manga de encaixe QSH, redutor Download dados CAD www.festo.com

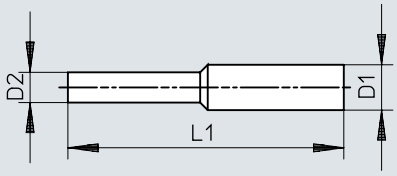

	D1	D2	L1
QSH-6-4	QS-6	QS-4	36,7
QSH-6-4-100			
QSH-8-4	QS-8	QS-4	41,1
QSH-8-6		QS-6	40,5
QSH-8-6-50			
QSH-10-6	QS-10	QS-6	43,7
QSH-10-8		QS-8	44
QSH-10-8-50			
QSH-12-8	QS-12	QS-8	47,5
QSH-12-10		QS-10	49,6
QSH-12-10-20			
QSH-16-12	QS-16	QS-12	54,4
QSH-16-12-20			

Dimensões

Dimensões – Bujão cego QSC-...4H

Download dados CAD www.festo.com

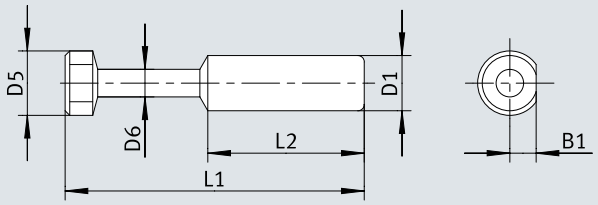

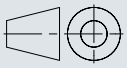

	B1	D1 ø ±0,1	D5 ø	D6 ø	L1	L2
QSC-4H	2,1	4	5	3	27,5	15
QSC-4H-100						
QSC-6H	3	6	7	3	32,5	17
QSC-6H-100						
QSC-8H	4	8	9	4	36,5	18,1
QSC-8H-50						

Dimensões

Dimensões – Bujão cego QSC-...6H/8H/10H/12H/16H Download dados CAD www.festo.com

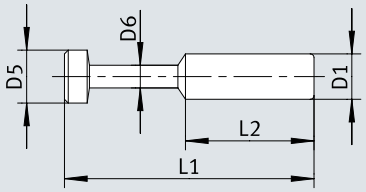

	D1 ø ±0,1	D5 ø	D6 ø	L1	L2
QSC-10H	10	11	5	42	20,2
QSC-10H-50					
QSC-12H	12	13	6	44	23,4
QSC-12H-20					
QSC-16H	16	17	8	46	24,1

Dimensões

Dimensões – União rápida roscada em L QSL, rosca R

Download dados CAD www.festo.com

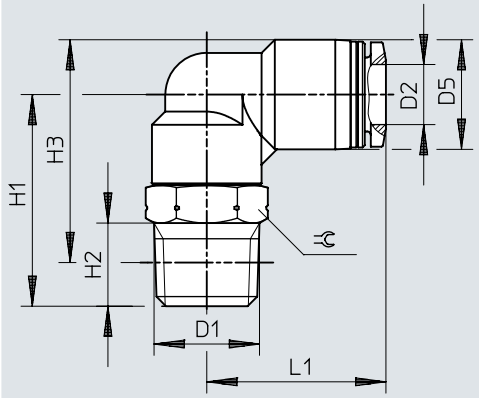

	D1	D2	D5 ø	H1	H2	H3	L1	⫧
QSL-1/8-4	R1/8	4	10	22	8	23	18,7	10
QSL-1/8-4-100								
QSL-1/8-6		6	12,5	22,5	8	24,8	20,3	10
QSL-1/8-6-100								
QSL-1/8-8		8	14,5	24	8	27,3	22,7	12
QSL-1/8-8-50								
QSL-1/8-10		10	17,5	25	8	29,8	25,5	12
QSL-1/4-4	R1/4	4	10	29	11	28	20,7	14
QSL-1/4-6		6	12,5	28	11	28,2	21,8	14
QSL-1/4-6-100								
QSL-1/4-8		8	14,5	28	11	29,2	23,7	14
QSL-1/4-8-50								
QSL-1/4-10		10	17,5	28,5	11	31,2	26	14
QSL-1/4-10-50								
QSL-1/4-12		12	21	29,8	11	34,2	29	14
QSL-1/4-12-20								
QSL-3/8-6	R3/8	6	12,5	31,5	12	31,4	23,8	17
QSL-3/8-8		8	14,5	31	12	31,9	24,7	17
QSL-3/8-8-50								
QSL-3/8-10		10	17,5	32	12	34,4	27	17
QSL-3/8-10-20								
QSL-3/8-12		12	21	32,5	12	36,7	29,7	17
QSL-3/8-12-20								
QSL-1/2-10	R1/2	10	17,5	36	15	36,6	27,5	21
QSL-1/2-10-50								
QSL-1/2-12		12	21	36,5	15	38,8	30,7	21
QSL-1/2-12-20								

Dimensões

Dimensões – União rápida roscada em L QSL-...-16, rosca R

Download dados CAD www.festo.com

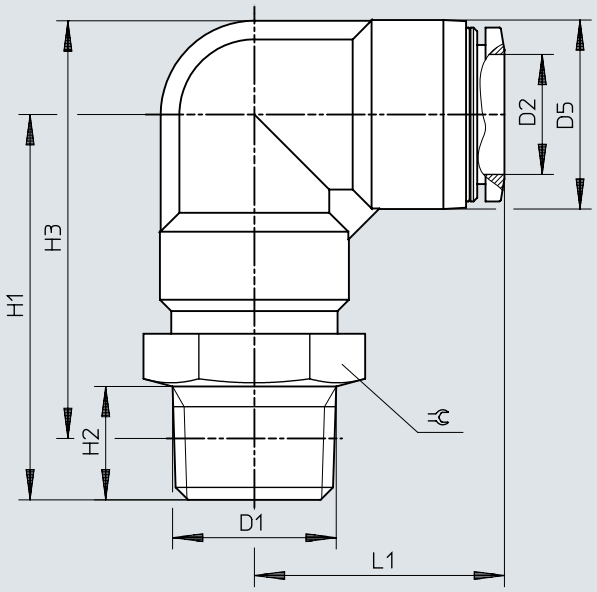

	D1	D2	D5 ø	H1	H2	H3	L1	⫧
QSL-3/8-16	R3/8	16	25	47	11	53,2	33,1	22
QSL-1/2-16	R1/2	16	25	51	15	55,3	33,1	22
QSL-1/2-16-20								

Dimensões

Dimensões – União rápida roscada em L QSL, rosca G com anel de vedação Download dados CAD www.festo.com

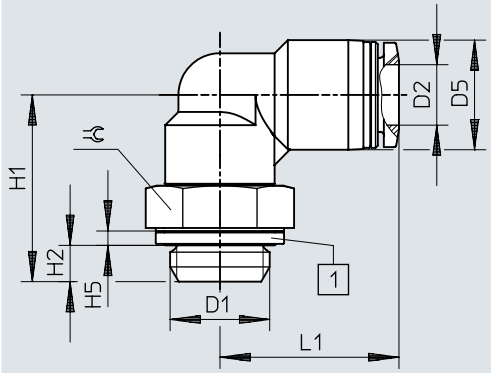

[1] Anel de vedação

	D1	D2	D5 ø	H1	H2	H5	L1	⌀
QSL-G1/8-4	G1/8	4	10	21,1	4,2	1,9	18,7	13
QSL-G1/8-4-100								
QSL-G1/8-6		6	12,5	21,6	4,2	1,9	20,3	13
QSL-G1/8-6-100								
QSL-G1/8-8		8	14,5	22,1	4,2	1,9	22,7	13
QSL-G1/8-8-50								
QSL-G1/4-6	G1/4	6	12,5	24,7	4,8	1,9	21,8	17
QSL-G1/4-6-100								
QSL-G1/4-8		8	14,5	24,7	4,8	1,9	23,7	17
QSL-G1/4-8-50								
QSL-G1/4-10		10	17,5	25,2	4,8	1,9	26	17
QSL-G1/4-10-50								
QSL-G1/4-12		12	21	26,5	4,8	1,9	29	17
QSL-G1/4-12-20								
QSL-G3/8-8	G3/8	8	14,5	27,2	5,8	2,4	24,7	19
QSL-G3/8-8-50								
QSL-G3/8-10		10	17,5	28,2	5,8	2,4	27	19
QSL-G3/8-10-20								
QSL-G3/8-12		12	21	28,7	5,8	2,4	29,7	19
QSL-G3/8-12-20								
QSL-G1/2-12	G1/2	12	21	32,2	6,8	2,4	30,7	24
QSL-G1/2-12-20								

Dimensões

Dimensões – União rápida roscada em L QSL-...-16, rosca G com anel de vedação

Download dados CAD www.festo.com

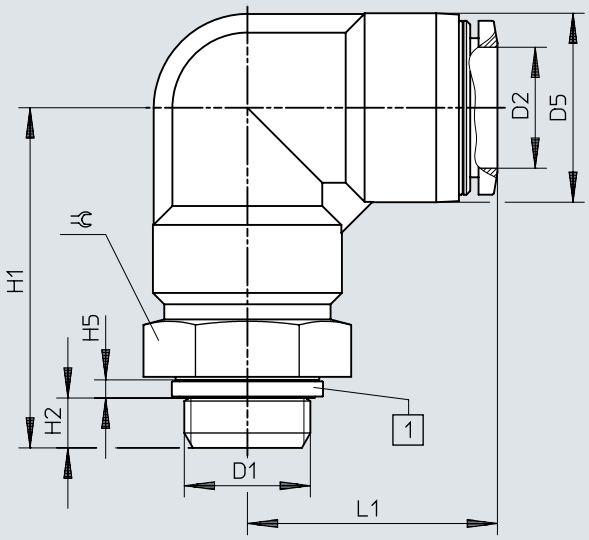

[1] Anel de vedação

	D1	D2	D5 ø	H1	H2	H5	L1	⬡
QSL-G3/8-16	G3/8	16	25	44,2	5,8	2,4	33,1	24
QSL-G1/2-16	G1/2	16	25	45,2	6,8	2,4	33,1	24
QSL-G1/2-16-20								

Dimensões

Dimensões – União rápida roscada em L (longa) QSLL, rosca R

Download dados CAD www.festo.com

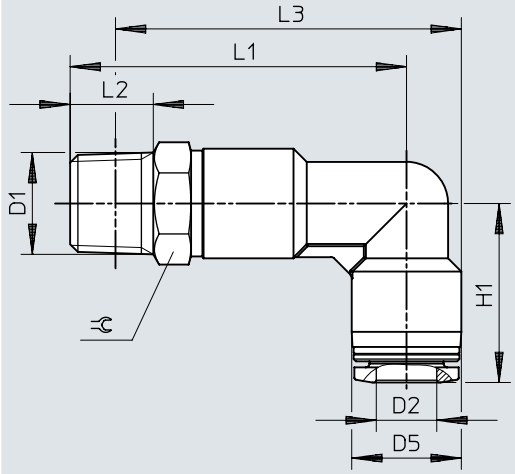

	D1	D2	D5 ø	H1	L1	L2	L3	⫧
QSLL-1/8-4	R1/8	4	10	18,7	34	8	35	10
QSLL-1/8-6		6	12,5	20,3	37	8	39,3	10
QSLL-1/8-8		8	14,5	22,7	40,5	8	43,8	12
QSLL-1/4-4	R1/4	4	10	20,7	41	11	40	14
QSLL-1/4-6		6	12,5	21,8	42,5	11	42,7	14
QSLL-1/4-8		8	14,5	23,7	44,5	11	45,7	14
QSLL-1/4-10		10	17,5	26	48	11	50,7	14
QSLL-3/8-6	R3/8	6	12,5	23,8	46	12	45,9	17
QSLL-3/8-8		8	14,5	24,7	47,5	12	48,4	17
QSLL-3/8-10		10	17,5	27	51,5	12	53,9	17
QSLL-3/8-12		12	21	29,7	55,5	12	59,7	17
QSLL-1/2-10	R1/2	10	17,5	27	55,5	15	56,1	21
QSLL-1/2-12		12	21	29,7	59,5	15	61,8	21

Dimensões

Dimensões – União rápida roscada em L (longa) QSLL, rosca G com anel de vedação

Download dados CAD www.festo.com

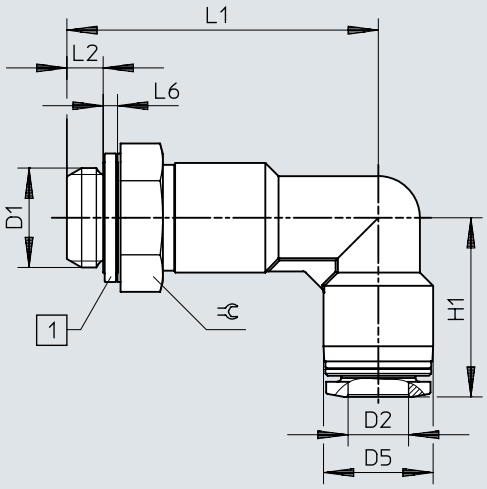

[1] Anel de vedação

	D1	D2	D5 ø	H1	L1	L2	L6	⫧
QSLL-G1/8-4	G1/8	4	10	18,7	33,1	4,2	1,9	13
QSLL-G1/8-4-100								
QSLL-G1/8-6		6	12,5	20,3	36,1	4,2	1,9	13
QSLL-G1/8-6-100								
QSLL-G1/8-8		8	14,5	22,7	38,6	4,2	1,9	13
QSLL-G1/8-8-100								
QSLL-G1/4-6	G1/4	6	12,5	21,8	39,2	4,8	1,9	17
QSLL-G1/4-8		8	14,5	23,7	41,2	4,8	1,9	17
QSLL-G1/4-10		10	17,5	26	44,7	4,8	1,9	17
QSLL-G1/4-12		12	21	29	49,5	4,8	1,9	17
QSLL-G3/8-8	G3/8	8	14,5	24,7	43,7	5,8	2,4	19
QSLL-G3/8-10		10	17,5	27	47,7	5,8	2,4	19
QSLL-G3/8-12		12	21	29,7	51,7	5,8	2,4	19
QSLL-G1/2-12	G1/2	12	21	29,7	55,2	6,8	2,4	24

Dimensões

Dimensões – União rápida em L, QSLL-...-16 comprida, rosca G com anel de vedação

Download dados CAD www.festo.com

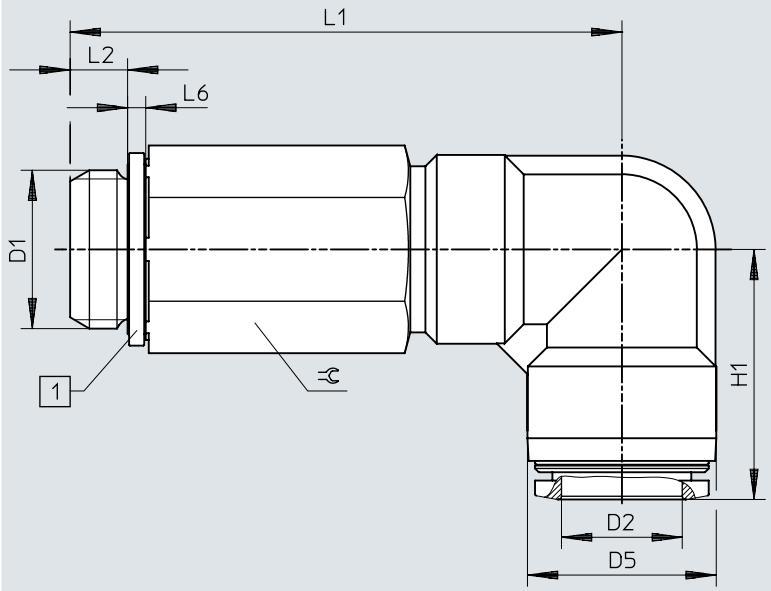

[1] Anel de vedação

	D1	D2	D5 ø	H1	L1	L2	L6	⫰
QSLL-G1/2-16	G1/2	16	25	33,1	72,2	6,8	2,4	24

Dimensões

Dimensões – União rápida roscada em L QSLF, rosca G

Download dados CAD www.festo.com

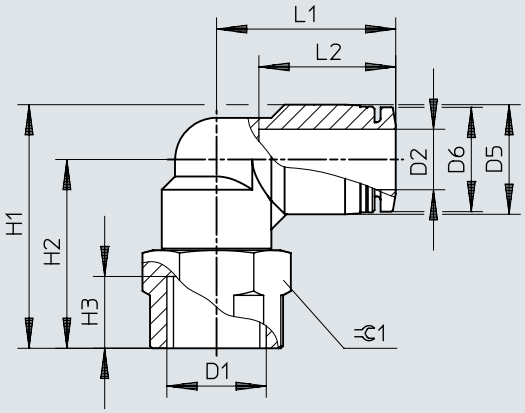

	D1	D2	D5 ø	D6 ø	H1	H2	H3	L1	L2	⫷
QSLF-1/8-4-B	G1/8	4	10	9,9	25	20	7	18,7	14,9	14
QSLF-1/8-6-B		6	12,5	11,8	26,8	20,5	7	20,3	17	14
QSLF-1/8-8-B		8	14,5	13,8	28,3	21	7	22,7	18,1	14
QSLF-1/4-6-B	G1/4	6	12,5	11,8	31,3	25	9,5	21,8	17	17
QSLF-1/4-8-B		8	14,5	13,8	32,3	25	9,5	23,7	18,1	17
QSLF-1/4-10-B		10	17,5	16,8	34,3	25,5	9,5	26	20,2	17
QSLF-3/8-8-B	G3/8	8	14,5	13,8	34,8	27,5	11	24,7	18,1	21
QSLF-3/8-10-B		10	17,5	16,8	37,3	28,5	11	27	20,2	21

Dimensões

Dimensões – União rápida roscada em L QSLV-...-I, rosca R

Download dados CAD www.festo.com

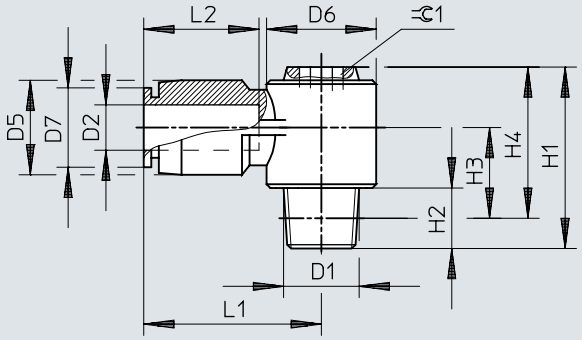

	D1	D2	D5 ø	D6 ø	D7 ø	H1	H2	H3	H4	L1	L2	⫧
QSLV-1/8-6-I	R1/8	6	13	14,3	11,8	24	8	11,5	20	23,7	17	5
QSLV-1/8-8-I		8	14	17,9	13,8	27	8	12	23	26,7	18,1	8
QSLV-1/4-6-I	R1/4	6	13	14,3	11,8	27	11	12,5	21	23,7	17	5
QSLV-1/4-8-I		8	14	17,9	13,8	30	11	13	24	26,7	18,1	8
QSLV-1/4-10-I		10	18	21,3	16,8	34	11	15	28	30,7	20,7	10
QSLV-3/8-8-I	R3/8	8	14	17,9	13,8	31	12	13,7	24,7	26,7	18,1	8
QSLV-3/8-10-I		10	18	21,3	16,8	35	12	15,7	28,7	30,7	20,7	10
QSLV-3/8-12-I		12	21	26,3	19,8	39	12	17,7	32,7	36,4	23,4	12
QSLV-1/2-12-I	R1/2	12	21	26,3	19,8	42	15	18,8	33,8	36,4	23,4	12

Dimensões

Dimensões – União rápida roscada em L QSLV-...-I, rosca G Download dados CAD www.festo.com

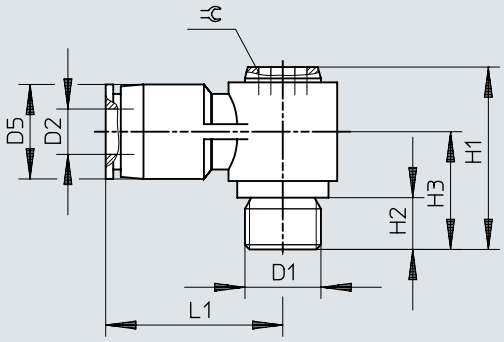

	D1	D2	D5 ø	H1	H2	H3	L1	⫷
QSLV-G1/8-6-I	G1/8	6	13	23	5,1	14,5	23,7	5
QSLV-G1/8-8-I		8	14	26	5,1	15	26,7	8
QSLV-G1/4-6-I	G1/4	6	13	23,5	5,6	15	23,7	5
QSLV-G1/4-8-I		8	14	26,5	5,6	15,5	26,7	8
QSLV-G1/4-10-I		10	18	30,5	5,6	17,5	30,7	10
QSLV-G3/8-8-I	G3/8	8	14	28	6,6	17	26,7	8
QSLV-G3/8-10-I		10	18	32	6,6	19	30,7	10
QSLV-G3/8-12-I		12	21	36	6,6	21	36,4	12
QSLV-G1/2-12-I	G1/2	12	21	37	7,6	22	36,4	12

Dimensões

Dimensões – União rápida roscada em L QSLV, rosca métrica com anel de vedação

Download dados CAD www.festo.com

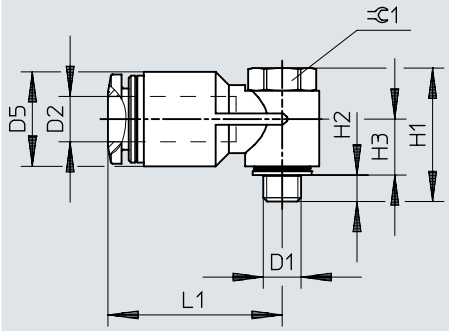

	D1	D2	D5 ø	H1	H2	H3	L1	⫧ 1
QSLV-M5-6	M5	6	12,5	17,2	3	7,4	23,1	8

Dimensões

Dimensões – União rápida em L QSLV, rosca R

Download dados CAD www.festo.com

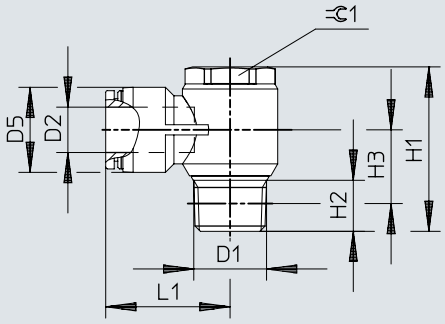

	D1	D2	D5 ø	H1	H2	H3	L1	⫧ 1
QSLV-1/8-4	R1/8	4	10	27	8	12	22,2	14
QSLV-1/8-4-100								
QSLV-1/8-6		6	12,5	27	8	12	24,2	14
QSLV-1/8-6-100								
QSLV-1/8-8		8	14,5	27	8	12,3	26,2	14
QSLV-1/8-8-50								
QSLV-1/4-6	R1/4	6	12,5	31,5	11	13,5	26,8	17
QSLV-1/4-6-100								
QSLV-1/4-8		8	14,5	31,5	11	13,5	28,2	17
QSLV-1/4-8-50								
QSLV-1/4-10		10	17,5	31,5	11	15	30,5	17
QSLV-1/4-10-50								
QSLV-3/8-8	R3/8	8	14,5	36	12	15,7	30,2	21
QSLV-3/8-10		10	18	36	12	15,7	32,5	21
QSLV-3/8-12		12	21	36	12	17,2	35,2	21
QSLV-1/2-12	R1/2	12	21	40,2	13	16,5	38,2	24
QSLV-1/2-16		16	25	48,3	15	21,6	36,6	24

Dimensões

Dimensões – União rápida roscada em L QSLV, rosca G com anel de vedação

Download dados CAD www.festo.com

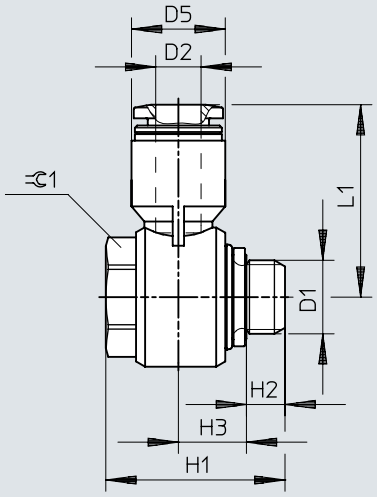

	D1	D2	D5 ø	H1	H2	H3	L1	⫧ 1
QSLV-G1/8-4	G1/8	4	10	23,7	5,1	8,7	23,4	14
QSLV-G1/8-4-100								
QSLV-G1/8-6		6	12,4	23,7	5,1	9	25,5	14
QSLV-G1/8-6-100								
QSLV-G1/8-8		8	14,4	23,7	5,1	10	28,4	14
QSLV-G1/8-8-50								
QSLV-G1/4-6	G1/4	6	14,5	28,6	5,6	10,4	29	19
QSLV-G1/4-6-100								
QSLV-G1/4-8		8	14,5	28,6	5,6	10,4	28,9	19
QSLV-G1/4-8-50								
QSLV-G1/4-10		10	17,6	28,6	5,6	11,7	31,2	19
QSLV-G1/4-10-50								
QSLV-G3/8-8	G3/8	8	14,4	33,1	6,6	12,6	31	24
QSLV-G3/8-10		10	17,6	33,1	6,6	12,6	33,6	24
QSLV-G3/8-12		12	21	33,1	6,6	14,3	36,4	24
QSLV-G1/2-12	G1/2	12	21	34	7,6	14,3	37,9	27
QSLV-G1/2-16		16	25	43,1	7,6	17,2	38,1	27

Dimensões

Dimensões – União rápida em L QSL Download dados CAD www.festo.com

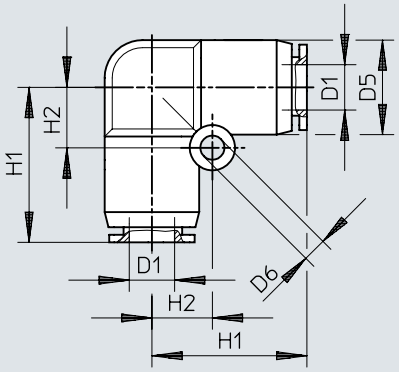

	D1	D5 ø	D6 ø	H1	H2
QSL-4	4	10	3,2	16,9	6,5
QSL-4-100					
QSL-6	6	12,5	3,2	20,1	8
QSL-6-100					
QSL-8	8	15	4,2	22,4	10
QSL-8-50					
QSL-10	10	17,5	4,2	26,2	12
QSL-10-50					
QSL-12	12	21	4,2	29,4	14
QSL-12-20					
QSL-16	16	25	4,2	33,1	12
QSL-16-20					

Dimensões

Dimensões – Conector de encaixe em L QSL-...H com manga de encaixe Download dados CAD www.festo.com

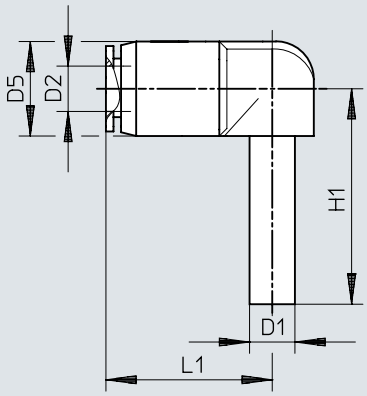

	D1	D2	D5 ø	H1	L1
QSL-4H	QS-4	4	10	25	16,8
QSL-4H-100					
QSL-6H	QS-6	6	12,5	28,5	19,8
QSL-6H-100					
QSL-8H	QS-8	8	14,5	30,7	21,8
QSL-8H-50					
QSL-10H	QS-10	10	17,5	33,7	24,9
QSL-10H-50					
QSL-12H	QS-12	12	21	39	28,9
QSL-6H-4	QS-6	4	12,5	28,5	17,7
QSL-8H-6	QS-8	6	14,5	30,7	21,9
QSL-10H-8	QS-10	8	17,5	33,7	24,6
QSL-12H-10	QS-12	10	21	39	28,7

Dimensões

Dimensões – União rápida em L QSL-...H com manga de encaixe longa Download dados CAD www.festo.com

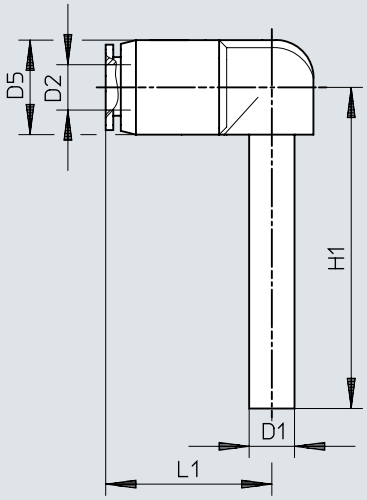

	D1	D2	D5 Ø	H1	L1
QSL-4HL	QS-4	4	10	36	16,8
QSL-6HL	QS-6	6	12,5	42	19,8
QSL-8HL	QS-8	8	14,5	46,7	21,8
QSL-10HL	QS-10	10	17,5	51,7	24,9
QSL-12HL	QS-12	12	21	59,5	28,95

Dimensões

Dimensões – União rápida em T QST, rosca R

Download dados CAD www.festo.com

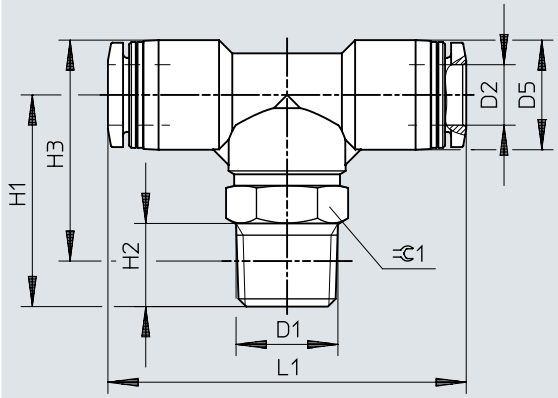

	D1	D2	D5 ø	H1	H2	H3	L1	⫷
QST-1/8-4	R1/8	4	10	22	8	23	37,4	10
QST-1/8-4-100								
QST-1/8-6		6	12,5	22,5	8	24,8	40,5	10
QST-1/8-6-100								
QST-1/8-8		8	14,5	24	8	27,3	45,4	12
QST-1/8-8-50								
QST-1/8-10		10	17,5	25	8	29,8	51	12
QST-1/4-4	R1/4	4	10	29	11	28	41,4	14
QST-1/4-6		6	12,5	28	11	28,2	43,5	14
QST-1/4-6-100								
QST-1/4-8		8	14,5	28	11	29,2	47,4	14
QST-1/4-8-50								
QST-1/4-10		10	17,5	28,5	11	31,2	52	14
QST-1/4-10-50								
QST-1/4-12		12	21	29,8	11	34,2	57,9	14
QST-3/8-6	R3/8	6	12,5	31,5	12	31,4	47,5	17
QST-3/8-8		8	14,5	31	12	31,9	49,4	17
QST-3/8-8-50								
QST-3/8-10		10	17,5	32	12	34,4	54	17
QST-3/8-10-20								
QST-3/8-12		12	21	32,5	12	36,7	59,4	17
QST-3/8-12-20								
QST-1/2-10	R1/2	10	17,5	36	15	36,6	55	21
QST-1/2-12		12	21	36,5	15	38,8	61,4	21

Dimensões

Dimensões – União rápida em T QST-...-16, rosca R

Download dados CAD www.festo.com

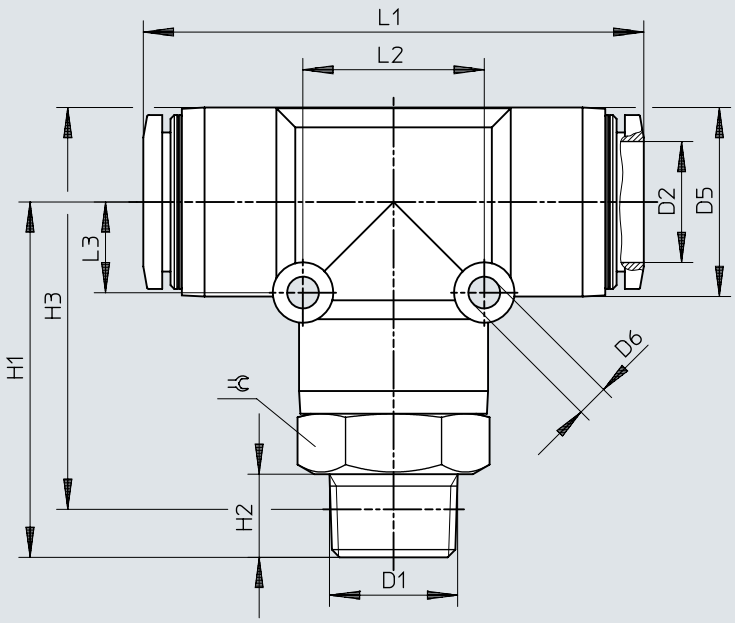

	D1	D2	D5 ø	D6 ø	H1	H2	H3	L1	L2	L3	⫧
QST-3/8-16	R3/8	16	25	4,2	47	11	53,2	66,2	24	12	22
QST-1/2-16	R1/2	16	25	4,2	51	15	55,3	66,2	24	12	22

Dimensões

Dimensões – União rápida em T QST, rosca G com anel de vedante Download dados CAD www.festo.com

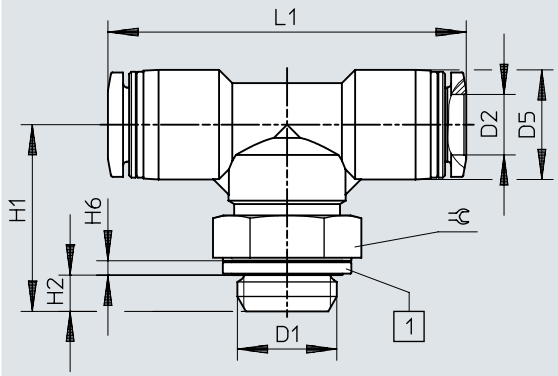

[1] Anel de vedação

	D1	D2	D5 ø	H1	H2	H6	L1	⌀
QST-G1/8-4	G1/8	4	10	21,1	4,2	1,9	37,4	13
QST-G1/8-4-100								
QST-G1/8-6		6	12,5	21,6	4,2	1,9	40,5	13
QST-G1/8-6-100								
QST-G1/8-8		8	14,5	22,1	4,2	1,9	45,4	13
QST-G1/8-8-50								
QST-G1/4-6	G1/4	6	12,5	24,7	4,8	1,9	43,5	17
QST-G1/4-6-100								
QST-G1/4-8		8	14,5	24,7	4,8	1,9	47,4	17
QST-G1/4-8-50								
QST-G1/4-10		10	17,5	25,2	4,8	1,9	52	17
QST-G1/4-10-50								
QST-G1/4-12		12	21	26,5	4,8	1,9	57,9	17
QST-G3/8-8	G3/8	8	14,5	27,2	5,8	2,4	49,4	19
QST-G3/8-8-50								
QST-G3/8-10		10	17,5	28,2	5,8	2,4	54	19
QST-G3/8-10-20								
QST-G3/8-12		12	21	28,7	5,8	2,4	59,4	19
QST-G3/8-12-20								
QST-G1/2-12	G1/2	12	21	32,2	6,8	2,4	61,4	24

Dimensões

Dimensões – União rápida em T QST-...-16, rosca G com anel de vedação Download dados CAD www.festo.com

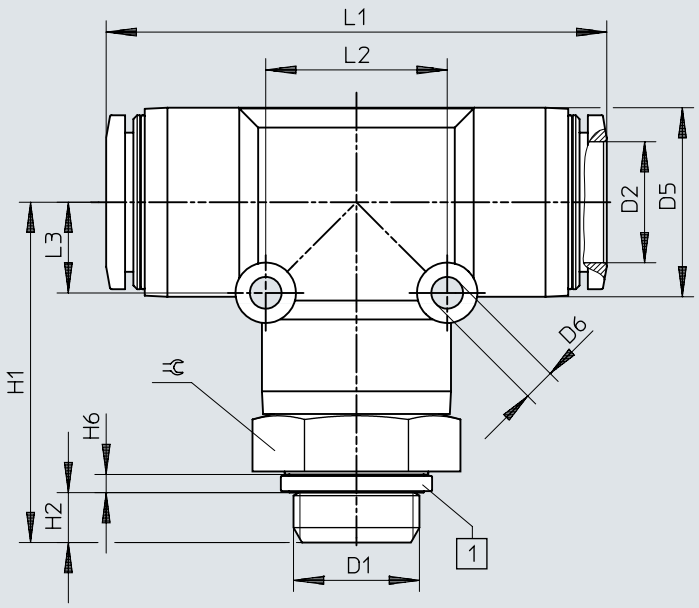

[1] Anel de vedação

	D1	D2	D5 ø	D6 ø	H1	H2	H6	L1	L2	L3	⫧
QST-G3/8-16	G3/8	16	25	4,2	44,2	5,8	2,4	66,2	24	12	24
QST-G1/2-16	G1/2	16	25	4,2	45,2	6,8	2,4	66,2	24	12	24

Dimensões

Dimensões – União rápida em T QST Download dados CAD www.festo.com

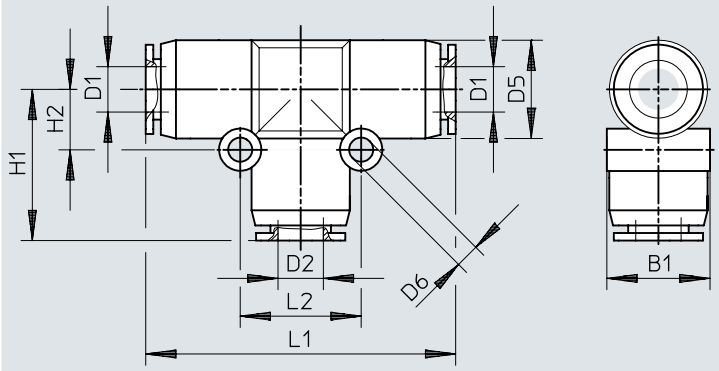

	D1	D2	D5 ø	D6 ø	B1	H1	H2	L1	L2
QST-4	4	4	10	3,2	10,4	17,2	6,5	34,4	13
QST-4-100									
QST-6	6	6	13	3,2	13,5	20,1	8	40,2	16
QST-6-100									
QST-8	8	8	15	3,2	15,6	22,2	9	44,4	18
QST-8-50									
QST-10	10	10	17,5	4,2	18,2	25,2	12	50,4	24
QST-10-50									
QST-12	12	12	21	4,2	21,7	28,4	14	56,8	28
QST-12-20									
QST-16	16	16	25	4,2	25,6	33,1	12	66,2	24
QST-6-4	6	4	13	3,2	13	19,5	8	40,1	16
QST-6-4-100									
QST-8-4	8	4	14,5	3,2	15,1	21,7	9	44,4	18
QST-8-6		6	14,5	3,2	15,1	22,3	9	44,4	18
QST-8-6-50									
QST-10-6	10	6	17,5	4,2	18,2	25	12	50,4	24
QST-10-8		8	17,5	4,2	18,2	24,9	12	50,4	24
QST-10-8-50									
QST-12-8	12	8	21	4,2	21,7	27,7	14	56,8	28
QST-12-10		10	21	4,2	21,7	28	14	56,8	28
QST-12-10-20									
QST-16-12	16	12	25	4,2	25,7	33,2	12	66,2	24

Dimensões

Dimensões – União rápida em T QSTF, rosca R

Download dados CAD www.festo.com

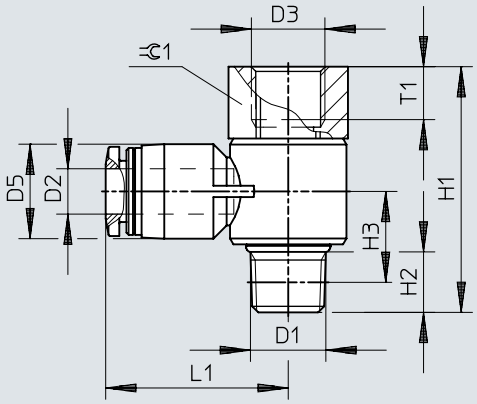

	D1	D2	D3	D5 ø	H1	H2	H3	L1	T1	⫧1
QSTF-1/8-4-B	R1/8	4	G1/8	10	32,5	8	12	22,2	7	14
QSTF-1/8-6-B		6	G1/8	12,5	32,5	8	12	24,2	7	14
QSTF-1/8-8-B		8	G1/8	14,5	32,5	8	12,3	26,2	7	14
QSTF-1/4-6-B	R1/4	6	G1/4	12,5	38,5	11	13,5	26,8	9,5	17
QSTF-1/4-8-B		8	G1/4	14,5	38,5	11	13,5	28,2	9,5	17
QSTF-1/4-10-B		10	G1/4	17,5	38,5	11	15	30,5	9,5	17
QSTF-3/8-8-B	R3/8	8	G3/8	14,5	44,5	12	15,7	30,2	11	21
QSTF-3/8-10-B		10	G3/8	18	44,5	12	15,7	32,5	11	21
QSTF-3/8-12-B		12	G3/8	21	44,5	12	17,2	35,2	11	21
QSTF-1/2-12-B	R1/2	12	G1/2	21	52,2	13	16,5	38,2	14	24

Dimensões

Dimensões – União rápida roscada em T QSTF, rosca G com anel de vedação

Download dados CAD www.festo.com

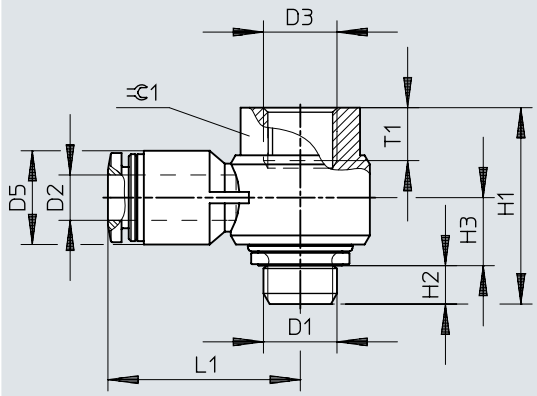

	D1	D2	D3	D5 ø	H1	H2	H3	L1	T1	⇄ 1
QSTF-G1/8-4	G1/8	4	G1/8	10	26	5,1	8,7	23,4	7	14
QSTF-G1/8-6		6	G1/8	12,4	26	5,1	9	25,5	7	14
QSTF-G1/8-8		8	G1/8	14,4	26	5,1	10	28,4	7	14
QSTF-G1/4-6	G1/4	6	G1/4	14,5	33,2	5,6	10,4	29	9,5	19
QSTF-G1/4-8		8	G1/4	14,5	33,2	5,6	10,4	28,9	9,5	19
QSTF-G1/4-10		10	G1/4	17,6	33,2	5,6	11,7	31,2	9,5	19
QSTF-G3/8-8	G3/8	8	G3/8	14,4	38,1	6,6	12,6	31	11	24
QSTF-G3/8-10		10	G3/8	17,6	38,1	6,6	12,6	33,6	11	24
QSTF-G3/8-12		12	G3/8	21	38,1	6,6	14,3	36,4	11	24
QSTF-G1/2-12	G1/2	12	G1/2	21	42,8	7,6	14,3	37,9	14	27

Dimensões

Dimensões – União rápida em T QSTL, rosca R

Download dados CAD www.festo.com

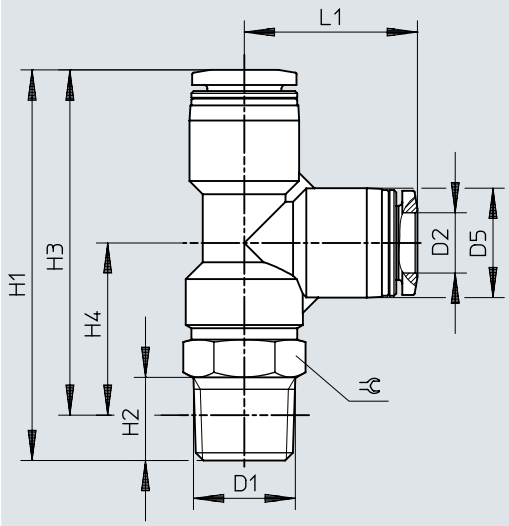

	D1	D2	D5 ø	H1	H2	H3	H4	L1	⫧
QSTL-1/8-4	R1/8	4	10	40,2	8	36,2	19	17,2	10
QSTL-1/8-4-100									
QSTL-1/8-6		6	12,5	43,3	8	39,3	18,8	20,5	10
QSTL-1/8-6-100									
QSTL-1/8-8		8	14,5	46,9	8	42,9	20	22,9	12
QSTL-1/8-8-50									
QSTL-1/4-6	R1/4	6	12,5	48,8	11	42,7	22,2	20,5	14
QSTL-1/4-6-100									
QSTL-1/4-8		8	14,5	51,7	11	45,7	22,8	22,9	14
QSTL-1/4-8-50									
QSTL-1/4-10		10	17,5	54,7	11	48,7	22,5	26,2	14
QSTL-1/4-10-50									
QSTL-3/8-8	R3/8	8	14,5	55,4	12	49,1	26,2	22,9	17
QSTL-3/8-10		10	17,5	58,2	12	51,9	25,7	26,2	17
QSTL-3/8-12		12	21	63,5	12	57,2	26,7	30,5	17
QSTL-1/2-12	R1/2	12	21	67,5	15	59,3	28,8	30,7	21

Dimensões

Dimensões – União rápida em T QSTL-...-16, rosca R

Download dados CAD www.festo.com

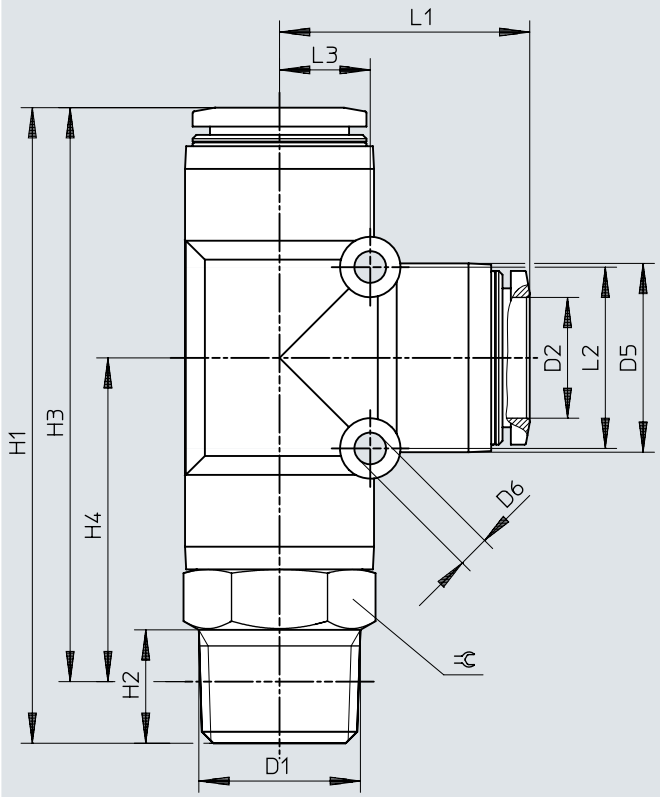

	D1	D2	D5 ø	D6 ø	H1	H2	H3	H4	L1	L2	L3	⌀
QSTL-1/2-16	R1/2	16	25	4,2	84,1	15	75,9	42,8	33,1	24	12	22

Dimensões

Dimensões – União rápida roscada em T QSTL, rosca G com anel de vedação Download dados CAD www.festo.com

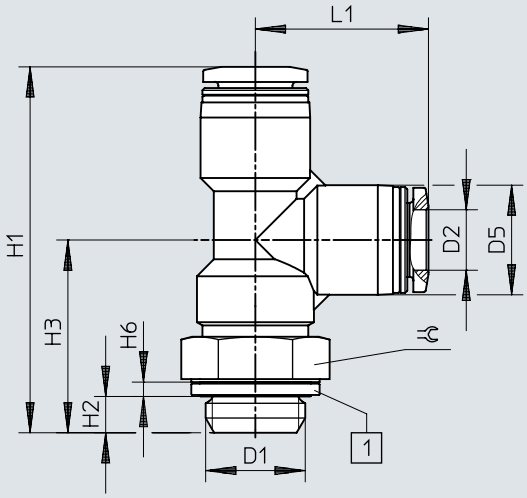

[1] Anel de vedação

	D1	D2	D5 ø	H1	H2	H3	H6	L1	⫧
QSTL-G1/8-4	G1/8	4	10	39,3	4,2	22,1	1,9	17,2	13
QSTL-G1/8-4-100									
QSTL-G1/8-6		6	12,5	42,4	4,2	21,9	1,9	20,5	13
QSTL-G1/8-6-100									
QSTL-G1/8-8		8	14,5	45	4,2	22,1	1,9	22,9	13
QSTL-G1/8-8-50									
QSTL-G1/4-6	G1/4	6	12,5	45,5	4,8	25	1,9	20,5	17
QSTL-G1/4-6-100									
QSTL-G1/4-8		8	14,5	48,4	4,8	25,5	1,9	22,9	17
QSTL-G1/4-8-50									
QSTL-G1/4-10		10	17,5	51,4	4,8	25,2	1,9	26,2	17
QSTL-G1/4-10-50									
QSTL-G3/8-8	G3/8	8	14,5	51,6	5,8	28,7	2,4	22,9	19
QSTL-G3/8-10		10	17,5	54,4	5,8	28,2	2,4	26,2	19
QSTL-G3/8-12		12	21	59,7	5,8	29,2	2,4	30,5	19
QSTL-G1/2-12	G1/2	12	21	63,2	6,8	32,7	2,4	30,7	24

Dimensões

Dimensões – União rápida roscada em T QSTL-...-16, rosca G com anel de vedação

Download dados CAD www.festo.com

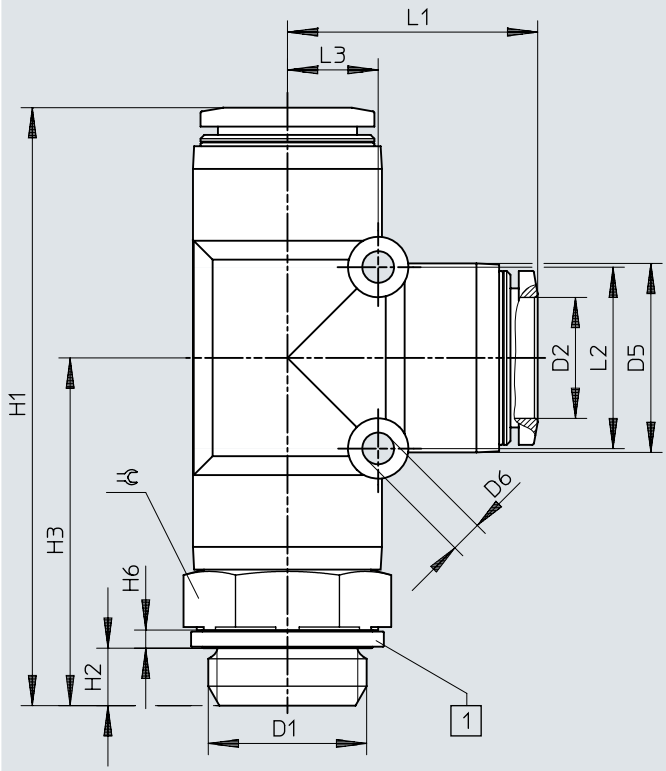

[1] Anel de vedação

	D1	D2	D5 ø	D6 ø	H1	H2	H3	H6	L1	L2	L3	⌀
QSTL-G1/2-16	G1/2	16	25	4,2	78,3	6,8	45,2	2,4	33,1	24	12	24

Dimensões

Dimensões – União rápida roscada QSW, Rosca R

Download dados CAD www.festo.com

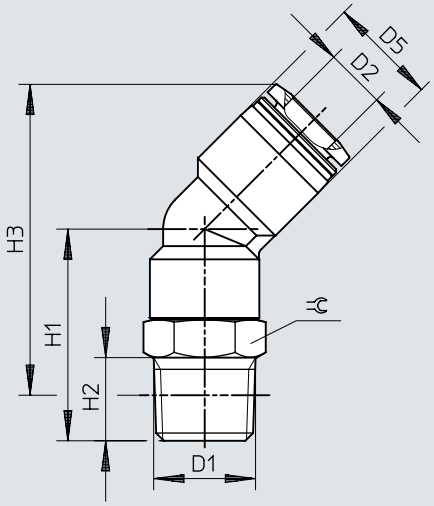

	D1	D2	D5 ø	H1	H2	H3	⫧
QSW-1/8-4	R1/8	4	8	14,8	8	23	10
QSW-1/8-6		6	10,5	16,4	8	25,3	10
QSW-1/8-8		8	14,5	24	8	39,2	12
QSW-1/4-6	R1/4	6	10,5	21,4	11	28,2	14
QSW-1/4-8		8	14,5	28	11	41,2	14
QSW-1/4-10		10	17,5	28,5	11	44,9	14
QSW-3/8-10	R3/8	10	17,5	33	12	49,1	17
QSW-3/8-12		12	21	32,5	12	53,2	17
QSW-1/2-12	R1/2	12	21	36,5	15	55,4	21

Dimensões

Dimensões – União rápida roscada QSW-...-16, rosca R Download dados CAD www.festo.com

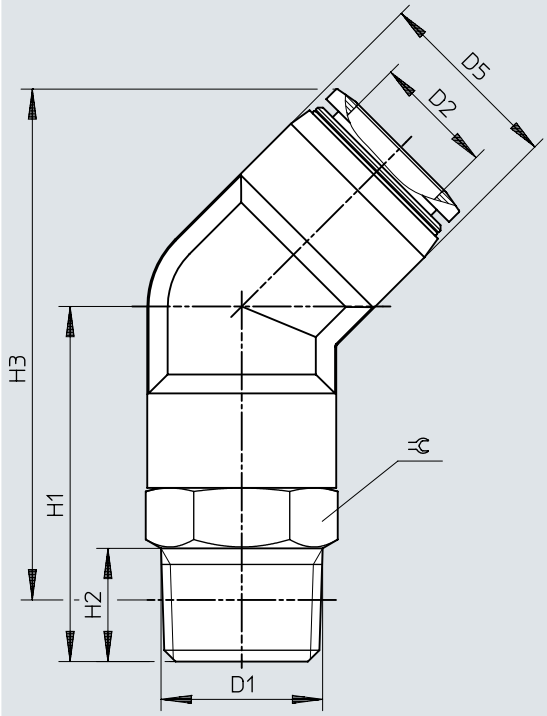

	D1	D2	D1	D2	H2	H3	⊂
QSW-1/2-16	R1/2	16	25	47	15	67,6	22

Dimensões

Dimensões – União rápida QSW-...HL com manga de encaixe Download dados CAD www.festo.com

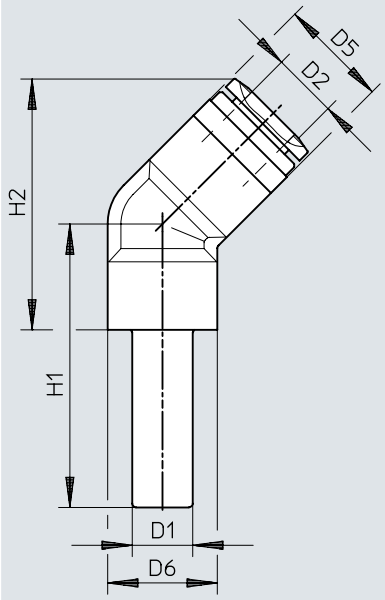

	D1	D2	D5	D6	H1	H2
QSW-4HL	QS-4	4	8	8	21,8	15
QSW-6HL	QS-6	6	10,5	8	24,6	17,3
QSW-8HL	QS-8	8	14,5	10	28,5	25,7
QSW-10HL	QS-10	10	17,5	11	31,5	30,5
QSW-12HL	QS-12	12	21	14	35,5	36,3

Dimensões

Dimensões – União rápida em X QSX Download dados CAD www.festo.com

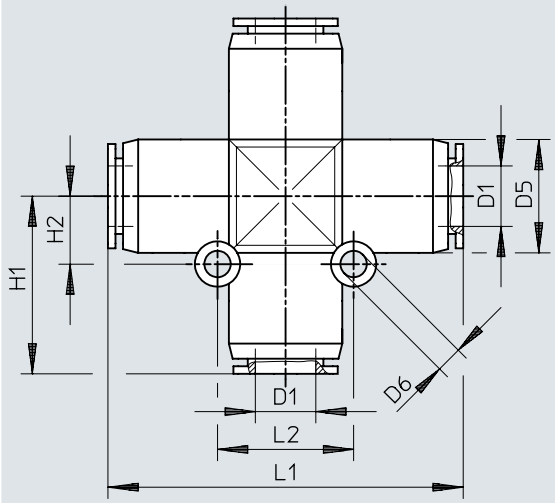

	D1	D5 ø	D6 ø	H1	H2	L1	L2
QSX-8	8	15	3,5	23,5	9	47	18
QSX-10	10	17,5	4,5	27,5	11	55	22
QSX-12	12	21	4,5	31	12	62	24

Dimensões

Dimensões – União rápida roscada em Y QSY, rosca métrica com anel de vedação

Download dados CAD www.festo.com

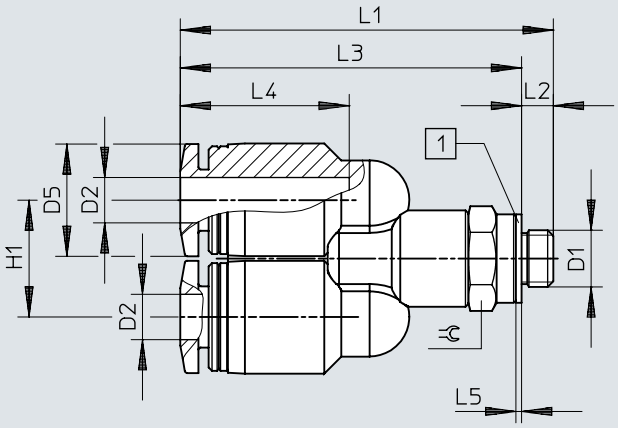

[1] Anel de vedação

	D1	D2	D5 ø	H1	L1	L2	L3	L4	L5	⫧
QSY-M5-4	M5x0,8	4	10	10,3	32,9	2,8	30,1	14,9	0,5	8
QSY-M5-6		6	12,5	12,5	38,3	2,8	35,5	17	0,5	10

Dimensões

Dimensões – União rápida roscada Y QSY, rosca R

Download dados CAD www.festo.com

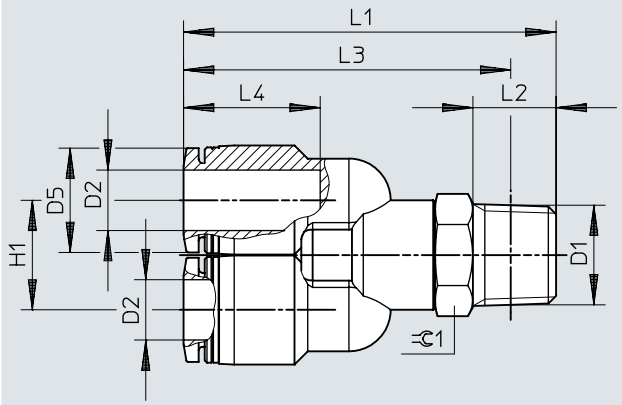

	D1	D2	D5 ø	H1	L1	L2	L3	L4	⇔C
QSY-1/8-4	R1/8	4	10	10,3	38,4	8	34,4	14,9	10
QSY-1/8-6		6	12,5	12,5	41,3	8	37,3	17	10
QSY-1/8-8		8	14,5	14,5	46,1	8	42,1	18,1	12
QSY-1/4-4	R1/4	4	10	10,3	43,4	11	37,4	14,9	14
QSY-1/4-6		6	12,5	12,5	48,3	11	42,2	17	14
QSY-1/4-8		8	14,5	14,5	49,3	11	43,3	18,1	14
QSY-1/4-10		10	17,5	17,5	53,6	11	47,6	20,2	14
QSY-3/8-8	R3/8	8	14,5	14,5	52,5	12	46,2	18,1	17
QSY-3/8-10		10	17,5	17,5	56,7	12	50,4	20,2	17
QSY-3/8-12		12	21	21	60,6	12	54,3	23,4	17
QSY-1/2-10	R1/2	10	17,5	17,5	60,2	15	52	20,2	21
QSY-1/2-12		12	21	21	64,7	15	56,5	23,4	21

Dimensões

Dimensões – União rápida roscada em Y QSY, rosca G com anel de vedação Download dados CAD www.festo.com

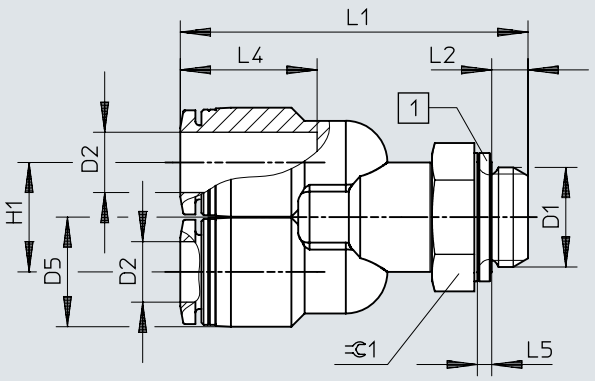

	D1	D2	D5 ø	H1	L1	L2	L4	L5	⊂
QSY-G1/8-4	G1/8	4	10	10,3	37,5	4,2	14,9	1,9	13
QSY-G1/8-6		6	12,5	12,5	40,4	4,2	17	1,9	13
QSY-G1/8-8		8	14,5	14,5	44,2	4,2	18,1	1,9	13
QSY-G1/4-6	G1/4	6	12,5	12,5	45	4,8	17	1,9	17
QSY-G1/4-8		8	14,5	14,5	46	4,8	18,1	1,9	17
QSY-G1/4-10		10	17,5	17,5	50,3	4,8	20,2	1,9	17
QSY-G3/8-8	G3/8	8	14,5	14,5	48,7	5,8	18,1	2,4	19
QSY-G3/8-10		10	17,5	17,5	52,9	5,8	20,2	2,4	19
QSY-G3/8-12		12	21	21	56,8	5,8	23,4	2,4	19
QSY-G1/2-12	G1/2	12	21	21	60,4	6,8	23,4	2,4	24

Dimensões

Dimensões – União rápida em Y QSY

Download dados CAD www.festo.com

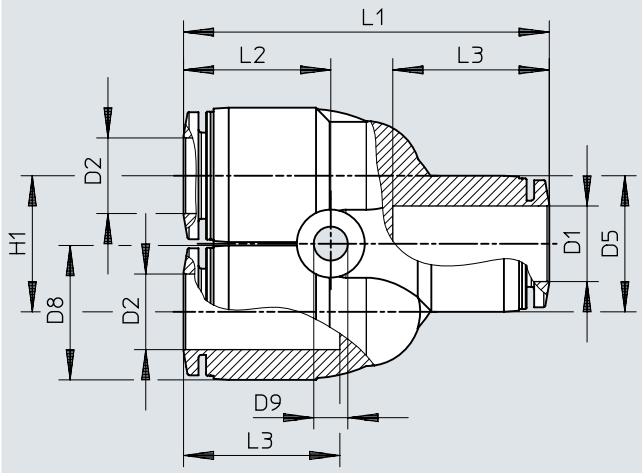

	D1	D2	D5 ø	D8 ø	D9 ø	H1	L1	L2	L3
QSY-4	4	4	10	10	3,2	11	32,8	14,1	14,9
QSY-4-100									
QSY-6	6	6	13	12,5	3,4	12	37,7	15,8	17
QSY-6-100									
QSY-8	8	8	15	14,5	3,4	14	42,4	17,2	18,1
QSY-8-50									
QSY-10	10	10	17,5	17,5	4,2	18	48,4	19,5	20,7
QSY-10-20									
QSY-12	12	12	21	21	4,2	20	54,9	22,3	23,4
QSY-12-20									
QSY-16	16	16	25	25	4,5	24	62,2	22,1	24,1

Dimensões

Dimensões – União rápida em Y QSY, redutor

Download dados CAD www.festo.com

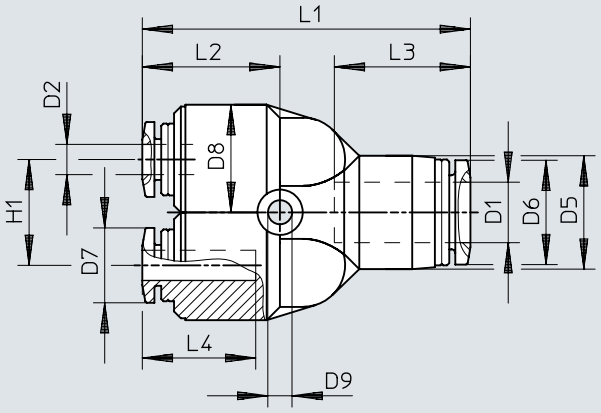

	D1	D2	D5 ø	D6 ø	D7 ø	D8 ø	D9 ø	H1	L1	L2	L3	L4
QSY-6-4	6	4	13	11,8	9,9	12,5	3,4	12	37,2	15,2	17	14,9
QSY-6-4-100												
QSY-8-4	8	4	14,5	13,8	9,9	12,5	3,4	14	41,9	16,7	18,1	14,9
QSY-8-6		6	14,5	13,8	11,8	12,5	3,4	14	42,5	17,3	18,1	17
QSY-8-6-50												
QSY-10-6	10	6	17,5	16,8	11,8	14,5	4,5	18	48,2	19,3	20,2	17
QSY-10-8		8	17,5	16,8	13,8	14,5	4,5	18	48,1	19,2	20,2	18,1
QSY-10-8-20												
QSY-12-8	12	8	21	19,8	13,8	17,5	4,5	20	54,3	21,7	23,4	18,1
QSY-12-10		10	21	19,8	16,8	17,5	4,5	20	54,6	22	23,4	20,2
QSY-12-10-20												
QSY-16-12	16	12	25	23	19,8	25	4,5	24	62,3	22,2	24,1	23,4

Dimensões

Dimensões – União rápida em Y QSY-...H com manga de encaixe Download dados CAD www.festo.com

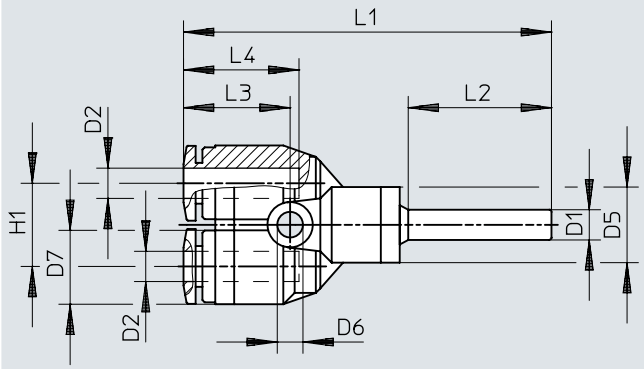

	D1	D2	D5 ø	D6 ø	D7 ø	H1	L1	L2	L3	L4
QSY-4H	QS-4	4	10	3,2	10	11	48,7	19	14,1	14,9
QSY-6H-4	QS-6	4	10	3,2	10	11	50,9	22	14,1	14,9

Dimensões

Dimensões – União rápida em Y QSY-...H-B com manga de encaixe

Download dados CAD www.festo.com

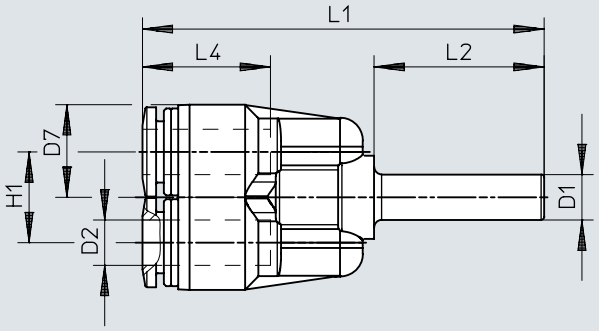

	D1	D2	D7 ø	H1	L1	L2	L4
QSY-6H-B	QS-6	6	12,5	12	53,2	22,5	17
QSY-8H-B	QS-8	8	14,5	14	56,1	23,5	18,1
QSY-10H-B	QS-10	10	17,5	18	63,2	25	20,2
QSY-12H-B	QS-12	12	21	20	71,3	29	23,4
QSY-8H-6-B	QS-8	6	12,5	12	54,2	23,5	17
QSY-10H-8-B	QS-10	8	14,5	14	57,6	25	18,1
QSY-12H-10-B	QS-12	10	17,5	18	67,2	29	20,2

Dimensões

Dimensões – União rápida roscada em Y QSYL, rosca R

Download dados CAD www.festo.com

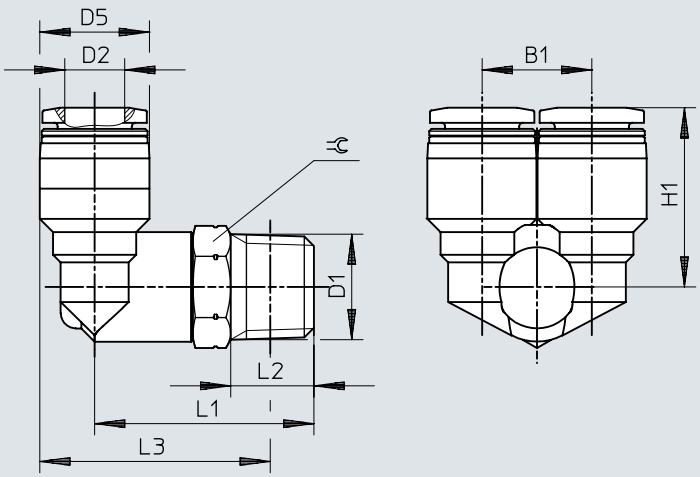

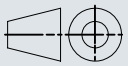

	D1	D2	B1	D5 ø	H1	L1	L2	L3	⫧
QSYL-1/8-4	R1/8	4	10,3	10	18,2	23	8	24	10
QSYL-1/8-6		6	12,5	12,5	19,8	23,5	8	25,8	10
QSYL-1/8-8		8	14,5	14,5	22,7	25	8	28,3	12
QSYL-1/4-6	R1/4	6	12,5	12,5	21,8	29	11	29,2	14
QSYL-1/4-8		8	14,5	14,5	23,7	29	11	30,2	14
QSYL-1/4-10		10	17,5	17,5	26	29,5	11	32,2	14
QSYL-3/8-8	R3/8	8	14,5	14,5	24,7	32	12	32,9	17
QSYL-3/8-10		10	17,5	17,5	27	32,5	12	34,9	17
QSYL-3/8-12		12	21	21	29,2	33,5	12	37,7	17
QSYL-1/2-12	R1/2	12	21	21	30,2	38	15	40,3	21

Dimensões

Dimensões – União rápida roscada em Y QSYL, rosca G com anel de vedação Download dados CAD www.festo.com

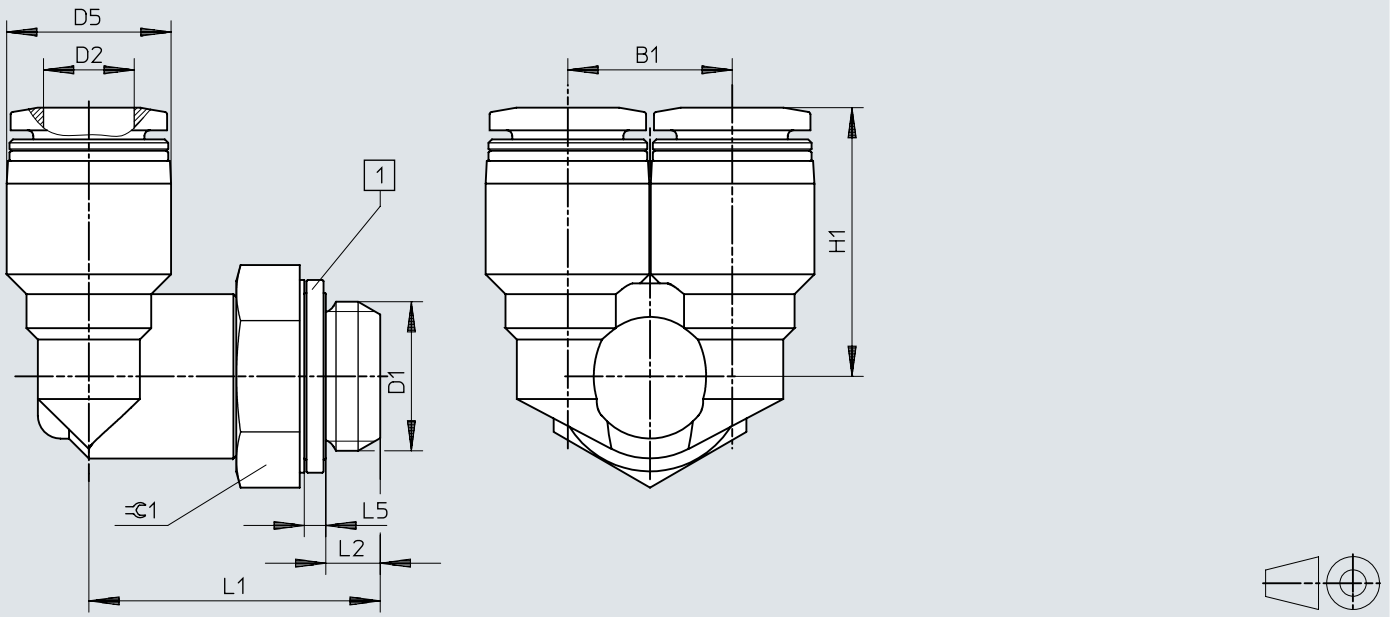

[1] Anel de vedação

	D1	D2	B1	D5 ø	H1	L1	L2	L5	⫧
QSYL-G1/8-4	G1/8	4	10,3	10	18,2	22,1	4,2	1,9	13
QSYL-G1/8-6		6	12,5	12,5	19,8	22,6	4,2	1,9	13
QSYL-G1/8-8		8	14,5	14,5	22,7	23,1	4,2	1,9	13
QSYL-G1/4-6	G1/4	6	12,5	12,5	21,8	25,7	4,8	1,9	17
QSYL-G1/4-8		8	14,5	14,5	23,7	25,7	4,8	1,9	17
QSYL-G1/4-10		10	17,5	17,5	26	26,2	4,8	1,9	17
QSYL-G3/8-8	G3/8	8	14,5	14,5	24,7	28,2	5,8	2,4	19
QSYL-G3/8-10		10	17,5	17,5	27	28,7	5,8	2,4	19
QSYL-G3/8-12		12	21	21	29,2	29,7	5,8	2,4	19
QSYL-G1/2-12	G1/2	12	21	21	30,2	33,7	6,8	2,4	24

Dimensões

Dimensões – União rápida roscada em Y QSYLV, rosca R

Download dados CAD www.festo.com

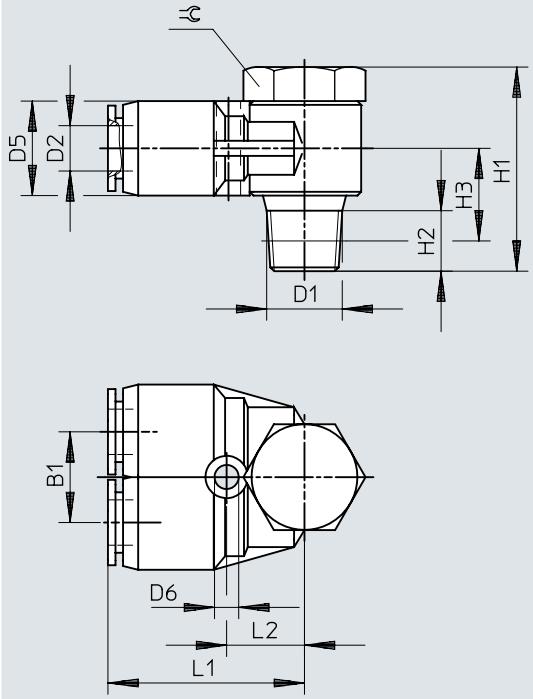

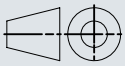

	D1	D2	B1	D5 ø	D6 ø	H1	H2	H3	L1	L2	⫧
QSYLV-1/8-6	R1/8	6	12	12,5	3,2	27	8	11	26	10,5	14
QSYLV-1/4-8	R1/4	8	14	14,5	3,2	31,5	11	12,5	29	12,5	17
QSYLV-3/8-10	R3/8	10	17	17,5	4,2	36	12	14,5	33,5	15	21
QSYLV-1/2-12	R1/2	12	20	21	4,2	40	15	17,5	37,5	17	24

Dimensões

Dimensões – União rápida roscada em Y QSYLV, rosca G com anel de vedação Download dados CAD www.festo.com

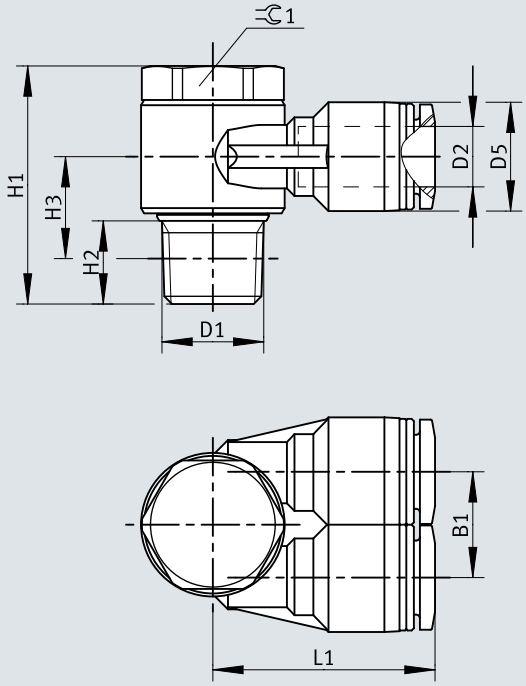

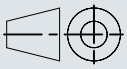

	D1	D2	B1	D5 ø	D6 ø	H1	H2	H3	L1	L2	⬡
QSYLV-G1/8-6	G1/8	6	12	12,4	3,2	26,2	5,1	15,2	27,5	12	17
QSYLV-G1/4-8	G1/4	8	14	14,4	3,2	28,4	5,6	16,4	30,9	14	19
QSYLV-G3/8-10	G3/8	10	17	17,6	4,2	33,4	6,6	19,4	34	15,5	21
QSYLV-G1/2-12	G1/2	12	20	21	4,2	37,4	7,6	21,9	38,9	18,5	27

Detalhes do pedido

Referências do pedido - União rápida roscada QS, rosca R



Conexão pneumática 1	Conexão pneumática 2	Largura nominal	Tamanho da embalagem	N.º da peça	Tipo
Rosca exterior R1/8	Para tubos de diâmetro externo 4 mm	3 mm	10	**153001**	**QS-1/8-4**
			100	**130674**	**QS-1/8-4-100**
	Para tubos com diâmetro externo de 6 mm	5 mm	10	**153002**	**QS-1/8-6**
			100	**130675**	**QS-1/8-6-100**
	Para tubos de diâmetro externo 8 mm	6 mm	10	**153004**	**QS-1/8-8**
			50	**130676**	**QS-1/8-8-50**
	Para tubos de diâmetro externo 10 mm		10	**190643**	**QS-1/8-10**
Rosca exterior R1/4	Para tubos de diâmetro externo 4 mm	3 mm		**190644**	**QS-1/4-4**
	Para tubos com diâmetro externo de 6 mm	5 mm		**153003**	**QS-1/4-6**
			100	**130677**	**QS-1/4-6-100**
	Para tubos de diâmetro externo 8 mm	7 mm	10	**153005**	**QS-1/4-8**
			50	**130678**	**QS-1/4-8-50**
	Para tubos de diâmetro externo 10 mm	8,5 mm	10	**153007**	**QS-1/4-10**
			50	**130679**	**QS-1/4-10-50**
	Para tubos de diâmetro externo 12 mm		10	**164980**	**QS-1/4-12**
			20	**130680**	**QS-1/4-12-20**
Rosca exterior R3/8	Para tubos com diâmetro externo de 6 mm	5 mm	10	**190645**	**QS-3/8-6**
	Para tubos de diâmetro externo 8 mm	7 mm		**153006**	**QS-3/8-8**
			50	**130681**	**QS-3/8-8-50**
	Para tubos de diâmetro externo 10 mm	9 mm	10	**153008**	**QS-3/8-10**
			50	**130682**	**QS-3/8-10-50**
	Para tubos de diâmetro externo 12 mm	11 mm	10	**153009**	**QS-3/8-12**
			20	**130683**	**QS-3/8-12-20**
	Para tubos de diâmetro externo 16 mm		1	**164957**	**QS-3/8-16**
Rosca exterior R1/2	Para tubos de diâmetro externo 10 mm	9 mm		**190646**	**QS-1/2-10**
			50	**133189**	**QS-1/2-10-50**
	Para tubos de diâmetro externo 12 mm	11 mm	1	**153010**	**QS-1/2-12**
			20	**130684**	**QS-1/2-12-20**
	Para tubos de diâmetro externo 16 mm	13 mm	1	**153011**	**QS-1/2-16**
			20	**130685**	**QS-1/2-16-20**

Referências do pedido - União rápida roscada QS, rosca G com anel de vedação



Conexão pneumática 1	Conexão pneumática 2	Largura nominal	Tamanho da embalagem	N.º da peça	Tipo
Rosca exterior G1/8	Para tubos de diâmetro externo 4 mm	3 mm	10	**186095**	**QS-G1/8-4**
			100	**132036**	**QS-G1/8-4-100**
	Para tubos com diâmetro externo de 6 mm	5 mm	10	**186096**	**QS-G1/8-6**
			100	**132037**	**QS-G1/8-6-100**
	Para tubos de diâmetro externo 8 mm	6 mm	10	**186098**	**QS-G1/8-8**
			50	**132038**	**QS-G1/8-8-50**
Rosca exterior G1/4	Para tubos com diâmetro externo de 6 mm	5 mm	10	**186097**	**QS-G1/4-6**
			100	**132039**	**QS-G1/4-6-100**
	Para tubos de diâmetro externo 8 mm	7 mm	10	**186099**	**QS-G1/4-8**
			50	**132040**	**QS-G1/4-8-50**
	Para tubos de diâmetro externo 10 mm	8,5 mm	10	**186101**	**QS-G1/4-10**

Detalhes do pedido

Referências do pedido - União rápida roscada QS, rosca G com anel de vedação



Conexão pneumática 1	Conexão pneumática 2	Largura nominal	Tamanho da embalagem	N.º da peça	Tipo
Rosca exterior G1/4	Para tubos de diâmetro externo 10 mm	8,5 mm	50	**132041**	**QS-G1/4-10-50**
	Para tubos de diâmetro externo 12 mm		10	**186350**	**QS-G1/4-12**
			20	**132042**	**QS-G1/4-12-20**
Rosca exterior G3/8	Para tubos de diâmetro externo 8 mm	7 mm	10	**186100**	**QS-G3/8-8**
			50	**132043**	**QS-G3/8-8-50**
	Para tubos de diâmetro externo 10 mm	9 mm	10	**186102**	**QS-G3/8-10**
			50	**132044**	**QS-G3/8-10-50**
	Para tubos de diâmetro externo 12 mm	11 mm	10	**186103**	**QS-G3/8-12**
			20	**132045**	**QS-G3/8-12-20**
	Para tubos de diâmetro externo 16 mm		1	**186347**	**QS-G3/8-16**
Rosca exterior G1/2	Para tubos de diâmetro externo 12 mm			**186104**	**QS-G1/2-12**
			20	**132046**	**QS-G1/2-12-20**
	Para tubos de diâmetro externo 16 mm	13 mm	1	**186105**	**QS-G1/2-16**
			20	**132047**	**QS-G1/2-16-20**
Rosca exterior G3/4	Para tubos de diâmetro externo 22 mm	20 mm	1	**8040613**	**QS-G3/4-22**

Referências do pedido - União rápida roscada QS-...-I, rosca R



Conexão pneumática 1	Conexão pneumática 2	Largura nominal	Tamanho da embalagem	N.º da peça	Tipo
Rosca exterior R1/8	Para tubos de diâmetro externo 4 mm	2,6 mm	10	**153012**	**QS-1/8-4-I**
			100	**133191**	**QS-1/8-4-I-100**
	Para tubos com diâmetro externo de 6 mm	4,2 mm	10	**153013**	**QS-1/8-6-I**
			100	**133186**	**QS-1/8-6-I-100**
	Para tubos de diâmetro externo 8 mm	5,3 mm	10	**153015**	**QS-1/8-8-I**
			50	**133187**	**QS-1/8-8-I-50**
	Para tubos de diâmetro externo 10 mm		10	**190647**	**QS-1/8-10-I**
Rosca exterior R1/4	Para tubos com diâmetro externo de 6 mm	4,2 mm		**153014**	**QS-1/4-6-I**
			100	**133193**	**QS-1/4-6-I-100**
	Para tubos de diâmetro externo 8 mm	6,3 mm	10	**153016**	**QS-1/4-8-I**
			50	**133190**	**QS-1/4-8-I-50**
	Para tubos de diâmetro externo 10 mm		10	**153018**	**QS-1/4-10-I**
			50	**133188**	**QS-1/4-10-I-50**
	Para tubos de diâmetro externo 12 mm		10	**190649**	**QS-1/4-12-I**
Rosca exterior R3/8	Para tubos de diâmetro externo 8 mm			**153017**	**QS-3/8-8-I**
	Para tubos de diâmetro externo 10 mm			**153019**	**QS-3/8-10-I**
	Para tubos de diâmetro externo 12 mm	8,4 mm		**153020**	**QS-3/8-12-I**
Rosca exterior R1/2	Para tubos de diâmetro externo 10 mm	6,3 mm	1	**190648**	**QS-1/2-10-I**
	Para tubos de diâmetro externo 12 mm	8,4 mm		**153021**	**QS-1/2-12-I**

Detalhes do pedido

Referências do pedido - União rápida roscada QS-...-I, rosca G com anel de vedação



Conexão pneumática 1	Conexão pneumática 2	Largura nominal	Tamanho da embalagem	N.º da peça	Tipo
Rosca exterior G1/8	Para tubos de diâmetro externo 4 mm	2,6 mm	10	**186106**	**QS-G1/8-4-I**
			100	**133008**	**QS-G1/8-4-I-100**
	Para tubos com diâmetro externo de 6 mm	4,2 mm	10	**186107**	**QS-G1/8-6-I**
			100	**133009**	**QS-G1/8-6-I-100**
	Para tubos de diâmetro externo 8 mm	5,3 mm	10	**186109**	**QS-G1/8-8-I**
			100	**133010**	**QS-G1/8-8-I-100**
	Para tubos de diâmetro externo 10 mm		10	**132999**	**QS-G1/8-10-I**
			100	**133000**	**QS-G1/8-10-I-100**
Rosca exterior G1/4	Para tubos com diâmetro externo de 6 mm	4,2 mm	10	**186108**	**QS-G1/4-6-I**
	Para tubos de diâmetro externo 8 mm	6,3 mm		**186110**	**QS-G1/4-8-I**
	Para tubos de diâmetro externo 10 mm	7,3 mm		**186112**	**QS-G1/4-10-I**
Rosca exterior G3/8	Para tubos de diâmetro externo 8 mm	6,3 mm		**186111**	**QS-G3/8-8-I**
	Para tubos de diâmetro externo 10 mm	7,3 mm		**186113**	**QS-G3/8-10-I**
	Para tubos de diâmetro externo 12 mm	8,4 mm		**186114**	**QS-G3/8-12-I**
Rosca exterior G1/2			1	**186115**	**QS-G1/2-12-I**

Referências do pedido - União rápida roscada QSF, rosca G



Conexão pneumática 1	Conexão pneumática 2	Largura nominal	Tamanho da embalagem	N.º da peça	Tipo
Rosca interior G1/8	Para tubos de diâmetro externo 4 mm	3 mm	10	**153022**	**QSF-1/8-4-B**
			100	**130709**	**QSF-1/8-4-B-100**
	Para tubos com diâmetro externo de 6 mm	5 mm	10	**153023**	**QSF-1/8-6-B**
			100	**130710**	**QSF-1/8-6-B-100**
	Para tubos de diâmetro externo 8 mm	7 mm	10	**153025**	**QSF-1/8-8-B**
			50	**130711**	**QSF-1/8-8-B-50**
Rosca interior G1/4	Para tubos de diâmetro externo 4 mm	3 mm	10	**190650**	**QSF-1/4-4-B**
	Para tubos com diâmetro externo de 6 mm	5 mm		**153024**	**QSF-1/4-6-B**
			100	**130712**	**QSF-1/4-6-B-100**
	Para tubos de diâmetro externo 8 mm	7 mm	10	**153026**	**QSF-1/4-8-B**
			50	**130713**	**QSF-1/4-8-B-50**
	Para tubos de diâmetro externo 10 mm	9 mm	10	**153028**	**QSF-1/4-10-B**
			50	**130714**	**QSF-1/4-10-B-50**
	Para tubos de diâmetro externo 12 mm	11 mm	10	**190651**	**QSF-1/4-12-B**
Rosca interior G3/8	Para tubos com diâmetro externo de 6 mm	5 mm		**190652**	**QSF-3/8-6-B**
	Para tubos de diâmetro externo 8 mm	7 mm		**153027**	**QSF-3/8-8-B**
			50	**130715**	**QSF-3/8-8-B-50**
	Para tubos de diâmetro externo 10 mm	9 mm	10	**153029**	**QSF-3/8-10-B**
			50	**130716**	**QSF-3/8-10-B-50**
	Para tubos de diâmetro externo 12 mm	11 mm	10	**153030**	**QSF-3/8-12-B**
			20	**130717**	**QSF-3/8-12-B-20**
Rosca interior G1/2			1	**190653**	**QSF-1/2-12-B**
	Para tubos de diâmetro externo 16 mm	15 mm		**190654**	**QSF-1/2-16-B**

Detalhes do pedido

Referências do pedido - União rápida QS



Conexão pneumática 1	Conexão pneumática 2	Largura nominal	Tamanho da embalagem	N.º da peça	Tipo
Para tubos de diâmetro externo 4 mm	Para tubos de diâmetro externo 4 mm	2,8 mm	10	**153031**	**QS-4**
			100	**130686**	**QS-4-100**
Para tubos de diâmetro externo 6 mm	Para tubos com diâmetro externo de 6 mm	4,3 mm	10	**153032**	**QS-6**
			100	**130687**	**QS-6-100**
Para tubos de diâmetro externo 8 mm	Para tubos de diâmetro externo 8 mm	7 mm	10	**153033**	**QS-8**
			50	**130688**	**QS-8-50**
Para tubos de diâmetro externo 10 mm	Para tubos de diâmetro externo 10 mm	9 mm	10	**153034**	**QS-10**
			50	**130689**	**QS-10-50**
Para tubos de diâmetro externo 12 mm	Para tubos de diâmetro externo 12 mm	11 mm	10	**153035**	**QS-12**
			20	**130690**	**QS-12-20**
Para tubos de diâmetro externo 16 mm	Para tubos de diâmetro externo 16 mm	13 mm	1	**153036**	**QS-16**
			20	**133195**	**QS-16-20**

Referências do pedido - União rápida QS, redutor



Conexão pneumática 1	Conexão pneumática 2	Largura nominal	Tamanho da embalagem	N.º da peça	Tipo
Para tubos de diâmetro externo 6 mm	Para tubos de diâmetro externo 4 mm	2,8 mm	10	**153037**	**QS-6-4**
			100	**130691**	**QS-6-4-100**
Para tubos de diâmetro externo 8 mm			10	**130606**	**QS-8-4**
	Para tubos com diâmetro externo de 6 mm	4,3 mm		**153038**	**QS-8-6**
			50	**130692**	**QS-8-6-50**
Para tubos de diâmetro externo 10 mm			10	**130607**	**QS-10-6**
	Para tubos de diâmetro externo 8 mm	6,5 mm		**153039**	**QS-10-8**
			50	**130693**	**QS-10-8-50**
Para tubos de diâmetro externo 12 mm		6,2 mm	10	**130608**	**QS-12-8**
	Para tubos de diâmetro externo 10 mm	9 mm		**153040**	**QS-12-10**
			20	**130694**	**QS-12-10-20**

Referências do pedido - União rápida de travessia QSS



Conexão pneumática 1	Conexão pneumática 2	Largura nominal	Tamanho da embalagem	N.º da peça	Tipo
Para tubos de diâmetro externo 4 mm	Para tubos de diâmetro externo 4 mm	3 mm	10	**153157**	**QSS-4**
			100	**130788**	**QSS-4-100**
Para tubos de diâmetro externo 6 mm	Para tubos com diâmetro externo de 6 mm	5 mm	10	**153158**	**QSS-6**
			100	**130789**	**QSS-6-100**
Para tubos de diâmetro externo 8 mm	Para tubos de diâmetro externo 8 mm	7 mm	10	**153159**	**QSS-8**
			50	**130790**	**QSS-8-50**
Para tubos de diâmetro externo 10 mm	Para tubos de diâmetro externo 10 mm	9 mm	10	**153160**	**QSS-10**
			50	**130791**	**QSS-10-50**
Para tubos de diâmetro externo 12 mm	Para tubos de diâmetro externo 12 mm	11 mm	10	**153161**	**QSS-12**
			20	**130792**	**QSS-12-20**

Detalhes do pedido

Referências do pedido - União rápida de travessia QSS-...-F, com colar fixo



Conexão pneumática 1	Conexão pneumática 2	Largura nominal	Tamanho da embalagem	N.º da peça	Tipo
Para tubos de diâmetro externo 4 mm	Para tubos de diâmetro externo 4 mm	2,6 mm	10	**193950**	**QSS-4-F**
Para tubos de diâmetro externo 6 mm	Para tubos com diâmetro externo de 6 mm	4 mm		**193951**	**QSS-6-F**
Para tubos de diâmetro externo 8 mm	Para tubos de diâmetro externo 8 mm	5,5 mm		**130642**	**QSS-8-F**
Para tubos de diâmetro externo 10 mm	Para tubos de diâmetro externo 10 mm	6,5 mm		**130643**	**QSS-10-F**
Para tubos de diâmetro externo 12 mm	Para tubos de diâmetro externo 12 mm	7,5 mm		**130644**	**QSS-12-F**

Referências do pedido - União rápida de travessia QSSF



Conexão pneumática 1	Conexão pneumática 2	Largura nominal	Tamanho da embalagem	N.º da peça	Tipo
Rosca interior G1/8	Para tubos de diâmetro externo 4 mm	3 mm	10	**153162**	**QSSF-1/8-4-B**
	Para tubos com diâmetro externo de 6 mm	5 mm		**153163**	**QSSF-1/8-6-B**
	Para tubos de diâmetro externo 8 mm	7 mm		**153165**	**QSSF-1/8-8-B**
Rosca interior G1/4	Para tubos de diâmetro externo 4 mm	3 mm		**190655**	**QSSF-1/4-4-B**
	Para tubos com diâmetro externo de 6 mm	5 mm		**153164**	**QSSF-1/4-6-B**
	Para tubos de diâmetro externo 8 mm	7 mm		**153166**	**QSSF-1/4-8-B**
	Para tubos de diâmetro externo 10 mm	9 mm		**153168**	**QSSF-1/4-10-B**
Rosca interior G3/8	Para tubos com diâmetro externo de 6 mm	5 mm		**190656**	**QSSF-3/8-6-B**
	Para tubos de diâmetro externo 8 mm	7 mm		**153167**	**QSSF-3/8-8-B**
	Para tubos de diâmetro externo 10 mm	9 mm		**153169**	**QSSF-3/8-10-B**
	Para tubos de diâmetro externo 12 mm	11 mm		**153170**	**QSSF-3/8-12-B**
Rosca interior G1/2			1	**153171**	**QSSF-1/2-12-B**
	Para tubos de diâmetro externo 16 mm	15 mm		**190657**	**QSSF-1/2-16-B**

Detalhes do pedido

Referências do pedido - Tampa para união rápida QSC



Conexão pneumática 1	Peso do produto	Tamanho da embalagem	N.º da peça	Tipo
Para tubos de diâmetro externo 4 mm	2,4 g	10	**153262**	**QSC-4**
		100	**130704**	**QSC-4-100**
Para tubos de diâmetro externo 6 mm	3,3 g	10	**153263**	**QSC-6**
		100	**130705**	**QSC-6-100**
Para tubos de diâmetro externo 8 mm	4,7 g	10	**153264**	**QSC-8**
		50	**130706**	**QSC-8-50**
Para tubos de diâmetro externo 10 mm	7,8 g	10	**153265**	**QSC-10**
		50	**130707**	**QSC-10-50**
Para tubos de diâmetro externo 12 mm	12 g	10	**153266**	**QSC-12**
		20	**130708**	**QSC-12-20**

Referências do pedido - União rápida QS-...H



Conexão pneumática 1	Conexão pneumática 2	Largura nominal	Tamanho da embalagem	N.º da peça	Tipo
Manga de encaixe 6 mm de diâmetro	Para tubos de diâmetro externo 4 mm	2,5 mm	10	**153041**	**QS-6H-4**
			100	**130695**	**QS-6H-4-100**
Manga de encaixe 8 mm de diâmetro		2,4 mm	10	**130622**	**QS-8H-4**
	Para tubos com diâmetro externo de 6 mm	3,8 mm		**153042**	**QS-8H-6**
			50	**130696**	**QS-8H-6-50**
Manga de encaixe 10 mm de diâmetro			10	**130623**	**QS-10H-6**
	Para tubos de diâmetro externo 8 mm	5,4 mm		**153043**	**QS-10H-8**
			50	**130697**	**QS-10H-8-50**
Manga de encaixe 12 mm de diâmetro	Para tubos com diâmetro externo de 6 mm	3,7 mm	10	**132981**	**QS-12H-6**
	Para tubos de diâmetro externo 8 mm	5,4 mm		**130624**	**QS-12H-8**
	Para tubos de diâmetro externo 10 mm	6,3 mm		**153044**	**QS-12H-10**
			20	**130698**	**QS-12H-10-20**

Referências do pedido - Manga de encaixe QSH



Conexão pneumática 1	Conexão pneumática 2	Largura nominal	Tamanho da embalagem	N.º da peça	Tipo
Manga de encaixe 4 mm de diâmetro	Manga de encaixe 4 mm de diâmetro	2,5 mm	10	**153251**	**QSH-4**
			100	**130723**	**QSH-4-100**
Manga de encaixe 6 mm de diâmetro	Manga de encaixe 6 mm de diâmetro	4 mm	10	**153252**	**QSH-6**
			100	**130724**	**QSH-6-100**
Manga de encaixe 8 mm de diâmetro	Manga de encaixe 8 mm de diâmetro	6 mm	10	**153253**	**QSH-8**
			50	**130725**	**QSH-8-50**
Manga de encaixe 10 mm de diâmetro	Manga de encaixe 10 mm de diâmetro	7,5 mm	10	**153254**	**QSH-10**
			50	**130726**	**QSH-10-50**
Manga de encaixe 12 mm de diâmetro	Manga de encaixe 12 mm de diâmetro	9 mm	10	**153255**	**QSH-12**
			20	**130727**	**QSH-12-20**
Manga de encaixe 16 mm de diâmetro	Manga de encaixe 16 mm de diâmetro	11 mm	1	**153256**	**QSH-16**

Detalhes do pedido

Referências do pedido - Manga de encaixe QSH, redutor



Conexão pneumática 1	Conexão pneumática 2	Largura nominal	Tamanho da embalagem	N.º da peça	Tipo
Manga de encaixe 6 mm de diâmetro	Manga de encaixe 4 mm de diâmetro	2,3 mm	10	**153257**	**QSH-6-4**
			100	**130718**	**QSH-6-4-100**
Manga de encaixe 8 mm de diâmetro			10	**130625**	**QSH-8-4**
	Manga de encaixe 6 mm de diâmetro	3,8 mm		**153258**	**QSH-8-6**
			50	**130719**	**QSH-8-6-50**
Manga de encaixe 10 mm de diâmetro			10	**130626**	**QSH-10-6**
	Manga de encaixe 8 mm de diâmetro	4,9 mm		**153259**	**QSH-10-8**
			50	**130720**	**QSH-10-8-50**
Manga de encaixe 12 mm de diâmetro			10	**130627**	**QSH-12-8**
	Manga de encaixe 10 mm de diâmetro	7,1 mm		**153260**	**QSH-12-10**
			20	**130721**	**QSH-12-10-20**
Manga de encaixe 16 mm de diâmetro	Manga de encaixe 12 mm de diâmetro	7,8 mm	1	**153261**	**QSH-16-12**
			20	**130722**	**QSH-16-12-20**

Referências do pedido - Bujão cego QSC-...H



Conexão pneumática 1	Tamanho da embalagem	N.º da peça	Tipo
Manga de encaixe 4 mm de diâmetro	10	**153267**	**QSC-4H**
	100	**130699**	**QSC-4H-100**
Manga de encaixe 6 mm de diâmetro	10	**153268**	**QSC-6H**
	100	**130700**	**QSC-6H-100**
Manga de encaixe 8 mm de diâmetro	10	**153269**	**QSC-8H**
	50	**130701**	**QSC-8H-50**
Manga de encaixe 10 mm de diâmetro	10	**153270**	**QSC-10H**
	50	**130702**	**QSC-10H-50**
Manga de encaixe 12 mm de diâmetro	10	**153271**	**QSC-12H**
	20	**130703**	**QSC-12H-20**
Manga de encaixe 16 mm de diâmetro	1	**153272**	**QSC-16H**

Referências do pedido - União rápida roscada em L QSL, rosca R



Conexão pneumática 1	Conexão pneumática 2	Largura nominal	Tamanho da embalagem	N.º da peça	Tipo
Rosca exterior R1/8	Para tubos de diâmetro externo 4 mm	2,8 mm	10	**153045**	**QSL-1/8-4**
			100	**130728**	**QSL-1/8-4-100**
	Para tubos com diâmetro externo de 6 mm	4,2 mm	10	**153046**	**QSL-1/8-6**
			100	**130729**	**QSL-1/8-6-100**
	Para tubos de diâmetro externo 8 mm	6 mm	10	**153048**	**QSL-1/8-8**
			50	**130730**	**QSL-1/8-8-50**
	Para tubos de diâmetro externo 10 mm		10	**190658**	**QSL-1/8-10**
Rosca exterior R1/4	Para tubos de diâmetro externo 4 mm	2,8 mm		**190659**	**QSL-1/4-4**
	Para tubos com diâmetro externo de 6 mm	4,3 mm		**153047**	**QSL-1/4-6**
			100	**130731**	**QSL-1/4-6-100**
	Para tubos de diâmetro externo 8 mm	6,7 mm	10	**153049**	**QSL-1/4-8**

Detalhes do pedido

Referências do pedido - União rápida roscada em L QSL, rosca R



Conexão pneumática 1	Conexão pneumática 2	Largura nominal	Tamanho da embalagem	N.º da peça	Tipo
Rosca exterior R1/4	Para tubos de diâmetro externo 8 mm	6,7 mm	50	**130732**	**QSL-1/4-8-50**
	Para tubos de diâmetro externo 10 mm	8 mm	10	**153051**	**QSL-1/4-10**
			50	**130733**	**QSL-1/4-10-50**
	Para tubos de diâmetro externo 12 mm		10	**164981**	**QSL-1/4-12**
			20	**130734**	**QSL-1/4-12-20**
Rosca exterior R3/8	Para tubos com diâmetro externo de 6 mm	4,3 mm	10	**190660**	**QSL-3/8-6**
	Para tubos de diâmetro externo 8 mm	6,7 mm		**153050**	**QSL-3/8-8**
			50	**130735**	**QSL-3/8-8-50**
	Para tubos de diâmetro externo 10 mm	8,3 mm	10	**153052**	**QSL-3/8-10**
			20	**130736**	**QSL-3/8-10-20**
	Para tubos de diâmetro externo 12 mm	10 mm	10	**153053**	**QSL-3/8-12**
			20	**130737**	**QSL-3/8-12-20**
	Para tubos de diâmetro externo 16 mm	11 mm	1	**164958**	**QSL-3/8-16**
Rosca exterior R1/2	Para tubos de diâmetro externo 10 mm	8,3 mm		**190661**	**QSL-1/2-10**
			50	**133192**	**QSL-1/2-10-50**
	Para tubos de diâmetro externo 12 mm	10,3 mm	1	**153054**	**QSL-1/2-12**
			20	**130738**	**QSL-1/2-12-20**
	Para tubos de diâmetro externo 16 mm	13 mm	1	**153055**	**QSL-1/2-16**
			20	**130739**	**QSL-1/2-16-20**

Referências do pedido - União rápida roscada em L QSL, rosca G com anel de vedação



Conexão pneumática 1	Conexão pneumática 2	Largura nominal	Tamanho da embalagem	N.º da peça	Tipo
Rosca exterior G1/8	Para tubos de diâmetro externo 4 mm	2,8 mm	10	**186116**	**QSL-G1/8-4**
			100	**132048**	**QSL-G1/8-4-100**
	Para tubos com diâmetro externo de 6 mm	4,2 mm	10	**186117**	**QSL-G1/8-6**
			100	**132049**	**QSL-G1/8-6-100**
	Para tubos de diâmetro externo 8 mm	6 mm	10	**186119**	**QSL-G1/8-8**
			50	**132050**	**QSL-G1/8-8-50**
Rosca exterior G1/4	Para tubos com diâmetro externo de 6 mm	4,3 mm	10	**186118**	**QSL-G1/4-6**
			100	**132051**	**QSL-G1/4-6-100**
	Para tubos de diâmetro externo 8 mm	6,7 mm	10	**186120**	**QSL-G1/4-8**
			50	**132052**	**QSL-G1/4-8-50**
	Para tubos de diâmetro externo 10 mm	8 mm	10	**186122**	**QSL-G1/4-10**
			50	**132053**	**QSL-G1/4-10-50**
	Para tubos de diâmetro externo 12 mm		10	**186351**	**QSL-G1/4-12**
			20	**132054**	**QSL-G1/4-12-20**
Rosca exterior G3/8	Para tubos de diâmetro externo 8 mm	6,7 mm	10	**186121**	**QSL-G3/8-8**
			50	**132055**	**QSL-G3/8-8-50**
	Para tubos de diâmetro externo 10 mm	8,3 mm	10	**186123**	**QSL-G3/8-10**
			20	**132056**	**QSL-G3/8-10-20**
	Para tubos de diâmetro externo 12 mm	10 mm	10	**186124**	**QSL-G3/8-12**
			20	**132057**	**QSL-G3/8-12-20**
	Para tubos de diâmetro externo 16 mm	11 mm	1	**186348**	**QSL-G3/8-16**
Rosca exterior G1/2	Para tubos de diâmetro externo 12 mm	10,3 mm		**186125**	**QSL-G1/2-12**
			20	**132058**	**QSL-G1/2-12-20**
	Para tubos de diâmetro externo 16 mm	13 mm	1	**186126**	**QSL-G1/2-16**
			20	**132059**	**QSL-G1/2-16-20**

Detalhes do pedido

Referências do pedido - União rápida roscada em L (longa) QSLL, rosca R



Conexão pneumática 1	Conexão pneumática 2	Largura nominal	Tamanho da embalagem	N.º da peça	Tipo
Rosca exterior R1/8	Para tubos de diâmetro externo 4 mm	2,8 mm	10	**153076**	**QSLL-1/8-4**
	Para tubos com diâmetro externo de 6 mm	4,3 mm		**153077**	**QSLL-1/8-6**
	Para tubos de diâmetro externo 8 mm	6 mm		**153079**	**QSLL-1/8-8**
Rosca exterior R1/4	Para tubos de diâmetro externo 4 mm	2,8 mm		**190662**	**QSLL-1/4-4**
	Para tubos com diâmetro externo de 6 mm	4,3 mm		**153078**	**QSLL-1/4-6**
	Para tubos de diâmetro externo 8 mm	6,7 mm		**153080**	**QSLL-1/4-8**
	Para tubos de diâmetro externo 10 mm	8 mm		**153082**	**QSLL-1/4-10**
Rosca exterior R3/8	Para tubos com diâmetro externo de 6 mm	4,3 mm		**190663**	**QSLL-3/8-6**
	Para tubos de diâmetro externo 8 mm	6,7 mm		**153081**	**QSLL-3/8-8**
	Para tubos de diâmetro externo 10 mm	8,3 mm		**153083**	**QSLL-3/8-10**
	Para tubos de diâmetro externo 12 mm	10 mm		**153084**	**QSLL-3/8-12**
Rosca exterior R1/2	Para tubos de diâmetro externo 10 mm	8,3 mm	1	**190664**	**QSLL-1/2-10**
	Para tubos de diâmetro externo 12 mm	10,3 mm		**153085**	**QSLL-1/2-12**

Referências do pedido - União rápida roscada em L (longa) QSLL, rosca G com anel de vedação



Conexão pneumática 1	Conexão pneumática 2	Largura nominal	Tamanho da embalagem	N.º da peça	Tipo
Rosca exterior G1/8	Para tubos de diâmetro externo 4 mm	2,8 mm	10	**186127**	**QSLL-G1/8-4**
			100	**133015**	**QSLL-G1/8-4-100**
	Para tubos com diâmetro externo de 6 mm	4,3 mm	10	**186128**	**QSLL-G1/8-6**
			100	**133016**	**QSLL-G1/8-6-100**
	Para tubos de diâmetro externo 8 mm	6 mm	10	**186130**	**QSLL-G1/8-8**
			100	**133017**	**QSLL-G1/8-8-100**
Rosca exterior G1/4	Para tubos com diâmetro externo de 6 mm	4,3 mm	10	**186129**	**QSLL-G1/4-6**
	Para tubos de diâmetro externo 8 mm	6,7 mm		**186131**	**QSLL-G1/4-8**
	Para tubos de diâmetro externo 10 mm	8 mm		**186133**	**QSLL-G1/4-10**
	Para tubos de diâmetro externo 12 mm		1	**132596**	**QSLL-G1/4-12**
Rosca exterior G3/8	Para tubos de diâmetro externo 8 mm	6,7 mm	10	**186132**	**QSLL-G3/8-8**
	Para tubos de diâmetro externo 10 mm	8,3 mm		**186134**	**QSLL-G3/8-10**
	Para tubos de diâmetro externo 12 mm	10 mm		**186135**	**QSLL-G3/8-12**
Rosca exterior G1/2		10,3 mm	1	**186136**	**QSLL-G1/2-12**
	Para tubos de diâmetro externo 16 mm	13 mm		**190665**	**QSLL-G1/2-16**

Detalhes do pedido

Referências do pedido - União rápida roscada em L QSLF, rosca G



Conexão pneumática 1	Conexão pneumática 2	Largura nominal	Tamanho da embalagem	N.º da peça	Tipo
Rosca interior G1/8	Para tubos de diâmetro externo 4 mm	2,8 mm	10	**153273**	**QSLF-1/8-4-B**
	Para tubos com diâmetro externo de 6 mm	4,2 mm		**153274**	**QSLF-1/8-6-B**
	Para tubos de diâmetro externo 8 mm	6 mm		**153276**	**QSLF-1/8-8-B**
Rosca interior G1/4	Para tubos com diâmetro externo de 6 mm	4,3 mm		**153275**	**QSLF-1/4-6-B**
	Para tubos de diâmetro externo 8 mm	6,7 mm		**153277**	**QSLF-1/4-8-B**
	Para tubos de diâmetro externo 10 mm	8 mm		**153279**	**QSLF-1/4-10-B**
Rosca interior G3/8	Para tubos de diâmetro externo 8 mm	6,7 mm		**153278**	**QSLF-3/8-8-B**
	Para tubos de diâmetro externo 10 mm	8,3 mm		**153280**	**QSLF-3/8-10-B**

Referências do pedido - União rápida roscada em L QSLV-...-I, rosca R



Conexão pneumática 1	Conexão pneumática 2	Largura nominal	Tamanho da embalagem	N.º da peça	Tipo
Rosca exterior R1/8	Para tubos com diâmetro externo de 6 mm	3 mm	10	**153097**	**QSLV-1/8-6-I**
	Para tubos de diâmetro externo 8 mm	4,2 mm		**153099**	**QSLV-1/8-8-I**
Rosca exterior R1/4	Para tubos com diâmetro externo de 6 mm	3,1 mm		**153098**	**QSLV-1/4-6-I**
	Para tubos de diâmetro externo 8 mm	4 mm		**153100**	**QSLV-1/4-8-I**
	Para tubos de diâmetro externo 10 mm	5,4 mm		**153102**	**QSLV-1/4-10-I**
Rosca exterior R3/8	Para tubos de diâmetro externo 8 mm	4,2 mm		**153101**	**QSLV-3/8-8-I**
	Para tubos de diâmetro externo 10 mm	5,4 mm		**153103**	**QSLV-3/8-10-I**
	Para tubos de diâmetro externo 12 mm	6,9 mm		**153104**	**QSLV-3/8-12-I**
Rosca exterior R1/2		6,4 mm	1	**153105**	**QSLV-1/2-12-I**

Referências do pedido - União rápida roscada em L QSLV-...-I, rosca G



Conexão pneumática 1	Conexão pneumática 2	Largura nominal	Tamanho da embalagem	N.º da peça	Tipo
Rosca exterior G1/8	Para tubos com diâmetro externo de 6 mm	3 mm	10	**186148**	**QSLV-G1/8-6-I**
	Para tubos de diâmetro externo 8 mm	4,2 mm		**186150**	**QSLV-G1/8-8-I**
Rosca exterior G1/4	Para tubos com diâmetro externo de 6 mm	3,1 mm		**186149**	**QSLV-G1/4-6-I**

Detalhes do pedido

Referências do pedido - União rápida roscada em L QSLV-...-I, rosca G



Conexão pneumática 1	Conexão pneumática 2	Largura nominal	Tamanho da embalagem	N.º da peça	Tipo
Rosca exterior G1/4	Para tubos de diâmetro externo 8 mm	4 mm	10	**186151**	**QSLV-G1/4-8-I**
	Para tubos de diâmetro externo 10 mm	5,4 mm		**186153**	**QSLV-G1/4-10-I**
Rosca exterior G3/8	Para tubos de diâmetro externo 8 mm	4,2 mm		**186152**	**QSLV-G3/8-8-I**
	Para tubos de diâmetro externo 10 mm	5,4 mm		**186154**	**QSLV-G3/8-10-I**
	Para tubos de diâmetro externo 12 mm	6,9 mm		**186155**	**QSLV-G3/8-12-I**
Rosca exterior G1/2		6,4 mm	1	**186156**	**QSLV-G1/2-12-I**

Referências do pedido - União rápida roscada QSLV, rosca métrica com anel de vedação



Conexão pneumática 1	Conexão pneumática 2	Largura nominal	Tamanho da embalagem	N.º da peça	Tipo
Rosca exterior M5	Para tubos com diâmetro externo de 6 mm	1,8 mm	10	**190666**	**QSLV-M5-6**

Referências do pedido - União rápida roscada em L QSLV, rosca R



Conexão pneumática 1	Conexão pneumática 2	Largura nominal	Tamanho da embalagem	N.º da peça	Tipo
Rosca exterior R1/8	Para tubos de diâmetro externo 4 mm	2,4 mm	100	**130749**	**QSLV-1/8-4-100**
		2,8 mm	10	**153086**	**QSLV-1/8-4**
	Para tubos com diâmetro externo de 6 mm	3,7 mm	100	**130750**	**QSLV-1/8-6-100**
		4,6 mm	10	**153087**	**QSLV-1/8-6**
	Para tubos de diâmetro externo 8 mm	4,4 mm	50	**130751**	**QSLV-1/8-8-50**
		5,5 mm	10	**153089**	**QSLV-1/8-8**
Rosca exterior R1/4	Para tubos com diâmetro externo de 6 mm	3,8 mm	100	**130752**	**QSLV-1/4-6-100**
		4,3 mm	10	**153088**	**QSLV-1/4-6**
	Para tubos de diâmetro externo 8 mm	5 mm	50	**130753**	**QSLV-1/4-8-50**
		6 mm	10	**153090**	**QSLV-1/4-8**
	Para tubos de diâmetro externo 10 mm	5,4 mm	50	**130754**	**QSLV-1/4-10-50**
		7,1 mm	10	**153092**	**QSLV-1/4-10**
Rosca exterior R3/8	Para tubos de diâmetro externo 8 mm	6 mm		**153091**	**QSLV-3/8-8**
	Para tubos de diâmetro externo 10 mm	8 mm		**153093**	**QSLV-3/8-10**
	Para tubos de diâmetro externo 12 mm	9,3 mm		**153094**	**QSLV-3/8-12**
Rosca exterior R1/2		10 mm	1	**153095**	**QSLV-1/2-12**
	Para tubos de diâmetro externo 16 mm	13 mm		**153096**	**QSLV-1/2-16**

Detalhes do pedido

Referências do pedido - União rápida roscada em L QSLV, rosca G com anel de vedação



Conexão pneumática 1	Conexão pneumática 2	Largura nominal	Tamanho da embalagem	N.º da peça	Tipo
Rosca exterior G1/8	Para tubos de diâmetro externo 4 mm	3 mm	10	**186137**	**QSLV-G1/8-4**
			100	**132060**	**QSLV-G1/8-4-100**
	Para tubos com diâmetro externo de 6 mm	4 mm	10	**186138**	**QSLV-G1/8-6**
			100	**132061**	**QSLV-G1/8-6-100**
	Para tubos de diâmetro externo 8 mm	5,6 mm	10	**186140**	**QSLV-G1/8-8**
			50	**132062**	**QSLV-G1/8-8-50**
Rosca exterior G1/4	Para tubos com diâmetro externo de 6 mm	5 mm	10	**186139**	**QSLV-G1/4-6**
			100	**132063**	**QSLV-G1/4-6-100**
	Para tubos de diâmetro externo 8 mm	6 mm	10	**186141**	**QSLV-G1/4-8**
			50	**132064**	**QSLV-G1/4-8-50**
	Para tubos de diâmetro externo 10 mm	7 mm	10	**186143**	**QSLV-G1/4-10**
			50	**132065**	**QSLV-G1/4-10-50**
Rosca exterior G3/8	Para tubos de diâmetro externo 8 mm	6 mm	10	**186142**	**QSLV-G3/8-8**
	Para tubos de diâmetro externo 10 mm	8 mm		**186144**	**QSLV-G3/8-10**
	Para tubos de diâmetro externo 12 mm	8,7 mm		**186145**	**QSLV-G3/8-12**
Rosca exterior G1/2			1	**186146**	**QSLV-G1/2-12**
	Para tubos de diâmetro externo 16 mm	13 mm		**186147**	**QSLV-G1/2-16**

Referências do pedido - União rápida em L QSL



Conexão pneumática 1	Conexão pneumática 2	Largura nominal	Tamanho da embalagem	N.º da peça	Tipo
Para tubos de diâmetro externo 4 mm	Para tubos de diâmetro externo 4 mm	2,8 mm	10	**153070**	**QSL-4**
			100	**130740**	**QSL-4-100**
Para tubos de diâmetro externo 6 mm	Para tubos com diâmetro externo de 6 mm	5 mm	10	**153071**	**QSL-6**
			100	**130741**	**QSL-6-100**
Para tubos de diâmetro externo 8 mm	Para tubos de diâmetro externo 8 mm	7,2 mm	10	**153072**	**QSL-8**
			50	**130742**	**QSL-8-50**
Para tubos de diâmetro externo 10 mm	Para tubos de diâmetro externo 10 mm	8,3 mm	10	**153073**	**QSL-10**
			50	**130743**	**QSL-10-50**
Para tubos de diâmetro externo 12 mm	Para tubos de diâmetro externo 12 mm	10 mm	10	**153074**	**QSL-12**
			20	**130744**	**QSL-12-20**
Para tubos de diâmetro externo 16 mm	Para tubos de diâmetro externo 16 mm	13 mm	1	**153075**	**QSL-16**
			20	**133194**	**QSL-16-20**

Referências do pedido - União rápida em L QSL-...H com manga de encaixe comprida



Conexão pneumática 1	Conexão pneumática 2	Largura nominal	Tamanho da embalagem	N.º da peça	Tipo
Manga de encaixe 4 mm de diâmetro	Para tubos de diâmetro externo 4 mm	2 mm	10	**153056**	**QSL-4H**
			100	**130745**	**QSL-4H-100**
Manga de encaixe 6 mm de diâmetro	Para tubos com diâmetro externo de 6 mm	3,2 mm	10	**153057**	**QSL-6H**
			100	**130746**	**QSL-6H-100**
Manga de encaixe 8 mm de diâmetro	Para tubos de diâmetro externo 8 mm	4,7 mm	10	**153058**	**QSL-8H**
			50	**130747**	**QSL-8H-50**
Manga de encaixe 10 mm de diâmetro	Para tubos de diâmetro externo 10 mm	5,7 mm	10	**153059**	**QSL-10H**

Detalhes do pedido

Referências do pedido - União rápida em L QSL-...H com manga de encaixe comprida



Conexão pneumática 1	Conexão pneumática 2	Largura nominal	Tamanho da embalagem	N.º da peça	Tipo
Manga de encaixe 10 mm de diâmetro	Para tubos de diâmetro externo 10 mm	5,7 mm	50	**130748**	**QSL-10H-50**
Manga de encaixe 12 mm de diâmetro	Para tubos de diâmetro externo 12 mm	6,8 mm	10	**153060**	**QSL-12H**

Referências do pedido - União rápida em L QSL-...H com manga de encaixe, redutor



Conexão pneumática 1	Conexão pneumática 2	Largura nominal	Tamanho da embalagem	N.º da peça	Tipo
Manga de encaixe 6 mm de diâmetro	Para tubos de diâmetro externo 4 mm	2,4 mm	10	**153061**	**QSL-6H-4**
Manga de encaixe 8 mm de diâmetro	Para tubos com diâmetro externo de 6 mm	3,5 mm		**153062**	**QSL-8H-6**
Manga de encaixe 10 mm de diâmetro	Para tubos de diâmetro externo 8 mm	4,9 mm		**153063**	**QSL-10H-8**
Manga de encaixe 12 mm de diâmetro	Para tubos de diâmetro externo 10 mm	6,1 mm		**153064**	**QSL-12H-10**

Referências do pedido - União rápida em L QSL-...H com manga de encaixe comprida



Conexão pneumática 1	Conexão pneumática 2	Largura nominal	Tamanho da embalagem	N.º da peça	Tipo
Manga de encaixe 4 mm de diâmetro	Para tubos de diâmetro externo 4 mm	2 mm	10	**153065**	**QSL-4HL**
Manga de encaixe 6 mm de diâmetro	Para tubos com diâmetro externo de 6 mm	3,1 mm		**153066**	**QSL-6HL**
Manga de encaixe 8 mm de diâmetro	Para tubos de diâmetro externo 8 mm	4,5 mm		**153067**	**QSL-8HL**
Manga de encaixe 10 mm de diâmetro	Para tubos de diâmetro externo 10 mm	5,6 mm		**153068**	**QSL-10HL**
Manga de encaixe 12 mm de diâmetro	Para tubos de diâmetro externo 12 mm	6,7 mm		**153069**	**QSL-12HL**

Referências do pedido - União rápida em T QST, rosca R



Conexão pneumática 1	Conexão pneumática 2	Largura nominal	Tamanho da embalagem	N.º da peça	Tipo
Rosca exterior R1/8	Para tubos de diâmetro externo 4 mm	2,8 mm	10	**153106**	**QST-1/8-4**
			100	**130793**	**QST-1/8-4-100**
	Para tubos com diâmetro externo de 6 mm	4,2 mm	10	**153107**	**QST-1/8-6**
			100	**130794**	**QST-1/8-6-100**
	Para tubos de diâmetro externo 8 mm	6 mm	10	**153109**	**QST-1/8-8**
			50	**130795**	**QST-1/8-8-50**
	Para tubos de diâmetro externo 10 mm		10	**190667**	**QST-1/8-10**
Rosca exterior R1/4	Para tubos de diâmetro externo 4 mm	2,8 mm		**190668**	**QST-1/4-4**

Detalhes do pedido

Referências do pedido - União rápida em T QST, rosca R



Conexão pneumática 1	Conexão pneumática 2	Largura nominal	Tamanho da embalagem	N.º da peça	Tipo
Rosca exterior R1/4	Para tubos com diâmetro externo de 6 mm	4,3 mm	10	**153108**	**QST-1/4-6**
			100	**130796**	**QST-1/4-6-100**
	Para tubos de diâmetro externo 8 mm	6,7 mm	10	**153110**	**QST-1/4-8**
			50	**130797**	**QST-1/4-8-50**
	Para tubos de diâmetro externo 10 mm	8 mm	10	**153112**	**QST-1/4-10**
			50	**130798**	**QST-1/4-10-50**
	Para tubos de diâmetro externo 12 mm		10	**190669**	**QST-1/4-12**
Rosca exterior R3/8	Para tubos com diâmetro externo de 6 mm	4,3 mm		**190670**	**QST-3/8-6**
	Para tubos de diâmetro externo 8 mm	6,7 mm		**153111**	**QST-3/8-8**
			50	**130799**	**QST-3/8-8-50**
	Para tubos de diâmetro externo 10 mm	8,3 mm	10	**153113**	**QST-3/8-10**
			20	**130800**	**QST-3/8-10-20**
	Para tubos de diâmetro externo 12 mm	10 mm	10	**153114**	**QST-3/8-12**
			20	**130801**	**QST-3/8-12-20**
	Para tubos de diâmetro externo 16 mm	11 mm	1	**164959**	**QST-3/8-16**
Rosca exterior R1/2	Para tubos de diâmetro externo 10 mm	8,3 mm		**190672**	**QST-1/2-10**
	Para tubos de diâmetro externo 12 mm	10,3 mm		**153115**	**QST-1/2-12**
	Para tubos de diâmetro externo 16 mm	13 mm		**153116**	**QST-1/2-16**

Referências do pedido - União rápida roscada em T QST, rosca G com anel de vedação



Conexão pneumática 1	Conexão pneumática 2	Largura nominal	Tamanho da embalagem	N.º da peça	Tipo
Rosca exterior G1/8	Para tubos de diâmetro externo 4 mm	2,8 mm	10	**186157**	**QST-G1/8-4**
			100	**132066**	**QST-G1/8-4-100**
	Para tubos com diâmetro externo de 6 mm	4,2 mm	10	**186158**	**QST-G1/8-6**
			100	**132067**	**QST-G1/8-6-100**
	Para tubos de diâmetro externo 8 mm	6 mm	10	**186160**	**QST-G1/8-8**
			50	**132068**	**QST-G1/8-8-50**
Rosca exterior G1/4	Para tubos com diâmetro externo de 6 mm	4,3 mm	10	**186159**	**QST-G1/4-6**
			100	**132069**	**QST-G1/4-6-100**
	Para tubos de diâmetro externo 8 mm	6,7 mm	10	**186161**	**QST-G1/4-8**
			50	**132070**	**QST-G1/4-8-50**
	Para tubos de diâmetro externo 10 mm	8 mm	10	**186163**	**QST-G1/4-10**
			50	**132071**	**QST-G1/4-10-50**
	Para tubos de diâmetro externo 12 mm		1	**132597**	**QST-G1/4-12**
Rosca exterior G3/8	Para tubos de diâmetro externo 8 mm	6,7 mm	10	**186162**	**QST-G3/8-8**
			50	**132072**	**QST-G3/8-8-50**
	Para tubos de diâmetro externo 10 mm	8,3 mm	10	**186164**	**QST-G3/8-10**
			20	**132073**	**QST-G3/8-10-20**
	Para tubos de diâmetro externo 12 mm	10 mm	10	**186165**	**QST-G3/8-12**
			20	**132074**	**QST-G3/8-12-20**
	Para tubos de diâmetro externo 16 mm	11 mm	1	**186349**	**QST-G3/8-16**

Detalhes do pedido

Referências do pedido - União rápida roscada em T QST, rosca G com anel de vedação



Conexão pneumática 1	Conexão pneumática 2	Largura nominal	Tamanho da embalagem	N.º da peça	Tipo
Rosca exterior G1/2	Para tubos de diâmetro externo 12 mm	10,3 mm	1	**186166**	**QST-G1/2-12**
	Para tubos de diâmetro externo 16 mm	13 mm		**186167**	**QST-G1/2-16**

Referências do pedido - Conector em T QST



Conexão pneumática 1	Conexão pneumática 2	Largura nominal	Tamanho da embalagem	N.º da peça	Tipo
Para tubos de diâmetro externo 4 mm	Para tubos de diâmetro externo 4 mm	2,8 mm	10	**153128**	**QST-4**
			100	**130802**	**QST-4-100**
Para tubos de diâmetro externo 6 mm	Para tubos com diâmetro externo de 6 mm	4,8 mm	10	**153129**	**QST-6**
			100	**130803**	**QST-6-100**
Para tubos de diâmetro externo 8 mm	Para tubos de diâmetro externo 8 mm	6,2 mm	10	**153130**	**QST-8**
			50	**130804**	**QST-8-50**
Para tubos de diâmetro externo 10 mm	Para tubos de diâmetro externo 10 mm	8,1 mm	10	**153131**	**QST-10**
			50	**130805**	**QST-10-50**
Para tubos de diâmetro externo 12 mm	Para tubos de diâmetro externo 12 mm	10 mm	10	**153132**	**QST-12**
			20	**130806**	**QST-12-20**
Para tubos de diâmetro externo 16 mm	Para tubos de diâmetro externo 16 mm	13 mm	1	**153133**	**QST-16**

Referências do pedido - União em T QST, redutor



Conexão pneumática 1	Conexão pneumática 2	Largura nominal	Tamanho da embalagem	N.º da peça	Tipo
Para tubos de diâmetro externo 6 mm	Para tubos de diâmetro externo 4 mm	2,3 mm	10	**153134**	**QST-6-4**
			100	**130820**	**QST-6-4-100**
Para tubos de diâmetro externo 8 mm			10	**130613**	**QST-8-4**
	Para tubos com diâmetro externo de 6 mm	3,5 mm		**153135**	**QST-8-6**
			50	**130821**	**QST-8-6-50**
Para tubos de diâmetro externo 10 mm		3,7 mm	10	**130614**	**QST-10-6**
	Para tubos de diâmetro externo 8 mm	4,9 mm		**153136**	**QST-10-8**
			50	**130822**	**QST-10-8-50**
Para tubos de diâmetro externo 12 mm		5,1 mm	10	**130615**	**QST-12-8**
	Para tubos de diâmetro externo 10 mm	6,1 mm		**153137**	**QST-12-10**
			20	**130823**	**QST-12-10-20**
Para tubos de diâmetro externo 16 mm	Para tubos de diâmetro externo 12 mm	7,6 mm	1	**130616**	**QST-16-12**

Detalhes do pedido

Referências do pedido - União rápida em T QSTF, rosca R



Conexão pneumática 1	Conexão pneumática 2	Largura nominal	Tamanho da embalagem	N.º da peça	Tipo
Rosca exterior R1/8	Rosca interior G1/8, Para tubos de diâmetro externo 4 mm	2,8 mm	1	**153182**	**QSTF-1/8-4-B**
	Rosca interior G1/8, Para tubos com diâmetro externo de 6 mm	4,6 mm		**153183**	**QSTF-1/8-6-B**
	Rosca interior G1/8, Para tubos de diâmetro externo 8 mm	5,5 mm		**153185**	**QSTF-1/8-8-B**
Rosca exterior R1/4	Rosca interior G1/4, Para tubos com diâmetro externo de 6 mm	4,3 mm		**153184**	**QSTF-1/4-6-B**
	Rosca interior G1/4, Para tubos de diâmetro externo 8 mm	6 mm		**153186**	**QSTF-1/4-8-B**
	Rosca interior G1/4, Para tubos de diâmetro externo 10 mm	7,1 mm		**153188**	**QSTF-1/4-10-B**
Rosca exterior R3/8	Rosca interior G3/8, Para tubos de diâmetro externo 8 mm	6 mm		**153187**	**QSTF-3/8-8-B**
	Rosca interior G3/8, Para tubos de diâmetro externo 10 mm	8 mm		**153189**	**QSTF-3/8-10-B**
	Rosca interior G3/8, Para tubos de diâmetro externo 12 mm	9,3 mm		**153190**	**QSTF-3/8-12-B**
Rosca exterior R1/2	Rosca interior G1/2, Para tubos de diâmetro externo 12 mm	10 mm		**153191**	**QSTF-1/2-12-B**

Referências do pedido - União rápida em T QSTF, rosca G com anel de vedação



Conexão pneumática 1	Conexão pneumática 2	Largura nominal	Tamanho da embalagem	N.º da peça	Tipo
Rosca exterior G1/8	Rosca interior G1/8, Para tubos de diâmetro externo 4 mm	3 mm	1	**186199**	**QSTF-G1/8-4**
	Rosca interior G1/8, Para tubos com diâmetro externo de 6 mm	4 mm		**186200**	**QSTF-G1/8-6**
	Rosca interior G1/8, Para tubos de diâmetro externo 8 mm	5,6 mm		**186202**	**QSTF-G1/8-8**
Rosca exterior G1/4	Rosca interior G1/4, Para tubos com diâmetro externo de 6 mm	5 mm		**186201**	**QSTF-G1/4-6**
	Rosca interior G1/4, Para tubos de diâmetro externo 8 mm	6 mm		**186203**	**QSTF-G1/4-8**
	Rosca interior G1/4, Para tubos de diâmetro externo 10 mm	7 mm		**186205**	**QSTF-G1/4-10**

Detalhes do pedido

Referências do pedido - União rápida em T QSTF, rosca G com anel de vedação



Conexão pneumática 1	Conexão pneumática 2	Largura nominal	Tamanho da embalagem	N.º da peça	Tipo
Rosca exterior G3/8	Rosca interior G3/8, Para tubos de diâmetro externo 8 mm	6 mm	1	**186204**	**QSTF-G3/8-8**
	Rosca interior G3/8, Para tubos de diâmetro externo 10 mm	8 mm		**186206**	**QSTF-G3/8-10**
	Rosca interior G3/8, Para tubos de diâmetro externo 12 mm	8,7 mm		**186207**	**QSTF-G3/8-12**
Rosca exterior G1/2	Rosca interior G1/2, Para tubos de diâmetro externo 12 mm			**186208**	**QSTF-G1/2-12**

Referências do pedido - União rápida em T QSTL, rosca R



Conexão pneumática 1	Conexão pneumática 2	Largura nominal	Tamanho da embalagem	N.º da peça	Tipo
Rosca exterior R1/8	Para tubos de diâmetro externo 4 mm	2,8 mm	10	**153117**	**QSTL-1/8-4**
			100	**130824**	**QSTL-1/8-4-100**
	Para tubos com diâmetro externo de 6 mm	4,3 mm	10	**153118**	**QSTL-1/8-6**
			100	**130825**	**QSTL-1/8-6-100**
	Para tubos de diâmetro externo 8 mm	6 mm	10	**153120**	**QSTL-1/8-8**
			50	**130826**	**QSTL-1/8-8-50**
Rosca exterior R1/4	Para tubos com diâmetro externo de 6 mm	4,3 mm	10	**153119**	**QSTL-1/4-6**
			100	**130827**	**QSTL-1/4-6-100**
	Para tubos de diâmetro externo 8 mm	6,7 mm	10	**153121**	**QSTL-1/4-8**
			50	**130828**	**QSTL-1/4-8-50**
	Para tubos de diâmetro externo 10 mm	8 mm	10	**153123**	**QSTL-1/4-10**
			50	**130829**	**QSTL-1/4-10-50**
Rosca exterior R3/8	Para tubos de diâmetro externo 8 mm	6,7 mm	10	**153122**	**QSTL-3/8-8**
	Para tubos de diâmetro externo 10 mm	8,3 mm		**153124**	**QSTL-3/8-10**
	Para tubos de diâmetro externo 12 mm	10 mm		**153125**	**QSTL-3/8-12**
Rosca exterior R1/2		10,3 mm	1	**153126**	**QSTL-1/2-12**
	Para tubos de diâmetro externo 16 mm	13 mm		**153127**	**QSTL-1/2-16**

Detalhes do pedido

Referências do pedido - União rápida em T QSTL, rosca G com anel de vedação



Conexão pneumática 1	Conexão pneumática 2	Largura nominal	Tamanho da embalagem	N.º da peça	Tipo
Rosca exterior G1/8	Para tubos de diâmetro externo 4 mm	2,8 mm	10	**186168**	**QSTL-G1/8-4**
			100	**132075**	**QSTL-G1/8-4-100**
	Para tubos com diâmetro externo de 6 mm	4,3 mm	10	**186169**	**QSTL-G1/8-6**
			100	**132076**	**QSTL-G1/8-6-100**
	Para tubos de diâmetro externo 8 mm	6 mm	10	**186171**	**QSTL-G1/8-8**
			50	**132077**	**QSTL-G1/8-8-50**
Rosca exterior G1/4	Para tubos com diâmetro externo de 6 mm	4,3 mm	10	**186170**	**QSTL-G1/4-6**
			100	**132078**	**QSTL-G1/4-6-100**
	Para tubos de diâmetro externo 8 mm	6,7 mm	10	**186172**	**QSTL-G1/4-8**
			50	**132079**	**QSTL-G1/4-8-50**
	Para tubos de diâmetro externo 10 mm	8 mm	10	**186174**	**QSTL-G1/4-10**
			50	**132080**	**QSTL-G1/4-10-50**
Rosca exterior G3/8	Para tubos de diâmetro externo 8 mm	6,7 mm	10	**186173**	**QSTL-G3/8-8**
	Para tubos de diâmetro externo 10 mm	8,3 mm		**186175**	**QSTL-G3/8-10**
	Para tubos de diâmetro externo 12 mm	10 mm		**186176**	**QSTL-G3/8-12**
Rosca exterior G1/2		10,3 mm	1	**186177**	**QSTL-G1/2-12**
	Para tubos de diâmetro externo 16 mm	13 mm		**186178**	**QSTL-G1/2-16**

Referências do pedido - União rápida QSW, rosca R



Conexão pneumática 1	Conexão pneumática 2	Largura nominal	Tamanho da embalagem	N.º da peça	Tipo
Rosca exterior R1/8	Para tubos de diâmetro externo 4 mm	2,5 mm	10	**130596**	**QSW-1/8-4**
	Para tubos com diâmetro externo de 6 mm	3,3 mm		**130597**	**QSW-1/8-6**
	Para tubos de diâmetro externo 8 mm	6 mm		**130598**	**QSW-1/8-8**
Rosca exterior R1/4	Para tubos com diâmetro externo de 6 mm	3,3 mm		**130599**	**QSW-1/4-6**
	Para tubos de diâmetro externo 8 mm	6,7 mm		**130600**	**QSW-1/4-8**
	Para tubos de diâmetro externo 10 mm	8 mm		**130601**	**QSW-1/4-10**
Rosca exterior R3/8		8,3 mm		**130602**	**QSW-3/8-10**
	Para tubos de diâmetro externo 12 mm	9,5 mm		**130603**	**QSW-3/8-12**
Rosca exterior R1/2		10,3 mm	1	**130604**	**QSW-1/2-12**
	Para tubos de diâmetro externo 16 mm	13 mm		**130605**	**QSW-1/2-16**

Detalhes do pedido

Referências do pedido - União rápida QSW-...HL com manga de encaixe



Conexão pneumática 1	Conexão pneumática 2	Largura nominal	Tamanho da embalagem	N.º da peça	Tipo
Manga de encaixe 4 mm de diâmetro	Para tubos de diâmetro externo 4 mm	2 mm	10	**130617**	**QSW-4HL**
Manga de encaixe 6 mm de diâmetro	Para tubos com diâmetro externo de 6 mm	2,7 mm		**130618**	**QSW-6HL**
Manga de encaixe 8 mm de diâmetro	Para tubos de diâmetro externo 8 mm	5 mm		**130619**	**QSW-8HL**
Manga de encaixe 10 mm de diâmetro	Para tubos de diâmetro externo 10 mm	6,3 mm		**130620**	**QSW-10HL**
Manga de encaixe 12 mm de diâmetro	Para tubos de diâmetro externo 12 mm	6,9 mm		**130621**	**QSW-12HL**

Referências do pedido - União rápida em X QSX

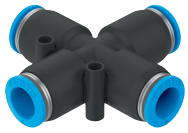

Conexão pneumática 1	Conexão pneumática 2	Largura nominal	Tamanho da embalagem	N.º da peça	Tipo
Para tubos de diâmetro externo 8 mm	Para tubos de diâmetro externo 8 mm	4,7 mm	10	**153285**	**QSX-8**
Para tubos de diâmetro externo 10 mm	Para tubos de diâmetro externo 10 mm	6,1 mm		**153286**	**QSX-10**
Para tubos de diâmetro externo 12 mm	Para tubos de diâmetro externo 12 mm	7,5 mm		**153287**	**QSX-12**

Referências do pedido - União rápida roscada em Y QSY, rosca métrica com anel de vedação



Conexão pneumática 1	Conexão pneumática 2	Largura nominal	Tamanho da embalagem	N.º da peça	Tipo
Rosca exterior M5	Para tubos de diâmetro externo 4 mm	2,4 mm	10	**190673**	**QSY-M5-4**
	Para tubos com diâmetro externo de 6 mm			**190674**	**QSY-M5-6**

Referências do pedido - União rápida roscada em Y QSY, rosca R



Conexão pneumática 1	Conexão pneumática 2	Largura nominal	Tamanho da embalagem	N.º da peça	Tipo
Rosca exterior R1/8	Para tubos de diâmetro externo 4 mm	3,1 mm	10	**153138**	**QSY-1/8-4**
	Para tubos com diâmetro externo de 6 mm	4,2 mm		**153139**	**QSY-1/8-6**
	Para tubos de diâmetro externo 8 mm	5,9 mm		**153141**	**QSY-1/8-8**

Detalhes do pedido

Referências do pedido - União rápida roscada em Y QSY, rosca R



Conexão pneumática 1	Conexão pneumática 2	Largura nominal	Tamanho da embalagem	N.º da peça	Tipo
Rosca exterior R1/4	Para tubos de diâmetro externo 4 mm	3,3 mm	10	**190675**	**QSY-1/4-4**
	Para tubos com diâmetro externo de 6 mm	4,8 mm		**153140**	**QSY-1/4-6**
	Para tubos de diâmetro externo 8 mm	6,2 mm		**153142**	**QSY-1/4-8**
	Para tubos de diâmetro externo 10 mm	7,2 mm		**153144**	**QSY-1/4-10**
Rosca exterior R3/8	Para tubos de diâmetro externo 8 mm	6,6 mm		**153143**	**QSY-3/8-8**
	Para tubos de diâmetro externo 10 mm	7,4 mm		**153145**	**QSY-3/8-10**
	Para tubos de diâmetro externo 12 mm	8,4 mm		**153146**	**QSY-3/8-12**
Rosca exterior R1/2	Para tubos de diâmetro externo 10 mm	7,8 mm	1	**133196**	**QSY-1/2-10**
	Para tubos de diâmetro externo 12 mm	8,3 mm		**153147**	**QSY-1/2-12**

Referências do pedido - União rápida roscada em Y QSY, rosca G com anel de vedação



Conexão pneumática 1	Conexão pneumática 2	Largura nominal	Tamanho da embalagem	N.º da peça	Tipo
Rosca exterior G1/8	Para tubos de diâmetro externo 4 mm	3,1 mm	10	**186179**	**QSY-G1/8-4**
	Para tubos com diâmetro externo de 6 mm	4,2 mm		**186180**	**QSY-G1/8-6**
	Para tubos de diâmetro externo 8 mm	5,9 mm		**186182**	**QSY-G1/8-8**
Rosca exterior G1/4	Para tubos com diâmetro externo de 6 mm	4,8 mm		**186181**	**QSY-G1/4-6**
	Para tubos de diâmetro externo 8 mm	6,2 mm		**186183**	**QSY-G1/4-8**
	Para tubos de diâmetro externo 10 mm	7,2 mm		**186185**	**QSY-G1/4-10**
Rosca exterior G3/8	Para tubos de diâmetro externo 8 mm	6,6 mm		**186184**	**QSY-G3/8-8**
	Para tubos de diâmetro externo 10 mm	7,4 mm		**186186**	**QSY-G3/8-10**
	Para tubos de diâmetro externo 12 mm	8,4 mm		**186187**	**QSY-G3/8-12**
Rosca exterior G1/2		8,3 mm	1	**186188**	**QSY-G1/2-12**

Detalhes do pedido

Referências do pedido - União rápida em Y QSY



Conexão pneumática 1	Conexão pneumática 2	Largura nominal	Tamanho da embalagem	N.º da peça	Tipo
Para tubos de diâmetro externo 4 mm	Para tubos de diâmetro externo 4 mm	2,6 mm	10	**153148**	**QSY-4**
			100	**130807**	**QSY-4-100**
Para tubos de diâmetro externo 6 mm	Para tubos com diâmetro externo de 6 mm	4,3 mm	10	**153149**	**QSY-6**
			100	**130808**	**QSY-6-100**
Para tubos de diâmetro externo 8 mm	Para tubos de diâmetro externo 8 mm	5,7 mm	10	**153150**	**QSY-8**
			50	**130809**	**QSY-8-50**
Para tubos de diâmetro externo 10 mm	Para tubos de diâmetro externo 10 mm	6,7 mm	10	**153151**	**QSY-10**
			20	**130810**	**QSY-10-20**
Para tubos de diâmetro externo 12 mm	Para tubos de diâmetro externo 12 mm	8 mm	10	**153152**	**QSY-12**
			20	**130811**	**QSY-12-20**
Para tubos de diâmetro externo 16 mm	Para tubos de diâmetro externo 16 mm	12,7 mm	1	**130609**	**QSY-16**

Referências do pedido - União rápida em Y, redutor



Conexão pneumática 1	Conexão pneumática 2	Largura nominal	Tamanho da embalagem	N.º da peça	Tipo
Para tubos de diâmetro externo 6 mm	Para tubos de diâmetro externo 4 mm	2,3 mm	10	**153153**	**QSY-6-4**
			100	**130812**	**QSY-6-4-100**
Para tubos de diâmetro externo 8 mm		1,7 mm	10	**130610**	**QSY-8-4**
	Para tubos com diâmetro externo de 6 mm	3,2 mm		**153154**	**QSY-8-6**
			50	**130813**	**QSY-8-6-50**
Para tubos de diâmetro externo 10 mm		3,3 mm	10	**130611**	**QSY-10-6**
	Para tubos de diâmetro externo 8 mm	4,5 mm		**153155**	**QSY-10-8**
			20	**130814**	**QSY-10-8-20**
Para tubos de diâmetro externo 12 mm			10	**130612**	**QSY-12-8**
	Para tubos de diâmetro externo 10 mm	5,8 mm		**153156**	**QSY-12-10**
			20	**130815**	**QSY-12-10-20**
Para tubos de diâmetro externo 16 mm	Para tubos de diâmetro externo 12 mm	7 mm	1	**190708**	**QSY-16-12**

Referências do pedido - União rápida em Y QSY-...H com manga de encaixe



Conexão pneumática 1	Conexão pneumática 2	Largura nominal	Tamanho da embalagem	N.º da peça	Tipo
Manga de encaixe 4 mm de diâmetro	Para tubos de diâmetro externo 4 mm	1,6 mm	10	**130628**	**QSY-4H**

Detalhes do pedido

Referências do pedido - União rápida em Y QSY-...H com manga de encaixe, redutor



Conexão pneumática 1	Conexão pneumática 2	Largura nominal	Tamanho da embalagem	N.º da peça	Tipo
Manga de encaixe 6 mm de diâmetro	Para tubos de diâmetro externo 4 mm	2,3 mm	10	**130633**	**QSY-6H-4**

Referências do pedido - União rápida em Y QSY-...H-B com manga de encaixe

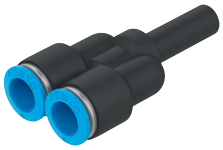

Conexão pneumática 1	Conexão pneumática 2	Largura nominal	Tamanho da embalagem	N.º da peça	Tipo
Manga de encaixe 6 mm de diâmetro	Para tubos com diâmetro externo de 6 mm	3,1 mm	10	**133145**	**QSY-6H-B**
Manga de encaixe 8 mm de diâmetro	Para tubos de diâmetro externo 8 mm	4,6 mm		**133146**	**QSY-8H-B**
Manga de encaixe 10 mm de diâmetro	Para tubos de diâmetro externo 10 mm	5,9 mm		**133148**	**QSY-10H-B**
Manga de encaixe 12 mm de diâmetro	Para tubos de diâmetro externo 12 mm	7,3 mm		**133150**	**QSY-12H-B**

Referências do pedido - União rápida em Y QSY-...H-B com manga de encaixe, redutor

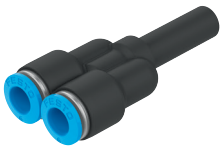

Conexão pneumática 1	Conexão pneumática 2	Largura nominal	Tamanho da embalagem	N.º da peça	Tipo
Manga de encaixe 8 mm de diâmetro	Para tubos com diâmetro externo de 6 mm	3,6 mm	10	**133147**	**QSY-8H-6-B**
Manga de encaixe 10 mm de diâmetro	Para tubos de diâmetro externo 8 mm	4,6 mm		**133149**	**QSY-10H-8-B**
Manga de encaixe 12 mm de diâmetro	Para tubos de diâmetro externo 10 mm	5,9 mm		**133151**	**QSY-12H-10-B**

Referências do pedido - União rápida roscada em Y QSYL, rosca R



Conexão pneumática 1	Conexão pneumática 2	Largura nominal	Tamanho da embalagem	N.º da peça	Tipo
Rosca exterior R1/8	Para tubos de diâmetro externo 4 mm	3,9 mm	1	**153172**	**QSYL-1/8-4**
	Para tubos com diâmetro externo de 6 mm	4,2 mm		**153173**	**QSYL-1/8-6**
	Para tubos de diâmetro externo 8 mm	5,7 mm		**153175**	**QSYL-1/8-8**
Rosca exterior R1/4	Para tubos com diâmetro externo de 6 mm	5,3 mm		**153174**	**QSYL-1/4-6**
	Para tubos de diâmetro externo 8 mm	7,3 mm		**153176**	**QSYL-1/4-8**

Detalhes do pedido

Referências do pedido - União rápida roscada em Y QSYL, rosca R



Conexão pneumática 1	Conexão pneumática 2	Largura nominal	Tamanho da embalagem	N.º da peça	Tipo
Rosca exterior R1/4	Para tubos de diâmetro externo 10 mm	8 mm	1	**153178**	**QSYL-1/4-10**
Rosca exterior R3/8	Para tubos de diâmetro externo 8 mm	7,3 mm		**153177**	**QSYL-3/8-8**
	Para tubos de diâmetro externo 10 mm	9,2 mm		**153179**	**QSYL-3/8-10**
	Para tubos de diâmetro externo 12 mm	9,7 mm		**153180**	**QSYL-3/8-12**
Rosca exterior R1/2		10,6 mm		**153181**	**QSYL-1/2-12**

Referências do pedido - União rápida roscada em Y QSYL, rosca G com anel de vedação



Conexão pneumática 1	Conexão pneumática 2	Largura nominal	Tamanho da embalagem	N.º da peça	Tipo
Rosca exterior G1/8	Para tubos de diâmetro externo 4 mm	3,9 mm	1	**186189**	**QSYL-G1/8-4**
	Para tubos com diâmetro externo de 6 mm	4,2 mm		**186190**	**QSYL-G1/8-6**
	Para tubos de diâmetro externo 8 mm	5,7 mm		**186192**	**QSYL-G1/8-8**
Rosca exterior G1/4	Para tubos com diâmetro externo de 6 mm	5,3 mm		**186191**	**QSYL-G1/4-6**
	Para tubos de diâmetro externo 8 mm	7,3 mm		**186193**	**QSYL-G1/4-8**
	Para tubos de diâmetro externo 10 mm	8 mm		**186195**	**QSYL-G1/4-10**
Rosca exterior G3/8	Para tubos de diâmetro externo 8 mm	7,3 mm		**186194**	**QSYL-G3/8-8**
	Para tubos de diâmetro externo 10 mm	9,2 mm		**186196**	**QSYL-G3/8-10**
	Para tubos de diâmetro externo 12 mm	9,7 mm		**186197**	**QSYL-G3/8-12**
Rosca exterior G1/2		10,6 mm		**186198**	**QSYL-G1/2-12**

Referências do pedido - União rápida roscada em Y QSYLV, rosca R



Conexão pneumática 1	Conexão pneumática 2	Largura nominal	Tamanho da embalagem	N.º da peça	Tipo
Rosca exterior R1/8	Para tubos com diâmetro externo de 6 mm	4,2 mm	1	**153192**	**QSYLV-1/8-6**
Rosca exterior R1/4	Para tubos de diâmetro externo 8 mm	6 mm		**153193**	**QSYLV-1/4-8**
Rosca exterior R3/8	Para tubos de diâmetro externo 10 mm	8 mm		**153194**	**QSYLV-3/8-10**
Rosca exterior R1/2	Para tubos de diâmetro externo 12 mm	10 mm		**153195**	**QSYLV-1/2-12**

Detalhes do pedido

Referências do pedido - União rápida QSYLV, rosca G com anel de vedação



Conexão pneumática 1	Conexão pneumática 2	Largura nominal	Tamanho da embalagem	N.º da peça	Tipo
Rosca exterior G1/8	Para tubos com diâmetro externo de 6 mm	3,5 mm	1	**186209**	**QSYLV-G1/8-6**
Rosca exterior G1/4	Para tubos de diâmetro externo 8 mm	4,7 mm		**186210**	**QSYLV-G1/4-8**
Rosca exterior G3/8	Para tubos de diâmetro externo 10 mm	5,2 mm		**186211**	**QSYLV-G3/8-10**
Rosca exterior G1/2	Para tubos de diâmetro externo 12 mm	7 mm		**186212**	**QSYLV-G1/2-12**

Equipamento

Ferramenta de extração QSO



Código do nome do tipo	Tamanho	Peso do produto	N.º da peça	Tipo
QSO	Para tubo flexível com diâmetro exterior de 4 mm Para tubo flexível com diâmetro exterior de 6 mm Para tubo flexível com diâmetro exterior de 8 mm Para tubo flexível com diâmetro exterior de 10 mm	13 g	**158419**	**QSO**