Vtično-navojni priključek QS

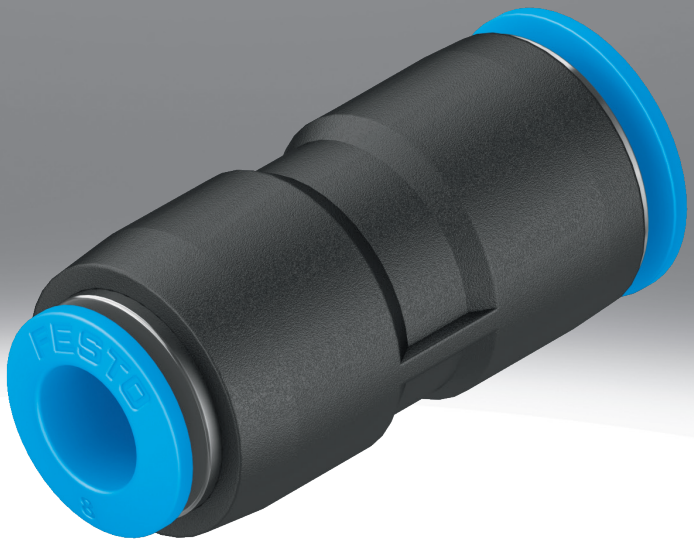

Značilnosti

Pregledno na enem mestu

Standardna serija
- Bogata izbira različic: širok izbor za največjo prilagodljivost pri standardnih aplikacijah
- PBT in nikljana medenina
- Delovni mediji: stisnjen zrak, vakuum, voda

Opomba: Vsi R-navoji so premazani s tesnilnim sredstvom. Ta premaz nadomešča običajni tesnilni obroč. R-navoj preprosto privijte z roko in ga zategnite z viličastim ključem za 1 do 2 obrata. Navojni priključek lahko znova privijete do petkrat. Pri večkratnem privijanju R-navojev poskrbite, da delci tesnilnega premaza, ki odpadejo zaradi drgnjenja, ne pridejo v sistem stisnjenega zraka.

Dodatni dokument

qs

Dodatni dokument PUSH-IN-FITTINGS-ADD vsebuje dodatne informacije o kombinacijah cevi in vijačni priključki ter vrstah navojev, kakor tudi navodila za montažo.

Diagrami

qs

Diagrami, prikazani v tem dokumentu, so na voljo tudi na spletu. Tam je mogoče prikazati natančne vrednosti.

Oblika

[C] Slepi čep

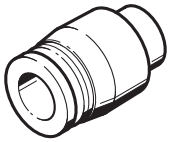

[L] L-oblika

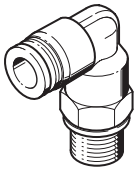

[LL] L-oblika, dolga izvedba

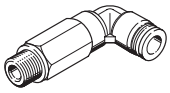

[S] Vtični priključek za pregradne stene

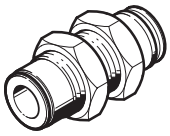

[T] T-oblika

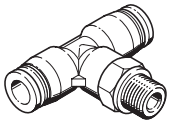

[TL] T-oblika, dodatni vtični priključek, vzdolžno

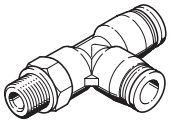

[W] Kotni del, 45°

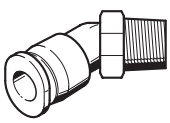

[X] X-oblika

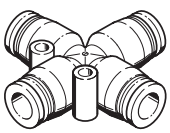

[Y] Y-oblika

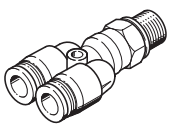

Značilnosti

Pnevmatični priključek 1

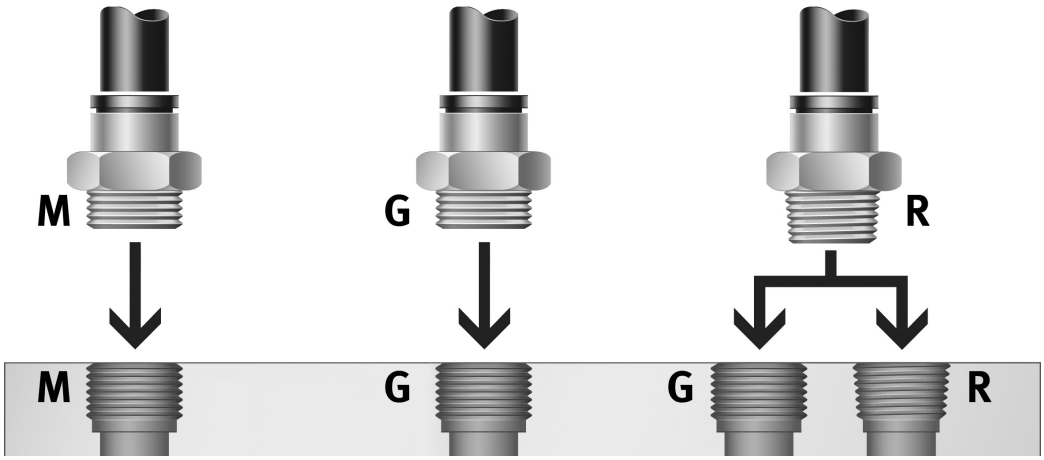

Vtični priključki za različne zunanje premere gibkih cevi se lahko kombinirajo z vtičnimi priključki, vtičnimi tulkami, metričnimi zunanjimi navoji, zunanjimi navoji R in G.

Kateri navojni priključek je primeren za kateri navoj?

- Metrični navoj: Navoji so primerljivi z G-navoji in se montirajo v metrične cilindrične navoje. Tesnost je zagotovljena z O-obročem s komoro.
- G-navoj v skladu z ISO 228-1: krajši navoj, konstantna vgradna globina, zamenljiv tesnilni obroč, tesnjenje na čelni strani, večkratna uporaba zaradi zamenljivega tesnilnega obroča.
- Navoj R po EN 10226-1 in ISO 7/1: samozaporni navoj, tesnjenje na navoju, dodatna tesnilna površina ni potrebna, manjše vgradne dimenzije, ker ni stopnice za tesnilno površino, možnost ponovne uporabe do 5-krat. Pri kombinaciji zunanjega R-navoja in notranjega G-navoja lahko pride do puščanja, če notranji G-navoj ni pravilno izdelan ali je v neugodni mejni toleranci. Tu je potrebno dodatno tesnjenje, npr. s tesnilnim trakom.

Sprostilni obroč

Sestava cevi:

Za trdno namestitev cevi in zaščito notranjega tesnila pred poškodbami je treba cev po dolžini odrezati naravnost in zgladiti robove.

- Cev vstavite v priključek do končnega naslona. Poskrbite, da je cev vstavljena v notranje tesnilo. Glede na tolerančno lego cevi in tesnila se lahko kontakt cevi s tesnilom napačno razlaga kot prislon.
- Z rahlim potegom za cev preverite, ali cevna vez trdno sedi.

Demontaža cevi:

- Cev sprostite tako, da pritisnete in držite sprostitveni obroček. Cev previdno izvlecite iz priključka.
- Pred ponovno uporabo cevi odstranite poškodovani del tako, da ga odrežete.

Razlaga kode

001	Serija	
QS	Vtično-navojni priključek QS	
QSC	Vtično-navojni priključek QSC	
QSF	Vtično-navojni priključek QSF	
QSH	Vtično-navojni priključek QSH	
QSL	Vtično-navojni priključek, L-oblika QSL	
QSLF	Vtično-navojni priključek, L-oblika QSLF	
QSLL	Vtično-navojni priključek, L-oblika QSLL	
QSLV	Vtično-navojni priključek, oblika L, z možnostjo poravnave QSLV	
QSM	Vtično-navojni priključek QSM	
QSMC	Vtično-navojni priključek QSMC	
QSMF	Vtično-navojni priključek QSMF	
QSML	Vtično-navojni priključek, Mini, L-oblika QSML	
QSMLL	Vtično-navojni priključek, Mini, L-oblike QSMLL	
QSMLLV	Vtično-navojni priključek, Mini, L-oblika QSMLLV	
QSMLV	Vtično-navojni priključek, Mini, L-oblika QSMLV	
QSMP	Vtično-navojni priključek, Mini QSMP	
QSMS	Vtično-navojni priključek, Mini QSMS	
QSMT	Vtično-navojni priključek, Mini QSMT	
QSMTL	Vtično-navojni priključek, Mini QSMTL	
QSMX	Vtično-navojni priključek, Mini QSMX	
QSMY	Vtično-navojni priključek, Mini QSMY	
QSYLV	Vtično-navojni priključek, oblika L, dvojni, z možnostjo poravnave QSYLV	
QSX	Vtično-navojni priključek, X-oblika QSX	
QST	Vtično-navojni priključek, oblika T QST	
QSYL	Vtično-navojni priključek, oblika L, dvojni QSYL	
QSS	Priključek za pregradne stene QSS	
QSTL	Vtično-navojni priključek oblika T/L, z možnostjo poravnave QSTL	
QSY	Vtično-navojni priključek, Y-oblika QSY	
QSTF	Vtično-navojni priključek, oblika T, z možnostjo poravnave QSTF	
QSW	Vtično-navojni priključek QSW	
QSSF	Priključek za pregradne stene, z notranjim navojem QSSF	

002	Oblika	
	Ravna oblika	
C	Slepi čep	
L	L-oblika	
LL	L-oblika, dolga izvedba	
S	Vtični priključek za pregradne stene	
T	T-oblika	
TL	T-oblika, dodatni vtični priključek, vzdolžno	
W	Kotni del, 45°	
X	X-oblika	
Y	Y-oblika	

003	Pnevmatični priključek 1	
1/8	Zunanji navoj R1/8	
1/4	Zunanji navoj R1/4	
3/8	Zunanji navoj R3/8	
1/2	Zunanji navoj R1/2	
2	Vtični priključek 2 mm	
2H	Vtična tulka 2 mm	
3	Vtični priključek 3 mm	
3H	Vtična tulka 3 mm	
4	Vtični priključek 4 mm	
4H	Vtična tulka 4 mm	
6	Vtični priključek 6 mm	
6H	Vtična tulka 6 mm	
8	Vtični priključek 8 mm	
8H	Vtična tulka 8 mm	
10	Vtični priključek 10 mm	
10H	Vtična tulka 10 mm	
12	Vtični priključek 12 mm	
12H	Vtična tulka 12 mm	
16	Priključek Push-in mm	
16H	Vtična tulka 16 mm	
G1/8	Zunanji navoj G1/8	
G1/4	Zunanji navoj G1/4	
G3/8	Zunanji navoj G3/8	
G1/2	Zunanji navoj G1/2	
G3/4	Zunanji navoj G 3/4	
M3	Zunanji navoj M3	
M5	Zunanji navoj M5	
M6	Zunanji navoj M6	
M6x0,75	Zunanji navoj M6x0,75	
M7	Zunanji navoj M7	
M8x0,75	Zunanji navoj M8x0,75	
M8x1,25	Zunanji navoj M8x1,25	

004	Pnevmatični priključek 2	
	Enaka vtična priključna velikost kot pnevmatični priključek 1	
2	Vtični priključek 2 mm	
3	Vtični priključek 3 mm	
4	Vtični priključek 4 mm	
6	Vtični priključek 6 mm	
8	Vtični priključek 8 mm	
10	Vtični priključek 10 mm	
12	Vtični priključek 12 mm	
16	Vtični priključek 16 mm	
22	Vtični priključek 22 mm	

005	Način montaže	
	Standardno	
I	Notranji šestkotnik	
V	Votli vijak z zunanjim šestkotnikom	

006	Dodatna lastnost	
	Brez	
F	S fiksno vezjo	
R	Okrogel sprostilni obroč	
Y	Izhod, 2-kraten, vzporeden	

Razlaga kode

007	Pakirna enota [kos]	
1	1	
10	10	

007	Pakirna enota [kos]	
20	20	
50	50	
100	100	

Podatkovni list

Splošni tehnični podatki - metrični in zunanji navoj G

Pnevmatični priključek 1	Zunanji navoj M5	Zunanji navoj G1/8	Zunanji navoj G1/4	Zunanji navoj G3/8	Zunanji navoj G1/2	Zunanji navoj G3/4
Konstruktivna zgradba	princip Push-Pull					
Položaj vgradnje	poljubno					
Vrsta tesnila na čepu za privitje	Tesnilni obroč					
Nazivni pritezni moment	1,2 Nm	5,4 Nm	9 Nm	15,5 Nm	26 Nm	20 Nm
Toleranca za nazivni pritezni moment	± 20%					
Nazivni premer	1,8 ... 2,4 mm	2,6 ... 6 mm	3,1 ... 8,5 mm	4,2 ... 11 mm	6,4 ... 13 mm	20 mm
Globina vstavljanja gibke cevi[1)]	14,9 ... 17 mm	14,9 ... 20,7 mm	17 ... 23,4 mm	18,1 ... 24,8 mm	23,3 ... 24,8 mm	27,54 mm
Teža izdelka	8 ... 13 g	7,7 ... 31 g	13 ... 48 g	20 ... 97 g	33 ... 158 g	91,2 g

1) Navedene globine vstavljanja cevi so okvirne in se lahko glede na tip nekoliko razlikujejo.

Splošni tehnični podatki - zunanji navoj R

Pnevmatični priključek 1	zunanji navoj R1/8	zunanji navoj R1/4	zunanji navoj R3/8	zunanji navoj R1/2
Konstruktivna zgradba	princip Push-Pull			
Položaj vgradnje	poljubno			
Vrsta tesnila na čepu za privitje	Premaz			
Nazivni premer	2,4 ... 6 mm	2,8 ... 8,5 mm	4,2 ... 11 mm	6,3 ... 13 mm
Globina vstavljanja gibke cevi[1)]	11,6 ... 20,7 mm	11,9 ... 23,4 mm	17 ... 24,8 mm	20,2 ... 24,8 mm

1) Navedene globine vstavljanja gibke cevi so okvirne in se lahko glede na tip nekoliko razlikujejo.

Splošni tehnični podatki - notranji navoj G

Pnevmatični priključek 1	Notranji navoj G1/8	Notranji navoj G1/4	Notranji navoj G3/8	Notranji navoj G1/2
Konstruktivna zgradba	princip Push-Pull			
Položaj vgradnje	poljubno			
Vrsta tesnila na čepu za privitje	Premaz			
Nazivni premer	2,8 ... 7 mm	3 ... 11 mm	5 ... 11 mm	11 ... 15 mm

Splošni tehnični podatki - vtična tulka

Pnevmatični priključek 1	Ø vtične tulke 4 mm	Ø vtične tulke 6 mm	Ø vtične tulke 8 mm	Ø vtične tulke 10 mm	Ø vtične tulke 12 mm	Ø vtične tulke 16 mm
Konstruktivna zgradba	princip Push-Pull					
Položaj vgradnje	poljubno					
Nazivni premer	2,5 mm	2,3 ... 4 mm	2,3 ... 6 mm	3,8 ... 7,5 mm	3,7 ... 9 mm	7,8 ... 11 mm

Splošni tehnični podatki - za cev z zunanjim Ø

Pnevmatični priključek 1	za gibko cev z zunanjim Ø 4 mm	za gibko cev z zunanjim Ø 6 mm	za zunanji Ø gibke cevi 8 mm	za gibko cev z zunanjim Ø 10 mm	za zunanji Ø gibke cevi 12 mm	za gibko cev z zunanjim Ø 16 mm
Konstruktivna zgradba	princip Push-Pull					
Položaj vgradnje	poljubno					
Vrsta tesnila na čepu za privitje	–					Premaz
Nazivni premer	2,8 mm	2,8 ... 4,3 mm	2,8 ... 7 mm	4,3 ... 9 mm	6,2 ... 11 mm	13 mm

Globine vstavljanja cevi

Pnevmatični priključek 2	za zunanji Ø cevi 4 mm	za zunanji Ø gibke cevi 6 mm	za zunanji Ø cevi 8 mm	za gibko cev z zunanjim Ø 10 mm	za gibko cev z zunanjim Ø 12 mm	za zunanji Ø cevi 16 mm	za zunanji Ø cevi 22 mm
Globina vstavljanja gibke cevi[1)]	14,9 mm	17 mm	18,2 mm	20,7 mm	23,3 mm	24,8 mm	27,54 mm

1) Navedene globine vstavljanja gibke cevi so okvirne in se lahko glede na tip nekoliko razlikujejo.

Podatkovni list

Globina vstavljanja cevi QSC

Pnevmatični priključek 1	za gibko cev z zunanjim Ø 4 mm	za gibko cev z zunanjim Ø 6 mm	za zunanji Ø gibke cevi 8 mm	za gibko cev z zunanjim Ø 10 mm	za zunanji Ø gibke cevi 12 mm
Globina vstavljanja gibke cevi[1)]	14,9 mm	17 mm	18,1 mm	20,7 mm	22,9 mm

1) Navedene globine vstavljanja cevi so okvirne vrednosti in se lahko glede na tip nekoliko razlikujejo.

Obratovalni in okoljski pogoji

Delovni tlak celotnega temperaturnega območja	–0,95 ... 6 bar
Od temperature odvisen delovni tlak	–0,95 ... 14 bar
Napotek glede delovnega tlaka	Voda: največ 0,6 MPa pri največ 50°C
Delovni medij	stisnjen zrak v skladu z ISO 8573-1:2010 [7:-:-] Voda (tekoča, brez ledu)
Napotek glede delovnega/krmilnega medija	možno delovanje z oljenjem Voda: navoj G je mogoč samo s tesnilnim obročem tipa OL kot dodatno opremo
Temperatura okolice	–10 ... 80°C
Razred korozijske odpornosti KBK[1)]	1 – nizka korozijska obremenitev
Pomorska klasifikacija	glej certifikat

1) Več informacij na www.festo.com/x/topic/kbk

Delovni in okoljski pogoji QS-G3/4-22

Delovni tlak celotnega temperaturnega območja	–0,95 ... 14 bar
Od temperature odvisen delovni tlak	–0,95 ... 14 bar
Delovni medij	stisnjen zrak v skladu z ISO 8573-1:2010 [7:-:-] Voda (tekoča, brez ledu)
Napotek glede delovnega/krmilnega medija	možno delovanje z oljenjem Voda: navoj G je mogoč samo s tesnilnim obročem tipa OL kot dodatno opremo
Temperatura okolice	–20 ... 80°C
Razred korozijske odpornosti KBK[1)]	1 – nizka korozijska obremenitev

1) Dodatne informacije www.festo.com/x/topic/kbk

Delovni tlak »p« v odvisnosti od temperature »t« (razen QS-G3/4-22)

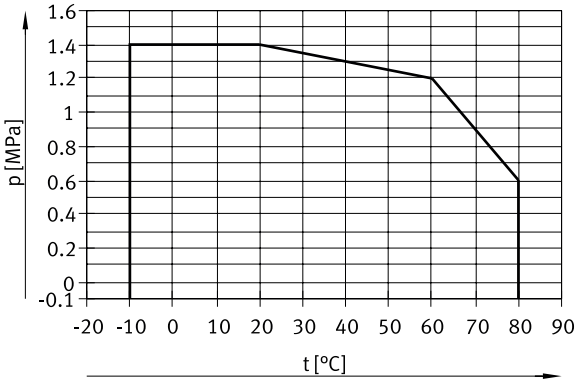

Podatkovni list

Materiali	
Material ohišja	Aluminij, eloksiran, Medenina, nikljana, PBT
Material sprostilnega obroča	POM
Barva sprostilnega obroča	modra
Material tesnila gibke cevi	Nitrilni kavčuk
Material segmenta za vpenjanje gibke cevi	visoko legirano nerjavno jeklo
Napotek glede materialov	V skladu z RoHS
Material matice	Medenina, nikljana
Material votlega vijaka	Medenina, nikljana
Ustreznost za čiste prostore, merjena v skladu z ISO 14644-14[1)]	Razred 4 v skladu z ISO 14644-1 Statično nameščen element, smiselna ocena v skladu z ISO 14644-1 ni mogoča

1) Smiselna ocena ni mogoča za vtične tulke QSH in zapirne čepe QSC-...H v skladu s standardom ISO 14644-1 (statično vgrajeni elementi)

Dimenzije

Dimenzije – Vtično-navojni priključek QS, navoj R

Prenos podatkov CAD www.festo.com

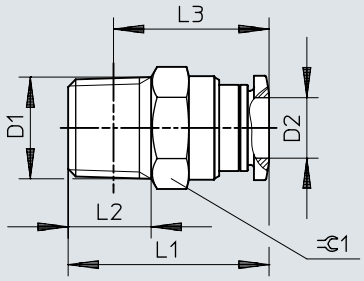

	D1	D2	L1	L2	L3	⊂
QS-1/8-4	R1/8	4	21	8	17	10
QS-1/8-4-100						
QS-1/8-6		6	22,3	8	18,3	12
QS-1/8-6-100						
QS-1/8-8		8	27,9	8	23,9	14
QS-1/8-8-50						
QS-1/8-10		10	30,3	8	26,3	17
QS-1/4-4	R1/4	4	22,5	11	16,5	14
QS-1/4-6		6	23,7	11	17,6	14
QS-1/4-6-100						
QS-1/4-8		8	26,6	11	20,6	14
QS-1/4-8-50						
QS-1/4-10		10	29,8	11	23,8	17
QS-1/4-10-50						
QS-1/4-12		12	35,9	11	29,9	21
QS-1/4-12-20						
QS-3/8-6	R3/8	6	24,5	12	18,1	17
QS-3/8-8		8	25,5	12	19,2	17
QS-3/8-8-50						
QS-3/8-10		10	29,3	12	23	17
QS-3/8-10-50						
QS-3/8-12		12	31,9	12	25,6	21
QS-3/8-12-20						
QS-1/2-10	R1/2	10	30,4	15	22,2	21
QS-1/2-10-50						
QS-1/2-12		12	33,9	15	25,7	21
QS-1/2-12-20						
QS-1/2-16		16	41,3	15	33,1	24
QS-1/2-16-20						

Dimenzije

Dimenzije – Vtično-navojni priključek QS-3/8-16, navoj R

Prenos podatkov CAD www.festo.com

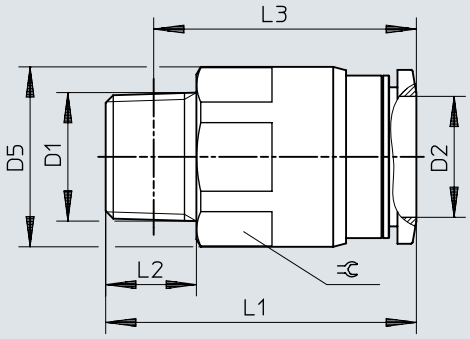

	D1	D2	D5 ø	L1	L2	L3	⫧
QS-3/8-16	R3/8	16	23,8	41,1	12	34,8	22

Dimenzije

Dimenzije – Vtično-navojni priključek QS, navoj G s tesnilnim obročem (G1/8, G1/4, G3/8, G1/2)

Prenos podatkov CAD www.festo.com

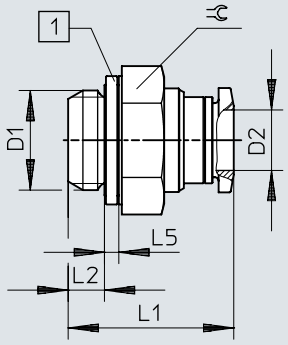

[1] Tesnilni obroč

	D1	D2	L1	L2	L5	⌀
QS-G1/8-4	G1/8	4	19,5	4,2	1,9	13
QS-G1/8-4-100						
QS-G1/8-6		6	20,6	4,2	1,9	13
QS-G1/8-6-100						
QS-G1/8-8		8	25,8	4,2	1,9	14
QS-G1/8-8-50						
QS-G1/4-6	G1/4	6	21,2	4,8	1,9	17
QS-G1/4-6-100						
QS-G1/4-8		8	21,9	4,8	1,9	17
QS-G1/4-8-50						
QS-G1/4-10		10	28,9	4,8	1,9	17
QS-G1/4-10-50						
QS-G1/4-12		12	34,1	4,8	1,9	21
QS-G1/4-12-20						
QS-G3/8-8	G3/8	8	21,7	5,8	2,4	19
QS-G3/8-8-50						
QS-G3/8-10		10	25,4	5,8	2,4	19
QS-G3/8-10-50						
QS-G3/8-12		12	31,5	5,8	2,4	21
QS-G3/8-12-20						
QS-G1/2-12	G1/2	12	28	6,8	2,4	24
QS-G1/2-12-20						
QS-G1/2-16		16	35,3	6,8	2,4	24
QS-G1/2-16-20						

Dimenzije

Dimenzije – Vtično-navojni priključek QS-G3/8-16, navoj G s tesnilnim obročem

Prenos podatkov CAD www.festo.com

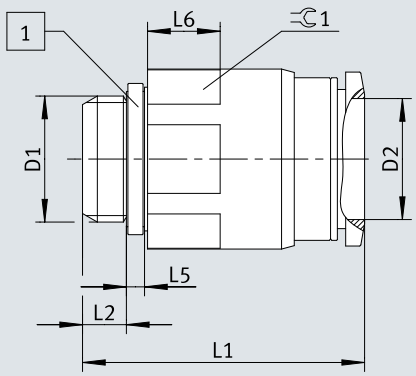

[1] Tesnilni obroč

	D1	D2 Ø	L1	L2	L5	L6	1
QS-G3/8-16	G3/8A	16	37,3	5,8	2,4	9,6	22

Dimenzije

Dimenzije – Vtično-navojni priključek QS, navoj G s tesnilnim obročem (G3/4) Prenos podatkov CAD www.festo.com

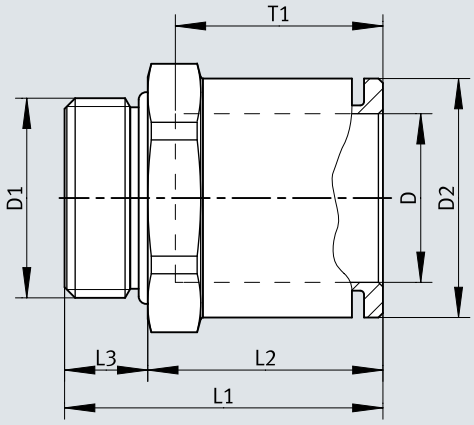

	D1	D	D2 ø	L1	L2	L3	T1 ø	⌀ 1
QS-G3/4-22	G3/4	22	32	42,1	31,1	11	~27,5	32

Dimenzije

Dimenzije – Vtično-navojni priključek QS-...-I, navoj R

Prenos podatkov CAD www.festo.com

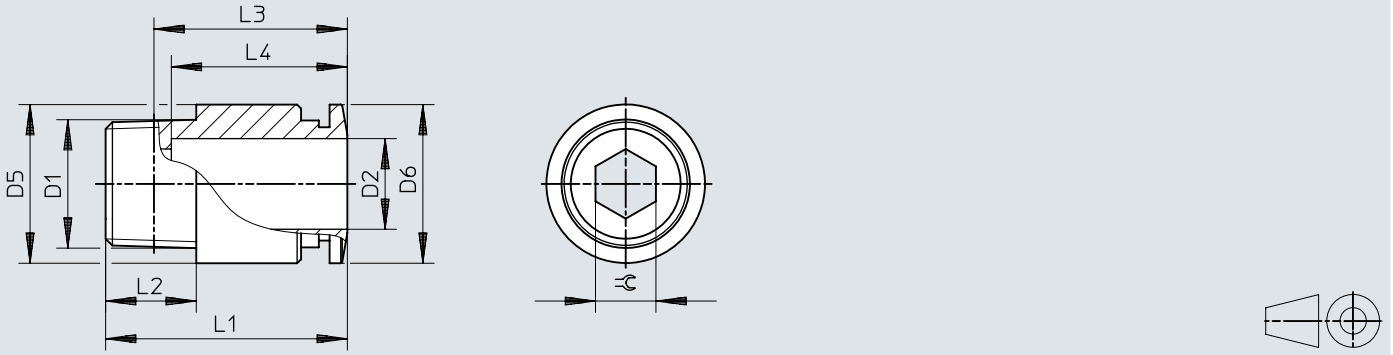

	D1	D2	D5 ø	D6 ø	L1	L2	L3	L4	⫧
QS-1/8-4-I	R1/8	4	9,7	9,9	20	8	16	14,9	2,5
QS-1/8-4-I-100									
QS-1/8-6-I		6	11,8	11,8	22,1	8	18,1	17	4
QS-1/8-6-I-100									
QS-1/8-8-I		8	13,7	13,8	25,9	8	21,9	18,2	5
QS-1/8-8-I-50									
QS-1/8-10-I		10	17,5	16,8	30,3	8	26,3	20,7	5
QS-1/4-6-I	R1/4	6	13,7	11,8	21,3	11	15,2	17	4
QS-1/4-6-I-100									
QS-1/4-8-I		8	13,7	13,8	25,1	11	19,1	18,2	6
QS-1/4-8-I-50									
QS-1/4-10-I		10	17,5	16,8	29,8	11	23,8	20,7	6
QS-1/4-10-I-50									
QS-1/4-12-I		12	20,8	19,8	35,9	11	29,9	23,3	6
QS-3/8-8-I	R3/8	8	16,8	13,8	22,2	12	15,9	18,2	6
QS-3/8-10-I		10	17,5	16,8	29,3	12	23	20,7	6
QS-3/8-12-I		12	20,8	19,8	31,9	12	25,6	23,3	8
QS-1/2-10-I	R1/2	10	20,8	16,8	30,3	15	22,1	20,7	6
QS-1/2-12-I		12	20,8	19,8	33,9	15	25,7	23,3	8

Dimenzije

Dimenzije – Vtično-navojni priključek QS-...-I, navoj G Prenos podatkov CAD www.festo.com

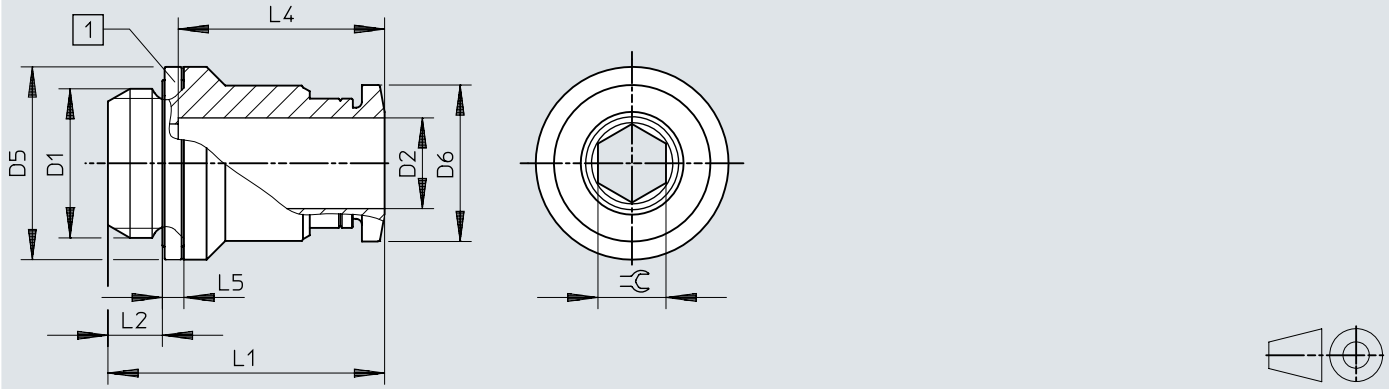

[1] Tesnilni obroč

	D1	D2	D5 ø	D6 ø	L1	L2	L4	L5	⇔
QS-G1/8-4-I	G1/8	4	13	9,9	19,5	4,2	14,9	1,9	2,5
QS-G1/8-4-I-100									
QS-G1/8-6-I		6	13	11,8	21,6	4,2	17	1,9	4
QS-G1/8-6-I-100									
QS-G1/8-8-I		8	13,7	13,8	25,8	4,2	18,2	1,9	5
QS-G1/8-8-I-100									
QS-G1/8-10-I		10	17	16,8	28,3	4,2	20,7	1,9	5
QS-G1/8-10-I-100									
QS-G1/4-6-I	G1/4	6	17	11,8	20,2	4,8	17	1,9	4
QS-G1/4-8-I		8	17	13,8	24,4	4,8	18,2	1,9	6
QS-G1/4-10-I		10	17	16,8	28,9	4,8	20,7	1,9	7
QS-G3/8-8-I	G3/8	8	19	13,8	23,9	5,8	18,2	2,4	6
QS-G3/8-10-I		10	19	16,8	26,4	5,8	20,7	2,4	7
QS-G3/8-12-I		12	20,8	19,8	31,5	5,8	23,3	2,4	8
QS-G1/2-12-I	G1/2	12	24	19,8	28	6,8	23,3	2,4	8

Dimenzije

Dimenzije – Vtično-navojni priključek QSF, navoj G

Prenos podatkov CAD www.festo.com

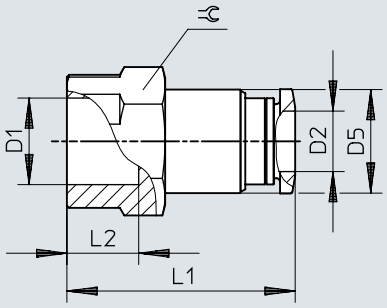

	D1	D2	D5 ø	L1	L2	⫧
QSF-1/8-4-B	G1/8	4	9,7	23,9	7	14
QSF-1/8-4-B-100						
QSF-1/8-6-B		6	11,8	26	7	14
QSF-1/8-6-B-100						
QSF-1/8-8-B		8	13,7	27,2	7	14
QSF-1/8-8-B-50						
QSF-1/4-4-B	G1/4	4	9,7	26,9	9,5	17
QSF-1/4-6-B		6	11,8	29	9,5	17
QSF-1/4-6-B-100						
QSF-1/4-8-B		8	13,7	30,2	9,5	17
QSF-1/4-8-B-50						
QSF-1/4-10-B		10	17,5	32,7	9,5	17
QSF-1/4-10-B-50						
QSF-1/4-12-B		12	20,8	34,8	9,5	21
QSF-3/8-6-B	G3/8	6	11,8	30,5	11	21
QSF-3/8-8-B		8	13,7	31,7	11	21
QSF-3/8-8-B-50						
QSF-3/8-10-B		10	17,5	34,2	11	21
QSF-3/8-10-B-50						
QSF-3/8-12-B		12	20,8	36,8	11	21
QSF-3/8-12-B-20						
QSF-1/2-12-B	G1/2	12	20,8	40,1	14	24
QSF-1/2-16-B		16	25	41,6	14	25

Dimenzije

Dimenzije – Vtična vez QS Prenos podatkov CAD www.festo.com

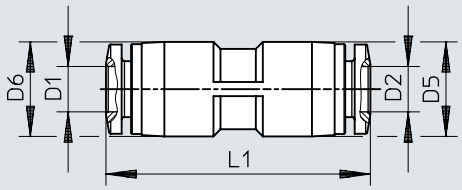

	D1	D2	D5 ø	D6	L1
QS-4	4	4	10	–	30,8
QS-4-100					
QS-6	6	6	12,5	–	34,9
QS-6-100					
QS-8	8	8	14,5	–	37,8
QS-8-50					
QS-10	10	10	17,5	–	41,4
QS-10-50					
QS-12	12	12	21	–	47,8
QS-12-20					
QS-16	16	16	25	–	50
QS-16-20					
QS-6-4	6	4	12,5	12,5	34,4
QS-6-4-100					
QS-8-4	8	4	10,7	14,5	36,6
QS-8-6		6	14,5	14,5	37,9
QS-8-6-50					
QS-10-6	10	6	13	17,5	39,8
QS-10-8		8	17,5	17,5	41,1
QS-10-8-50					
QS-12-8	12	8	14,5	21	44
QS-12-10		10	21	21	47,6
QS-12-10-20					

Dimenzije

Dimenzije – Priključek za pregradne stene QSS Prenos podatkov CAD www.festo.com

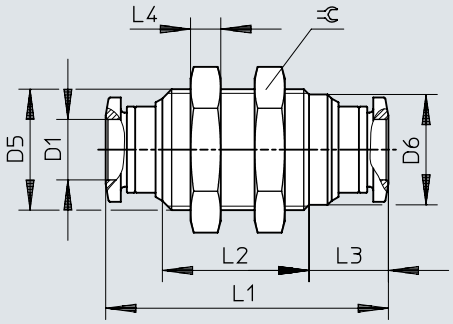

	D1	D5	D6 ø	L1	L2	L3	L4	⫧
QSS-4	4	M12x1	10,8	30,8	14,8	9,5	4	14
QSS-4-100								
QSS-6	6	M14x1	12,5	34,9	19	9,5	4	17
QSS-6-100								
QSS-8	8	M16x1	14,6	37,4	19,4	10,5	4	19
QSS-8-50								
QSS-10	10	M20x1	18,5	42,4	21,6	11,9	5	24
QSS-10-50								
QSS-12	12	M22x1	20,4	47,6	24,2	13,2	6	27
QSS-12-20								

Dimenzije

Dimenzije – Priključek za pregradne stene QSS-...-F, s fiksnim robom Prenos podatkov CAD www.festo.com

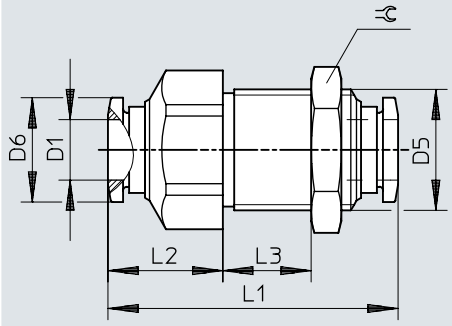

	D1	D5	D6 ø	L1	L2	L3	⫧
QSS-4-F	4	M12x1	9,9	33	13	max. 10	14
QSS-6-F	6	M14x1	11,8	34,9	14,4	max. 10	17
QSS-8-F	8	M16x1	13,8	38,4	15,2	max. 13	19
QSS-10-F	10	M20x1	16,8	47,1	20,3	max. 15	24
QSS-12-F	12	M22x1	19,8	48,5	18,9	max. 17,5	27

Dimenzije

Dimenzije – Vtično-navojna zveza za pregradne stene QSSF Prenos podatkov CAD www.festo.com

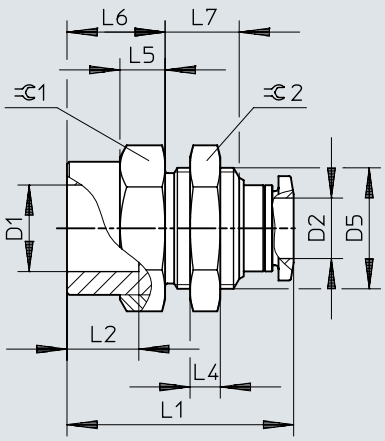

	D1	D2	D5 ø	L1	L2	L4	L5	L6	L7	⇔1	⇔2
QSSF-1/8-4-B	G1/8	4	M12x1	24,2	7	4	5	9	9	14	14
QSSF-1/8-6-B		6	M14x1	26,4	7	4	6	10	10,2	17	17
QSSF-1/8-8-B		8	M16x1	27	7	4	6	10	9,8	19	19
QSSF-1/4-4-B	G1/4	4	M12x1	27,5	9,5	4	6	12,3	9	17	14
QSSF-1/4-6-B		6	M14x1	28,7	9,5	4	6	12,3	10,2	17	17
QSSF-1/4-8-B		8	M16x1	30	9,5	4	6	13	9,8	19	19
QSSF-1/4-10-B		10	M20x1	32,7	9,5	5	7	13	11,1	24	24
QSSF-3/8-6-B	G3/8	6	M14x1	30,9	11	4	6,5	14,5	10,2	21	17
QSSF-3/8-8-B		8	M16x1	31,5	11	4	6,5	14,5	9,8	21	19
QSSF-3/8-10-B		10	M20x1	34,2	11	5	7	14,5	11,1	24	24
QSSF-3/8-12-B		12	M22x1	36,8	11	6	7	14,5	12,4	24	27
QSSF-1/2-12-B	G1/2	12	M22x1	40,1	14	6	7	17,8	12,4	24	27
QSSF-1/2-16-B		16	M27x1,5	42,6	14	9	8,5	17,3	15,4	29	32

Dimenzije

Dimenzije – Vtična kapa QSC Prenos podatkov CAD www.festo.com

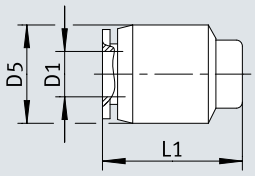

	D1 ø	D5 ø	L1
QSC-4 QSC-4-100	4	10	16,4
QSC-6 QSC-6-100	6	12,5	18,5
QSC-8 QSC-8-50	8	14,5	19,9
QSC-10 QSC-10-50	10	17,5	22,3
QSC-12 QSC-12-20	12	21	24,9

Dimenzije

Dimenzije – Vtični priključek QS-...H Prenos podatkov CAD www.festo.com

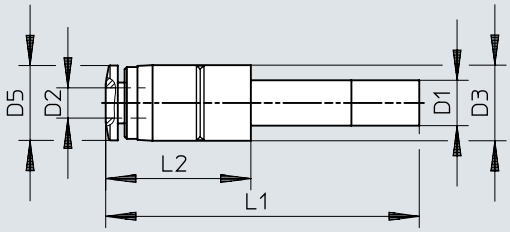

	D1	D2	D3 ø	D5 ø	L1	L2
QS-6H-4	QS-6	4	10	9,9	37,7	15,2
QS-6H-4-100						
QS-8H-4	QS-8	4	12,5	9,9	40,2	16,7
QS-8H-6		6	12,5	11,8	40,8	17,3
QS-8H-6-50						
QS-10H-6	QS-10	6	12,5	11,8	43,8	18,8
QS-10H-8		8	14,5	13,8	43,7	18,7
QS-10H-8-50						
QS-12H-6	QS-12	6	14,5	11,8	48,8	19,8
QS-12H-8		8	14,5	13,8	49,7	20,7
QS-12H-10		10	17,5	16,8	50	21
QS-12H-10-20						

Dimenzije

Dimenzije – Vtična tulka QSH Prenos podatkov CAD www.festo.com

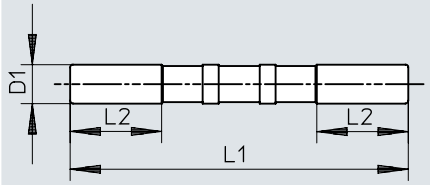

	D1	L1	L2
QSH-4	QS-4	34,8	11,3
QSH-4-100			
QSH-6	QS-6	38,2	11,3
QSH-6-100			
QSH-8	QS-8	41,4	12,1
QSH-8-50			
QSH-10	QS-10	46,2	13
QSH-10-50			
QSH-12	QS-12	52,8	17,5
QSH-12-20			
QSH-16	QS-16	55,6	18

Dimenzije

Dimenzije – Vtična tulka QSH, reducirna Prenos podatkov CAD www.festo.com

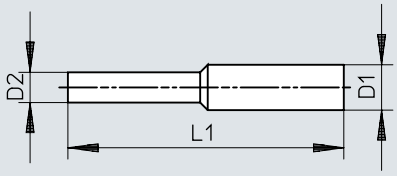

	D1	D2	L1
QSH-6-4	QS-6	QS-4	36,7
QSH-6-4-100			
QSH-8-4	QS-8	QS-4	41,1
QSH-8-6		QS-6	40,5
QSH-8-6-50			
QSH-10-6	QS-10	QS-6	43,7
QSH-10-8		QS-8	44
QSH-10-8-50			
QSH-12-8	QS-12	QS-8	47,5
QSH-12-10		QS-10	49,6
QSH-12-10-20			
QSH-16-12	QS-16	QS-12	54,4
QSH-16-12-20			

Dimenzije

Dimenzije – Zapirni čep QSC-...4H

Prenos podatkov CAD www.festo.com

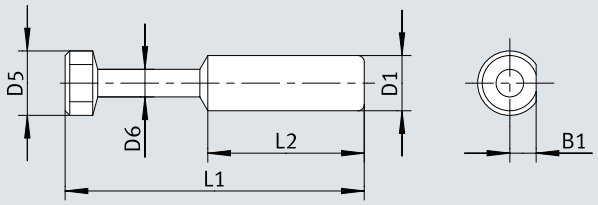

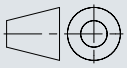

	B1	D1 Ø ±0,1	D5 Ø	D6 Ø	L1	L2
QSC-4H	2,1	4	5	3	27,5	15
QSC-4H-100						
QSC-6H	3	6	7	3	32,5	17
QSC-6H-100						
QSC-8H	4	8	9	4	36,5	18,1
QSC-8H-50						

Dimenzije

Dimenzije – Zapirni čep QSC-...6H/8H/10H/12H/16H Prenos podatkov CAD www.festo.com

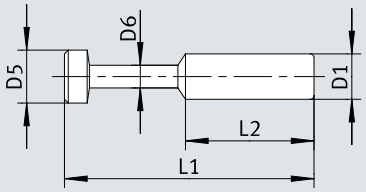

	D1 ø ±0,1	D5 ø	D6 ø	L1	L2
QSC-10H	10	11	5	42	20,2
QSC-10H-50					
QSC-12H	12	13	6	44	23,4
QSC-12H-20					
QSC-16H	16	17	8	46	24,1

Dimenzije

Dimenzije – Vtično-navojni priključek L QSL, navoj R Prenos podatkov CAD www.festo.com

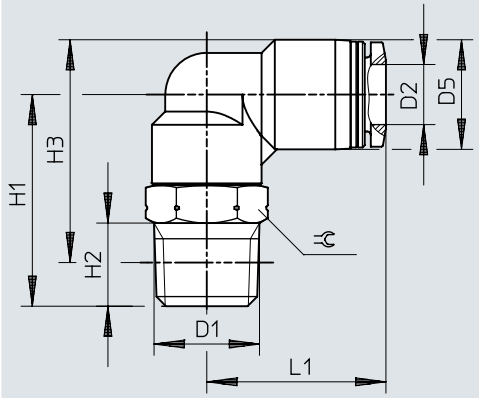

	D1	D2	D5 ø	H1	H2	H3	L1	⫧
QSL-1/8-4	R1/8	4	10	22	8	23	18,7	10
QSL-1/8-4-100								
QSL-1/8-6		6	12,5	22,5	8	24,8	20,3	10
QSL-1/8-6-100								
QSL-1/8-8		8	14,5	24	8	27,3	22,7	12
QSL-1/8-8-50								
QSL-1/8-10		10	17,5	25	8	29,8	25,5	12
QSL-1/4-4	R1/4	4	10	29	11	28	20,7	14
QSL-1/4-6		6	12,5	28	11	28,2	21,8	14
QSL-1/4-6-100								
QSL-1/4-8		8	14,5	28	11	29,2	23,7	14
QSL-1/4-8-50								
QSL-1/4-10		10	17,5	28,5	11	31,2	26	14
QSL-1/4-10-50								
QSL-1/4-12		12	21	29,8	11	34,2	29	14
QSL-1/4-12-20								
QSL-3/8-6	R3/8	6	12,5	31,5	12	31,4	23,8	17
QSL-3/8-8		8	14,5	31	12	31,9	24,7	17
QSL-3/8-8-50								
QSL-3/8-10		10	17,5	32	12	34,4	27	17
QSL-3/8-10-20								
QSL-3/8-12		12	21	32,5	12	36,7	29,7	17
QSL-3/8-12-20								
QSL-1/2-10	R1/2	10	17,5	36	15	36,6	27,5	21
QSL-1/2-10-50								
QSL-1/2-12		12	21	36,5	15	38,8	30,7	21
QSL-1/2-12-20								

Dimenzije

Dimenzije – Vtično-navojni priključek L QSL-...-16, navoj R

Prenos podatkov CAD www.festo.com

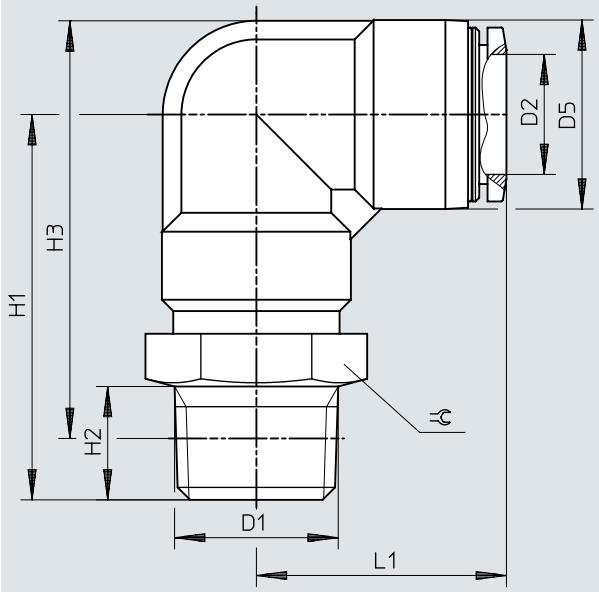

	D1	D2	D5 ø	H1	H2	H3	L1	⫧
QSL-3/8-16	R3/8	16	25	47	11	53,2	33,1	22
QSL-1/2-16	R1/2	16	25	51	15	55,3	33,1	22
QSL-1/2-16-20								

Dimenzije

Dimenzije – Vtično-navojni priključek L QSL, navoj G s tesnilnim obročem Prenos podatkov CAD www.festo.com

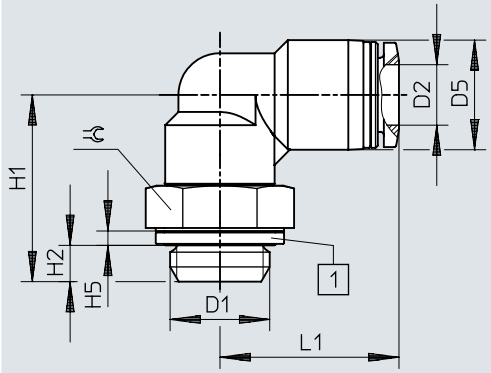

[1] Tesnilni obroč

	D1	D2	D5 ø	H1	H2	H5	L1	⬡
QSL-G1/8-4	G1/8	4	10	21,1	4,2	1,9	18,7	13
QSL-G1/8-4-100								
QSL-G1/8-6		6	12,5	21,6	4,2	1,9	20,3	13
QSL-G1/8-6-100								
QSL-G1/8-8		8	14,5	22,1	4,2	1,9	22,7	13
QSL-G1/8-8-50								
QSL-G1/4-6	G1/4	6	12,5	24,7	4,8	1,9	21,8	17
QSL-G1/4-6-100								
QSL-G1/4-8		8	14,5	24,7	4,8	1,9	23,7	17
QSL-G1/4-8-50								
QSL-G1/4-10		10	17,5	25,2	4,8	1,9	26	17
QSL-G1/4-10-50								
QSL-G1/4-12		12	21	26,5	4,8	1,9	29	17
QSL-G1/4-12-20								
QSL-G3/8-8	G3/8	8	14,5	27,2	5,8	2,4	24,7	19
QSL-G3/8-8-50								
QSL-G3/8-10		10	17,5	28,2	5,8	2,4	27	19
QSL-G3/8-10-20								
QSL-G3/8-12		12	21	28,7	5,8	2,4	29,7	19
QSL-G3/8-12-20								
QSL-G1/2-12	G1/2	12	21	32,2	6,8	2,4	30,7	24
QSL-G1/2-12-20								

Dimenzije

Dimenzije – Vtično-navojni priključek L QSL-...-16, navoj G s tesnilnim obročem

Prenos podatkov CAD www.festo.com

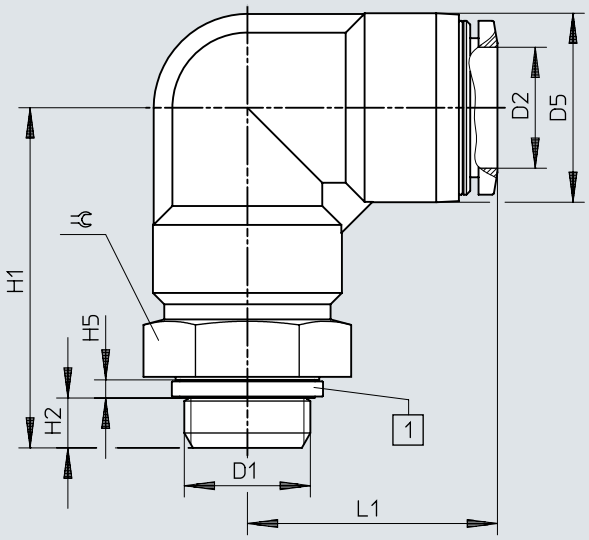

[1] Tesnilni obroč

	D1	D2	D5 ⌀	H1	H2	H5	L1	⌯
QSL-G3/8-16	G3/8	16	25	44,2	5,8	2,4	33,1	24
QSL-G1/2-16	G1/2	16	25	45,2	6,8	2,4	33,1	24
QSL-G1/2-16-20								

Dimenzije

Dimenzije – Dolg vtično navojni priključek L QSLL, navoj R

Prenos podatkov CAD www.festo.com

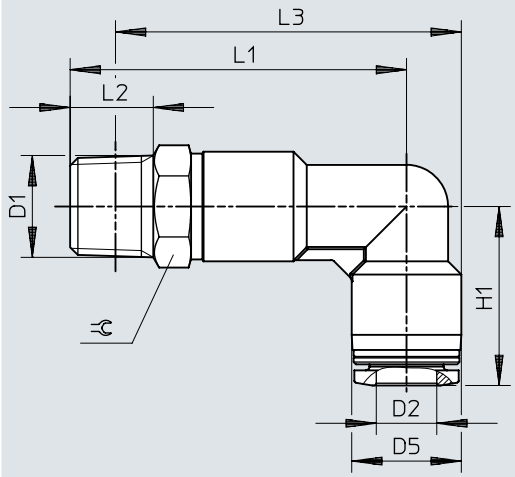

	D1	D2	D5 ø	H1	L1	L2	L3	⫧
QSLL-1/8-4	R1/8	4	10	18,7	34	8	35	10
QSLL-1/8-6		6	12,5	20,3	37	8	39,3	10
QSLL-1/8-8		8	14,5	22,7	40,5	8	43,8	12
QSLL-1/4-4	R1/4	4	10	20,7	41	11	40	14
QSLL-1/4-6		6	12,5	21,8	42,5	11	42,7	14
QSLL-1/4-8		8	14,5	23,7	44,5	11	45,7	14
QSLL-1/4-10		10	17,5	26	48	11	50,7	14
QSLL-3/8-6	R3/8	6	12,5	23,8	46	12	45,9	17
QSLL-3/8-8		8	14,5	24,7	47,5	12	48,4	17
QSLL-3/8-10		10	17,5	27	51,5	12	53,9	17
QSLL-3/8-12		12	21	29,7	55,5	12	59,7	17
QSLL-1/2-10	R1/2	10	17,5	27	55,5	15	56,1	21
QSLL-1/2-12		12	21	29,7	59,5	15	61,8	21

Dimenzije

Dimenzije – Dolg vtično navojni priključek L QSLL, navoj G s tesnilnim obročem

Prenos podatkov CAD www.festo.com

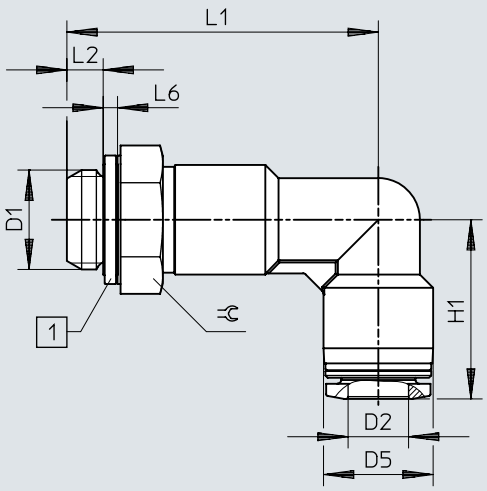

[1] Tesnilni obroč

	D1	D2	D5 ø	H1	L1	L2	L6	⫧
QSLL-G1/8-4	G1/8	4	10	18,7	33,1	4,2	1,9	13
QSLL-G1/8-4-100								
QSLL-G1/8-6		6	12,5	20,3	36,1	4,2	1,9	13
QSLL-G1/8-6-100								
QSLL-G1/8-8		8	14,5	22,7	38,6	4,2	1,9	13
QSLL-G1/8-8-100								
QSLL-G1/4-6	G1/4	6	12,5	21,8	39,2	4,8	1,9	17
QSLL-G1/4-8		8	14,5	23,7	41,2	4,8	1,9	17
QSLL-G1/4-10		10	17,5	26	44,7	4,8	1,9	17
QSLL-G1/4-12		12	21	29	49,5	4,8	1,9	17
QSLL-G3/8-8	G3/8	8	14,5	24,7	43,7	5,8	2,4	19
QSLL-G3/8-10		10	17,5	27	47,7	5,8	2,4	19
QSLL-G3/8-12		12	21	29,7	51,7	5,8	2,4	19
QSLL-G1/2-12	G1/2	12	21	29,7	55,2	6,8	2,4	24

Dimenzije

Dimenzije – Dolg vtično navojni priključek L QSLL-...-16, navoj G s tesnilnim obročem

Prenos podatkov CAD www.festo.com

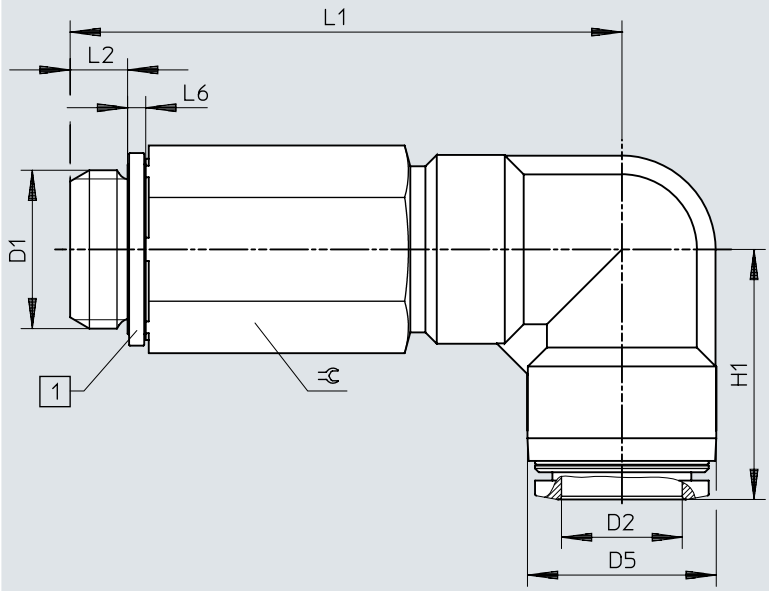

[1] Tesnilni obroč

	D1	D2	D5 ø	H1	L1	L2	L6	⫰
QSLL-G1/2-16	G1/2	16	25	33,1	72,2	6,8	2,4	24

Dimenzije

Dimenzije – Vtično-navojni priključek L QSLF, navoj G

Prenos podatkov CAD www.festo.com

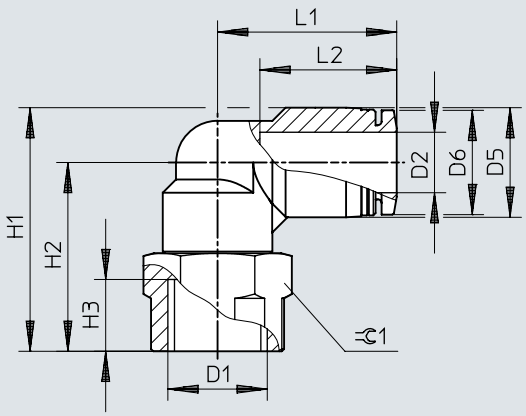

	D1	D2	D5 ø	D6 ø	H1	H2	H3	L1	L2	⫷
QSLF-1/8-4-B	G1/8	4	10	9,9	25	20	7	18,7	14,9	14
QSLF-1/8-6-B		6	12,5	11,8	26,8	20,5	7	20,3	17	14
QSLF-1/8-8-B		8	14,5	13,8	28,3	21	7	22,7	18,1	14
QSLF-1/4-6-B	G1/4	6	12,5	11,8	31,3	25	9,5	21,8	17	17
QSLF-1/4-8-B		8	14,5	13,8	32,3	25	9,5	23,7	18,1	17
QSLF-1/4-10-B		10	17,5	16,8	34,3	25,5	9,5	26	20,2	17
QSLF-3/8-8-B	G3/8	8	14,5	13,8	34,8	27,5	11	24,7	18,1	21
QSLF-3/8-10-B		10	17,5	16,8	37,3	28,5	11	27	20,2	21

Dimenzije

Dimenzije – Vtično-navojni priključek L QSLV-...-I, navoj R

Prenos podatkov CAD www.festo.com

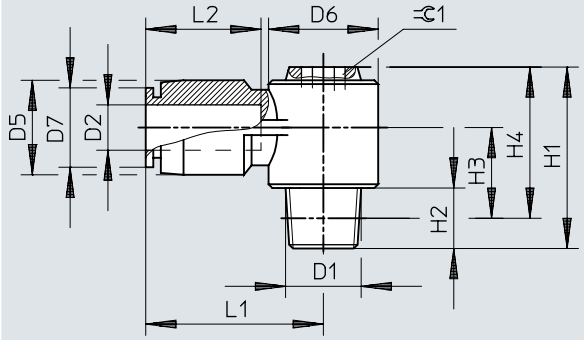

	D1	D2	D5 ø	D6 ø	D7 ø	H1	H2	H3	H4	L1	L2	⫧
QSLV-1/8-6-I	R1/8	6	13	14,3	11,8	24	8	11,5	20	23,7	17	5
QSLV-1/8-8-I		8	14	17,9	13,8	27	8	12	23	26,7	18,1	8
QSLV-1/4-6-I	R1/4	6	13	14,3	11,8	27	11	12,5	21	23,7	17	5
QSLV-1/4-8-I		8	14	17,9	13,8	30	11	13	24	26,7	18,1	8
QSLV-1/4-10-I		10	18	21,3	16,8	34	11	15	28	30,7	20,7	10
QSLV-3/8-8-I	R3/8	8	14	17,9	13,8	31	12	13,7	24,7	26,7	18,1	8
QSLV-3/8-10-I		10	18	21,3	16,8	35	12	15,7	28,7	30,7	20,7	10
QSLV-3/8-12-I		12	21	26,3	19,8	39	12	17,7	32,7	36,4	23,4	12
QSLV-1/2-12-I	R1/2	12	21	26,3	19,8	42	15	18,8	33,8	36,4	23,4	12

Dimenzije

Dimenzije – Vtično-navojni priključek L QSLV-...-I, navoj G Prenos podatkov CAD www.festo.com

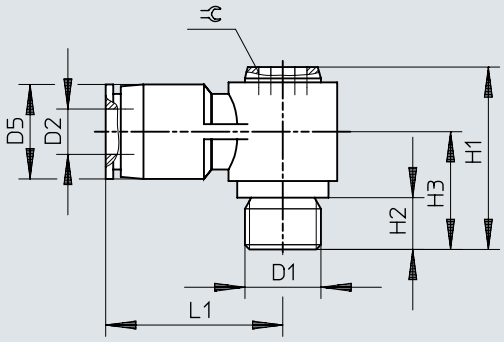

	D1	D2	D5 ø	H1	H2	H3	L1	
QSLV-G1/8-6-I	G1/8	6	13	23	5,1	14,5	23,7	5
QSLV-G1/8-8-I		8	14	26	5,1	15	26,7	8
QSLV-G1/4-6-I	G1/4	6	13	23,5	5,6	15	23,7	5
QSLV-G1/4-8-I		8	14	26,5	5,6	15,5	26,7	8
QSLV-G1/4-10-I		10	18	30,5	5,6	17,5	30,7	10
QSLV-G3/8-8-I	G3/8	8	14	28	6,6	17	26,7	8
QSLV-G3/8-10-I		10	18	32	6,6	19	30,7	10
QSLV-G3/8-12-I		12	21	36	6,6	21	36,4	12
QSLV-G1/2-12-I	G1/2	12	21	37	7,6	22	36,4	12

Dimenzije

Dimenzije – Vtično-navojni priključek L QSLV, metrični navoj s tesnilnim obročem

Prenos podatkov CAD www.festo.com

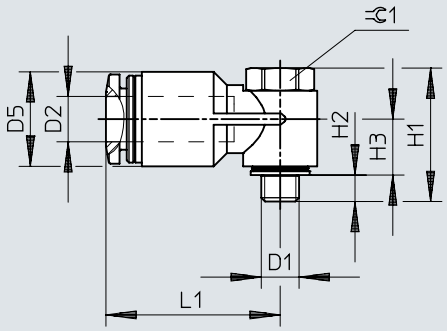

	D1	D2	D5 ø	H1	H2	H3	L1	⊂ 1
QSLV-M5-6	M5	6	12,5	17,2	3	7,4	23,1	8

Dimenzije

Dimenzije – Vtično-navojni priključek L QLSV, navoj R

Prenos podatkov CAD www.festo.com

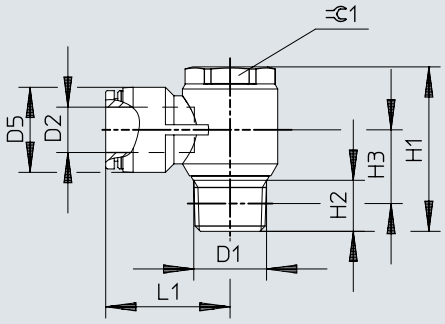

	D1	D2	D5 ø	H1	H2	H3	L1	⫦1
QSLV-1/8-4	R1/8	4	10	27	8	12	22,2	14
QSLV-1/8-4-100								
QSLV-1/8-6		6	12,5	27	8	12	24,2	14
QSLV-1/8-6-100								
QSLV-1/8-8		8	14,5	27	8	12,3	26,2	14
QSLV-1/8-8-50								
QSLV-1/4-6	R1/4	6	12,5	31,5	11	13,5	26,8	17
QSLV-1/4-6-100								
QSLV-1/4-8		8	14,5	31,5	11	13,5	28,2	17
QSLV-1/4-8-50								
QSLV-1/4-10		10	17,5	31,5	11	15	30,5	17
QSLV-1/4-10-50								
QSLV-3/8-8	R3/8	8	14,5	36	12	15,7	30,2	21
QSLV-3/8-10		10	18	36	12	15,7	32,5	21
QSLV-3/8-12		12	21	36	12	17,2	35,2	21
QSLV-1/2-12	R1/2	12	21	40,2	13	16,5	38,2	24
QSLV-1/2-16		16	25	48,3	15	21,6	36,6	24

Dimenzije

Dimenzije – Vtično-navojni priključek L QSLV, navoj G s tesnilnim obročem Prenos podatkov CAD www.festo.com

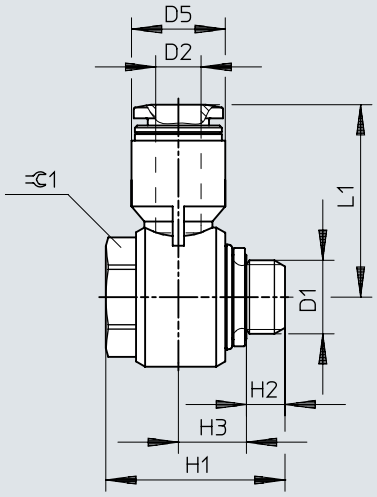

	D1	D2	D5 ø	H1	H2	H3	L1	⫧ 1
QSLV-G1/8-4	G1/8	4	10	23,7	5,1	8,7	23,4	14
QSLV-G1/8-4-100								
QSLV-G1/8-6		6	12,4	23,7	5,1	9	25,5	14
QSLV-G1/8-6-100								
QSLV-G1/8-8		8	14,4	23,7	5,1	10	28,4	14
QSLV-G1/8-8-50								
QSLV-G1/4-6	G1/4	6	14,5	28,6	5,6	10,4	29	19
QSLV-G1/4-6-100								
QSLV-G1/4-8		8	14,5	28,6	5,6	10,4	28,9	19
QSLV-G1/4-8-50								
QSLV-G1/4-10		10	17,6	28,6	5,6	11,7	31,2	19
QSLV-G1/4-10-50								
QSLV-G3/8-8	G3/8	8	14,4	33,1	6,6	12,6	31	24
QSLV-G3/8-10		10	17,6	33,1	6,6	12,6	33,6	24
QSLV-G3/8-12		12	21	33,1	6,6	14,3	36,4	24
QSLV-G1/2-12	G1/2	12	21	34	7,6	14,3	37,9	27
QSLV-G1/2-16		16	25	43,1	7,6	17,2	38,1	27

Dimenzije

Dimenzije – L vtična vez QSL Prenos podatkov CAD www.festo.com

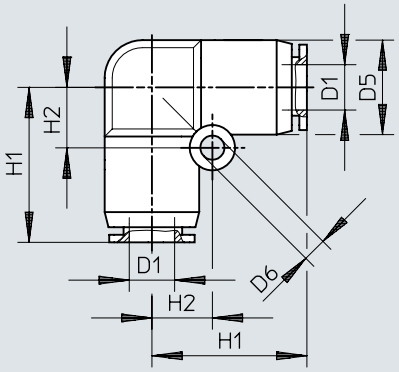

	D1	D5 ø	D6 ø	H1	H2
QSL-4	4	10	3,2	16,9	6,5
QSL-4-100					
QSL-6	6	12,5	3,2	20,1	8
QSL-6-100					
QSL-8	8	15	4,2	22,4	10
QSL-8-50					
QSL-10	10	17,5	4,2	26,2	12
QSL-10-50					
QSL-12	12	21	4,2	29,4	14
QSL-12-20					
QSL-16	16	25	4,2	33,1	12
QSL-16-20					

Dimenzije

Dimenzije – L-vtična vez QSL-...H z vtično tulko Prenos podatkov CAD www.festo.com

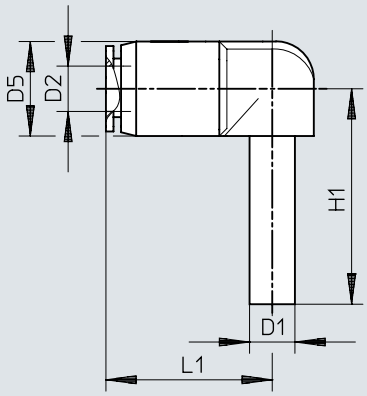

	D1	D2	D5 ø	H1	L1
QSL-4H	QS-4	4	10	25	16,8
QSL-4H-100					
QSL-6H	QS-6	6	12,5	28,5	19,8
QSL-6H-100					
QSL-8H	QS-8	8	14,5	30,7	21,8
QSL-8H-50					
QSL-10H	QS-10	10	17,5	33,7	24,9
QSL-10H-50					
QSL-12H	QS-12	12	21	39	28,9
QSL-6H-4	QS-6	4	12,5	28,5	17,7
QSL-8H-6	QS-8	6	14,5	30,7	21,9
QSL-10H-8	QS-10	8	17,5	33,7	24,6
QSL-12H-10	QS-12	10	21	39	28,7

Dimenzije

Dimenzije – L-vtična vez QSL-...H z dolgo vtično tulko Prenos podatkov CAD www.festo.com

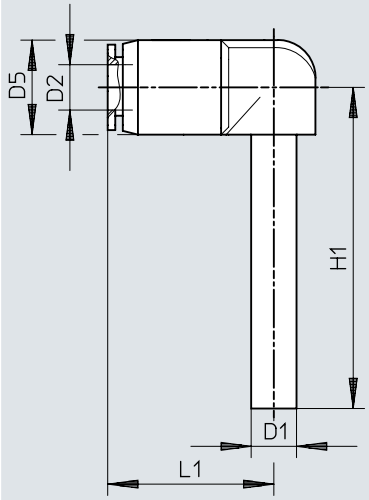

	D1	D2	D5 Ø	H1	L1
QSL-4HL	QS-4	4	10	36	16,8
QSL-6HL	QS-6	6	12,5	42	19,8
QSL-8HL	QS-8	8	14,5	46,7	21,8
QSL-10HL	QS-10	10	17,5	51,7	24,9
QSL-12HL	QS-12	12	21	59,5	28,95

Dimenzije

Dimenzije – Vtično-navojni priključek T QST, navoj R Prenos podatkov CAD www.festo.com

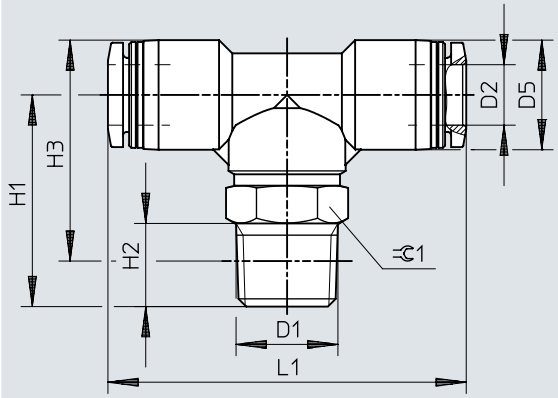

	D1	D2	D5 ø	H1	H2	H3	L1	⫷
QST-1/8-4	R1/8	4	10	22	8	23	37,4	10
QST-1/8-4-100								
QST-1/8-6		6	12,5	22,5	8	24,8	40,5	10
QST-1/8-6-100								
QST-1/8-8		8	14,5	24	8	27,3	45,4	12
QST-1/8-8-50								
QST-1/8-10		10	17,5	25	8	29,8	51	12
QST-1/4-4	R1/4	4	10	29	11	28	41,4	14
QST-1/4-6		6	12,5	28	11	28,2	43,5	14
QST-1/4-6-100								
QST-1/4-8		8	14,5	28	11	29,2	47,4	14
QST-1/4-8-50								
QST-1/4-10		10	17,5	28,5	11	31,2	52	14
QST-1/4-10-50								
QST-1/4-12		12	21	29,8	11	34,2	57,9	14
QST-3/8-6	R3/8	6	12,5	31,5	12	31,4	47,5	17
QST-3/8-8		8	14,5	31	12	31,9	49,4	17
QST-3/8-8-50								
QST-3/8-10		10	17,5	32	12	34,4	54	17
QST-3/8-10-20								
QST-3/8-12		12	21	32,5	12	36,7	59,4	17
QST-3/8-12-20								
QST-1/2-10	R1/2	10	17,5	36	15	36,6	55	21
QST-1/2-12		12	21	36,5	15	38,8	61,4	21

Dimenzije

Dimenzije – Vtično-navojni priključek T QST-...-16, navoj R Prenos podatkov CAD www.festo.com

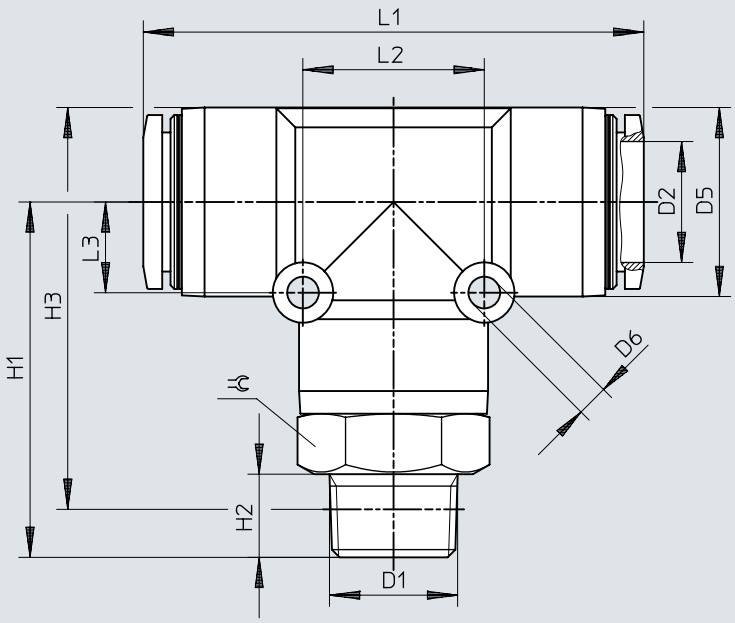

	D1	D2	D5 ø	D6 ø	H1	H2	H3	L1	L2	L3	⫧
QST-3/8-16	R3/8	16	25	4,2	47	11	53,2	66,2	24	12	22
QST-1/2-16	R1/2	16	25	4,2	51	15	55,3	66,2	24	12	22

Dimenzije

Dimenzije – Vtično-navojni priključek T QST, navoj G s tesnilnim obročem Prenos podatkov CAD www.festo.com

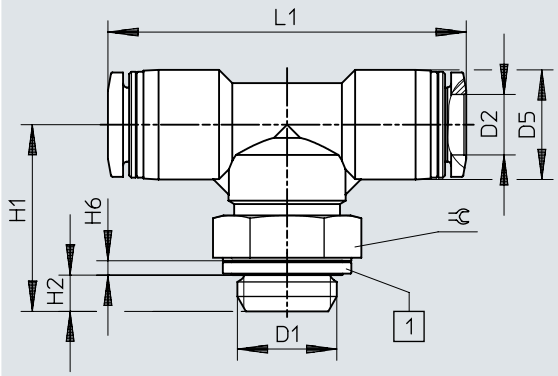

[1] Tesnilni obroč

	D1	D2	D5 ø	H1	H2	H6	L1	⫧
QST-G1/8-4	G1/8	4	10	21,1	4,2	1,9	37,4	13
QST-G1/8-4-100								
QST-G1/8-6		6	12,5	21,6	4,2	1,9	40,5	13
QST-G1/8-6-100								
QST-G1/8-8		8	14,5	22,1	4,2	1,9	45,4	13
QST-G1/8-8-50								
QST-G1/4-6	G1/4	6	12,5	24,7	4,8	1,9	43,5	17
QST-G1/4-6-100								
QST-G1/4-8		8	14,5	24,7	4,8	1,9	47,4	17
QST-G1/4-8-50								
QST-G1/4-10		10	17,5	25,2	4,8	1,9	52	17
QST-G1/4-10-50								
QST-G1/4-12		12	21	26,5	4,8	1,9	57,9	17
QST-G3/8-8	G3/8	8	14,5	27,2	5,8	2,4	49,4	19
QST-G3/8-8-50								
QST-G3/8-10		10	17,5	28,2	5,8	2,4	54	19
QST-G3/8-10-20								
QST-G3/8-12		12	21	28,7	5,8	2,4	59,4	19
QST-G3/8-12-20								
QST-G1/2-12	G1/2	12	21	32,2	6,8	2,4	61,4	24

Dimenzije

Dimenzije – Vtično-navojni priključek T QST-...-16, navoj G s tesnilnim obročem

Prenos podatkov CAD www.festo.com

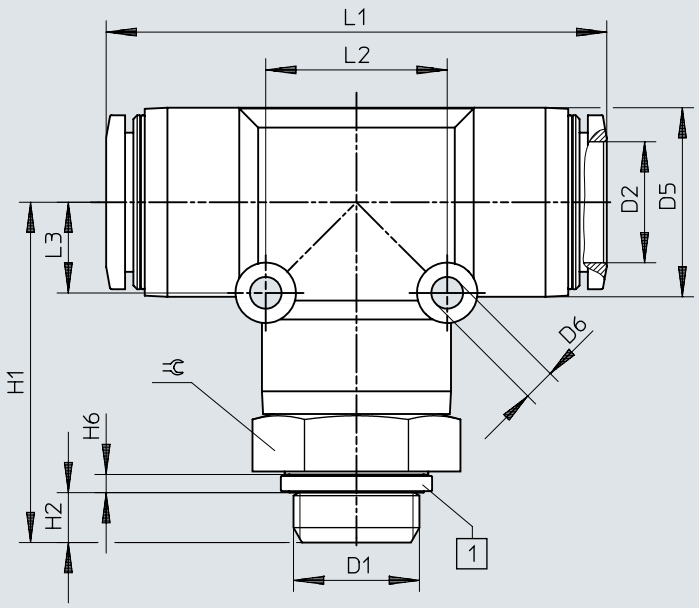

[1] Tesnilni obroč

	D1	D2	D5 ø	D6 ø	H1	H2	H6	L1	L2	L3	⫧
QST-G3/8-16	G3/8	16	25	4,2	44,2	5,8	2,4	66,2	24	12	24
QST-G1/2-16	G1/2	16	25	4,2	45,2	6,8	2,4	66,2	24	12	24

Dimenzije

Dimenzije – T-vtična vez QST

Prenos podatkov CAD www.festo.com

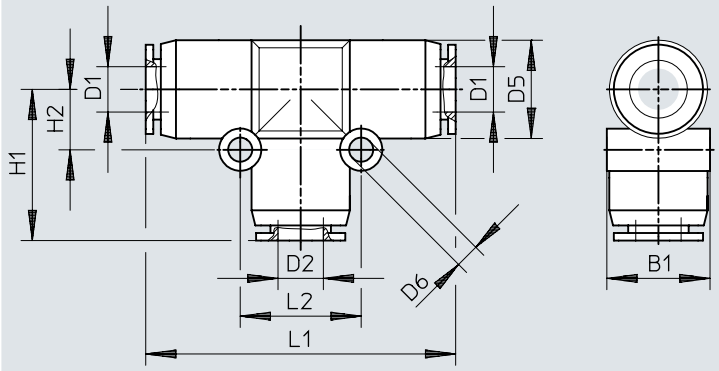

	D1	D2	D5 ø	D6 ø	B1	H1	H2	L1	L2
QST-4	4	4	10	3,2	10,4	17,2	6,5	34,4	13
QST-4-100									
QST-6	6	6	13	3,2	13,5	20,1	8	40,2	16
QST-6-100									
QST-8	8	8	15	3,2	15,6	22,2	9	44,4	18
QST-8-50									
QST-10	10	10	17,5	4,2	18,2	25,2	12	50,4	24
QST-10-50									
QST-12	12	12	21	4,2	21,7	28,4	14	56,8	28
QST-12-20									
QST-16	16	16	25	4,2	25,6	33,1	12	66,2	24
QST-6-4	6	4	13	3,2	13	19,5	8	40,1	16
QST-6-4-100									
QST-8-4	8	4	14,5	3,2	15,1	21,7	9	44,4	18
QST-8-6		6	14,5	3,2	15,1	22,3	9	44,4	18
QST-8-6-50									
QST-10-6	10	6	17,5	4,2	18,2	25	12	50,4	24
QST-10-8		8	17,5	4,2	18,2	24,9	12	50,4	24
QST-10-8-50									
QST-12-8	12	8	21	4,2	21,7	27,7	14	56,8	28
QST-12-10		10	21	4,2	21,7	28	14	56,8	28
QST-12-10-20									
QST-16-12	16	12	25	4,2	25,7	33,2	12	66,2	24

Dimenzije

Dimenzije – T-vtično-navojni priključek QSTF, R-navoj Prenos podatkov CAD www.festo.com

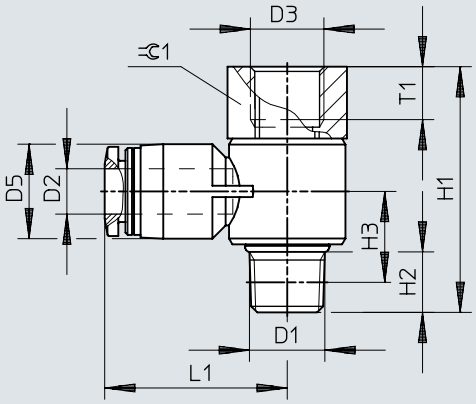

	D1	D2	D3	D5 ø	H1	H2	H3	L1	T1	⫧1
QSTF-1/8-4-B	R1/8	4	G1/8	10	32,5	8	12	22,2	7	14
QSTF-1/8-6-B		6	G1/8	12,5	32,5	8	12	24,2	7	14
QSTF-1/8-8-B		8	G1/8	14,5	32,5	8	12,3	26,2	7	14
QSTF-1/4-6-B	R1/4	6	G1/4	12,5	38,5	11	13,5	26,8	9,5	17
QSTF-1/4-8-B		8	G1/4	14,5	38,5	11	13,5	28,2	9,5	17
QSTF-1/4-10-B		10	G1/4	17,5	38,5	11	15	30,5	9,5	17
QSTF-3/8-8-B	R3/8	8	G3/8	14,5	44,5	12	15,7	30,2	11	21
QSTF-3/8-10-B		10	G3/8	18	44,5	12	15,7	32,5	11	21
QSTF-3/8-12-B		12	G3/8	21	44,5	12	17,2	35,2	11	21
QSTF-1/2-12-B	R1/2	12	G1/2	21	52,2	13	16,5	38,2	14	24

Dimenzije

Dimenzije – T vtično-navojni priključekQSTF, navoj G s tesnilnim obročem Prenos podatkov CAD www.festo.com

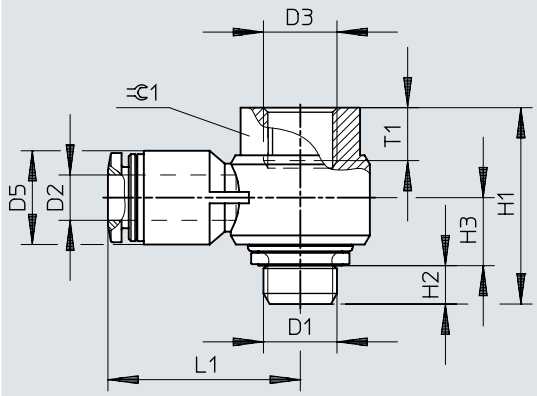

	D1	D2	D3	D5 ø	H1	H2	H3	L1	T1	⇔ 1
QSTF-G1/8-4	G1/8	4	G1/8	10	26	5,1	8,7	23,4	7	14
QSTF-G1/8-6		6	G1/8	12,4	26	5,1	9	25,5	7	14
QSTF-G1/8-8		8	G1/8	14,4	26	5,1	10	28,4	7	14
QSTF-G1/4-6	G1/4	6	G1/4	14,5	33,2	5,6	10,4	29	9,5	19
QSTF-G1/4-8		8	G1/4	14,5	33,2	5,6	10,4	28,9	9,5	19
QSTF-G1/4-10		10	G1/4	17,6	33,2	5,6	11,7	31,2	9,5	19
QSTF-G3/8-8	G3/8	8	G3/8	14,4	38,1	6,6	12,6	31	11	24
QSTF-G3/8-10		10	G3/8	17,6	38,1	6,6	12,6	33,6	11	24
QSTF-G3/8-12		12	G3/8	21	38,1	6,6	14,3	36,4	11	24
QSTF-G1/2-12	G1/2	12	G1/2	21	42,8	7,6	14,3	37,9	14	27

Dimenzije

Dimenzije – T-vtično navojni priključek QSTL, R-navoj Prenos podatkov CAD www.festo.com

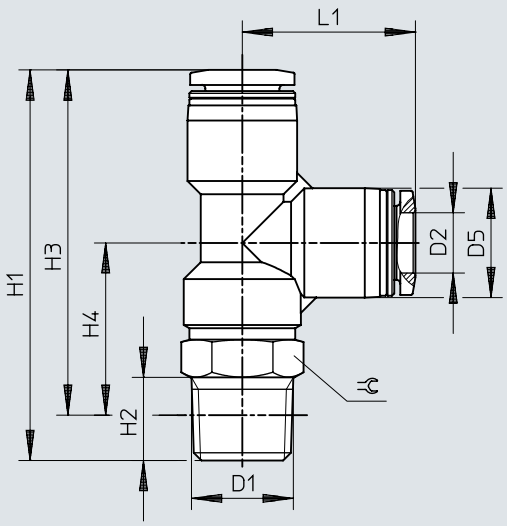

	D1	D2	D5 ø	H1	H2	H3	H4	L1	⫧
QSTL-1/8-4	R1/8	4	10	40,2	8	36,2	19	17,2	10
QSTL-1/8-4-100									
QSTL-1/8-6		6	12,5	43,3	8	39,3	18,8	20,5	10
QSTL-1/8-6-100									
QSTL-1/8-8		8	14,5	46,9	8	42,9	20	22,9	12
QSTL-1/8-8-50									
QSTL-1/4-6	R1/4	6	12,5	48,8	11	42,7	22,2	20,5	14
QSTL-1/4-6-100									
QSTL-1/4-8		8	14,5	51,7	11	45,7	22,8	22,9	14
QSTL-1/4-8-50									
QSTL-1/4-10		10	17,5	54,7	11	48,7	22,5	26,2	14
QSTL-1/4-10-50									
QSTL-3/8-8	R3/8	8	14,5	55,4	12	49,1	26,2	22,9	17
QSTL-3/8-10		10	17,5	58,2	12	51,9	25,7	26,2	17
QSTL-3/8-12		12	21	63,5	12	57,2	26,7	30,5	17
QSTL-1/2-12	R1/2	12	21	67,5	15	59,3	28,8	30,7	21

Dimenzije

Dimenzije – Vtično-navojni priključek T QSTL-...-16, navoj R

Prenos podatkov CAD www.festo.com

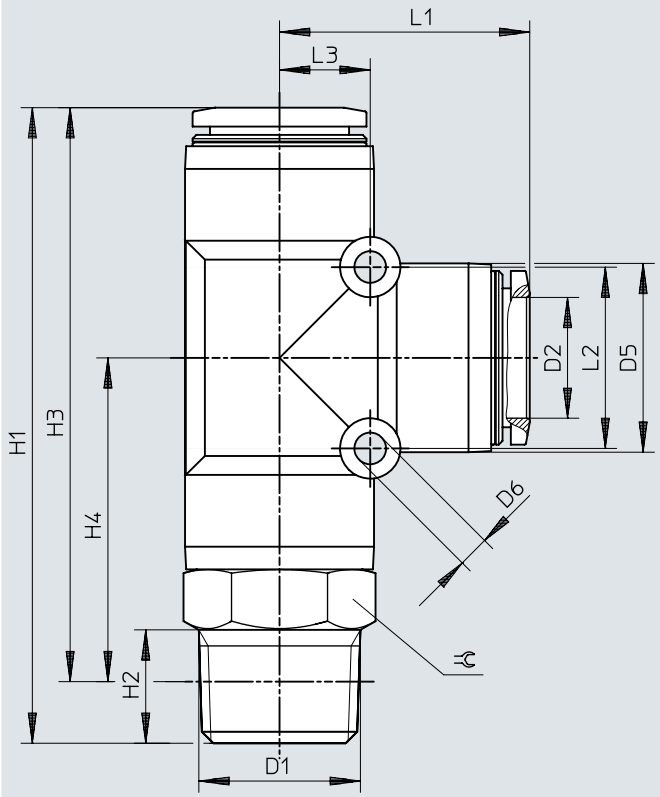

	D1	D2	D5 ø	D6 ø	H1	H2	H3	H4	L1	L2	L3	⬡
QSTL-1/2-16	R1/2	16	25	4,2	84,1	15	75,9	42,8	33,1	24	12	22

Dimenzije

Dimenzije – T vtično-navojni priključek QSTF, G navoj s tesnilnim obročem Prenos podatkov CAD www.festo.com

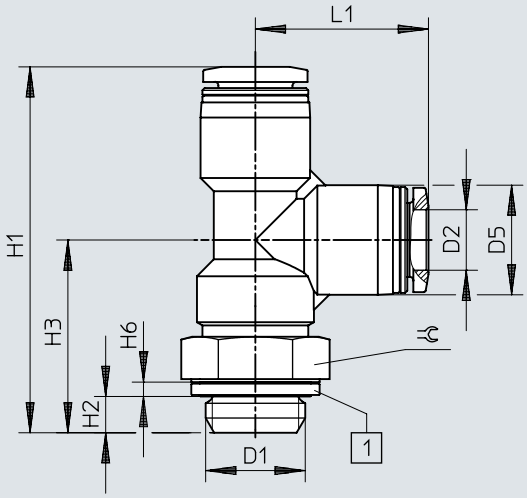

[1] Tesnilni obroč

	D1	D2	D5 ø	H1	H2	H3	H6	L1	⫧
QSTL-G1/8-4	G1/8	4	10	39,3	4,2	22,1	1,9	17,2	13
QSTL-G1/8-4-100									
QSTL-G1/8-6		6	12,5	42,4	4,2	21,9	1,9	20,5	13
QSTL-G1/8-6-100									
QSTL-G1/8-8		8	14,5	45	4,2	22,1	1,9	22,9	13
QSTL-G1/8-8-50									
QSTL-G1/4-6	G1/4	6	12,5	45,5	4,8	25	1,9	20,5	17
QSTL-G1/4-6-100									
QSTL-G1/4-8		8	14,5	48,4	4,8	25,5	1,9	22,9	17
QSTL-G1/4-8-50									
QSTL-G1/4-10		10	17,5	51,4	4,8	25,2	1,9	26,2	17
QSTL-G1/4-10-50									
QSTL-G3/8-8	G3/8	8	14,5	51,6	5,8	28,7	2,4	22,9	19
QSTL-G3/8-10		10	17,5	54,4	5,8	28,2	2,4	26,2	19
QSTL-G3/8-12		12	21	59,7	5,8	29,2	2,4	30,5	19
QSTL-G1/2-12	G1/2	12	21	63,2	6,8	32,7	2,4	30,7	24

Dimenzije

Dimenzije – Vtično-navojni priključek T QSTL-...-16, navoj G s tesnilnim obročem

Prenos podatkov CAD www.festo.com

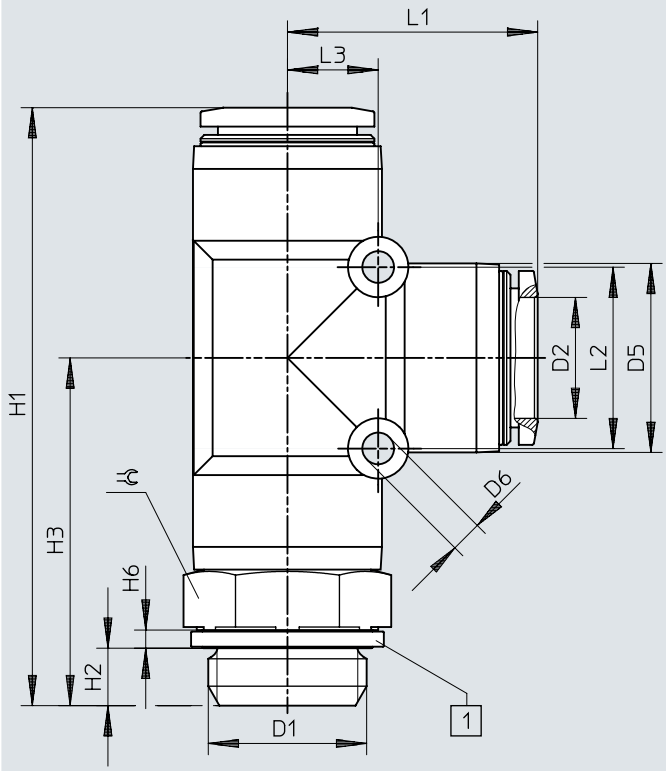

[1] Tesnilni obroč

	D1	D2	D5 ø	D6 ø	H1	H2	H3	H6	L1	L2	L3	⌀
QSTL-G1/2-16	G1/2	16	25	4,2	78,3	6,8	45,2	2,4	33,1	24	12	24

Dimenzije

Dimenzije – Vtično-navojni priključek QSW, navoj R

Prenos podatkov CAD www.festo.com

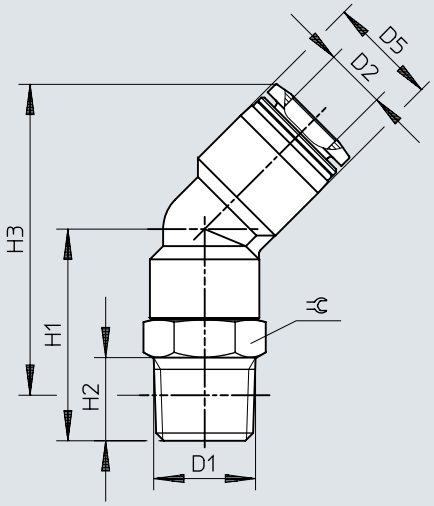

	D1	D2	D5 ø	H1	H2	H3	⫧
QSW-1/8-4	R1/8	4	8	14,8	8	23	10
QSW-1/8-6		6	10,5	16,4	8	25,3	10
QSW-1/8-8		8	14,5	24	8	39,2	12
QSW-1/4-6	R1/4	6	10,5	21,4	11	28,2	14
QSW-1/4-8		8	14,5	28	11	41,2	14
QSW-1/4-10		10	17,5	28,5	11	44,9	14
QSW-3/8-10	R3/8	10	17,5	33	12	49,1	17
QSW-3/8-12		12	21	32,5	12	53,2	17
QSW-1/2-12	R1/2	12	21	36,5	15	55,4	21

Dimenzije

Dimenzije – Vtično-navojni priključek QSW-...-16, navoj R Prenos podatkov CAD www.festo.com

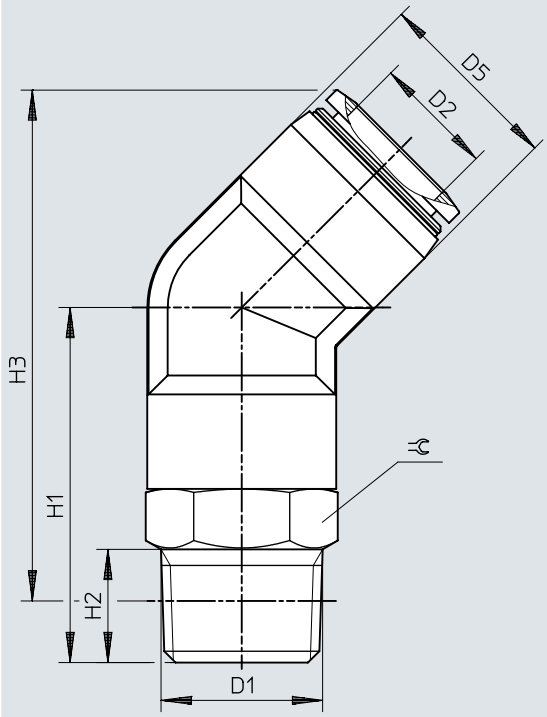

	D1	D2	D1	D2	H2	H3	⊂
QSW-1/2-16	R1/2	16	25	47	15	67,6	22

Dimenzije

Dimenzije – Vtični priključek QSW-...HL z vtično tulko Prenos podatkov CAD www.festo.com

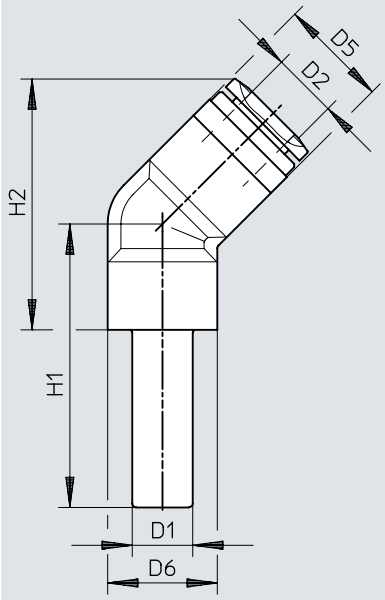

	D1	D2	D5	D6	H1	H2
QSW-4HL	QS-4	4	8	8	21,8	15
QSW-6HL	QS-6	6	10,5	8	24,6	17,3
QSW-8HL	QS-8	8	14,5	10	28,5	25,7
QSW-10HL	QS-10	10	17,5	11	31,5	30,5
QSW-12HL	QS-12	12	21	14	35,5	36,3

Dimenzije

Dimenzije – X vtična vez QSX Prenos podatkov CAD www.festo.com

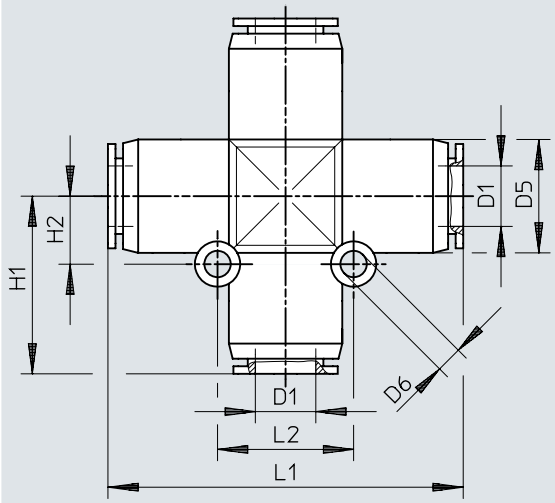

	D1	D5 ø	D6 ø	H1	H2	L1	L2
QSX-8	8	15	3,5	23,5	9	47	18
QSX-10	10	17,5	4,5	27,5	11	55	22
QSX-12	12	21	4,5	31	12	62	24

Dimenzije

Dimenzije – Y vtično-navojni priključek QSY, metrični navoj s tesnilnim obročem

Prenos podatkov CAD www.festo.com

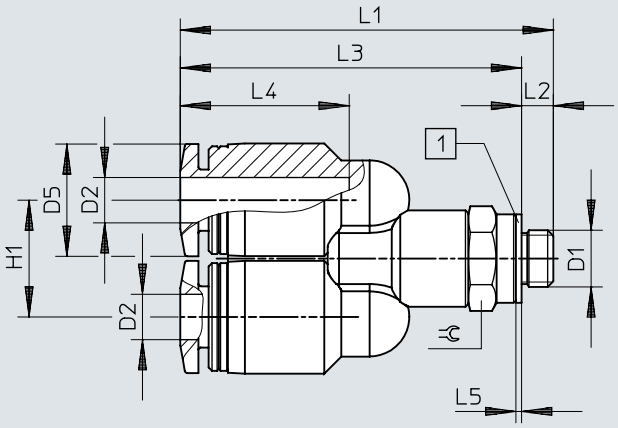

[1] Tesnilni obroč

	D1	D2	D5 ø	H1	L1	L2	L3	L4	L5	⫧
QSY-M5-4	M5x0,8	4	10	10,3	32,9	2,8	30,1	14,9	0,5	8
QSY-M5-6		6	12,5	12,5	38,3	2,8	35,5	17	0,5	10

Dimenzije

Dimenzije – Y vtični navojni priključek QSY, R-navoj

Prenos podatkov CAD www.festo.com

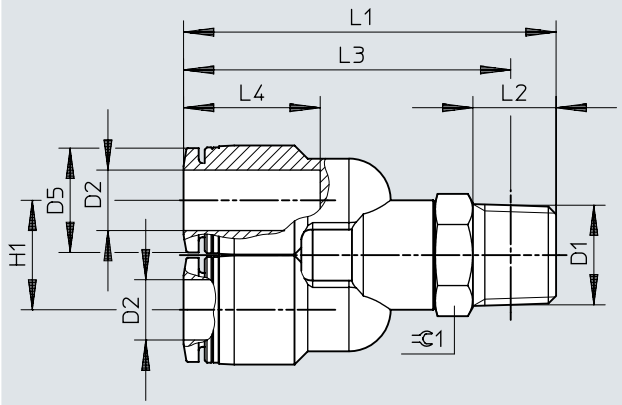

	D1	D2	D5 ø	H1	L1	L2	L3	L4	⇔C
QSY-1/8-4	R1/8	4	10	10,3	38,4	8	34,4	14,9	10
QSY-1/8-6		6	12,5	12,5	41,3	8	37,3	17	10
QSY-1/8-8		8	14,5	14,5	46,1	8	42,1	18,1	12
QSY-1/4-4	R1/4	4	10	10,3	43,4	11	37,4	14,9	14
QSY-1/4-6		6	12,5	12,5	48,3	11	42,2	17	14
QSY-1/4-8		8	14,5	14,5	49,3	11	43,3	18,1	14
QSY-1/4-10		10	17,5	17,5	53,6	11	47,6	20,2	14
QSY-3/8-8	R3/8	8	14,5	14,5	52,5	12	46,2	18,1	17
QSY-3/8-10		10	17,5	17,5	56,7	12	50,4	20,2	17
QSY-3/8-12		12	21	21	60,6	12	54,3	23,4	17
QSY-1/2-10	R1/2	10	17,5	17,5	60,2	15	52	20,2	21
QSY-1/2-12		12	21	21	64,7	15	56,5	23,4	21

Dimenzije

Dimenzije – Vtično-navojnipriključek Y QSY, navoj G s tesnilnim obročem Prenos podatkov CAD www.festo.com

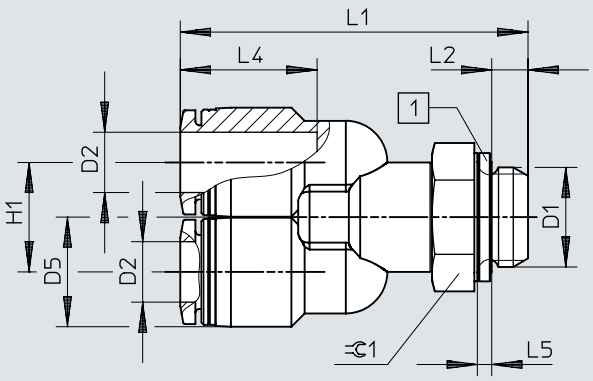

	D1	D2	D5 ø	H1	L1	L2	L4	L5	⫧
QSY-G1/8-4	G1/8	4	10	10,3	37,5	4,2	14,9	1,9	13
QSY-G1/8-6		6	12,5	12,5	40,4	4,2	17	1,9	13
QSY-G1/8-8		8	14,5	14,5	44,2	4,2	18,1	1,9	13
QSY-G1/4-6	G1/4	6	12,5	12,5	45	4,8	17	1,9	17
QSY-G1/4-8		8	14,5	14,5	46	4,8	18,1	1,9	17
QSY-G1/4-10		10	17,5	17,5	50,3	4,8	20,2	1,9	17
QSY-G3/8-8	G3/8	8	14,5	14,5	48,7	5,8	18,1	2,4	19
QSY-G3/8-10		10	17,5	17,5	52,9	5,8	20,2	2,4	19
QSY-G3/8-12		12	21	21	56,8	5,8	23,4	2,4	19
QSY-G1/2-12	G1/2	12	21	21	60,4	6,8	23,4	2,4	24

Dimenzije

Dimenzije – Y vtična vez QSY

Prenos podatkov CAD www.festo.com

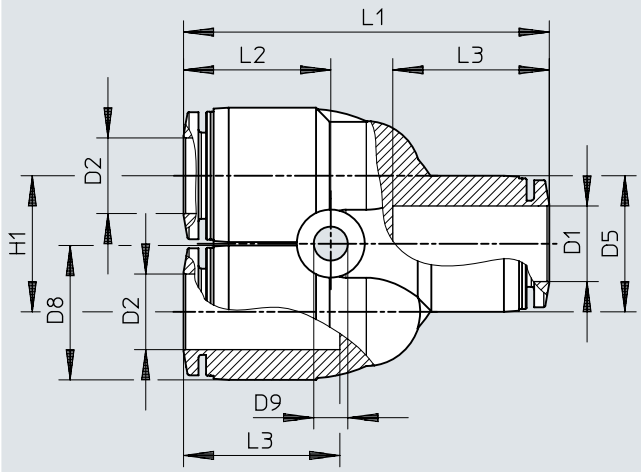

	D1	D2	D5 ø	D8 ø	D9 ø	H1	L1	L2	L3
QSY-4	4	4	10	10	3,2	11	32,8	14,1	14,9
QSY-4-100									
QSY-6	6	6	13	12,5	3,4	12	37,7	15,8	17
QSY-6-100									
QSY-8	8	8	15	14,5	3,4	14	42,4	17,2	18,1
QSY-8-50									
QSY-10	10	10	17,5	17,5	4,2	18	48,4	19,5	20,7
QSY-10-20									
QSY-12	12	12	21	21	4,2	20	54,9	22,3	23,4
QSY-12-20									
QSY-16	16	16	25	25	4,5	24	62,2	22,1	24,1

Dimenzije

Dimenzije – Y vtična vez QSY, reducirna

Prenos podatkov CAD www.festo.com

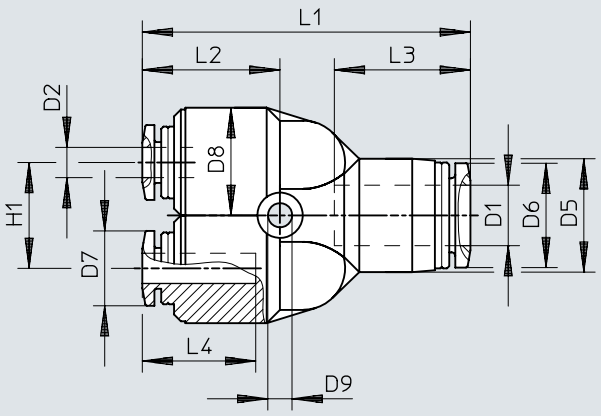

	D1	D2	D5 ø	D6 ø	D7 ø	D8 ø	D9 ø	H1	L1	L2	L3	L4
QSY-6-4	6	4	13	11,8	9,9	12,5	3,4	12	37,2	15,2	17	14,9
QSY-6-4-100												
QSY-8-4	8	4	14,5	13,8	9,9	12,5	3,4	14	41,9	16,7	18,1	14,9
QSY-8-6		6	14,5	13,8	11,8	12,5	3,4	14	42,5	17,3	18,1	17
QSY-8-6-50												
QSY-10-6	10	6	17,5	16,8	11,8	14,5	4,5	18	48,2	19,3	20,2	17
QSY-10-8		8	17,5	16,8	13,8	14,5	4,5	18	48,1	19,2	20,2	18,1
QSY-10-8-20												
QSY-12-8	12	8	21	19,8	13,8	17,5	4,5	20	54,3	21,7	23,4	18,1
QSY-12-10		10	21	19,8	16,8	17,5	4,5	20	54,6	22	23,4	20,2
QSY-12-10-20												
QSY-16-12	16	12	25	23	19,8	25	4,5	24	62,3	22,2	24,1	23,4

Dimenzije

Dimenzije – Y vtična vez QSY-...H z vtično tulko

Prenos podatkov CAD www.festo.com

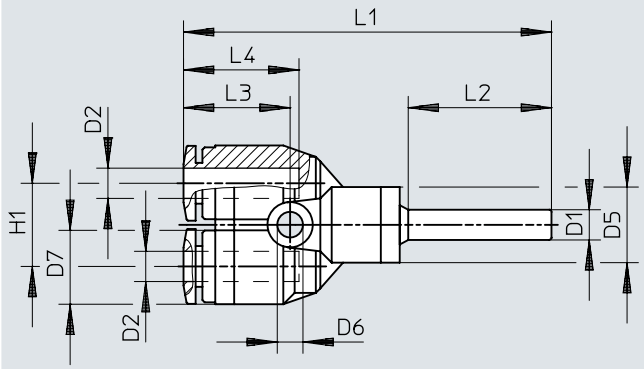

	D1	D2	D5 ø	D6 ø	D7 ø	H1	L1	L2	L3	L4
QSY-4H	QS-4	4	10	3,2	10	11	48,7	19	14,1	14,9
QSY-6H-4	QS-6	4	10	3,2	10	11	50,9	22	14,1	14,9

Dimenzije

Dimenzije – Y vtična vez QSY-...H-B z vtično tulko Prenos podatkov CAD www.festo.com

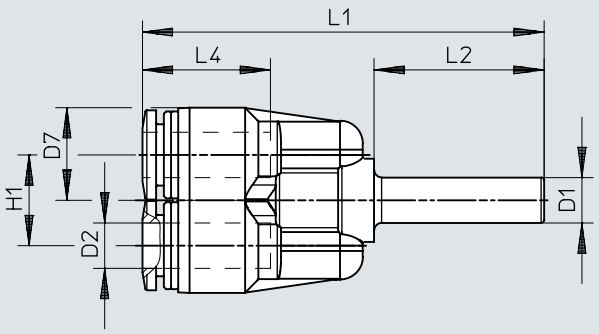

	D1	D2	D7 ø	H1	L1	L2	L4
QSY-6H-B	QS-6	6	12,5	12	53,2	22,5	17
QSY-8H-B	QS-8	8	14,5	14	56,1	23,5	18,1
QSY-10H-B	QS-10	10	17,5	18	63,2	25	20,2
QSY-12H-B	QS-12	12	21	20	71,3	29	23,4
QSY-8H-6-B	QS-8	6	12,5	12	54,2	23,5	17
QSY-10H-8-B	QS-10	8	14,5	14	57,6	25	18,1
QSY-12H-10-B	QS-12	10	17,5	18	67,2	29	20,2

Dimenzije

Dimenzije – Vtično-navojni priključek Y QSYL, navoj R

Prenos podatkov CAD www.festo.com

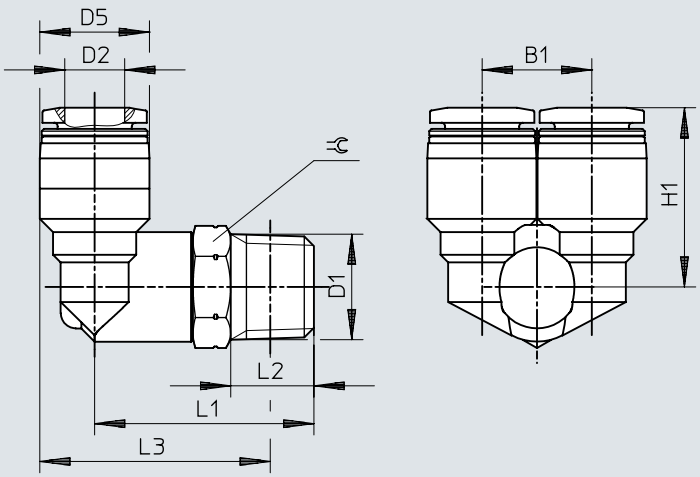

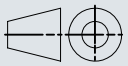

	D1	D2	B1	D5 ø	H1	L1	L2	L3	⌀
QSYL-1/8-4	R1/8	4	10,3	10	18,2	23	8	24	10
QSYL-1/8-6		6	12,5	12,5	19,8	23,5	8	25,8	10
QSYL-1/8-8		8	14,5	14,5	22,7	25	8	28,3	12
QSYL-1/4-6	R1/4	6	12,5	12,5	21,8	29	11	29,2	14
QSYL-1/4-8		8	14,5	14,5	23,7	29	11	30,2	14
QSYL-1/4-10		10	17,5	17,5	26	29,5	11	32,2	14
QSYL-3/8-8	R3/8	8	14,5	14,5	24,7	32	12	32,9	17
QSYL-3/8-10		10	17,5	17,5	27	32,5	12	34,9	17
QSYL-3/8-12		12	21	21	29,2	33,5	12	37,7	17
QSYL-1/2-12	R1/2	12	21	21	30,2	38	15	40,3	21

Dimenzije

Dimenzije – Y vtično-navojni priključekQSYL, navoj G s tesnilnim obročem Prenos podatkov CAD www.festo.com

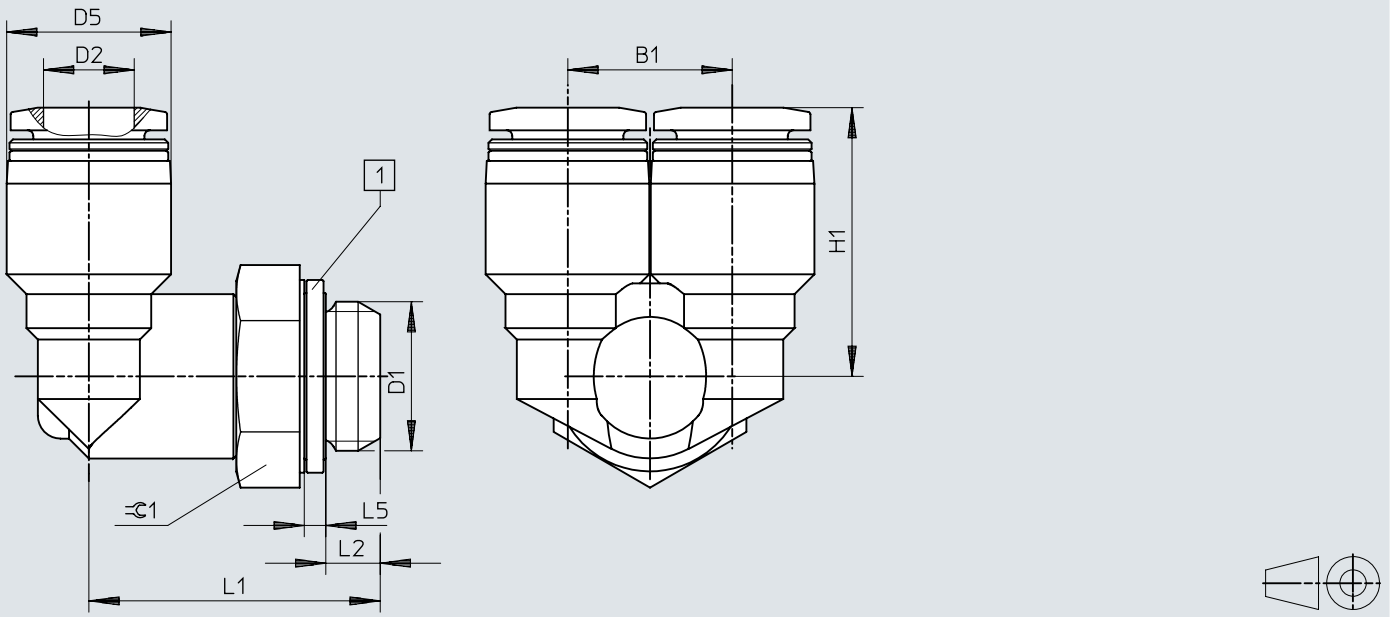

[1] Tesnilni obroč

	D1	D2	B1	D5 ø	H1	L1	L2	L5	⫧
QSYL-G1/8-4	G1/8	4	10,3	10	18,2	22,1	4,2	1,9	13
QSYL-G1/8-6		6	12,5	12,5	19,8	22,6	4,2	1,9	13
QSYL-G1/8-8		8	14,5	14,5	22,7	23,1	4,2	1,9	13
QSYL-G1/4-6	G1/4	6	12,5	12,5	21,8	25,7	4,8	1,9	17
QSYL-G1/4-8		8	14,5	14,5	23,7	25,7	4,8	1,9	17
QSYL-G1/4-10		10	17,5	17,5	26	26,2	4,8	1,9	17
QSYL-G3/8-8	G3/8	8	14,5	14,5	24,7	28,2	5,8	2,4	19
QSYL-G3/8-10		10	17,5	17,5	27	28,7	5,8	2,4	19
QSYL-G3/8-12		12	21	21	29,2	29,7	5,8	2,4	19
QSYL-G1/2-12	G1/2	12	21	21	30,2	33,7	6,8	2,4	24

Dimenzije

Dimenzije – Vtično-navojni priključek Y QSYLV, navoj R

Prenos podatkov CAD www.festo.com

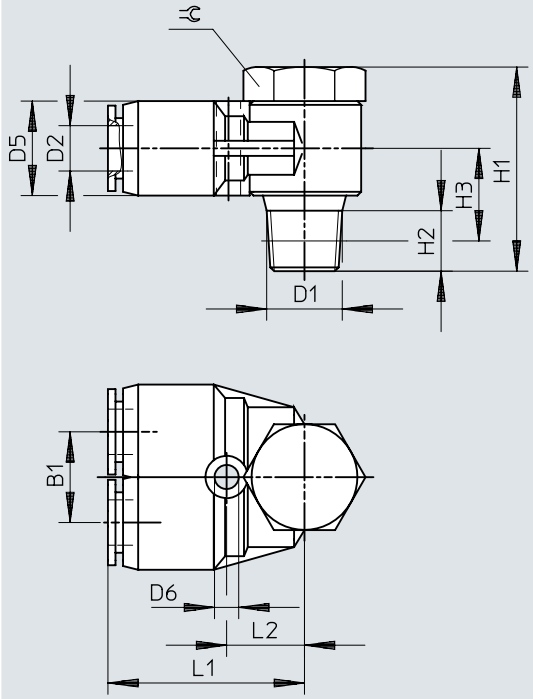

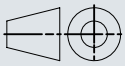

	D1	D2	B1	D5 ø	D6 ø	H1	H2	H3	L1	L2	⫧
QSYLV-1/8-6	R1/8	6	12	12,5	3,2	27	8	11	26	10,5	14
QSYLV-1/4-8	R1/4	8	14	14,5	3,2	31,5	11	12,5	29	12,5	17
QSYLV-3/8-10	R3/8	10	17	17,5	4,2	36	12	14,5	33,5	15	21
QSYLV-1/2-12	R1/2	12	20	21	4,2	40	15	17,5	37,5	17	24

Dimenzije

Dimenzije – Vtično-navojni priključek Y QSYLV, navoj G s tesnilnim obročem Prenos podatkov CAD www.festo.com

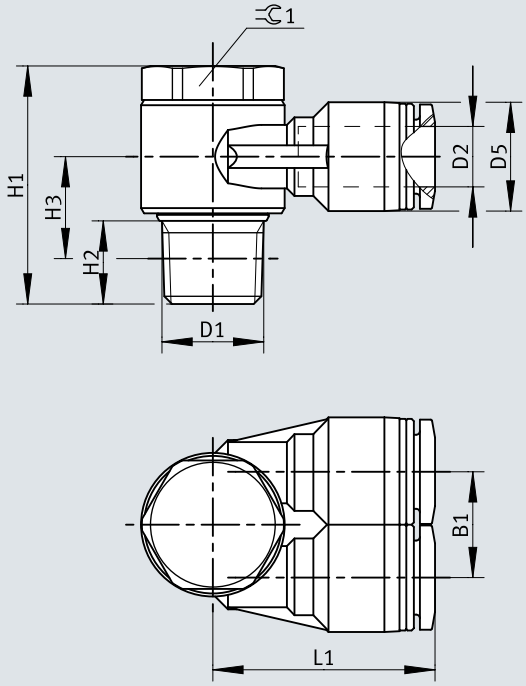

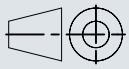

	D1	D2	B1	D5 ø	D6 ø	H1	H2	H3	L1	L2	⫧
QSYLV-G1/8-6	G1/8	6	12	12,4	3,2	26,2	5,1	15,2	27,5	12	17
QSYLV-G1/4-8	G1/4	8	14	14,4	3,2	28,4	5,6	16,4	30,9	14	19
QSYLV-G3/8-10	G3/8	10	17	17,6	4,2	33,4	6,6	19,4	34	15,5	21
QSYLV-G1/2-12	G1/2	12	20	21	4,2	37,4	7,6	21,9	38,9	18,5	27

Informacije za naročanje

Podatki za naročanje - vtično-navojni priključek QS, navoj R



Pnevmatični priključek 1	Pnevmatični priključek 2	Nazivni premer	Velikost posode	Št. dela	Tip
zunanji navoj R1/8	za zunanji Ø cevi 4 mm	3 mm	10	**153001**	**QS-1/8-4**
			100	**130674**	**QS-1/8-4-100**
	za zunanji Ø gibke cevi 6 mm	5 mm	10	**153002**	**QS-1/8-6**
			100	**130675**	**QS-1/8-6-100**
	za zunanji Ø cevi 8 mm	6 mm	10	**153004**	**QS-1/8-8**
			50	**130676**	**QS-1/8-8-50**
	za gibko cev z zunanjim Ø 10 mm		10	**190643**	**QS-1/8-10**
zunanji navoj R1/4	za zunanji Ø cevi 4 mm	3 mm		**190644**	**QS-1/4-4**
	za zunanji Ø gibke cevi 6 mm	5 mm		**153003**	**QS-1/4-6**
			100	**130677**	**QS-1/4-6-100**
	za zunanji Ø cevi 8 mm	7 mm	10	**153005**	**QS-1/4-8**
			50	**130678**	**QS-1/4-8-50**
	za gibko cev z zunanjim Ø 10 mm	8,5 mm	10	**153007**	**QS-1/4-10**
			50	**130679**	**QS-1/4-10-50**
	za gibko cev z zunanjim Ø 12 mm		10	**164980**	**QS-1/4-12**
			20	**130680**	**QS-1/4-12-20**
zunanji navoj R3/8	za zunanji Ø gibke cevi 6 mm	5 mm	10	**190645**	**QS-3/8-6**
	za zunanji Ø cevi 8 mm	7 mm		**153006**	**QS-3/8-8**
			50	**130681**	**QS-3/8-8-50**
	za gibko cev z zunanjim Ø 10 mm	9 mm	10	**153008**	**QS-3/8-10**
			50	**130682**	**QS-3/8-10-50**
	za gibko cev z zunanjim Ø 12 mm	11 mm	10	**153009**	**QS-3/8-12**
			20	**130683**	**QS-3/8-12-20**
	za zunanji Ø cevi 16 mm		1	**164957**	**QS-3/8-16**
zunanji navoj R1/2	za gibko cev z zunanjim Ø 10 mm	9 mm		**190646**	**QS-1/2-10**
			50	**133189**	**QS-1/2-10-50**
	za gibko cev z zunanjim Ø 12 mm	11 mm	1	**153010**	**QS-1/2-12**
			20	**130684**	**QS-1/2-12-20**
	za zunanji Ø cevi 16 mm	13 mm	1	**153011**	**QS-1/2-16**
			20	**130685**	**QS-1/2-16-20**

Podatki za naročanje - vtično-navojni priključek QS, navoj G s tesnilnim obročem



Pnevmatični priključek 1	Pnevmatični priključek 2	Nazivni premer	Velikost posode	Št. dela	Tip
Zunanji navoj G1/8	za zunanji Ø cevi 4 mm	3 mm	10	**186095**	**QS-G1/8-4**
			100	**132036**	**QS-G1/8-4-100**
	za zunanji Ø gibke cevi 6 mm	5 mm	10	**186096**	**QS-G1/8-6**
			100	**132037**	**QS-G1/8-6-100**
	za zunanji Ø cevi 8 mm	6 mm	10	**186098**	**QS-G1/8-8**
			50	**132038**	**QS-G1/8-8-50**
Zunanji navoj G1/4	za zunanji Ø gibke cevi 6 mm	5 mm	10	**186097**	**QS-G1/4-6**
			100	**132039**	**QS-G1/4-6-100**
	za zunanji Ø cevi 8 mm	7 mm	10	**186099**	**QS-G1/4-8**
			50	**132040**	**QS-G1/4-8-50**
	za gibko cev z zunanjim Ø 10 mm	8,5 mm	10	**186101**	**QS-G1/4-10**
			50	**132041**	**QS-G1/4-10-50**
	za gibko cev z zunanjim Ø 12 mm		10	**186350**	**QS-G1/4-12**

Informacije za naročanje

Podatki za naročanje - vtično-navojni priključek QS, navoj G s tesnilnim obročem



Pnevmatični priključek 1	Pnevmatični priključek 2	Nazivni premer	Velikost posode	Št. dela	Tip
Zunanji navoj G1/4	za gibko cev z zunanjim Ø 12 mm	8,5 mm	20	**132042**	**QS-G1/4-12-20**
Zunanji navoj G3/8	za zunanji Ø cevi 8 mm	7 mm	10	**186100**	**QS-G3/8-8**
			50	**132043**	**QS-G3/8-8-50**
	za gibko cev z zunanjim Ø 10 mm	9 mm	10	**186102**	**QS-G3/8-10**
			50	**132044**	**QS-G3/8-10-50**
	za gibko cev z zunanjim Ø 12 mm	11 mm	10	**186103**	**QS-G3/8-12**
			20	**132045**	**QS-G3/8-12-20**
	za zunanji Ø cevi 16 mm		1	**186347**	**QS-G3/8-16**
Zunanji navoj G1/2	za gibko cev z zunanjim Ø 12 mm			**186104**	**QS-G1/2-12**
			20	**132046**	**QS-G1/2-12-20**
	za zunanji Ø cevi 16 mm	13 mm	1	**186105**	**QS-G1/2-16**
			20	**132047**	**QS-G1/2-16-20**
Zunanji navoj G3/4	za zunanji Ø cevi 22 mm	20 mm	1	**8040613**	**QS-G3/4-22**

Podatki za naročanje - vtično-navojni priključek QS-...-I, navoj R



Pnevmatični priključek 1	Pnevmatični priključek 2	Nazivni premer	Velikost posode	Št. dela	Tip
zunanji navoj R1/8	za zunanji Ø cevi 4 mm	2,6 mm	10	**153012**	**QS-1/8-4-I**
			100	**133191**	**QS-1/8-4-I-100**
	za zunanji Ø gibke cevi 6 mm	4,2 mm	10	**153013**	**QS-1/8-6-I**
			100	**133186**	**QS-1/8-6-I-100**
	za zunanji Ø cevi 8 mm	5,3 mm	10	**153015**	**QS-1/8-8-I**
			50	**133187**	**QS-1/8-8-I-50**
	za gibko cev z zunanjim Ø 10 mm		10	**190647**	**QS-1/8-10-I**
zunanji navoj R1/4	za zunanji Ø gibke cevi 6 mm	4,2 mm		**153014**	**QS-1/4-6-I**
			100	**133193**	**QS-1/4-6-I-100**
	za zunanji Ø cevi 8 mm	6,3 mm	10	**153016**	**QS-1/4-8-I**
			50	**133190**	**QS-1/4-8-I-50**
	za gibko cev z zunanjim Ø 10 mm		10	**153018**	**QS-1/4-10-I**
			50	**133188**	**QS-1/4-10-I-50**
	za gibko cev z zunanjim Ø 12 mm		10	**190649**	**QS-1/4-12-I**
zunanji navoj R3/8	za zunanji Ø cevi 8 mm			**153017**	**QS-3/8-8-I**
	za gibko cev z zunanjim Ø 10 mm			**153019**	**QS-3/8-10-I**
	za gibko cev z zunanjim Ø 12 mm	8,4 mm		**153020**	**QS-3/8-12-I**
zunanji navoj R1/2	za gibko cev z zunanjim Ø 10 mm	6,3 mm	1	**190648**	**QS-1/2-10-I**
	za gibko cev z zunanjim Ø 12 mm	8,4 mm		**153021**	**QS-1/2-12-I**

Informacije za naročanje

Podatki za naročanje - vtično-navojni priključek QS-...-I, navoj G s tesnilnim obročem



Pnevmatični priključek 1	Pnevmatični priključek 2	Nazivni premer	Velikost posode	Št. dela	Tip
Zunanji navoj G1/8	za zunanji Ø cevi 4 mm	2,6 mm	10	**186106**	**QS-G1/8-4-I**
			100	**133008**	**QS-G1/8-4-I-100**
	za zunanji Ø gibke cevi 6 mm	4,2 mm	10	**186107**	**QS-G1/8-6-I**
			100	**133009**	**QS-G1/8-6-I-100**
	za zunanji Ø cevi 8 mm	5,3 mm	10	**186109**	**QS-G1/8-8-I**
			100	**133010**	**QS-G1/8-8-I-100**
	za gibko cev z zunanjim Ø 10 mm		10	**132999**	**QS-G1/8-10-I**
			100	**133000**	**QS-G1/8-10-I-100**
Zunanji navoj G1/4	za zunanji Ø gibke cevi 6 mm	4,2 mm	10	**186108**	**QS-G1/4-6-I**
	za zunanji Ø cevi 8 mm	6,3 mm		**186110**	**QS-G1/4-8-I**
	za gibko cev z zunanjim Ø 10 mm	7,3 mm		**186112**	**QS-G1/4-10-I**
Zunanji navoj G3/8	za zunanji Ø cevi 8 mm	6,3 mm		**186111**	**QS-G3/8-8-I**
	za gibko cev z zunanjim Ø 10 mm	7,3 mm		**186113**	**QS-G3/8-10-I**
	za gibko cev z zunanjim Ø 12 mm	8,4 mm		**186114**	**QS-G3/8-12-I**
Zunanji navoj G1/2			1	**186115**	**QS-G1/2-12-I**

Podatki za naročanje - vtično-navojni priključek QSF, navoj G



Pnevmatični priključek 1	Pnevmatični priključek 2	Nazivni premer	Velikost posode	Št. dela	Tip
Notranji navoj G1/8	za zunanji Ø cevi 4 mm	3 mm	10	**153022**	**QSF-1/8-4-B**
			100	**130709**	**QSF-1/8-4-B-100**
	za zunanji Ø gibke cevi 6 mm	5 mm	10	**153023**	**QSF-1/8-6-B**
			100	**130710**	**QSF-1/8-6-B-100**
	za zunanji Ø cevi 8 mm	7 mm	10	**153025**	**QSF-1/8-8-B**
			50	**130711**	**QSF-1/8-8-B-50**
Notranji navoj G1/4	za zunanji Ø cevi 4 mm	3 mm	10	**190650**	**QSF-1/4-4-B**
	za zunanji Ø gibke cevi 6 mm	5 mm		**153024**	**QSF-1/4-6-B**
			100	**130712**	**QSF-1/4-6-B-100**
	za zunanji Ø cevi 8 mm	7 mm	10	**153026**	**QSF-1/4-8-B**
			50	**130713**	**QSF-1/4-8-B-50**
	za gibko cev z zunanjim Ø 10 mm	9 mm	10	**153028**	**QSF-1/4-10-B**
			50	**130714**	**QSF-1/4-10-B-50**
	za gibko cev z zunanjim Ø 12 mm	11 mm	10	**190651**	**QSF-1/4-12-B**
Notranji navoj G3/8	za zunanji Ø gibke cevi 6 mm	5 mm		**190652**	**QSF-3/8-6-B**
	za zunanji Ø cevi 8 mm	7 mm		**153027**	**QSF-3/8-8-B**
			50	**130715**	**QSF-3/8-8-B-50**
	za gibko cev z zunanjim Ø 10 mm	9 mm	10	**153029**	**QSF-3/8-10-B**
			50	**130716**	**QSF-3/8-10-B-50**
	za gibko cev z zunanjim Ø 12 mm	11 mm	10	**153030**	**QSF-3/8-12-B**
			20	**130717**	**QSF-3/8-12-B-20**
Notranji navoj G1/2			1	**190653**	**QSF-1/2-12-B**
	za zunanji Ø cevi 16 mm	15 mm		**190654**	**QSF-1/2-16-B**

Informacije za naročanje

Podatki za naročanje - vtični priključek QS



Pnevmatični priključek 1	Pnevmatični priključek 2	Nazivni premer	Velikost posode	Št. dela	Tip
za gibko cev z zunanjim Ø 4 mm	za zunanji Ø cevi 4 mm	2,8 mm	10	**153031**	**QS-4**
			100	**130686**	**QS-4-100**
za gibko cev z zunanjim Ø 6 mm	za zunanji Ø gibke cevi 6 mm	4,3 mm	10	**153032**	**QS-6**
			100	**130687**	**QS-6-100**
za zunanji Ø gibke cevi 8 mm	za zunanji Ø cevi 8 mm	7 mm	10	**153033**	**QS-8**
			50	**130688**	**QS-8-50**
za gibko cev z zunanjim Ø 10 mm	za gibko cev z zunanjim Ø 10 mm	9 mm	10	**153034**	**QS-10**
			50	**130689**	**QS-10-50**
za zunanji Ø gibke cevi 12 mm	za gibko cev z zunanjim Ø 12 mm	11 mm	10	**153035**	**QS-12**
			20	**130690**	**QS-12-20**
za gibko cev z zunanjim Ø 16 mm	za zunanji Ø cevi 16 mm	13 mm	1	**153036**	**QS-16**
			20	**133195**	**QS-16-20**

Podatki za naročanje - vtični priključek QS, reducirni



Pnevmatični priključek 1	Pnevmatični priključek 2	Nazivni premer	Velikost posode	Št. dela	Tip
za gibko cev z zunanjim Ø 6 mm	za zunanji Ø cevi 4 mm	2,8 mm	10	**153037**	**QS-6-4**
			100	**130691**	**QS-6-4-100**
za zunanji Ø gibke cevi 8 mm	za zunanji Ø gibke cevi 6 mm	4,3 mm	10	**130606**	**QS-8-4**
				153038	**QS-8-6**
			50	**130692**	**QS-8-6-50**
za gibko cev z zunanjim Ø 10 mm	za zunanji Ø cevi 8 mm	6,5 mm	10	**130607**	**QS-10-6**
				153039	**QS-10-8**
			50	**130693**	**QS-10-8-50**
za zunanji Ø gibke cevi 12 mm		6,2 mm	10	**130608**	**QS-12-8**
	za gibko cev z zunanjim Ø 10 mm	9 mm		**153040**	**QS-12-10**
			20	**130694**	**QS-12-10-20**

Podatki za naročanje - priključek za pregradne stene QSS



Pnevmatični priključek 1	Pnevmatični priključek 2	Nazivni premer	Velikost posode	Št. dela	Tip
za gibko cev z zunanjim Ø 4 mm	za zunanji Ø cevi 4 mm	3 mm	10	**153157**	**QSS-4**
			100	**130788**	**QSS-4-100**
za gibko cev z zunanjim Ø 6 mm	za zunanji Ø gibke cevi 6 mm	5 mm	10	**153158**	**QSS-6**
			100	**130789**	**QSS-6-100**
za zunanji Ø gibke cevi 8 mm	za zunanji Ø cevi 8 mm	7 mm	10	**153159**	**QSS-8**
			50	**130790**	**QSS-8-50**
za gibko cev z zunanjim Ø 10 mm	za gibko cev z zunanjim Ø 10 mm	9 mm	10	**153160**	**QSS-10**
			50	**130791**	**QSS-10-50**
za zunanji Ø gibke cevi 12 mm	za gibko cev z zunanjim Ø 12 mm	11 mm	10	**153161**	**QSS-12**
			20	**130792**	**QSS-12-20**

Informacije za naročanje

Podatki za naročanje - priključek za pregradne stene QSS-...-F, s fiksnim robom



Pnevmatični priključek 1	Pnevmatični priključek 2	Nazivni premer	Velikost posode	Št. dela	Tip
za gibko cev z zunanjim Ø 4 mm	za zunanji Ø cevi 4 mm	2,6 mm	10	**193950**	**QSS-4-F**
za gibko cev z zunanjim Ø 6 mm	za zunanji Ø gibke cevi 6 mm	4 mm		**193951**	**QSS-6-F**
za zunanji Ø gibke cevi 8 mm	za zunanji Ø cevi 8 mm	5,5 mm		**130642**	**QSS-8-F**
za gibko cev z zunanjim Ø 10 mm	za gibko cev z zunanjim Ø 10 mm	6,5 mm		**130643**	**QSS-10-F**
za zunanji Ø gibke cevi 12 mm	za gibko cev z zunanjim Ø 12 mm	7,5 mm		**130644**	**QSS-12-F**

Podatki za naročanje - vtično-navojna zveza za pregradne stene QSSF



Pnevmatični priključek 1	Pnevmatični priključek 2	Nazivni premer	Velikost posode	Št. dela	Tip
Notranji navoj G1/8	za zunanji Ø cevi 4 mm	3 mm	10	**153162**	**QSSF-1/8-4-B**
	za zunanji Ø gibke cevi 6 mm	5 mm		**153163**	**QSSF-1/8-6-B**
	za zunanji Ø cevi 8 mm	7 mm		**153165**	**QSSF-1/8-8-B**
Notranji navoj G1/4	za zunanji Ø cevi 4 mm	3 mm		**190655**	**QSSF-1/4-4-B**
	za zunanji Ø gibke cevi 6 mm	5 mm		**153164**	**QSSF-1/4-6-B**
	za zunanji Ø cevi 8 mm	7 mm		**153166**	**QSSF-1/4-8-B**
	za gibko cev z zunanjim Ø 10 mm	9 mm		**153168**	**QSSF-1/4-10-B**
Notranji navoj G3/8	za zunanji Ø gibke cevi 6 mm	5 mm		**190656**	**QSSF-3/8-6-B**
	za zunanji Ø cevi 8 mm	7 mm		**153167**	**QSSF-3/8-8-B**
	za gibko cev z zunanjim Ø 10 mm	9 mm		**153169**	**QSSF-3/8-10-B**
	za gibko cev z zunanjim Ø 12 mm	11 mm		**153170**	**QSSF-3/8-12-B**
Notranji navoj G1/2			1	**153171**	**QSSF-1/2-12-B**
	za zunanji Ø cevi 16 mm	15 mm		**190657**	**QSSF-1/2-16-B**

Podatki za naročanje - vtična kapa QSC



Pnevmatični priključek 1	Teža izdelka	Velikost posode	Št. dela	Tip
za gibko cev z zunanjim Ø 4 mm	2,4 g	10	**153262**	**QSC-4**
		100	**130704**	**QSC-4-100**
za gibko cev z zunanjim Ø 6 mm	3,3 g	10	**153263**	**QSC-6**
		100	**130705**	**QSC-6-100**
za zunanji Ø gibke cevi 8 mm	4,7 g	10	**153264**	**QSC-8**
		50	**130706**	**QSC-8-50**
za gibko cev z zunanjim Ø 10 mm	7,8 g	10	**153265**	**QSC-10**
		50	**130707**	**QSC-10-50**
za zunanji Ø gibke cevi 12 mm	12 g	10	**153266**	**QSC-12**
		20	**130708**	**QSC-12-20**

Informacije za naročanje

Podatki za naročanje – vtična vez QS-...H



Pnevmatični priključek 1	Pnevmatični priključek 2	Nazivni premer	Velikost posode	Št. dela	Tip
Ø vtične tulke 6 mm	za zunanji Ø cevi 4 mm	2,5 mm	10	**153041**	**QS-6H-4**
			100	**130695**	**QS-6H-4-100**
Ø vtične tulke 8 mm		2,4 mm	10	**130622**	**QS-8H-4**
	za zunanji Ø gibke cevi 6 mm	3,8 mm		**153042**	**QS-8H-6**
			50	**130696**	**QS-8H-6-50**
Ø vtične tulke 10 mm			10	**130623**	**QS-10H-6**
	za zunanji Ø cevi 8 mm	5,4 mm		**153043**	**QS-10H-8**
			50	**130697**	**QS-10H-8-50**
Ø vtične tulke 12 mm	za zunanji Ø gibke cevi 6 mm	3,7 mm	10	**132981**	**QS-12H-6**
	za zunanji Ø cevi 8 mm	5,4 mm		**130624**	**QS-12H-8**
	za gibko cev z zunanjim Ø 10 mm	6,3 mm		**153044**	**QS-12H-10**
			20	**130698**	**QS-12H-10-20**

Podatki za naročanje - vtična tulka QSH



Pnevmatični priključek 1	Pnevmatični priključek 2	Nazivni premer	Velikost posode	Št. dela	Tip
Ø vtične tulke 4 mm	Ø vtične tulke 4 mm	2,5 mm	10	**153251**	**QSH-4**
			100	**130723**	**QSH-4-100**
Ø vtične tulke 6 mm	Ø vtične tulke 6 mm	4 mm	10	**153252**	**QSH-6**
			100	**130724**	**QSH-6-100**
Ø vtične tulke 8 mm	Ø vtične tulke 8 mm	6 mm	10	**153253**	**QSH-8**
			50	**130725**	**QSH-8-50**
Ø vtične tulke 10 mm	Ø vtične tulke 10 mm	7,5 mm	10	**153254**	**QSH-10**
			50	**130726**	**QSH-10-50**
Ø vtične tulke 12 mm	Ø vtične tulke 12 mm	9 mm	10	**153255**	**QSH-12**
			20	**130727**	**QSH-12-20**
Ø vtične tulke 16 mm	Ø vtične tulke 16 mm	11 mm	1	**153256**	**QSH-16**

Podatki za naročanje - vtična tulka QSH, reducirna



Pnevmatični priključek 1	Pnevmatični priključek 2	Nazivni premer	Velikost posode	Št. dela	Tip
Ø vtične tulke 6 mm	Ø vtične tulke 4 mm	2,3 mm	10	**153257**	**QSH-6-4**
			100	**130718**	**QSH-6-4-100**
Ø vtične tulke 8 mm			10	**130625**	**QSH-8-4**
	Ø vtične tulke 6 mm	3,8 mm		**153258**	**QSH-8-6**
			50	**130719**	**QSH-8-6-50**
Ø vtične tulke 10 mm			10	**130626**	**QSH-10-6**
	Ø vtične tulke 8 mm	4,9 mm		**153259**	**QSH-10-8**
			50	**130720**	**QSH-10-8-50**
Ø vtične tulke 12 mm			10	**130627**	**QSH-12-8**
	Ø vtične tulke 10 mm	7,1 mm		**153260**	**QSH-12-10**
			20	**130721**	**QSH-12-10-20**
Ø vtične tulke 16 mm	Ø vtične tulke 12 mm	7,8 mm	1	**153261**	**QSH-16-12**

Informacije za naročanje

Podatki za naročanje - vtična tulka QSH, reducirna



Pnevmatični priključek 1	Pnevmatični priključek 2	Nazivni premer	Velikost posode	Št. dela	Tip
Ø vtične tulke 16 mm	Ø vtične tulke 12 mm	7,8 mm	20	**130722**	**QSH-16-12-20**

Podatki za naročanje - zapirni čepi QSC-...H



Pnevmatični priključek 1	Velikost posode	Št. dela	Tip
Ø vtične tulke 4 mm	10	**153267**	**QSC-4H**
	100	**130699**	**QSC-4H-100**
Ø vtične tulke 6 mm	10	**153268**	**QSC-6H**
	100	**130700**	**QSC-6H-100**
Ø vtične tulke 8 mm	10	**153269**	**QSC-8H**
	50	**130701**	**QSC-8H-50**
Ø vtične tulke 10 mm	10	**153270**	**QSC-10H**
	50	**130702**	**QSC-10H-50**
Ø vtične tulke 12 mm	10	**153271**	**QSC-12H**
	20	**130703**	**QSC-12H-20**
Ø vtične tulke 16 mm	1	**153272**	**QSC-16H**

Podatki za naročanje - Vtično-navojni priključek L QSL, navoj R



Pnevmatični priključek 1	Pnevmatični priključek 2	Nazivni premer	Velikost posode	Št. dela	Tip
zunanji navoj R1/8	za zunanji Ø cevi 4 mm	2,8 mm	10	**153045**	**QSL-1/8-4**
			100	**130728**	**QSL-1/8-4-100**
	za zunanji Ø gibke cevi 6 mm	4,2 mm	10	**153046**	**QSL-1/8-6**
			100	**130729**	**QSL-1/8-6-100**
	za zunanji Ø cevi 8 mm	6 mm	10	**153048**	**QSL-1/8-8**
			50	**130730**	**QSL-1/8-8-50**
	za gibko cev z zunanjim Ø 10 mm		10	**190658**	**QSL-1/8-10**
zunanji navoj R1/4	za zunanji Ø cevi 4 mm	2,8 mm		**190659**	**QSL-1/4-4**
	za zunanji Ø gibke cevi 6 mm	4,3 mm		**153047**	**QSL-1/4-6**
			100	**130731**	**QSL-1/4-6-100**
	za zunanji Ø cevi 8 mm	6,7 mm	10	**153049**	**QSL-1/4-8**
			50	**130732**	**QSL-1/4-8-50**
	za gibko cev z zunanjim Ø 10 mm	8 mm	10	**153051**	**QSL-1/4-10**
			50	**130733**	**QSL-1/4-10-50**
	za gibko cev z zunanjim Ø 12 mm		10	**164981**	**QSL-1/4-12**
			20	**130734**	**QSL-1/4-12-20**
zunanji navoj R3/8	za zunanji Ø gibke cevi 6 mm	4,3 mm	10	**190660**	**QSL-3/8-6**
	za zunanji Ø cevi 8 mm	6,7 mm		**153050**	**QSL-3/8-8**
			50	**130735**	**QSL-3/8-8-50**
	za gibko cev z zunanjim Ø 10 mm	8,3 mm	10	**153052**	**QSL-3/8-10**
			20	**130736**	**QSL-3/8-10-20**
	za gibko cev z zunanjim Ø 12 mm	10 mm	10	**153053**	**QSL-3/8-12**
			20	**130737**	**QSL-3/8-12-20**
	za zunanji Ø cevi 16 mm	11 mm	1	**164958**	**QSL-3/8-16**

Informacije za naročanje

Podatki za naročanje - Vtično-navojni priključek L QSL, navoj R



Pnevmatični priključek 1	Pnevmatični priključek 2	Nazivni premer	Velikost posode	Št. dela	Tip
zunanji navoj R1/2	za gibko cev z zunanjim Ø 10 mm	8,3 mm	1	**190661**	**QSL-1/2-10**
			50	**133192**	**QSL-1/2-10-50**
	za gibko cev z zunanjim Ø 12 mm	10,3 mm	1	**153054**	**QSL-1/2-12**
			20	**130738**	**QSL-1/2-12-20**
	za zunanji Ø cevi 16 mm	13 mm	1	**153055**	**QSL-1/2-16**
			20	**130739**	**QSL-1/2-16-20**

Podatki za naročanje - Vtično-navojni priključek L QSL, navoj G s tesnilnim obročem



Pnevmatični priključek 1	Pnevmatični priključek 2	Nazivni premer	Velikost posode	Št. dela	Tip
Zunanji navoj G1/8	za zunanji Ø cevi 4 mm	2,8 mm	10	**186116**	**QSL-G1/8-4**
			100	**132048**	**QSL-G1/8-4-100**
	za zunanji Ø gibke cevi 6 mm	4,2 mm	10	**186117**	**QSL-G1/8-6**
			100	**132049**	**QSL-G1/8-6-100**
	za zunanji Ø cevi 8 mm	6 mm	10	**186119**	**QSL-G1/8-8**
			50	**132050**	**QSL-G1/8-8-50**
Zunanji navoj G1/4	za zunanji Ø gibke cevi 6 mm	4,3 mm	10	**186118**	**QSL-G1/4-6**
			100	**132051**	**QSL-G1/4-6-100**
	za zunanji Ø cevi 8 mm	6,7 mm	10	**186120**	**QSL-G1/4-8**
			50	**132052**	**QSL-G1/4-8-50**
	za gibko cev z zunanjim Ø 10 mm	8 mm	10	**186122**	**QSL-G1/4-10**
			50	**132053**	**QSL-G1/4-10-50**
	za gibko cev z zunanjim Ø 12 mm		10	**186351**	**QSL-G1/4-12**
			20	**132054**	**QSL-G1/4-12-20**
Zunanji navoj G3/8	za zunanji Ø cevi 8 mm	6,7 mm	10	**186121**	**QSL-G3/8-8**
			50	**132055**	**QSL-G3/8-8-50**
	za gibko cev z zunanjim Ø 10 mm	8,3 mm	10	**186123**	**QSL-G3/8-10**
			20	**132056**	**QSL-G3/8-10-20**
	za gibko cev z zunanjim Ø 12 mm	10 mm	10	**186124**	**QSL-G3/8-12**
			20	**132057**	**QSL-G3/8-12-20**
	za zunanji Ø cevi 16 mm	11 mm	1	**186348**	**QSL-G3/8-16**
Zunanji navoj G1/2	za gibko cev z zunanjim Ø 12 mm	10,3 mm		**186125**	**QSL-G1/2-12**
			20	**132058**	**QSL-G1/2-12-20**
	za zunanji Ø cevi 16 mm	13 mm	1	**186126**	**QSL-G1/2-16**
			20	**132059**	**QSL-G1/2-16-20**

Podatki za naročanje - dolg vtično navojni priključek L QSLL, navoj R



Pnevmatični priključek 1	Pnevmatični priključek 2	Nazivni premer	Velikost posode	Št. dela	Tip
zunanji navoj R1/8	za zunanji Ø cevi 4 mm	2,8 mm	10	**153076**	**QSLL-1/8-4**
	za zunanji Ø gibke cevi 6 mm	4,3 mm		**153077**	**QSLL-1/8-6**
	za zunanji Ø cevi 8 mm	6 mm		**153079**	**QSLL-1/8-8**
zunanji navoj R1/4	za zunanji Ø cevi 4 mm	2,8 mm		**190662**	**QSLL-1/4-4**
	za zunanji Ø gibke cevi 6 mm	4,3 mm		**153078**	**QSLL-1/4-6**
	za zunanji Ø cevi 8 mm	6,7 mm		**153080**	**QSLL-1/4-8**
	za gibko cev z zunanjim Ø 10 mm	8 mm		**153082**	**QSLL-1/4-10**

Informacije za naročanje

Podatki za naročanje - dolg vtično navojni priključek L QSLL, navoj R



Pnevmatični priključek 1	Pnevmatični priključek 2	Nazivni premer	Velikost posode	Št. dela	Tip
zunanji navoj R3/8	za zunanji Ø gibke cevi 6 mm	4,3 mm	10	**190663**	**QSLL-3/8-6**
	za zunanji Ø cevi 8 mm	6,7 mm		**153081**	**QSLL-3/8-8**
	za gibko cev z zunanjim Ø 10 mm	8,3 mm		**153083**	**QSLL-3/8-10**
	za gibko cev z zunanjim Ø 12 mm	10 mm		**153084**	**QSLL-3/8-12**
zunanji navoj R1/2	za gibko cev z zunanjim Ø 10 mm	8,3 mm	1	**190664**	**QSLL-1/2-10**
	za gibko cev z zunanjim Ø 12 mm	10,3 mm		**153085**	**QSLL-1/2-12**

Podatki za naročanje - dolg vtično navojni priključek L QSLL, navoj G s tesnilnim obročem



Pnevmatični priključek 1	Pnevmatični priključek 2	Nazivni premer	Velikost posode	Št. dela	Tip
Zunanji navoj G1/8	za zunanji Ø cevi 4 mm	2,8 mm	10	**186127**	**QSLL-G1/8-4**
			100	**133015**	**QSLL-G1/8-4-100**
	za zunanji Ø gibke cevi 6 mm	4,3 mm	10	**186128**	**QSLL-G1/8-6**
			100	**133016**	**QSLL-G1/8-6-100**
	za zunanji Ø cevi 8 mm	6 mm	10	**186130**	**QSLL-G1/8-8**
			100	**133017**	**QSLL-G1/8-8-100**
Zunanji navoj G1/4	za zunanji Ø gibke cevi 6 mm	4,3 mm	10	**186129**	**QSLL-G1/4-6**
	za zunanji Ø cevi 8 mm	6,7 mm		**186131**	**QSLL-G1/4-8**
	za gibko cev z zunanjim Ø 10 mm	8 mm		**186133**	**QSLL-G1/4-10**
	za gibko cev z zunanjim Ø 12 mm		1	**132596**	**QSLL-G1/4-12**
Zunanji navoj G3/8	za zunanji Ø cevi 8 mm	6,7 mm	10	**186132**	**QSLL-G3/8-8**
	za gibko cev z zunanjim Ø 10 mm	8,3 mm		**186134**	**QSLL-G3/8-10**
	za gibko cev z zunanjim Ø 12 mm	10 mm		**186135**	**QSLL-G3/8-12**
Zunanji navoj G1/2		10,3 mm	1	**186136**	**QSLL-G1/2-12**
	za zunanji Ø cevi 16 mm	13 mm		**190665**	**QSLL-G1/2-16**

Podatki za naročanje - Vtično-navojni priključek L QSLF, navoj G



Pnevmatični priključek 1	Pnevmatični priključek 2	Nazivni premer	Velikost posode	Št. dela	Tip
Notranji navoj G1/8	za zunanji Ø cevi 4 mm	2,8 mm	10	**153273**	**QSLF-1/8-4-B**
	za zunanji Ø gibke cevi 6 mm	4,2 mm		**153274**	**QSLF-1/8-6-B**
	za zunanji Ø cevi 8 mm	6 mm		**153276**	**QSLF-1/8-8-B**
Notranji navoj G1/4	za zunanji Ø gibke cevi 6 mm	4,3 mm		**153275**	**QSLF-1/4-6-B**
	za zunanji Ø cevi 8 mm	6,7 mm		**153277**	**QSLF-1/4-8-B**
	za gibko cev z zunanjim Ø 10 mm	8 mm		**153279**	**QSLF-1/4-10-B**

Informacije za naročanje

Podatki za naročanje - Vtično-navojni priključek L QSLF, navoj G



Pnevmatični priključek 1	Pnevmatični priključek 2	Nazivni premer	Velikost posode	Št. dela	Tip
Notranji navoj G3/8	za zunanji Ø cevi 8 mm	6,7 mm	10	**153278**	**QSLF-3/8-8-B**
	za gibko cev z zunanjim Ø 10 mm	8,3 mm		**153280**	**QSLF-3/8-10-B**

Podatki za naročanje - vtično-navojni priključek L QSLV-...-I, navoj R



Pnevmatični priključek 1	Pnevmatični priključek 2	Nazivni premer	Velikost posode	Št. dela	Tip
zunanji navoj R1/8	za zunanji Ø gibke cevi 6 mm	3 mm	10	**153097**	**QSLV-1/8-6-I**
	za zunanji Ø cevi 8 mm	4,2 mm		**153099**	**QSLV-1/8-8-I**
zunanji navoj R1/4	za zunanji Ø gibke cevi 6 mm	3,1 mm		**153098**	**QSLV-1/4-6-I**
	za zunanji Ø cevi 8 mm	4 mm		**153100**	**QSLV-1/4-8-I**
	za gibko cev z zunanjim Ø 10 mm	5,4 mm		**153102**	**QSLV-1/4-10-I**
zunanji navoj R3/8	za zunanji Ø cevi 8 mm	4,2 mm		**153101**	**QSLV-3/8-8-I**
	za gibko cev z zunanjim Ø 10 mm	5,4 mm		**153103**	**QSLV-3/8-10-I**
	za gibko cev z zunanjim Ø 12 mm	6,9 mm		**153104**	**QSLV-3/8-12-I**
zunanji navoj R1/2		6,4 mm	1	**153105**	**QSLV-1/2-12-I**

Podatki za naročanje - vtično-navojni priključek L QSLV-...-I, navoj G



Pnevmatični priključek 1	Pnevmatični priključek 2	Nazivni premer	Velikost posode	Št. dela	Tip
Zunanji navoj G1/8	za zunanji Ø gibke cevi 6 mm	3 mm	10	**186148**	**QSLV-G1/8-6-I**
	za zunanji Ø cevi 8 mm	4,2 mm		**186150**	**QSLV-G1/8-8-I**
Zunanji navoj G1/4	za zunanji Ø gibke cevi 6 mm	3,1 mm		**186149**	**QSLV-G1/4-6-I**
	za zunanji Ø cevi 8 mm	4 mm		**186151**	**QSLV-G1/4-8-I**
	za gibko cev z zunanjim Ø 10 mm	5,4 mm		**186153**	**QSLV-G1/4-10-I**
Zunanji navoj G3/8	za zunanji Ø cevi 8 mm	4,2 mm		**186152**	**QSLV-G3/8-8-I**
	za gibko cev z zunanjim Ø 10 mm	5,4 mm		**186154**	**QSLV-G3/8-10-I**
	za gibko cev z zunanjim Ø 12 mm	6,9 mm		**186155**	**QSLV-G3/8-12-I**
Zunanji navoj G1/2		6,4 mm	1	**186156**	**QSLV-G1/2-12-I**

Informacije za naročanje

Podatki za naročanje - vtično-navojni priključek L QSLV, metrični navoj s tesnilnim obročem



Pnevmatični priključek 1	Pnevmatični priključek 2	Nazivni premer	Velikost posode	Št. dela	Tip
Zunanji navoj M5	za zunanji Ø gibke cevi 6 mm	1,8 mm	10	**190666**	**QSLV-M5-6**

Podatki za naročanje - vtično-navojni priključek L QSLV, navoj R



Pnevmatični priključek 1	Pnevmatični priključek 2	Nazivni premer	Velikost posode	Št. dela	Tip
zunanji navoj R1/8	za zunanji Ø cevi 4 mm	2,4 mm	100	**130749**	**QSLV-1/8-4-100**
		2,8 mm	10	**153086**	**QSLV-1/8-4**
	za zunanji Ø gibke cevi 6 mm	3,7 mm	100	**130750**	**QSLV-1/8-6-100**
		4,6 mm	10	**153087**	**QSLV-1/8-6**
	za zunanji Ø cevi 8 mm	4,4 mm	50	**130751**	**QSLV-1/8-8-50**
		5,5 mm	10	**153089**	**QSLV-1/8-8**
zunanji navoj R1/4	za zunanji Ø gibke cevi 6 mm	3,8 mm	100	**130752**	**QSLV-1/4-6-100**
		4,3 mm	10	**153088**	**QSLV-1/4-6**
	za zunanji Ø cevi 8 mm	5 mm	50	**130753**	**QSLV-1/4-8-50**
		6 mm	10	**153090**	**QSLV-1/4-8**
	za gibko cev z zunanjim Ø 10 mm	5,4 mm	50	**130754**	**QSLV-1/4-10-50**
		7,1 mm	10	**153092**	**QSLV-1/4-10**
zunanji navoj R3/8	za zunanji Ø cevi 8 mm	6 mm		**153091**	**QSLV-3/8-8**
	za gibko cev z zunanjim Ø 10 mm	8 mm		**153093**	**QSLV-3/8-10**
	za gibko cev z zunanjim Ø 12 mm	9,3 mm		**153094**	**QSLV-3/8-12**
zunanji navoj R1/2		10 mm	1	**153095**	**QSLV-1/2-12**
	za zunanji Ø cevi 16 mm	13 mm		**153096**	**QSLV-1/2-16**

Podatki za naročanje - Vtično-navojni priključek L QSLV, navoj G s tesnilnim obročem



Pnevmatični priključek 1	Pnevmatični priključek 2	Nazivni premer	Velikost posode	Št. dela	Tip
Zunanji navoj G1/8	za zunanji Ø cevi 4 mm	3 mm	10	**186137**	**QSLV-G1/8-4**
			100	**132060**	**QSLV-G1/8-4-100**
	za zunanji Ø gibke cevi 6 mm	4 mm	10	**186138**	**QSLV-G1/8-6**
			100	**132061**	**QSLV-G1/8-6-100**
	za zunanji Ø cevi 8 mm	5,6 mm	10	**186140**	**QSLV-G1/8-8**
			50	**132062**	**QSLV-G1/8-8-50**
Zunanji navoj G1/4	za zunanji Ø gibke cevi 6 mm	5 mm	10	**186139**	**QSLV-G1/4-6**
			100	**132063**	**QSLV-G1/4-6-100**
	za zunanji Ø cevi 8 mm	6 mm	10	**186141**	**QSLV-G1/4-8**
			50	**132064**	**QSLV-G1/4-8-50**
	za gibko cev z zunanjim Ø 10 mm	7 mm	10	**186143**	**QSLV-G1/4-10**
			50	**132065**	**QSLV-G1/4-10-50**
Zunanji navoj G3/8	za zunanji Ø cevi 8 mm	6 mm	10	**186142**	**QSLV-G3/8-8**
	za gibko cev z zunanjim Ø 10 mm	8 mm		**186144**	**QSLV-G3/8-10**
	za gibko cev z zunanjim Ø 12 mm	8,7 mm		**186145**	**QSLV-G3/8-12**

Informacije za naročanje

Podatki za naročanje - Vtično-navojni priključek L QSLV, navoj G s tesnilnim obročem



Pnevmatični priključek 1	Pnevmatični priključek 2	Nazivni premer	Velikost posode	Št. dela	Tip
Zunanji navoj G1/2	za gibko cev z zunanjim Ø 12 mm	8,7 mm	1	**186146**	**QSLV-G1/2-12**
	za zunanji Ø cevi 16 mm	13 mm		**186147**	**QSLV-G1/2-16**

Podatki za naročanje - L vtična vez QSL



Pnevmatični priključek 1	Pnevmatični priključek 2	Nazivni premer	Velikost posode	Št. dela	Tip
za gibko cev z zunanjim Ø 4 mm	za zunanji Ø cevi 4 mm	2,8 mm	10	**153070**	**QSL-4**
			100	**130740**	**QSL-4-100**
za gibko cev z zunanjim Ø 6 mm	za zunanji Ø gibke cevi 6 mm	5 mm	10	**153071**	**QSL-6**
			100	**130741**	**QSL-6-100**
za zunanji Ø gibke cevi 8 mm	za zunanji Ø cevi 8 mm	7,2 mm	10	**153072**	**QSL-8**
			50	**130742**	**QSL-8-50**
za gibko cev z zunanjim Ø 10 mm	za gibko cev z zunanjim Ø 10 mm	8,3 mm	10	**153073**	**QSL-10**
			50	**130743**	**QSL-10-50**
za zunanji Ø gibke cevi 12 mm	za gibko cev z zunanjim Ø 12 mm	10 mm	10	**153074**	**QSL-12**
			20	**130744**	**QSL-12-20**
za gibko cev z zunanjim Ø 16 mm	za zunanji Ø cevi 16 mm	13 mm	1	**153075**	**QSL-16**
			20	**133194**	**QSL-16-20**

Podatki za naročanje - L vtična vez QSL-...H z vtično tulko



Pnevmatični priključek 1	Pnevmatični priključek 2	Nazivni premer	Velikost posode	Št. dela	Tip
Ø vtične tulke 4 mm	za zunanji Ø cevi 4 mm	2 mm	10	**153056**	**QSL-4H**
			100	**130745**	**QSL-4H-100**
Ø vtične tulke 6 mm	za zunanji Ø gibke cevi 6 mm	3,2 mm	10	**153057**	**QSL-6H**
			100	**130746**	**QSL-6H-100**
Ø vtične tulke 8 mm	za zunanji Ø cevi 8 mm	4,7 mm	10	**153058**	**QSL-8H**
			50	**130747**	**QSL-8H-50**
Ø vtične tulke 10 mm	za gibko cev z zunanjim Ø 10 mm	5,7 mm	10	**153059**	**QSL-10H**
			50	**130748**	**QSL-10H-50**
Ø vtične tulke 12 mm	za gibko cev z zunanjim Ø 12 mm	6,8 mm	10	**153060**	**QSL-12H**

Podatki za naročanje - L vtična vez QSL-...H z vtično tulko, reducirna



Pnevmatični priključek 1	Pnevmatični priključek 2	Nazivni premer	Velikost posode	Št. dela	Tip
Ø vtične tulke 6 mm	za zunanji Ø cevi 4 mm	2,4 mm	10	**153061**	**QSL-6H-4**
Ø vtične tulke 8 mm	za zunanji Ø gibke cevi 6 mm	3,5 mm		**153062**	**QSL-8H-6**
Ø vtične tulke 10 mm	za zunanji Ø cevi 8 mm	4,9 mm		**153063**	**QSL-10H-8**
Ø vtične tulke 12 mm	za gibko cev z zunanjim Ø 10 mm	6,1 mm		**153064**	**QSL-12H-10**

Informacije za naročanje

Podatki za naročanje – vtična L-vez QSL-...H z dolgo vtično tulko



Pnevmatični priključek 1	Pnevmatični priključek 2	Nazivni premer	Velikost posode	Št. dela	Tip
Ø vtične tulke 4 mm	za zunanji Ø cevi 4 mm	2 mm	10	**153065**	**QSL-4HL**
Ø vtične tulke 6 mm	za zunanji Ø gibke cevi 6 mm	3,1 mm		**153066**	**QSL-6HL**
Ø vtične tulke 8 mm	za zunanji Ø cevi 8 mm	4,5 mm		**153067**	**QSL-8HL**
Ø vtične tulke 10 mm	za gibko cev z zunanjim Ø 10 mm	5,6 mm		**153068**	**QSL-10HL**
Ø vtične tulke 12 mm	za gibko cev z zunanjim Ø 12 mm	6,7 mm		**153069**	**QSL-12HL**

Podatki za naročanje - vtično-navojni priključek T QST, navoj R



Pnevmatični priključek 1	Pnevmatični priključek 2	Nazivni premer	Velikost posode	Št. dela	Tip
zunanji navoj R1/8	za zunanji Ø cevi 4 mm	2,8 mm	10	**153106**	**QST-1/8-4**
			100	**130793**	**QST-1/8-4-100**
	za zunanji Ø gibke cevi 6 mm	4,2 mm	10	**153107**	**QST-1/8-6**
			100	**130794**	**QST-1/8-6-100**
	za zunanji Ø cevi 8 mm	6 mm	10	**153109**	**QST-1/8-8**
			50	**130795**	**QST-1/8-8-50**
	za gibko cev z zunanjim Ø 10 mm		10	**190667**	**QST-1/8-10**
zunanji navoj R1/4	za zunanji Ø cevi 4 mm	2,8 mm		**190668**	**QST-1/4-4**
	za zunanji Ø gibke cevi 6 mm	4,3 mm		**153108**	**QST-1/4-6**
			100	**130796**	**QST-1/4-6-100**
	za zunanji Ø cevi 8 mm	6,7 mm	10	**153110**	**QST-1/4-8**
			50	**130797**	**QST-1/4-8-50**
	za gibko cev z zunanjim Ø 10 mm	8 mm	10	**153112**	**QST-1/4-10**
			50	**130798**	**QST-1/4-10-50**
	za gibko cev z zunanjim Ø 12 mm		10	**190669**	**QST-1/4-12**
zunanji navoj R3/8	za zunanji Ø gibke cevi 6 mm	4,3 mm		**190670**	**QST-3/8-6**
	za zunanji Ø cevi 8 mm	6,7 mm		**153111**	**QST-3/8-8**
			50	**130799**	**QST-3/8-8-50**
	za gibko cev z zunanjim Ø 10 mm	8,3 mm	10	**153113**	**QST-3/8-10**
			20	**130800**	**QST-3/8-10-20**
	za gibko cev z zunanjim Ø 12 mm	10 mm	10	**153114**	**QST-3/8-12**
			20	**130801**	**QST-3/8-12-20**
	za zunanji Ø cevi 16 mm	11 mm	1	**164959**	**QST-3/8-16**
zunanji navoj R1/2	za gibko cev z zunanjim Ø 10 mm	8,3 mm		**190672**	**QST-1/2-10**
	za gibko cev z zunanjim Ø 12 mm	10,3 mm		**153115**	**QST-1/2-12**
	za zunanji Ø cevi 16 mm	13 mm		**153116**	**QST-1/2-16**

Informacije za naročanje

Podatki za naročanje - vtično-navojni priključek T QST, navoj G s tesnilnim obročem



Pnevmatični priključek 1	Pnevmatični priključek 2	Nazivni premer	Velikost posode	Št. dela	Tip
Zunanji navoj G1/8	za zunanji Ø cevi 4 mm	2,8 mm	10	**186157**	**QST-G1/8-4**
			100	**132066**	**QST-G1/8-4-100**
	za zunanji Ø gibke cevi 6 mm	4,2 mm	10	**186158**	**QST-G1/8-6**
			100	**132067**	**QST-G1/8-6-100**
	za zunanji Ø cevi 8 mm	6 mm	10	**186160**	**QST-G1/8-8**
			50	**132068**	**QST-G1/8-8-50**
Zunanji navoj G1/4	za zunanji Ø gibke cevi 6 mm	4,3 mm	10	**186159**	**QST-G1/4-6**
			100	**132069**	**QST-G1/4-6-100**
	za zunanji Ø cevi 8 mm	6,7 mm	10	**186161**	**QST-G1/4-8**
			50	**132070**	**QST-G1/4-8-50**
	za gibko cev z zunanjim Ø 10 mm	8 mm	10	**186163**	**QST-G1/4-10**
			50	**132071**	**QST-G1/4-10-50**
	za gibko cev z zunanjim Ø 12 mm		1	**132597**	**QST-G1/4-12**
Zunanji navoj G3/8	za zunanji Ø cevi 8 mm	6,7 mm	10	**186162**	**QST-G3/8-8**
			50	**132072**	**QST-G3/8-8-50**
	za gibko cev z zunanjim Ø 10 mm	8,3 mm	10	**186164**	**QST-G3/8-10**
			20	**132073**	**QST-G3/8-10-20**
	za gibko cev z zunanjim Ø 12 mm	10 mm	10	**186165**	**QST-G3/8-12**
			20	**132074**	**QST-G3/8-12-20**
	za zunanji Ø cevi 16 mm	11 mm	1	**186349**	**QST-G3/8-16**
Zunanji navoj G1/2	za gibko cev z zunanjim Ø 12 mm	10,3 mm		**186166**	**QST-G1/2-12**
	za zunanji Ø cevi 16 mm	13 mm		**186167**	**QST-G1/2-16**

Podatki za naročanje - T-vtična vez QST



Pnevmatični priključek 1	Pnevmatični priključek 2	Nazivni premer	Velikost posode	Št. dela	Tip
za gibko cev z zunanjim Ø 4 mm	za zunanji Ø cevi 4 mm	2,8 mm	10	**153128**	**QST-4**
			100	**130802**	**QST-4-100**
za gibko cev z zunanjim Ø 6 mm	za zunanji Ø gibke cevi 6 mm	4,8 mm	10	**153129**	**QST-6**
			100	**130803**	**QST-6-100**
za zunanji Ø gibke cevi 8 mm	za zunanji Ø cevi 8 mm	6,2 mm	10	**153130**	**QST-8**
			50	**130804**	**QST-8-50**
za gibko cev z zunanjim Ø 10 mm	za gibko cev z zunanjim Ø 10 mm	8,1 mm	10	**153131**	**QST-10**
			50	**130805**	**QST-10-50**
za zunanji Ø gibke cevi 12 mm	za gibko cev z zunanjim Ø 12 mm	10 mm	10	**153132**	**QST-12**
			20	**130806**	**QST-12-20**
za gibko cev z zunanjim Ø 16 mm	za zunanji Ø cevi 16 mm	13 mm	1	**153133**	**QST-16**

Informacije za naročanje

Podatki za naročanje - T-vtična vez QST, reducirna



Pnevmatični priključek 1	Pnevmatični priključek 2	Nazivni premer	Velikost posode	Št. dela	Tip
za gibko cev z zunanjim Ø 6 mm	za zunanji Ø cevi 4 mm	2,3 mm	10	**153134**	**QST-6-4**
			100	**130820**	**QST-6-4-100**
za zunanji Ø gibke cevi 8 mm			10	**130613**	**QST-8-4**
	za zunanji Ø gibke cevi 6 mm	3,5 mm		**153135**	**QST-8-6**
			50	**130821**	**QST-8-6-50**
za gibko cev z zunanjim Ø 10 mm		3,7 mm	10	**130614**	**QST-10-6**
	za zunanji Ø cevi 8 mm	4,9 mm		**153136**	**QST-10-8**
			50	**130822**	**QST-10-8-50**
za zunanji Ø gibke cevi 12 mm		5,1 mm	10	**130615**	**QST-12-8**
	za gibko cev z zunanjim Ø 10 mm	6,1 mm		**153137**	**QST-12-10**
			20	**130823**	**QST-12-10-20**
za gibko cev z zunanjim Ø 16 mm	za gibko cev z zunanjim Ø 12 mm	7,6 mm	1	**130616**	**QST-16-12**

Podatki za naročanje - T vtično-navojni priključek QSTF, R navoj



Pnevmatični priključek 1	Pnevmatični priključek 2	Nazivni premer	Velikost posode	Št. dela	Tip
zunanji navoj R1/8	Notranji navoj G1/8, za zunanji Ø cevi 4 mm	2,8 mm	1	**153182**	**QSTF-1/8-4-B**
	Notranji navoj G1/8, za zunanji Ø gibke cevi 6 mm	4,6 mm		**153183**	**QSTF-1/8-6-B**
	Notranji navoj G1/8, za zunanji Ø cevi 8 mm	5,5 mm		**153185**	**QSTF-1/8-8-B**
zunanji navoj R1/4	Notranji navoj G1/4, za zunanji Ø gibke cevi 6 mm	4,3 mm		**153184**	**QSTF-1/4-6-B**
	Notranji navoj G1/4, za zunanji Ø cevi 8 mm	6 mm		**153186**	**QSTF-1/4-8-B**
	Notranji navoj G1/4, za gibko cev z zunanjim Ø 10 mm	7,1 mm		**153188**	**QSTF-1/4-10-B**
zunanji navoj R3/8	Notranji navoj G3/8, za zunanji Ø cevi 8 mm	6 mm		**153187**	**QSTF-3/8-8-B**
	Notranji navoj G3/8, za gibko cev z zunanjim Ø 10 mm	8 mm		**153189**	**QSTF-3/8-10-B**
	Notranji navoj G3/8, za gibko cev z zunanjim Ø 12 mm	9,3 mm		**153190**	**QSTF-3/8-12-B**
zunanji navoj R1/2	Notranji navoj G1/2, za gibko cev z zunanjim Ø 12 mm	10 mm		**153191**	**QSTF-1/2-12-B**

Informacije za naročanje

Podatki za naročanje - T-vtično-navojni priključek QSTF, navoj G s tesnilnim obročem



Pnevmatični priključek 1	Pnevmatični priključek 2	Nazivni premer	Velikost posode	Št. dela	Tip
Zunanji navoj G1/8	Notranji navoj G1/8, za zunanji Ø cevi 4 mm	3 mm	1	**186199**	**QSTF-G1/8-4**
	Notranji navoj G1/8, za zunanji Ø gibke cevi 6 mm	4 mm		**186200**	**QSTF-G1/8-6**
	Notranji navoj G1/8, za zunanji Ø cevi 8 mm	5,6 mm		**186202**	**QSTF-G1/8-8**
Zunanji navoj G1/4	Notranji navoj G1/4, za zunanji Ø gibke cevi 6 mm	5 mm		**186201**	**QSTF-G1/4-6**
	Notranji navoj G1/4, za zunanji Ø cevi 8 mm	6 mm		**186203**	**QSTF-G1/4-8**
	Notranji navoj G1/4, za gibko cev z zunanjim Ø 10 mm	7 mm		**186205**	**QSTF-G1/4-10**
Zunanji navoj G3/8	Notranji navoj G3/8, za zunanji Ø cevi 8 mm	6 mm		**186204**	**QSTF-G3/8-8**
	Notranji navoj G3/8, za gibko cev z zunanjim Ø 10 mm	8 mm		**186206**	**QSTF-G3/8-10**
	Notranji navoj G3/8, za gibko cev z zunanjim Ø 12 mm	8,7 mm		**186207**	**QSTF-G3/8-12**
Zunanji navoj G1/2	Notranji navoj G1/2, za gibko cev z zunanjim Ø 12 mm			**186208**	**QSTF-G1/2-12**

Podatki za naročanje - T vtično-navojni priključek QSTL, R navoj



Pnevmatični priključek 1	Pnevmatični priključek 2	Nazivni premer	Velikost posode	Št. dela	Tip
zunanji navoj R1/8	za zunanji Ø cevi 4 mm	2,8 mm	10	**153117**	**QSTL-1/8-4**
			100	**130824**	**QSTL-1/8-4-100**
	za zunanji Ø gibke cevi 6 mm	4,3 mm	10	**153118**	**QSTL-1/8-6**
			100	**130825**	**QSTL-1/8-6-100**
	za zunanji Ø cevi 8 mm	6 mm	10	**153120**	**QSTL-1/8-8**
			50	**130826**	**QSTL-1/8-8-50**
zunanji navoj R1/4	za zunanji Ø gibke cevi 6 mm	4,3 mm	10	**153119**	**QSTL-1/4-6**
			100	**130827**	**QSTL-1/4-6-100**
	za zunanji Ø cevi 8 mm	6,7 mm	10	**153121**	**QSTL-1/4-8**
			50	**130828**	**QSTL-1/4-8-50**
	za gibko cev z zunanjim Ø 10 mm	8 mm	10	**153123**	**QSTL-1/4-10**
			50	**130829**	**QSTL-1/4-10-50**
zunanji navoj R3/8	za zunanji Ø cevi 8 mm	6,7 mm	10	**153122**	**QSTL-3/8-8**
	za gibko cev z zunanjim Ø 10 mm	8,3 mm		**153124**	**QSTL-3/8-10**
	za gibko cev z zunanjim Ø 12 mm	10 mm		**153125**	**QSTL-3/8-12**
zunanji navoj R1/2		10,3 mm	1	**153126**	**QSTL-1/2-12**
	za zunanji Ø cevi 16 mm	13 mm		**153127**	**QSTL-1/2-16**

Informacije za naročanje

Podatki za naročanje - T vtično-navojni priključek QSTL, G navoj s tesnilnim obročem



Pnevmatični priključek 1	Pnevmatični priključek 2	Nazivni premer	Velikost posode	Št. dela	Tip
Zunanji navoj G1/8	za zunanji Ø cevi 4 mm	2,8 mm	10	**186168**	**QSTL-G1/8-4**
			100	**132075**	**QSTL-G1/8-4-100**
	za zunanji Ø gibke cevi 6 mm	4,3 mm	10	**186169**	**QSTL-G1/8-6**
			100	**132076**	**QSTL-G1/8-6-100**
	za zunanji Ø cevi 8 mm	6 mm	10	**186171**	**QSTL-G1/8-8**
			50	**132077**	**QSTL-G1/8-8-50**
Zunanji navoj G1/4	za zunanji Ø gibke cevi 6 mm	4,3 mm	10	**186170**	**QSTL-G1/4-6**
			100	**132078**	**QSTL-G1/4-6-100**
	za zunanji Ø cevi 8 mm	6,7 mm	10	**186172**	**QSTL-G1/4-8**
			50	**132079**	**QSTL-G1/4-8-50**
	za gibko cev z zunanjim Ø 10 mm	8 mm	10	**186174**	**QSTL-G1/4-10**
			50	**132080**	**QSTL-G1/4-10-50**
Zunanji navoj G3/8	za zunanji Ø cevi 8 mm	6,7 mm	10	**186173**	**QSTL-G3/8-8**
	za gibko cev z zunanjim Ø 10 mm	8,3 mm		**186175**	**QSTL-G3/8-10**
	za gibko cev z zunanjim Ø 12 mm	10 mm		**186176**	**QSTL-G3/8-12**
Zunanji navoj G1/2		10,3 mm	1	**186177**	**QSTL-G1/2-12**
	za zunanji Ø cevi 16 mm	13 mm		**186178**	**QSTL-G1/2-16**

Podatki za naročanje - vtično-navojni priključek QSW, navoj R



Pnevmatični priključek 1	Pnevmatični priključek 2	Nazivni premer	Velikost posode	Št. dela	Tip
zunanji navoj R1/8	za zunanji Ø cevi 4 mm	2,5 mm	10	**130596**	**QSW-1/8-4**
	za zunanji Ø gibke cevi 6 mm	3,3 mm		**130597**	**QSW-1/8-6**
	za zunanji Ø cevi 8 mm	6 mm		**130598**	**QSW-1/8-8**
zunanji navoj R1/4	za zunanji Ø gibke cevi 6 mm	3,3 mm		**130599**	**QSW-1/4-6**
	za zunanji Ø cevi 8 mm	6,7 mm		**130600**	**QSW-1/4-8**
	za gibko cev z zunanjim Ø 10 mm	8 mm		**130601**	**QSW-1/4-10**
zunanji navoj R3/8		8,3 mm		**130602**	**QSW-3/8-10**
	za gibko cev z zunanjim Ø 12 mm	9,5 mm		**130603**	**QSW-3/8-12**
zunanji navoj R1/2		10,3 mm	1	**130604**	**QSW-1/2-12**
	za zunanji Ø cevi 16 mm	13 mm		**130605**	**QSW-1/2-16**

Informacije za naročanje

Podatki za naročanje – vtična vez QSW-...HL z vtično tulko



Pnevmatični priključek 1	Pnevmatični priključek 2	Nazivni premer	Velikost posode	Št. dela	Tip
Ø vtične tulke 4 mm	za zunanji Ø cevi 4 mm	2 mm	10	**130617**	**QSW-4HL**
Ø vtične tulke 6 mm	za zunanji Ø gibke cevi 6 mm	2,7 mm		**130618**	**QSW-6HL**
Ø vtične tulke 8 mm	za zunanji Ø cevi 8 mm	5 mm		**130619**	**QSW-8HL**
Ø vtične tulke 10 mm	za gibko cev z zunanjim Ø 10 mm	6,3 mm		**130620**	**QSW-10HL**
Ø vtične tulke 12 mm	za gibko cev z zunanjim Ø 12 mm	6,9 mm		**130621**	**QSW-12HL**

Podatki za naročanje – X vtična vez QSX

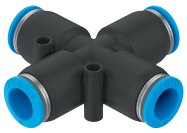

Pnevmatični priključek 1	Pnevmatični priključek 2	Nazivni premer	Velikost posode	Št. dela	Tip
za zunanji Ø gibke cevi 8 mm	za zunanji Ø cevi 8 mm	4,7 mm	10	**153285**	**QSX-8**
za gibko cev z zunanjim Ø 10 mm	za gibko cev z zunanjim Ø 10 mm	6,1 mm		**153286**	**QSX-10**
za zunanji Ø gibke cevi 12 mm	za gibko cev z zunanjim Ø 12 mm	7,5 mm		**153287**	**QSX-12**

Podatki za naročanje – Y vtično-navojni priključek QSYLV, metrični navoj s tesnilnim obročem



Pnevmatični priključek 1	Pnevmatični priključek 2	Nazivni premer	Velikost posode	Št. dela	Tip
Zunanji navoj M5	za zunanji Ø cevi 4 mm	2,4 mm	10	**190673**	**QSY-M5-4**
	za zunanji Ø gibke cevi 6 mm			**190674**	**QSY-M5-6**

Podatki za naročanje –Y-vtično-navojni priključek QSY, navoj R



Pnevmatični priključek 1	Pnevmatični priključek 2	Nazivni premer	Velikost posode	Št. dela	Tip
zunanji navoj R1/8	za zunanji Ø cevi 4 mm	3,1 mm	10	**153138**	**QSY-1/8-4**
	za zunanji Ø gibke cevi 6 mm	4,2 mm		**153139**	**QSY-1/8-6**
	za zunanji Ø cevi 8 mm	5,9 mm		**153141**	**QSY-1/8-8**
zunanji navoj R1/4	za zunanji Ø cevi 4 mm	3,3 mm		**190675**	**QSY-1/4-4**
	za zunanji Ø gibke cevi 6 mm	4,8 mm		**153140**	**QSY-1/4-6**
	za zunanji Ø cevi 8 mm	6,2 mm		**153142**	**QSY-1/4-8**

Informacije za naročanje

Podatki za naročanje –Y-vtično-navojni priključek QSY, navoj R



Pnevmatični priključek 1	Pnevmatični priključek 2	Nazivni premer	Velikost posode	Št. dela	Tip
zunanji navoj R1/4	za gibko cev z zunanjim Ø 10 mm	7,2 mm	10	**153144**	**QSY-1/4-10**
zunanji navoj R3/8	za zunanji Ø cevi 8 mm	6,6 mm		**153143**	**QSY-3/8-8**
	za gibko cev z zunanjim Ø 10 mm	7,4 mm		**153145**	**QSY-3/8-10**
	za gibko cev z zunanjim Ø 12 mm	8,4 mm		**153146**	**QSY-3/8-12**
zunanji navoj R1/2	za gibko cev z zunanjim Ø 10 mm	7,8 mm	1	**133196**	**QSY-1/2-10**
	za gibko cev z zunanjim Ø 12 mm	8,3 mm		**153147**	**QSY-1/2-12**

Podatki za naročanje - vtično-navojnipriključek Y QSY, navoj G s tesnilnim obročem



Pnevmatični priključek 1	Pnevmatični priključek 2	Nazivni premer	Velikost posode	Št. dela	Tip
Zunanji navoj G1/8	za zunanji Ø cevi 4 mm	3,1 mm	10	**186179**	**QSY-G1/8-4**
	za zunanji Ø gibke cevi 6 mm	4,2 mm		**186180**	**QSY-G1/8-6**
	za zunanji Ø cevi 8 mm	5,9 mm		**186182**	**QSY-G1/8-8**
Zunanji navoj G1/4	za zunanji Ø gibke cevi 6 mm	4,8 mm		**186181**	**QSY-G1/4-6**
	za zunanji Ø cevi 8 mm	6,2 mm		**186183**	**QSY-G1/4-8**
	za gibko cev z zunanjim Ø 10 mm	7,2 mm		**186185**	**QSY-G1/4-10**
Zunanji navoj G3/8	za zunanji Ø cevi 8 mm	6,6 mm		**186184**	**QSY-G3/8-8**
	za gibko cev z zunanjim Ø 10 mm	7,4 mm		**186186**	**QSY-G3/8-10**
	za gibko cev z zunanjim Ø 12 mm	8,4 mm		**186187**	**QSY-G3/8-12**
Zunanji navoj G1/2		8,3 mm	1	**186188**	**QSY-G1/2-12**

Podatki za naročanje - Y vtični priključek QSY



Pnevmatični priključek 1	Pnevmatični priključek 2	Nazivni premer	Velikost posode	Št. dela	Tip
za gibko cev z zunanjim Ø 4 mm	za zunanji Ø cevi 4 mm	2,6 mm	10	**153148**	**QSY-4**
			100	**130807**	**QSY-4-100**
za gibko cev z zunanjim Ø 6 mm	za zunanji Ø gibke cevi 6 mm	4,3 mm	10	**153149**	**QSY-6**
			100	**130808**	**QSY-6-100**
za zunanji Ø gibke cevi 8 mm	za zunanji Ø cevi 8 mm	5,7 mm	10	**153150**	**QSY-8**
			50	**130809**	**QSY-8-50**
za gibko cev z zunanjim Ø 10 mm	za gibko cev z zunanjim Ø 10 mm	6,7 mm	10	**153151**	**QSY-10**
			20	**130810**	**QSY-10-20**
za zunanji Ø gibke cevi 12 mm	za gibko cev z zunanjim Ø 12 mm	8 mm	10	**153152**	**QSY-12**
			20	**130811**	**QSY-12-20**
za gibko cev z zunanjim Ø 16 mm	za zunanji Ø cevi 16 mm	12,7 mm	1	**130609**	**QSY-16**

Informacije za naročanje

Podatki za naročanje - Y vtična vez QSY, reducirna



Pnevmatični priključek 1	Pnevmatični priključek 2	Nazivni premer	Velikost posode	Št. dela	Tip
za gibko cev z zunanjim Ø 6 mm	za zunanji Ø cevi 4 mm	2,3 mm	10	**153153**	**QSY-6-4**
			100	**130812**	**QSY-6-4-100**
za zunanji Ø gibke cevi 8 mm		1,7 mm	10	**130610**	**QSY-8-4**
	za zunanji Ø gibke cevi 6 mm	3,2 mm		**153154**	**QSY-8-6**
			50	**130813**	**QSY-8-6-50**
za gibko cev z zunanjim Ø 10 mm		3,3 mm	10	**130611**	**QSY-10-6**
	za zunanji Ø cevi 8 mm	4,5 mm		**153155**	**QSY-10-8**
			20	**130814**	**QSY-10-8-20**
za zunanji Ø gibke cevi 12 mm			10	**130612**	**QSY-12-8**
	za gibko cev z zunanjim Ø 10 mm	5,8 mm		**153156**	**QSY-12-10**
			20	**130815**	**QSY-12-10-20**
za gibko cev z zunanjim Ø 16 mm	za gibko cev z zunanjim Ø 12 mm	7 mm	1	**190708**	**QSY-16-12**

Podatki za naročanje – vtična Y-vez QSY-...H z vtično tulko



Pnevmatični priključek 1	Pnevmatični priključek 2	Nazivni premer	Velikost posode	Št. dela	Tip
Ø vtične tulke 4 mm	za zunanji Ø cevi 4 mm	1,6 mm	10	**130628**	**QSY-4H**

Podatki za naročanje – vtična Y-vez QSY-...H z vtično tulko, reducirna



Pnevmatični priključek 1	Pnevmatični priključek 2	Nazivni premer	Velikost posode	Št. dela	Tip
Ø vtične tulke 6 mm	za zunanji Ø cevi 4 mm	2,3 mm	10	**130633**	**QSY-6H-4**

Podatki za naročanje – vtična Y-vez QSY-...H-B z vtično tulko

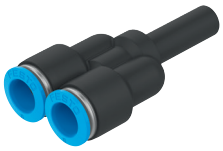

Pnevmatični priključek 1	Pnevmatični priključek 2	Nazivni premer	Velikost posode	Št. dela	Tip
Ø vtične tulke 6 mm	za zunanji Ø gibke cevi 6 mm	3,1 mm	10	**133145**	**QSY-6H-B**
Ø vtične tulke 8 mm	za zunanji Ø cevi 8 mm	4,6 mm		**133146**	**QSY-8H-B**
Ø vtične tulke 10 mm	za gibko cev z zunanjim Ø 10 mm	5,9 mm		**133148**	**QSY-10H-B**
Ø vtične tulke 12 mm	za gibko cev z zunanjim Ø 12 mm	7,3 mm		**133150**	**QSY-12H-B**

Informacije za naročanje

Podatki za naročanje – vtična Y-vez QSY-...H-B z vtično tulko, reducirno

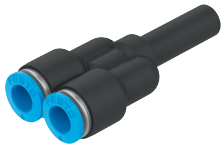

Pnevmatični priključek 1	Pnevmatični priključek 2	Nazivni premer	Velikost posode	Št. dela	Tip
Ø vtične tulke 8 mm	za zunanji Ø gibke cevi 6 mm	3,6 mm	10	**133147**	**QSY-8H-6-B**
Ø vtične tulke 10 mm	za zunanji Ø cevi 8 mm	4,6 mm		**133149**	**QSY-10H-8-B**
Ø vtične tulke 12 mm	za gibko cev z zunanjim Ø 10 mm	5,9 mm		**133151**	**QSY-12H-10-B**

Podatki za naročanje - vtično-navojni priključek Y QSYL, navoj R



Pnevmatični priključek 1	Pnevmatični priključek 2	Nazivni premer	Velikost posode	Št. dela	Tip
zunanji navoj R1/8	za zunanji Ø cevi 4 mm	3,9 mm	1	**153172**	**QSYL-1/8-4**
	za zunanji Ø gibke cevi 6 mm	4,2 mm		**153173**	**QSYL-1/8-6**
	za zunanji Ø cevi 8 mm	5,7 mm		**153175**	**QSYL-1/8-8**
zunanji navoj R1/4	za zunanji Ø gibke cevi 6 mm	5,3 mm		**153174**	**QSYL-1/4-6**
	za zunanji Ø cevi 8 mm	7,3 mm		**153176**	**QSYL-1/4-8**
	za gibko cev z zunanjim Ø 10 mm	8 mm		**153178**	**QSYL-1/4-10**
zunanji navoj R3/8	za zunanji Ø cevi 8 mm	7,3 mm		**153177**	**QSYL-3/8-8**
	za gibko cev z zunanjim Ø 10 mm	9,2 mm		**153179**	**QSYL-3/8-10**
	za gibko cev z zunanjim Ø 12 mm	9,7 mm		**153180**	**QSYL-3/8-12**
zunanji navoj R1/2		10,6 mm		**153181**	**QSYL-1/2-12**

Podatki za naročanje - vtično-navojni priključek Y QSYL, navoj G s tesnilnim obročem



Pnevmatični priključek 1	Pnevmatični priključek 2	Nazivni premer	Velikost posode	Št. dela	Tip
Zunanji navoj G1/8	za zunanji Ø cevi 4 mm	3,9 mm	1	**186189**	**QSYL-G1/8-4**
	za zunanji Ø gibke cevi 6 mm	4,2 mm		**186190**	**QSYL-G1/8-6**
	za zunanji Ø cevi 8 mm	5,7 mm		**186192**	**QSYL-G1/8-8**
Zunanji navoj G1/4	za zunanji Ø gibke cevi 6 mm	5,3 mm		**186191**	**QSYL-G1/4-6**
	za zunanji Ø cevi 8 mm	7,3 mm		**186193**	**QSYL-G1/4-8**
	za gibko cev z zunanjim Ø 10 mm	8 mm		**186195**	**QSYL-G1/4-10**
Zunanji navoj G3/8	za zunanji Ø cevi 8 mm	7,3 mm		**186194**	**QSYL-G3/8-8**
	za gibko cev z zunanjim Ø 10 mm	9,2 mm		**186196**	**QSYL-G3/8-10**
	za gibko cev z zunanjim Ø 12 mm	9,7 mm		**186197**	**QSYL-G3/8-12**
Zunanji navoj G1/2		10,6 mm		**186198**	**QSYL-G1/2-12**

Informacije za naročanje

Podatki za naročanje - Y vtično-navojni priključek QSYLV, navoj R



Pnevmatični priključek 1	Pnevmatični priključek 2	Nazivni premer	Velikost posode	Št. dela	Tip
zunanji navoj R1/8	za zunanji Ø gibke cevi 6 mm	4,2 mm	1	**153192**	**QSYLV-1/8-6**
zunanji navoj R1/4	za zunanji Ø cevi 8 mm	6 mm		**153193**	**QSYLV-1/4-8**
zunanji navoj R3/8	za gibko cev z zunanjim Ø 10 mm	8 mm		**153194**	**QSYLV-3/8-10**
zunanji navoj R1/2	za gibko cev z zunanjim Ø 12 mm	10 mm		**153195**	**QSYLV-1/2-12**

Podatki za naročanje - Z vtično-navojni priključek QSYLV, G navoj s tesnilnim obročem



Pnevmatični priključek 1	Pnevmatični priključek 2	Nazivni premer	Velikost posode	Št. dela	Tip
Zunanji navoj G1/8	za zunanji Ø gibke cevi 6 mm	3,5 mm	1	**186209**	**QSYLV-G1/8-6**
Zunanji navoj G1/4	za zunanji Ø cevi 8 mm	4,7 mm		**186210**	**QSYLV-G1/4-8**
Zunanji navoj G3/8	za gibko cev z zunanjim Ø 10 mm	5,2 mm		**186211**	**QSYLV-G3/8-10**
Zunanji navoj G1/2	za gibko cev z zunanjim Ø 12 mm	7 mm		**186212**	**QSYLV-G1/2-12**

Oprema

Vilica za sprostitev QSO



Okrajšava tipa	Velikost	Teža izdelka	Št. dela	Tip
QSO	za zunanji Ø gibke cevi 4 mm za zunanji Ø gibke cevi 6 mm za zunanji Ø gibke cevi 8 mm za zunanji Ø gibke cevi 10 mm	13 g	**158419**	**QSO**