Đầu nối QS

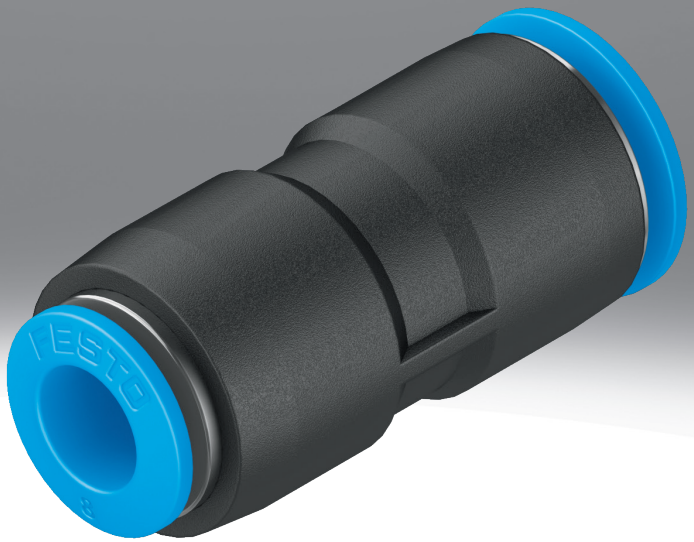

Đặc trưng

Tổng quan

Dòng tiêu chuẩn
- Đa dạng: nhiều lựa chọn để linh hoạt tối đa trong các ứng dụng tiêu chuẩn
- PBT và đồng thau mạ niken
- Môi chất vận hành khí nén, chân không, nước

Lưu ý: Tất cả các ren R đều được phủ một lớp keo. Lớp phủ này thay thế vòng phớt thông thường. Chỉ cần vặn ren R bằng tay và vặn chặt 1 đến 2 vòng bằng cờ lê đầu hở. Kết nối vít có thể được vặn lại tối đa năm lần. Khi vặn ren R nhiều lần, hãy đảm bảo rằng sự mài mòn của lớp phủ keo không thể xâm nhập vào hệ thống khí nén.

Tài liệu bổ sung

liên kết qs

Tài liệu bổ sung PUSH-IN-FITTINGS-ADD cung cấp thêm thông tin về các tổ hợp ống - đầu nối và các loại ren, cũng như hướng dẫn lắp ráp.

Biểu đồ

liên kết qs

Các sơ đồ hiển thị trong tài liệu này cũng có sẵn trực tuyến. Ở đó nó có thể hiển thị các giá trị chính xác.

Thiết kế

[C] Nút bịt

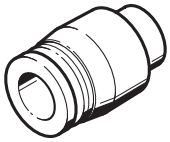

[L] Hình chữ L

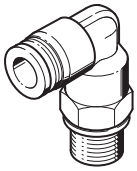

[LL] Dạng L, phiên bản dài

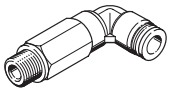

[S] Đấu nối cắm có vách ngăn

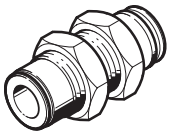

[T] Dạng chữ T

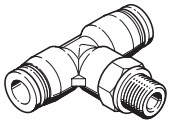

[TL] Dạng chữ T, cổng nối phích cắm bổ sung, dọc

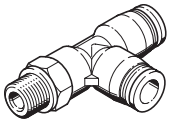

[W] Đầu nối 45°

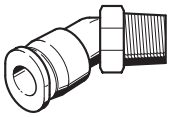

[X] Hình chữ X

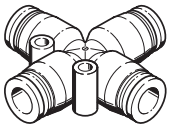

[Y] Dạng chữ Y

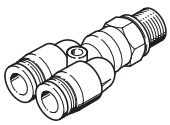

Đặc trưng

Cổng nối khí nén 1

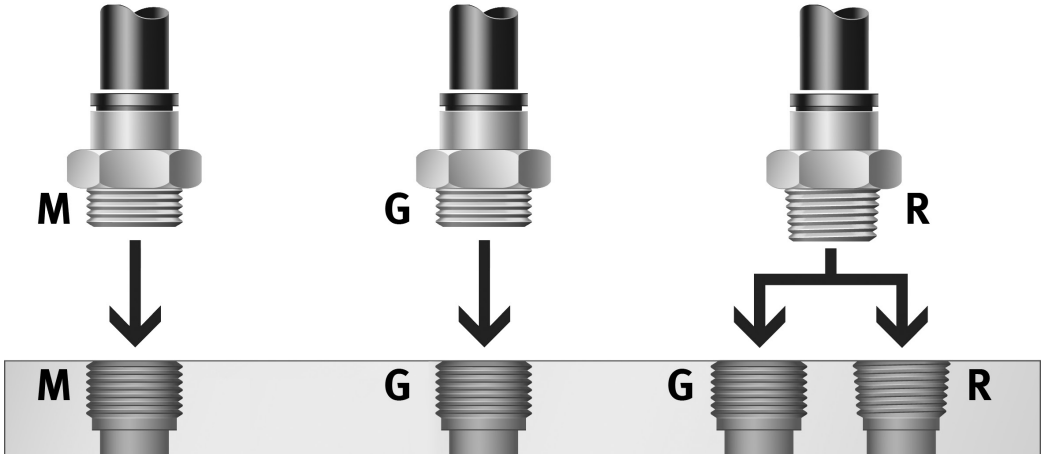

Phụ kiện đẩy cho các đường kính ngoài ống khác nhau có thể được kết hợp với phụ kiện đẩy vào, ống nối, ren ngoài hệ mét, ren ngoài R và G.

Vít lắp vào ren nào?

- Ren hệ mét: Các ren có thể so sánh với ren G và được lắp ráp bằng ren hình trụ hệ mét. Độ kín được đảm bảo bằng vòng chữ O có ngăn.
- Ren G theo ISO 228-1: ren ngắn hơn, độ sâu lắp đặt không đổi, vòng phớt có thể trao đổi, vòng phớt phía trước, có thể được tái sử dụng nhiều lần nhờ vòng phớt có thể trao đổi.
- Ren R theo tiêu chuẩn EN 10226-1 và ISO 7/1: ren tự hãm, bịt kín trên ren, không cần bề mặt bịt kín bổ sung, kích thước lắp đặt nhỏ hơn vì không có bậc cho bịt kín bề mặt, có thể tái sử dụng tới 5 lần. Trường hợp kết hợp ren ngoài R với ren trong G, có thể xảy ra rò rỉ nếu ren trong G được gia công không sạch hoặc nằm trong giới hạn dung sai không thuận lợi. Khi đó cần phải có biện pháp bịt kín bổ sung, ví dụ như dùng băng niêm phong.

Vòng nhả

Lắp ráp ống:
Điều kiện tiên quyết để giữ chắc chắn và bảo vệ khỏi hư hỏng phớt bên trong là ống mềm phải được cắt thẳng theo chiều dài và được mài nhẵn.

- Đưa ống vào cho đến khi chạm vào điểm dừng cuối cùng của phụ kiện. Cần chú ý đảm bảo rằng Ống đã được lắp vào vòng đệm bên trong. Tùy thuộc vào độ dung sai của Ống và vòng đệm, sự tiếp xúc giữa Ống và vòng đệm có thể bị hiểu nhầm là điểm dừng.
- Kiểm tra xem đầu nối có chắc chắn không bằng cách kéo nhẹ ống mềm.

Tháo lắp ống mềm:

- Ống mềm được nhả ra bằng cách chỉ cần nhấn và giữ vòng nhả. Cẩn thận kéo ống mềm ra khỏi mối nối vít.
- Trước khi sử dụng lại ống mềm, hãy loại bỏ phần bị hỏng bằng cách cắt bỏ.

Mã mẫu

001	Dòng	
QS	Đầu nối ren khí QS	
QSC	Đầu nối ren khí QSC	
QSF	Đầu nối ren khí QSF	
QSH	Mối nối vít cắm QSH	
QSL	Đầu nối ren khí, dạng chữ L QSL	
QSLF	Đầu nối ren khí, dạng chữ L QSLF	
QSLL	Đầu nối ren khí, dạng chữ L QSLL	
QSLV	Mối nối vít cắm dạng L, QSLV có thể điều chỉnh	
QSM	Đầu nối ren khí QSM	
QSMC	Đầu nối ren khí QSMC	
QSMF	Đầu nối ren khí QSMF	
QSML	Đầu nối ren khí, loại nhỏ, dạng chữ L QSML	
QSMLL	Đầu nối ren khí, loại nhỏ, dạng chữ L QSMLL	
QSMLLV	Đầu nối ren khí, loại nhỏ, dạng chữ L QSMLLV	
QSMLV	Đầu nối ren khí, loại nhỏ, dạng chữ L QSMLV	
QSMP	Đầu nối ren khí, loại nhỏ QSMP	
QSMS	Đầu nối ren khí, loại nhỏ QSMS	
QSMT	Đầu nối ren khí, loại nhỏ QSMT	
QSMTL	Đầu nối ren khí, loại nhỏ QSMTL	
QSMX	Đầu nối ren khí, loại nhỏ QSMX	
QSMY	Đầu nối ren khí, loại nhỏ QSMY	
QSYLV	Mối nối vít cắm, dạng L, đôi, QSYLV có thể điều chỉnh	
QSX	Đầu nối ren khí, dạng chữ X QSX	
QST	Mối nối vít cắm, dạng T QST	
QSYL	Mối nối vít cắm, dạng L, 2x QSYL	
QSS	Đầu nối nhanh cho vách ngăn QSS	
QSTL	Mối nốt vít cắm dạng T/L, có thể điều chỉnh QSTL	
QSY	Đầu nối ren khí, dạng chữ Y QSY	
QSTF	Mối nối vít cắm, dạng T, QSTF có thể điều chỉnh	
QSW	Đầu nối ren khí QSW	
QSSF	Đầu nối khí dùng cho vách ngăn, với ren trong, với ren trong QSSF	

002	Thiết kế	
	Dạng thẳng	
C	Nút bịt	
L	Hình chữ L	
LL	Dạng L, phiên bản dài	
S	Đấu nối cắm có vách ngăn	
T	Dạng chữ T	
TL	Dạng chữ T, cổng nối phích cắm bổ sung, dọc	
W	Đầu nối 45°	
X	Hình chữ X	
Y	Dạng chữ Y	

003	Cổng nối khí nén 1	
1/8	Ren ngoài R1/8	
1/4	Ren ngoài R1/4	
3/8	Ren ngoài R3/8	
1/2	Ren ngoài R1/2	
2	Kết nối đầu cắm 2 mm	
2H	Ống bọc cắm 2 mm	
3	Kết nối đầu cắm 3 mm	
3H	Đầu nối 3 mm	
4	Kết nối đầu cắm 4 mm	
4H	Đầu nối 4 mm	
6	Kết nối đầu cắm 6 mm	
6H	Đầu nối 6 mm	
8	Kết nối đầu cắm 8 mm	
8H	Đầu nối 8 mm	
10	Kết nối đầu cắm 10 mm	
10H	Đầu nối ống 10 mm loại cứng	
12	Kết nối đầu cắm 12 mm	
12H	Đầu nối 12 mm	
16	Kết nối đầu cắm mm	
16H	Ống bọc cắm 16 mm	
G1/8	Ren ngoài G1/8	
G1/4	Ren ngoài G1/4	
G3/8	Ren ngoài G3/8	
G1/2	Ren ngoài G1/2	
G3/4	Ren ngoài G 3/4	
M3	Ren ngoài M3	
M5	Ren ngoài M5	
M6	Ren ngoài M6	
M6x0,75	Ren ngoài M6x0,75	
M7	Ren ngoài M7	
M8x0,75	Ren ngoài M8x0,75	
M8x1,25	Ren ngoài M8x1,25	

004	Cổng nối khí nén 2	
	Kích thước cổng nối phích cắm tương tự như cổng nối khí nén 1	
2	Đầu nối 2 mm	
3	Cổng nối phích cắm 3 mm	
4	Cổng nối phích cắm 4 mm	
6	Đầu nối khí nén 6 mm	
8	Đầu nối khí nhanh 8 mm	
10	Cổng nối phích cắm 10 mm	
12	Đầu nối 12 mm	
16	Cổng nối 16 mm	
22	Cổng nối phích cắm 22 mm	

005	Kiểu lắp	
	Tiêu chuẩn	
I	Ổ cắm lục giác	
V	Vít rỗng có hình lục giác bên ngoài	

006	Đặc điểm bổ sung	
	Không có	
F	Với vành tỳ	
R	Vòng phát hành vòng	
Y	Đầu ra 2 lần, song song	

Mã mẫu

007	Đơn vị đóng gói [Chiếc]	
1	1	
10	10	

007	Đơn vị đóng gói [Chiếc]	
20	20	
50	50	
100	100	

Bảng dữ liệu

Dữ liệu kỹ thuật chung - Ren hệ mét và ren ngoài G

Cổng nối khí nén 1	Ren ngoài M5	Ren ngoài G1/8	Ren ngoài G1/4	Ren ngoài G3/8	Ren ngoài G1/2	Ren ngoài G3/4
Cấu trúc xây dựng	Nguyên tắc đẩy-kéo					
Vị trí lắp đặt	bất kì					
Loại đệm kín trên ngõng vặn vít	Vòng phớt					
Mô-men xoắn thắt chặt danh nghĩa	1,2 N m	5,4 N m	9 N m	15,5 N m	26 N m	20 N m
Khả năng chịu được mômen siết danh nghĩa	± 20%					
Chiều rộng định mức	1,8 ... 2,4 mm	2,6 ... 6 mm	3,1 ... 8,5 mm	4,2 ... 11 mm	6,4 ... 13 mm	20 mm
Độ sâu chèn ống[1)]	14,9 ... 17 mm	14,9 ... 20,7 mm	17 ... 23,4 mm	18,1 ... 24,8 mm	23,3 ... 24,8 mm	27,54 mm
trọng lượng sản phẩm	8 ... 13 g	7,7 ... 31 g	13 ... 48 g	20 ... 97 g	33 ... 158 g	91,2 g

1) Độ sâu chèn ống mềm được chỉ định là giá trị dẫn hướng và có thể thay đổi một chút tùy thuộc vào loại.

Dữ liệu kỹ thuật chung - Ren ngoài R

Cổng nối khí nén 1	Ren ngoài R1/8	Ren ngoài R1/4	Ren ngoài R3/8	Ren ngoài R1/2
Cấu trúc xây dựng	Nguyên tắc đẩy-kéo			
Vị trí lắp đặt	bất kì			
Loại đệm kín trên ngõng vặn vít	Lớp bọc			
Chiều rộng định mức	2,4 ... 6 mm	2,8 ... 8,5 mm	4,2 ... 11 mm	6,3 ... 13 mm
Độ sâu chèn ống[1)]	11,6 ... 20,7 mm	11,9 ... 23,4 mm	17 ... 24,8 mm	20,2 ... 24,8 mm

1) Độ sâu chèn ống mềm được chỉ định là giá trị dẫn hướng và có thể thay đổi một chút tùy thuộc vào loại.

Dữ liệu kỹ thuật chung - Ren trong G

Cổng nối khí nén 1	Ren trong G1/8	Ren trong G1/4	Ren trong G3/8	Ren trong G1/2
Cấu trúc xây dựng	Nguyên tắc đẩy-kéo			
Vị trí lắp đặt	bất kì			
Loại đệm kín trên ngõng vặn vít	Lớp bọc			
Chiều rộng định mức	2,8 ... 7 mm	3 ... 11 mm	5 ... 11 mm	11 ... 15 mm

Dữ liệu kỹ thuật chung - Ống bọc cắm

Cổng nối khí nén 1	Đầu nối Ø 4 mm	Đầu nối Ø 6 mm	Đầu nối Ø 8 mm	Đầu nối Ø 10 mm	Đầu nối Ø 12 mm	Đầu nối Ø 16 mm
Cấu trúc xây dựng	Nguyên tắc đẩy-kéo					
Vị trí lắp đặt	bất kì					
Chiều rộng định mức	2,5 mm	2,3 ... 4 mm	2,3 ... 6 mm	3,8 ... 7,5 mm	3,7 ... 9 mm	7,8 ... 11 mm

Dữ liệu kỹ thuật chung - cho ống mềm Ø ngoài

Cổng nối khí nén 1	đối với ống mềm Ø ngoài 4 mm	đối với ống mềm Ø ngoài 6 mm	đối với ống mềm Ø ngoài 8 mm	đối với ống mềm Ø ngoài 10 mm	đối với ống mềm Ø ngoài 12 mm	đối với ống mềm Ø ngoài 16 mm
Cấu trúc xây dựng	Nguyên tắc đẩy-kéo					
Vị trí lắp đặt	bất kì					
Loại đệm kín trên ngõng vặn vít	–					Lớp bọc
Chiều rộng định mức	2,8 mm	2,8 ... 4,3 mm	2,8 ... 7 mm	4,3 ... 9 mm	6,2 ... 11 mm	13 mm

Độ sâu chèn ống

Cổng nối khí nén 2	đối với ống mềm bên ngoài Ø 4 mm	đối với ống mềm bên ngoài Ø 6 mm	đối với ống mềm bên ngoài Ø 8 mm	cho ống mềm Ø ngoài 10 mm	đối với ống mềm Ø ngoài 12 mm	đối với ống mềm bên ngoài Ø 16 mm	đối với ống mềm bên ngoài Ø 22 mm
Độ sâu chèn ống[1)]	14,9 mm	17 mm	18,2 mm	20,7 mm	23,3 mm	24,8 mm	27,54 mm

1) Độ sâu chèn ống mềm được chỉ định là giá trị dẫn hướng và có thể thay đổi một chút tùy thuộc vào loại.

Bảng dữ liệu

Độ sâu chèn ống QSC					
Cổng nối khí nén 1	đối với ống mềm Ø ngoài 4 mm	đối với ống mềm Ø ngoài 6 mm	đối với ống mềm Ø ngoài 8 mm	đối với ống mềm Ø ngoài 10 mm	đối với ống mềm Ø ngoài 12 mm
Độ sâu chèn ống[1)]	14,9 mm	17 mm	18,1 mm	20,7 mm	22,9 mm

1) Độ sâu lắp đặt ống được chỉ định là giá trị dẫn hướng và có thể thay đổi một chút tùy thuộc vào loại.

Các điều kiện vận hành và môi trường	
Áp suất vận hành của khoảng nhiệt độ hoàn chỉnh	-0,95 ... 6 bar
Áp suất vận hành phụ thuộc vào nhiệt độ	-0,95 ... 14 bar
Lưu ý về áp suất vận hành	Nước: tối đa 0,6 MPa ở tối đa 50°C
Môi chất vận hành	Khí nén theo ISO 8573-1:2010 [7:-:-] Nước (chất lỏng, không có đá)
Lưu ý về môi chất vận hành/điều khiển	Có thể hoạt động bằng dầu Nước: Chỉ có thể có ren G với vòng phớt loại OL dưới dạng phụ kiện bổ sung
Nhiệt độ môi trường xung quanh	-10 ... 80°C
Lớp chống ăn mòn KBK[1)]	1 - ứng suất ăn mòn thấp
Phân loại hàng hải	xem chứng nhận

1) Thông tin thêm www.festo.com/x/topic/kbk

Các điều kiện vận hành và môi trường QS-G3/4-22	
Áp suất vận hành của khoảng nhiệt độ hoàn chỉnh	-0,95 ... 14 bar
Áp suất vận hành phụ thuộc vào nhiệt độ	-0,95 ... 14 bar
Môi chất vận hành	Khí nén theo ISO 8573-1:2010 [7:-:-] Nước (chất lỏng, không có đá)
Lưu ý về môi chất vận hành/điều khiển	Có thể hoạt động bằng dầu Nước: Chỉ có thể có ren G với vòng phớt loại OL dưới dạng phụ kiện bổ sung
Nhiệt độ môi trường xung quanh	-20 ... 80°C
Lớp chống ăn mòn KBK[1)]	1 - ứng suất ăn mòn thấp

1) Thông tin thêm www.festo.com/x/topic/kbk

Áp suất vận hành p phụ thuộc vào nhiệt độ t (ngoài QS-G3/4-22)

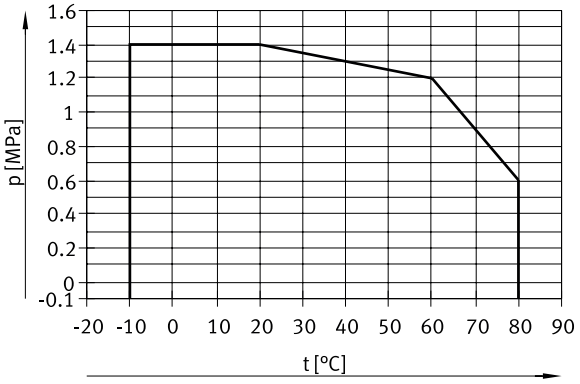

Bảng dữ liệu

Vật liệu	
Vật liệu vỏ	Nhôm, anot hóa, Đồng thau, mạ niken, PBT
Vật liệu vòng nhả	POM
Màu vòng nhả	xanh
Vật liệu vòng đệm kín ống mềm	NBR
Đoạn kẹp ống vật liệu	thép hợp kim cao không gỉ
Ghi chú vật liệu	Tuân thủ RoHS
Vật liệu đai ốc	Đồng thau mạ niken
Vật liệu vít rỗng	Đồng thau, mạ niken
Độ phù hợp sử dụng trong phòng sạch, được đo theo tiêu chuẩn ISO 14644-14[1)]	Loại 4 theo ISO 14644-1 Phần tử được cài đặt tĩnh, không thể đánh giá phù hợp theo ISO 14644-1

1) Đối với ống bọc cắm QSH và nút bịt QSC-...H, không thể đánh giá đúng nghĩa theo ISO 14644-1 (các phần tử được lắp tĩnh điện)

Kích thước

Kích thước – Mối nối vít cắm QS, ren R

Tải xuống dữ liệu CAD www.festo.com

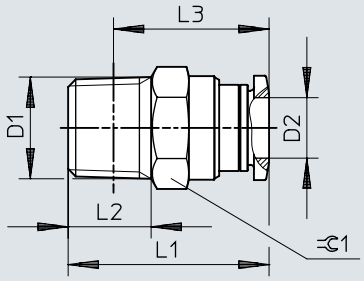

	D1	D2	L1	L2	L3	⊂
QS-1/8-4	R1/8	4	21	8	17	10
QS-1/8-4-100						
QS-1/8-6		6	22,3	8	18,3	12
QS-1/8-6-100						
QS-1/8-8		8	27,9	8	23,9	14
QS-1/8-8-50						
QS-1/8-10		10	30,3	8	26,3	17
QS-1/4-4	R1/4	4	22,5	11	16,5	14
QS-1/4-6		6	23,7	11	17,6	14
QS-1/4-6-100						
QS-1/4-8		8	26,6	11	20,6	14
QS-1/4-8-50						
QS-1/4-10		10	29,8	11	23,8	17
QS-1/4-10-50						
QS-1/4-12		12	35,9	11	29,9	21
QS-1/4-12-20						
QS-3/8-6	R3/8	6	24,5	12	18,1	17
QS-3/8-8		8	25,5	12	19,2	17
QS-3/8-8-50						
QS-3/8-10		10	29,3	12	23	17
QS-3/8-10-50						
QS-3/8-12		12	31,9	12	25,6	21
QS-3/8-12-20						
QS-1/2-10	R1/2	10	30,4	15	22,2	21
QS-1/2-10-50						
QS-1/2-12		12	33,9	15	25,7	21
QS-1/2-12-20						
QS-1/2-16		16	41,3	15	33,1	24
QS-1/2-16-20						

Kích thước

Kích thước – Mối nối vít cắm QS-3/8-16, ren R

Tải xuống dữ liệu CAD www.festo.com

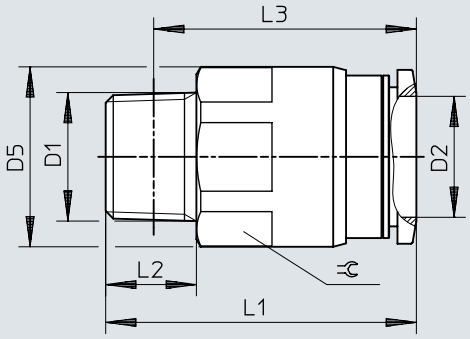

	D1	D2	D5 ø	L1	L2	L3	⊂
QS-3/8-16	R3/8	16	23,8	41,1	12	34,8	22

Kích thước

Kích thước – Mối nối vít cắm QS, ren G với vòng phớt (G1/8, G1/4, G3/8, G1/2)

Tải xuống dữ liệu CAD www.festo.com

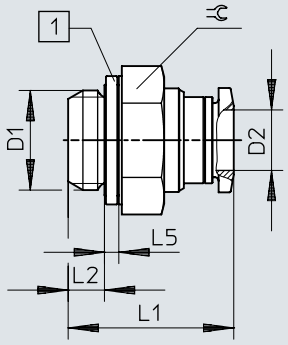

[1] Vòng phớt

	D1	D2	L1	L2	L5	⫧
QS-G1/8-4	G1/8	4	19,5	4,2	1,9	13
QS-G1/8-4-100						
QS-G1/8-6		6	20,6	4,2	1,9	13
QS-G1/8-6-100						
QS-G1/8-8		8	25,8	4,2	1,9	14
QS-G1/8-8-50						
QS-G1/4-6	G1/4	6	21,2	4,8	1,9	17
QS-G1/4-6-100						
QS-G1/4-8		8	21,9	4,8	1,9	17
QS-G1/4-8-50						
QS-G1/4-10		10	28,9	4,8	1,9	17
QS-G1/4-10-50						
QS-G1/4-12		12	34,1	4,8	1,9	21
QS-G1/4-12-20						
QS-G3/8-8	G3/8	8	21,7	5,8	2,4	19
QS-G3/8-8-50						
QS-G3/8-10		10	25,4	5,8	2,4	19
QS-G3/8-10-50						
QS-G3/8-12		12	31,5	5,8	2,4	21
QS-G3/8-12-20						
QS-G1/2-12	G1/2	12	28	6,8	2,4	24
QS-G1/2-12-20						
QS-G1/2-16		16	35,3	6,8	2,4	24
QS-G1/2-16-20						

Kích thước

Kích thước – Mối nối vít cắm QS-G3/8-16, ren G với vòng phớt Tải xuống dữ liệu CAD www.festo.com

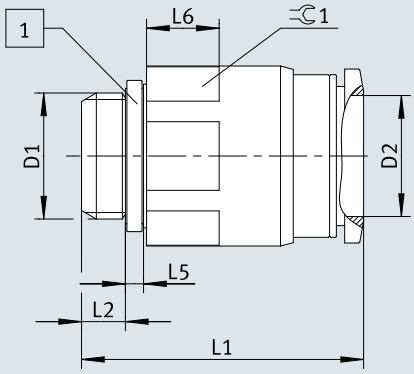

[1] Vòng phớt

	D1	D2 Ø	L1	L2	L5	L6	⌯1
QS-G3/8-16	G3/8A	16	37,3	5,8	2,4	9,6	22

Kích thước

Kích thước – Mối nối vít cắm QS, ren G với vòng phớt (G3/4) Tải xuống dữ liệu CAD www.festo.com

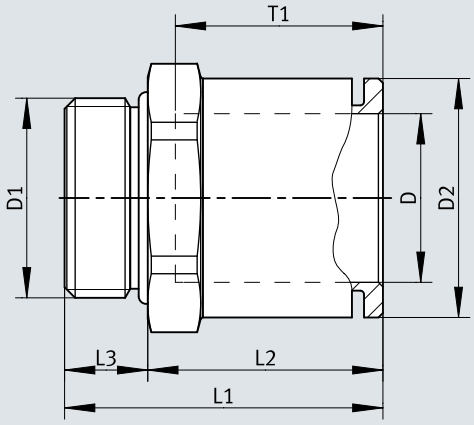

	D1	D	D2 ø	L1	L2	L3	T1 ø	⬡ 1
QS-G3/4-22	G3/4	22	32	42,1	31,1	11	~27,5	32

Kích thước

Kích thước – Mối nối vít cắm QS-...-I, ren R

Tải xuống dữ liệu CAD www.festo.com

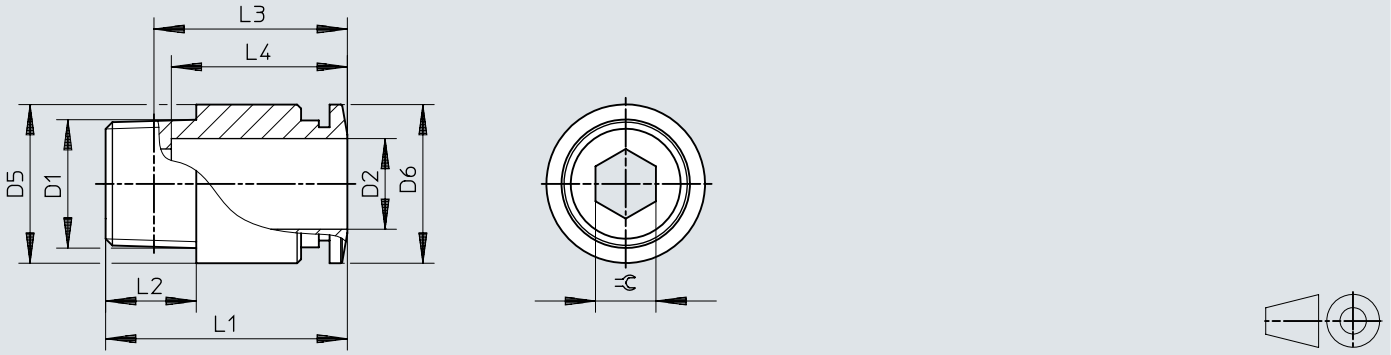

	D1	D2	D5 ø	D6 ø	L1	L2	L3	L4	⫧
QS-1/8-4-I	R1/8	4	9,7	9,9	20	8	16	14,9	2,5
QS-1/8-4-I-100									
QS-1/8-6-I		6	11,8	11,8	22,1	8	18,1	17	4
QS-1/8-6-I-100									
QS-1/8-8-I		8	13,7	13,8	25,9	8	21,9	18,2	5
QS-1/8-8-I-50									
QS-1/8-10-I		10	17,5	16,8	30,3	8	26,3	20,7	5
QS-1/4-6-I	R1/4	6	13,7	11,8	21,3	11	15,2	17	4
QS-1/4-6-I-100									
QS-1/4-8-I		8	13,7	13,8	25,1	11	19,1	18,2	6
QS-1/4-8-I-50									
QS-1/4-10-I		10	17,5	16,8	29,8	11	23,8	20,7	6
QS-1/4-10-I-50									
QS-1/4-12-I		12	20,8	19,8	35,9	11	29,9	23,3	6
QS-3/8-8-I	R3/8	8	16,8	13,8	22,2	12	15,9	18,2	6
QS-3/8-10-I		10	17,5	16,8	29,3	12	23	20,7	6
QS-3/8-12-I		12	20,8	19,8	31,9	12	25,6	23,3	8
QS-1/2-10-I	R1/2	10	20,8	16,8	30,3	15	22,1	20,7	6
QS-1/2-12-I		12	20,8	19,8	33,9	15	25,7	23,3	8

Kích thước

Kích thước – Mối nối vít cắm QSF, ren G Tải xuống dữ liệu CAD www.festo.com

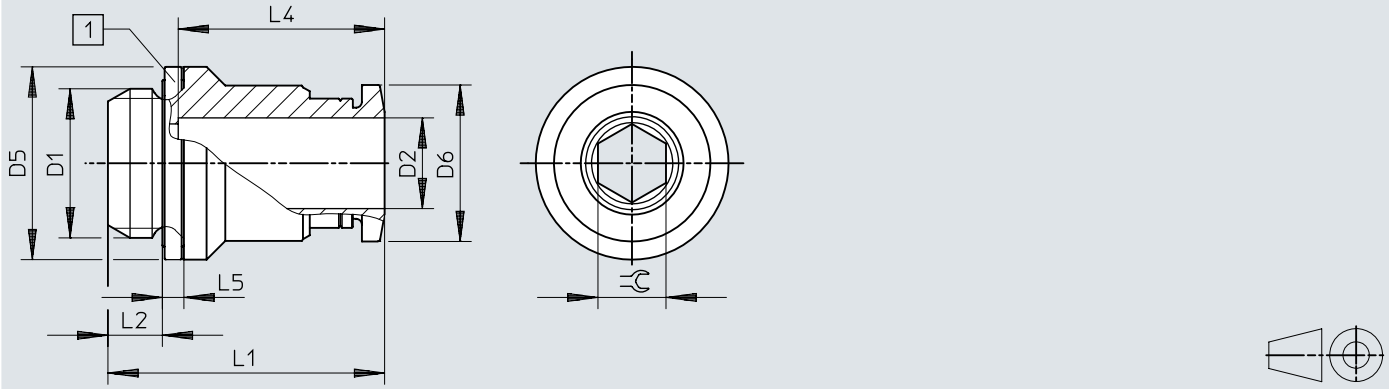

[1] Vòng phớt

	D1	D2	D5 ø	D6 ø	L1	L2	L4	L5	⫧
QS-G1/8-4-I	G1/8	4	13	9,9	19,5	4,2	14,9	1,9	2,5
QS-G1/8-4-I-100									
QS-G1/8-6-I		6	13	11,8	21,6	4,2	17	1,9	4
QS-G1/8-6-I-100									
QS-G1/8-8-I		8	13,7	13,8	25,8	4,2	18,2	1,9	5
QS-G1/8-8-I-100									
QS-G1/8-10-I		10	17	16,8	28,3	4,2	20,7	1,9	5
QS-G1/8-10-I-100									
QS-G1/4-6-I	G1/4	6	17	11,8	20,2	4,8	17	1,9	4
QS-G1/4-8-I		8	17	13,8	24,4	4,8	18,2	1,9	6
QS-G1/4-10-I		10	17	16,8	28,9	4,8	20,7	1,9	7
QS-G3/8-8-I	G3/8	8	19	13,8	23,9	5,8	18,2	2,4	6
QS-G3/8-10-I		10	19	16,8	26,4	5,8	20,7	2,4	7
QS-G3/8-12-I		12	20,8	19,8	31,5	5,8	23,3	2,4	8
QS-G1/2-12-I	G1/2	12	24	19,8	28	6,8	23,3	2,4	8

Kích thước

Kích thước – Mối nối vít cắm QSF, ren G Tải xuống dữ liệu CAD www.festo.com

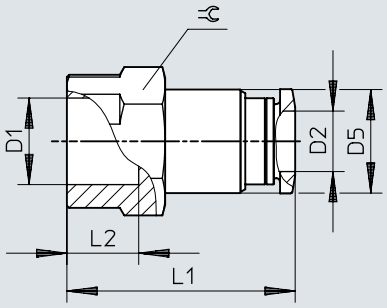

	D1	D2	D5 ø	L1	L2	⫧
QSF-1/8-4-B	G1/8	4	9,7	23,9	7	14
QSF-1/8-4-B-100						
QSF-1/8-6-B		6	11,8	26	7	14
QSF-1/8-6-B-100						
QSF-1/8-8-B		8	13,7	27,2	7	14
QSF-1/8-8-B-50						
QSF-1/4-4-B	G1/4	4	9,7	26,9	9,5	17
QSF-1/4-6-B		6	11,8	29	9,5	17
QSF-1/4-6-B-100						
QSF-1/4-8-B		8	13,7	30,2	9,5	17
QSF-1/4-8-B-50						
QSF-1/4-10-B		10	17,5	32,7	9,5	17
QSF-1/4-10-B-50						
QSF-1/4-12-B		12	20,8	34,8	9,5	21
QSF-3/8-6-B	G3/8	6	11,8	30,5	11	21
QSF-3/8-8-B		8	13,7	31,7	11	21
QSF-3/8-8-B-50						
QSF-3/8-10-B		10	17,5	34,2	11	21
QSF-3/8-10-B-50						
QSF-3/8-12-B		12	20,8	36,8	11	21
QSF-3/8-12-B-20						
QSF-1/2-12-B	G1/2	12	20,8	40,1	14	24
QSF-1/2-16-B		16	25	41,6	14	25

Kích thước

Kích thước – Đầu nối QS Tải xuống dữ liệu CAD www.festo.com

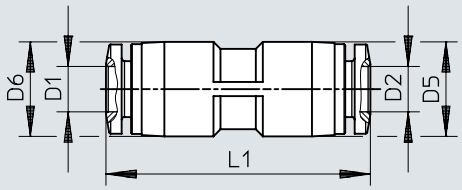

	D1	D2	D5 ø	D6	L1
QS-4	4	4	10	–	30,8
QS-4-100					
QS-6	6	6	12,5	–	34,9
QS-6-100					
QS-8	8	8	14,5	–	37,8
QS-8-50					
QS-10	10	10	17,5	–	41,4
QS-10-50					
QS-12	12	12	21	–	47,8
QS-12-20					
QS-16	16	16	25	–	50
QS-16-20					
QS-6-4	6	4	12,5	12,5	34,4
QS-6-4-100					
QS-8-4	8	4	10,7	14,5	36,6
QS-8-6		6	14,5	14,5	37,9
QS-8-6-50					
QS-10-6	10	6	13	17,5	39,8
QS-10-8		8	17,5	17,5	41,1
QS-10-8-50					
QS-12-8	12	8	14,5	21	44
QS-12-10		10	21	21	47,6
QS-12-10-20					

Kích thước

Kích thước – Đầu nối khí có vách ngăn QSS

Tải xuống dữ liệu CAD www.festo.com

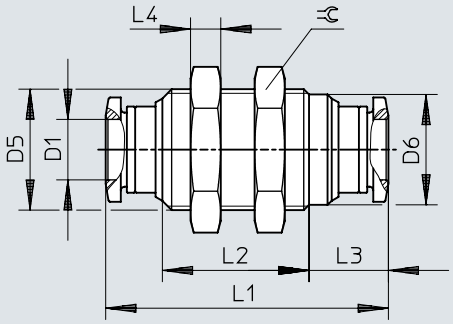

	D1	D5	D6 ø	L1	L2	L3	L4	⫧
QSS-4	4	M12x1	10,8	30,8	14,8	9,5	4	14
QSS-4-100								
QSS-6	6	M14x1	12,5	34,9	19	9,5	4	17
QSS-6-100								
QSS-8	8	M16x1	14,6	37,4	19,4	10,5	4	19
QSS-8-50								
QSS-10	10	M20x1	18,5	42,4	21,6	11,9	5	24
QSS-10-50								
QSS-12	12	M22x1	20,4	47,6	24,2	13,2	6	27
QSS-12-20								

Kích thước

Kích thước – Đầu nối khí có vách ngăn QSS-...-F, có trụ cố định

Tải xuống dữ liệu CAD www.festo.com

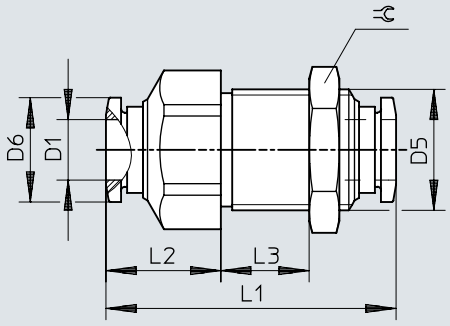

	D1	D5	D6 ø	L1	L2	L3	⫧
QSS-4-F	4	M12x1	9,9	33	13	max. 10	14
QSS-6-F	6	M14x1	11,8	34,9	14,4	max. 10	17
QSS-8-F	8	M16x1	13,8	38,4	15,2	max. 13	19
QSS-10-F	10	M20x1	16,8	47,1	20,3	max. 15	24
QSS-12-F	12	M22x1	19,8	48,5	18,9	max. 17,5	27

Kích thước

Kích thước – Mối nối vít cắm có vách ngăn QSSF Tải xuống dữ liệu CAD www.festo.com

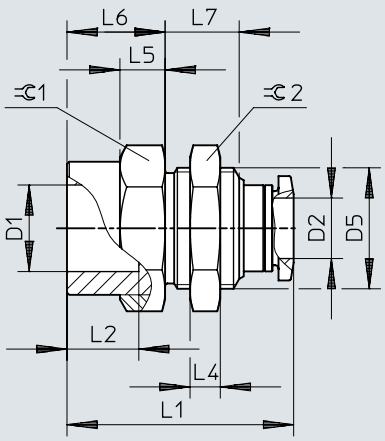

	D1	D2	D5 ø	L1	L2	L4	L5	L6	L7	⫧1	⫧2
QSSF-1/8-4-B	G1/8	4	M12x1	24,2	7	4	5	9	9	14	14
QSSF-1/8-6-B		6	M14x1	26,4	7	4	6	10	10,2	17	17
QSSF-1/8-8-B		8	M16x1	27	7	4	6	10	9,8	19	19
QSSF-1/4-4-B	G1/4	4	M12x1	27,5	9,5	4	6	12,3	9	17	14
QSSF-1/4-6-B		6	M14x1	28,7	9,5	4	6	12,3	10,2	17	17
QSSF-1/4-8-B		8	M16x1	30	9,5	4	6	13	9,8	19	19
QSSF-1/4-10-B		10	M20x1	32,7	9,5	5	7	13	11,1	24	24
QSSF-3/8-6-B	G3/8	6	M14x1	30,9	11	4	6,5	14,5	10,2	21	17
QSSF-3/8-8-B		8	M16x1	31,5	11	4	6,5	14,5	9,8	21	19
QSSF-3/8-10-B		10	M20x1	34,2	11	5	7	14,5	11,1	24	24
QSSF-3/8-12-B		12	M22x1	36,8	11	6	7	14,5	12,4	24	27
QSSF-1/2-12-B	G1/2	12	M22x1	40,1	14	6	7	17,8	12,4	24	27
QSSF-1/2-16-B		16	M27x1,5	42,6	14	9	8,5	17,3	15,4	29	32

Kích thước

Kích thước – Đầu nối QSC Tải xuống dữ liệu CAD www.festo.com

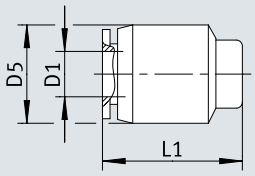

	D1 ø	D5 ø	L1
QSC-4 QSC-4-100	4	10	16,4
QSC-6 QSC-6-100	6	12,5	18,5
QSC-8 QSC-8-50	8	14,5	19,9
QSC-10 QSC-10-50	10	17,5	22,3
QSC-12 QSC-12-20	12	21	24,9

Kích thước

Kích thước – Đầu nối khí QS-...H

Tải xuống dữ liệu CAD www.festo.com

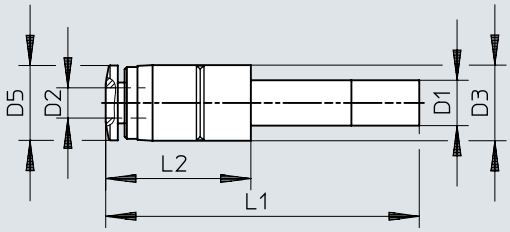

	D1	D2	D3 ø	D5 ø	L1	L2
QS-6H-4	QS-6	4	10	9,9	37,7	15,2
QS-6H-4-100						
QS-8H-4	QS-8	4	12,5	9,9	40,2	16,7
QS-8H-6		6	12,5	11,8	40,8	17,3
QS-8H-6-50						
QS-10H-6	QS-10	6	12,5	11,8	43,8	18,8
QS-10H-8		8	14,5	13,8	43,7	18,7
QS-10H-8-50						
QS-12H-6	QS-12	6	14,5	11,8	48,8	19,8
QS-12H-8		8	14,5	13,8	49,7	20,7
QS-12H-10		10	17,5	16,8	50	21
QS-12H-10-20						

Kích thước

Kích thước – Ống bọc cắm QSH Tải xuống dữ liệu CAD www.festo.com

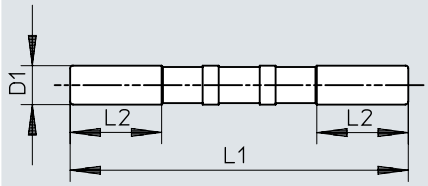

	D1	L1	L2
QSH-4	QS-4	34,8	11,3
QSH-4-100			
QSH-6	QS-6	38,2	11,3
QSH-6-100			
QSH-8	QS-8	41,4	12,1
QSH-8-50			
QSH-10	QS-10	46,2	13
QSH-10-50			
QSH-12	QS-12	52,8	17,5
QSH-12-20			
QSH-16	QS-16	55,6	18

Kích thước

Kích thước – Ống bọc cắm QSH, giảm dần Tải xuống dữ liệu CAD www.festo.com

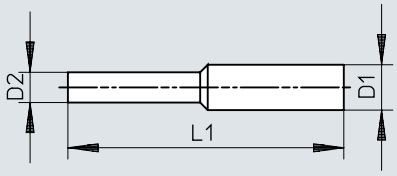

	D1	D2	L1
QSH-6-4	QS-6	QS-4	36,7
QSH-6-4-100			
QSH-8-4	QS-8	QS-4	41,1
QSH-8-6		QS-6	40,5
QSH-8-6-50			
QSH-10-6	QS-10	QS-6	43,7
QSH-10-8		QS-8	44
QSH-10-8-50			
QSH-12-8	QS-12	QS-8	47,5
QSH-12-10		QS-10	49,6
QSH-12-10-20			
QSH-16-12	QS-16	QS-12	54,4
QSH-16-12-20			

Kích thước

Kích thước – Nút bịt QSC-...4H

Tải xuống dữ liệu CAD www.festo.com

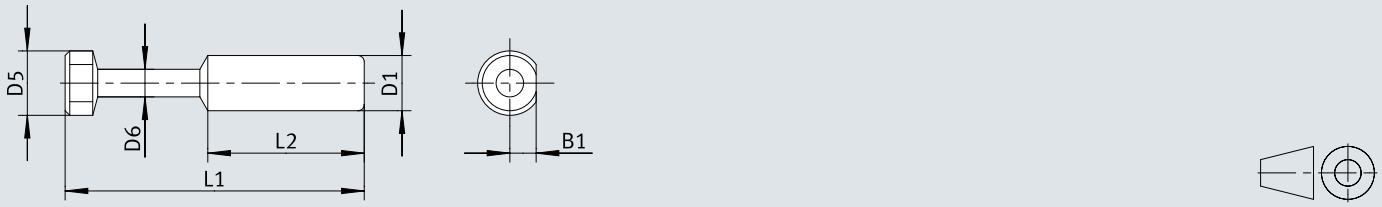

	B1	D1 ø ±0,1	D5 ø	D6 ø	L1	L2
QSC-4H	2,1	4	5	3	27,5	15
QSC-4H-100						
QSC-6H	3	6	7	3	32,5	17
QSC-6H-100						
QSC-8H	4	8	9	4	36,5	18,1
QSC-8H-50						

Kích thước

Kích thước – Các nút bịt QSC-...6H/8H/10H/12H/16H Tải xuống dữ liệu CAD www.festo.com

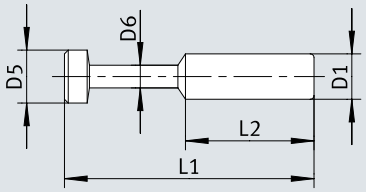

	D1 ø ±0,1	D5 ø	D6 ø	L1	L2
QSC-10H QSC-10H-50	10	11	5	42	20,2
QSC-12H QSC-12H-20	12	13	6	44	23,4
QSC-16H	16	17	8	46	24,1

Kích thước

Kích thước – Mối nối vít cắm L QSL, ren R Tải xuống dữ liệu CAD www.festo.com

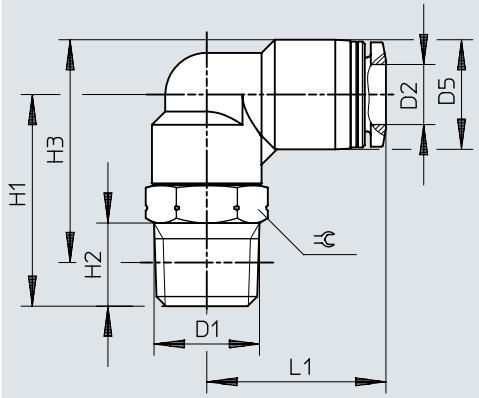

	D1	D2	D5 ø	H1	H2	H3	L1	⫧
QSL-1/8-4	R1/8	4	10	22	8	23	18,7	10
QSL-1/8-4-100								
QSL-1/8-6		6	12,5	22,5	8	24,8	20,3	10
QSL-1/8-6-100								
QSL-1/8-8		8	14,5	24	8	27,3	22,7	12
QSL-1/8-8-50								
QSL-1/8-10		10	17,5	25	8	29,8	25,5	12
QSL-1/4-4	R1/4	4	10	29	11	28	20,7	14
QSL-1/4-6		6	12,5	28	11	28,2	21,8	14
QSL-1/4-6-100								
QSL-1/4-8		8	14,5	28	11	29,2	23,7	14
QSL-1/4-8-50								
QSL-1/4-10		10	17,5	28,5	11	31,2	26	14
QSL-1/4-10-50								
QSL-1/4-12		12	21	29,8	11	34,2	29	14
QSL-1/4-12-20								
QSL-3/8-6	R3/8	6	12,5	31,5	12	31,4	23,8	17
QSL-3/8-8		8	14,5	31	12	31,9	24,7	17
QSL-3/8-8-50								
QSL-3/8-10		10	17,5	32	12	34,4	27	17
QSL-3/8-10-20								
QSL-3/8-12		12	21	32,5	12	36,7	29,7	17
QSL-3/8-12-20								
QSL-1/2-10	R1/2	10	17,5	36	15	36,6	27,5	21
QSL-1/2-10-50								
QSL-1/2-12		12	21	36,5	15	38,8	30,7	21
QSL-1/2-12-20								

Kích thước

Kích thước – Đầu nối ren cắm L QS -...-16, ren R

Tải xuống dữ liệu CAD www.festo.com

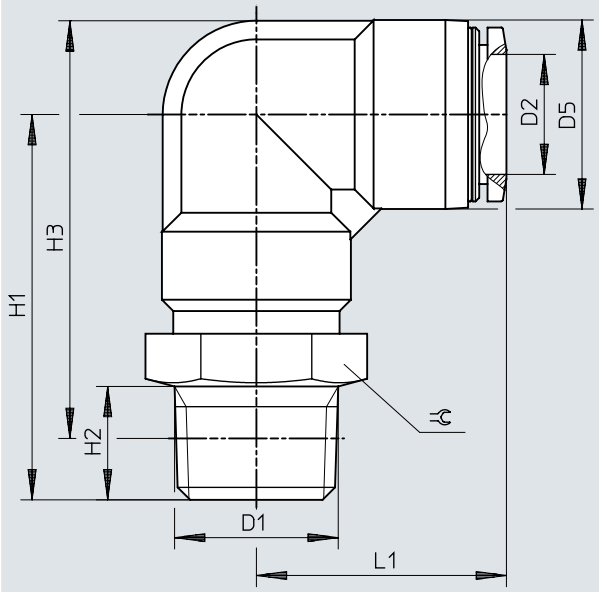

	D1	D2	D5 ø	H1	H2	H3	L1	⫧
QSL-3/8-16	R3/8	16	25	47	11	53,2	33,1	22
QSL-1/2-16	R1/2	16	25	51	15	55,3	33,1	22
QSL-1/2-16-20								

Kích thước

Kích thước – Mối nối vít cắm L QSL, ren G với vòng phớt Tải xuống dữ liệu CAD www.festo.com

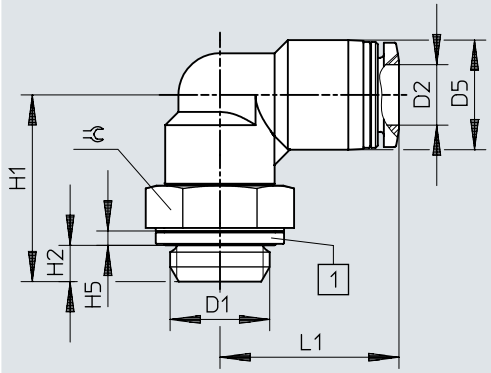

[1] Vòng phớt

	D1	D2	D5 ø	H1	H2	H5	L1	⬡
QSL-G1/8-4	G1/8	4	10	21,1	4,2	1,9	18,7	13
QSL-G1/8-4-100								
QSL-G1/8-6		6	12,5	21,6	4,2	1,9	20,3	13
QSL-G1/8-6-100								
QSL-G1/8-8		8	14,5	22,1	4,2	1,9	22,7	13
QSL-G1/8-8-50								
QSL-G1/4-6	G1/4	6	12,5	24,7	4,8	1,9	21,8	17
QSL-G1/4-6-100								
QSL-G1/4-8		8	14,5	24,7	4,8	1,9	23,7	17
QSL-G1/4-8-50								
QSL-G1/4-10		10	17,5	25,2	4,8	1,9	26	17
QSL-G1/4-10-50								
QSL-G1/4-12		12	21	26,5	4,8	1,9	29	17
QSL-G1/4-12-20								
QSL-G3/8-8	G3/8	8	14,5	27,2	5,8	2,4	24,7	19
QSL-G3/8-8-50								
QSL-G3/8-10		10	17,5	28,2	5,8	2,4	27	19
QSL-G3/8-10-20								
QSL-G3/8-12		12	21	28,7	5,8	2,4	29,7	19
QSL-G3/8-12-20								
QSL-G1/2-12	G1/2	12	21	32,2	6,8	2,4	30,7	24
QSL-G1/2-12-20								

Kích thước

Kích thước – Mối nối vít cắm L QSL-...-16, ren G với vòng phớt Tải xuống dữ liệu CAD www.festo.com

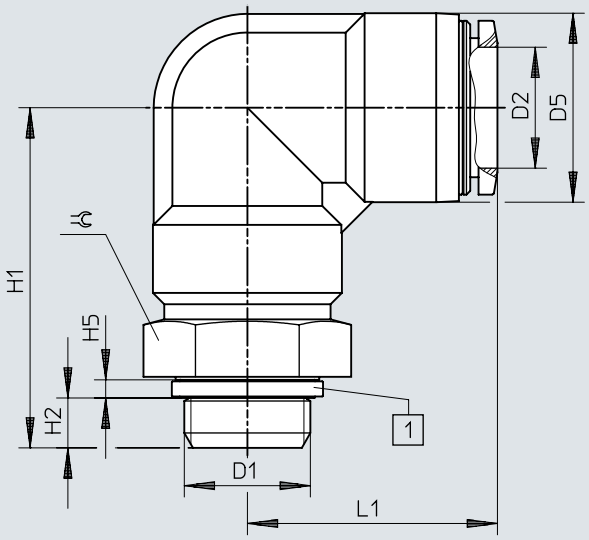

[1] Vòng phớt

	D1	D2	D5 ø	H1	H2	H5	L1	⌀
QSL-G3/8-16	G3/8	16	25	44,2	5,8	2,4	33,1	24
QSL-G1/2-16	G1/2	16	25	45,2	6,8	2,4	33,1	24
QSL-G1/2-16-20								

Kích thước

Kích thước – Mối nối vít cắm dài L QSLL, ren R

Tải xuống dữ liệu CAD www.festo.com

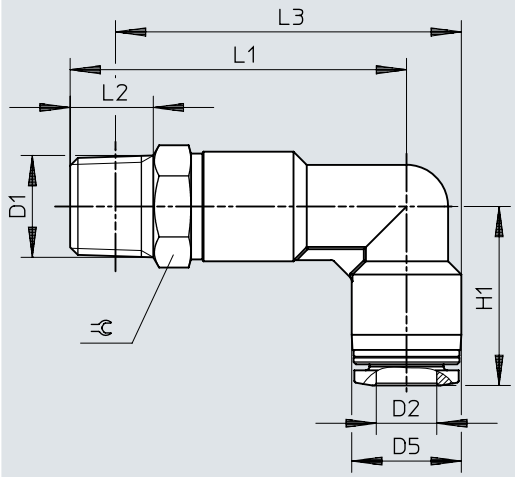

	D1	D2	D5 ø	H1	L1	L2	L3	⫷
QSLL-1/8-4	R1/8	4	10	18,7	34	8	35	10
QSLL-1/8-6		6	12,5	20,3	37	8	39,3	10
QSLL-1/8-8		8	14,5	22,7	40,5	8	43,8	12
QSLL-1/4-4	R1/4	4	10	20,7	41	11	40	14
QSLL-1/4-6		6	12,5	21,8	42,5	11	42,7	14
QSLL-1/4-8		8	14,5	23,7	44,5	11	45,7	14
QSLL-1/4-10		10	17,5	26	48	11	50,7	14
QSLL-3/8-6	R3/8	6	12,5	23,8	46	12	45,9	17
QSLL-3/8-8		8	14,5	24,7	47,5	12	48,4	17
QSLL-3/8-10		10	17,5	27	51,5	12	53,9	17
QSLL-3/8-12		12	21	29,7	55,5	12	59,7	17
QSLL-1/2-10	R1/2	10	17,5	27	55,5	15	56,1	21
QSLL-1/2-12		12	21	29,7	59,5	15	61,8	21

Kích thước

Kích thước – Đầu nối ren cắm L, loại dài QSLL, ren G với vòng phớt Tải xuống dữ liệu CAD www.festo.com

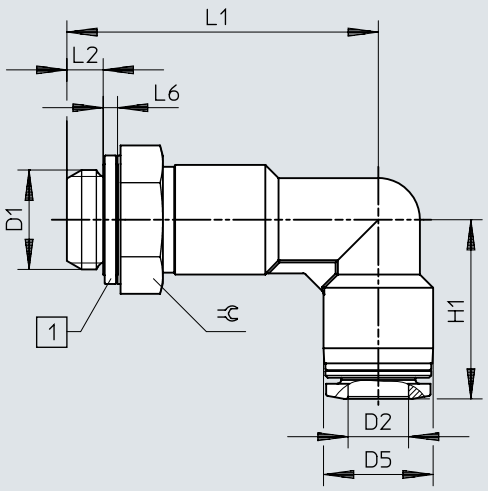

[1] Vòng phớt

	D1	D2	D5 ø	H1	L1	L2	L6	⫧
QSLL-G1/8-4	G1/8	4	10	18,7	33,1	4,2	1,9	13
QSLL-G1/8-4-100								
QSLL-G1/8-6		6	12,5	20,3	36,1	4,2	1,9	13
QSLL-G1/8-6-100								
QSLL-G1/8-8		8	14,5	22,7	38,6	4,2	1,9	13
QSLL-G1/8-8-100								
QSLL-G1/4-6	G1/4	6	12,5	21,8	39,2	4,8	1,9	17
QSLL-G1/4-8		8	14,5	23,7	41,2	4,8	1,9	17
QSLL-G1/4-10		10	17,5	26	44,7	4,8	1,9	17
QSLL-G1/4-12		12	21	29	49,5	4,8	1,9	17
QSLL-G3/8-8	G3/8	8	14,5	24,7	43,7	5,8	2,4	19
QSLL-G3/8-10		10	17,5	27	47,7	5,8	2,4	19
QSLL-G3/8-12		12	21	29,7	51,7	5,8	2,4	19
QSLL-G1/2-12	G1/2	12	21	29,7	55,2	6,8	2,4	24

Kích thước

Kích thước – Đầu nối ren cắm L,loại dài QSLL-...-16, ren G với vòng phớt

Tải xuống dữ liệu CAD www.festo.com

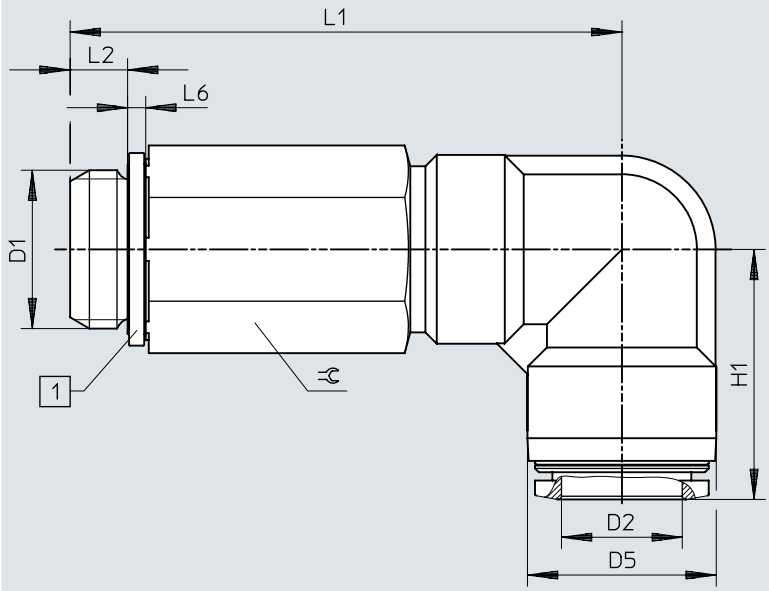

[1] Vòng phớt

	D1	D2	D5 ø	H1	L1	L2	L6	⫰
QSLL-G1/2-16	G1/2	16	25	33,1	72,2	6,8	2,4	24

Kích thước

Kích thước – Đầu nối ren cắm L QSLF, ren G

Tải xuống dữ liệu CAD www.festo.com

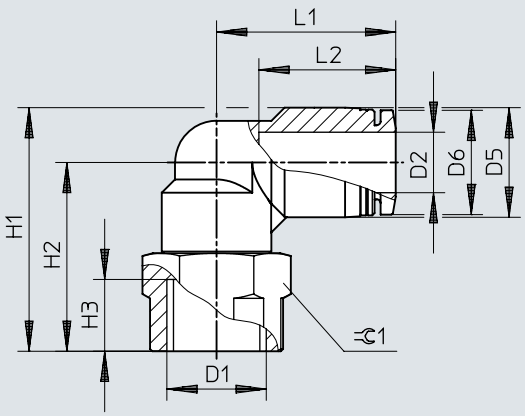

	D1	D2	D5 ø	D6 ø	H1	H2	H3	L1	L2	⫷
QSLF-1/8-4-B	G1/8	4	10	9,9	25	20	7	18,7	14,9	14
QSLF-1/8-6-B		6	12,5	11,8	26,8	20,5	7	20,3	17	14
QSLF-1/8-8-B		8	14,5	13,8	28,3	21	7	22,7	18,1	14
QSLF-1/4-6-B	G1/4	6	12,5	11,8	31,3	25	9,5	21,8	17	17
QSLF-1/4-8-B		8	14,5	13,8	32,3	25	9,5	23,7	18,1	17
QSLF-1/4-10-B		10	17,5	16,8	34,3	25,5	9,5	26	20,2	17
QSLF-3/8-8-B	G3/8	8	14,5	13,8	34,8	27,5	11	24,7	18,1	21
QSLF-3/8-10-B		10	17,5	16,8	37,3	28,5	11	27	20,2	21

Kích thước

Kích thước – Mối nối vít cắm L QSLV-...-I, ren R

Tải xuống dữ liệu CAD www.festo.com

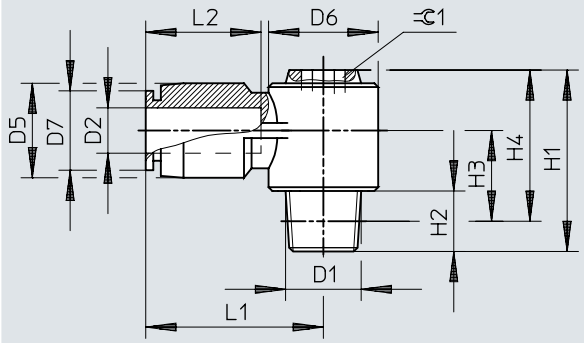

	D1	D2	D5 ø	D6 ø	D7 ø	H1	H2	H3	H4	L1	L2	⫧
QSLV-1/8-6-I	R1/8	6	13	14,3	11,8	24	8	11,5	20	23,7	17	5
QSLV-1/8-8-I		8	14	17,9	13,8	27	8	12	23	26,7	18,1	8
QSLV-1/4-6-I	R1/4	6	13	14,3	11,8	27	11	12,5	21	23,7	17	5
QSLV-1/4-8-I		8	14	17,9	13,8	30	11	13	24	26,7	18,1	8
QSLV-1/4-10-I		10	18	21,3	16,8	34	11	15	28	30,7	20,7	10
QSLV-3/8-8-I	R3/8	8	14	17,9	13,8	31	12	13,7	24,7	26,7	18,1	8
QSLV-3/8-10-I		10	18	21,3	16,8	35	12	15,7	28,7	30,7	20,7	10
QSLV-3/8-12-I		12	21	26,3	19,8	39	12	17,7	32,7	36,4	23,4	12
QSLV-1/2-12-I	R1/2	12	21	26,3	19,8	42	15	18,8	33,8	36,4	23,4	12

Kích thước

Kích thước – Mối nối vít cắm L QSLV-...-I, ren G

Tải xuống dữ liệu CAD www.festo.com

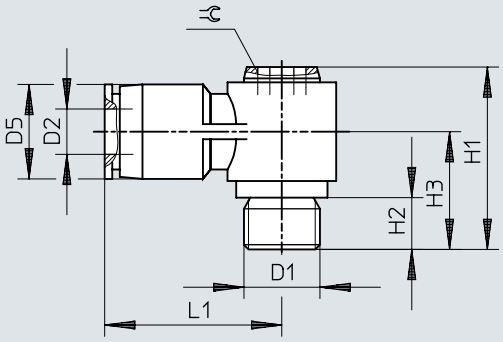

	D1	D2	D5 ø	H1	H2	H3	L1	
QSLV-G1/8-6-I	G1/8	6	13	23	5,1	14,5	23,7	5
QSLV-G1/8-8-I		8	14	26	5,1	15	26,7	8
QSLV-G1/4-6-I	G1/4	6	13	23,5	5,6	15	23,7	5
QSLV-G1/4-8-I		8	14	26,5	5,6	15,5	26,7	8
QSLV-G1/4-10-I		10	18	30,5	5,6	17,5	30,7	10
QSLV-G3/8-8-I	G3/8	8	14	28	6,6	17	26,7	8
QSLV-G3/8-10-I		10	18	32	6,6	19	30,7	10
QSLV-G3/8-12-I		12	21	36	6,6	21	36,4	12
QSLV-G1/2-12-I	G1/2	12	21	37	7,6	22	36,4	12

Kích thước

Kích thước – Mối nối vít cắm L QSLV, ren hệ mét với vòng phớt Tải xuống dữ liệu CAD www.festo.com

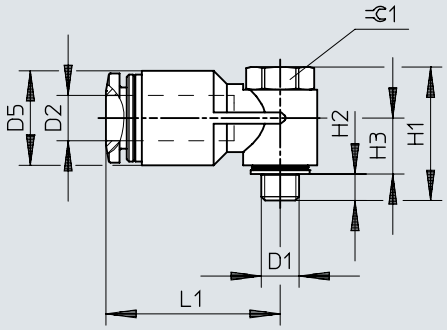

	D1	D2	D5 ø	H1	H2	H3	L1	⫧1
QSLV-M5-6	M5	6	12,5	17,2	3	7,4	23,1	8

Kích thước

Kích thước – Mối nối vít cắm QSLV, R-Gewinde Tải xuống dữ liệu CAD www.festo.com

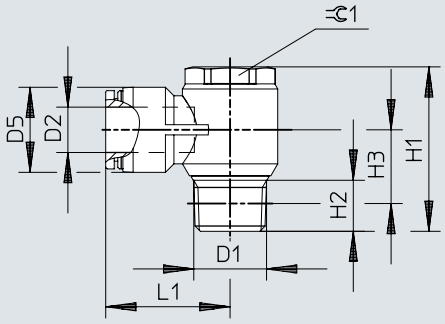

	D1	D2	D5 ø	H1	H2	H3	L1	⫧1
QSLV-1/8-4	R1/8	4	10	27	8	12	22,2	14
QSLV-1/8-4-100								
QSLV-1/8-6		6	12,5	27	8	12	24,2	14
QSLV-1/8-6-100								
QSLV-1/8-8		8	14,5	27	8	12,3	26,2	14
QSLV-1/8-8-50								
QSLV-1/4-6	R1/4	6	12,5	31,5	11	13,5	26,8	17
QSLV-1/4-6-100								
QSLV-1/4-8		8	14,5	31,5	11	13,5	28,2	17
QSLV-1/4-8-50								
QSLV-1/4-10		10	17,5	31,5	11	15	30,5	17
QSLV-1/4-10-50								
QSLV-3/8-8	R3/8	8	14,5	36	12	15,7	30,2	21
QSLV-3/8-10		10	18	36	12	15,7	32,5	21
QSLV-3/8-12		12	21	36	12	17,2	35,2	21
QSLV-1/2-12	R1/2	12	21	40,2	13	16,5	38,2	24
QSLV-1/2-16		16	25	48,3	15	21,6	36,6	24

Kích thước

Kích thước – Mối nối vít cắm L QSLV, ren G với vòng phớt Tải xuống dữ liệu CAD www.festo.com

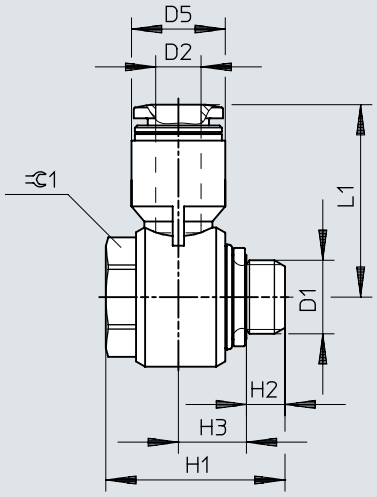

	D1	D2	D5 ø	H1	H2	H3	L1	⫧ 1
QSLV-G1/8-4	G1/8	4	10	23,7	5,1	8,7	23,4	14
QSLV-G1/8-4-100								
QSLV-G1/8-6		6	12,4	23,7	5,1	9	25,5	14
QSLV-G1/8-6-100								
QSLV-G1/8-8		8	14,4	23,7	5,1	10	28,4	14
QSLV-G1/8-8-50								
QSLV-G1/4-6	G1/4	6	14,5	28,6	5,6	10,4	29	19
QSLV-G1/4-6-100								
QSLV-G1/4-8		8	14,5	28,6	5,6	10,4	28,9	19
QSLV-G1/4-8-50								
QSLV-G1/4-10		10	17,6	28,6	5,6	11,7	31,2	19
QSLV-G1/4-10-50								
QSLV-G3/8-8	G3/8	8	14,4	33,1	6,6	12,6	31	24
QSLV-G3/8-10		10	17,6	33,1	6,6	12,6	33,6	24
QSLV-G3/8-12		12	21	33,1	6,6	14,3	36,4	24
QSLV-G1/2-12	G1/2	12	21	34	7,6	14,3	37,9	27
QSLV-G1/2-16		16	25	43,1	7,6	17,2	38,1	27

Kích thước

Kích thước – Đầu nối khí L QSL Tải xuống dữ liệu CAD www.festo.com

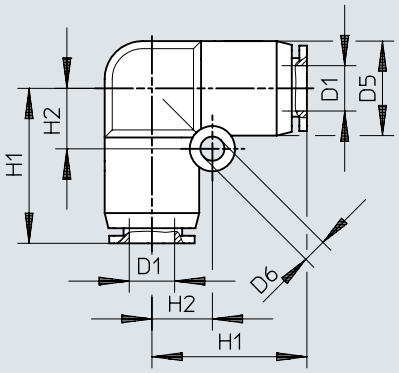

	D1	D5 ø	D6 ø	H1	H2
QSL-4	4	10	3,2	16,9	6,5
QSL-4-100					
QSL-6	6	12,5	3,2	20,1	8
QSL-6-100					
QSL-8	8	15	4,2	22,4	10
QSL-8-50					
QSL-10	10	17,5	4,2	26,2	12
QSL-10-50					
QSL-12	12	21	4,2	29,4	14
QSL-12-20					
QSL-16	16	25	4,2	33,1	12
QSL-16-20					

Kích thước

Kích thước – Đầu nối khí L QSL-...H với ống bọc cắm Tải xuống dữ liệu CAD www.festo.com

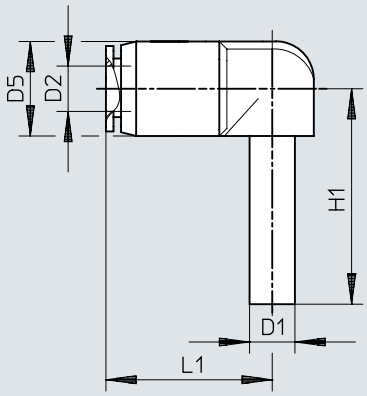

	D1	D2	D5 ø	H1	L1
QSL-4H	QS-4	4	10	25	16,8
QSL-4H-100					
QSL-6H	QS-6	6	12,5	28,5	19,8
QSL-6H-100					
QSL-8H	QS-8	8	14,5	30,7	21,8
QSL-8H-50					
QSL-10H	QS-10	10	17,5	33,7	24,9
QSL-10H-50					
QSL-12H	QS-12	12	21	39	28,9
QSL-6H-4	QS-6	4	12,5	28,5	17,7
QSL-8H-6	QS-8	6	14,5	30,7	21,9
QSL-10H-8	QS-10	8	17,5	33,7	24,6
QSL-12H-10	QS-12	10	21	39	28,7

Kích thước

Kích thước – Đầu nối khí L QSL-...H với ống bọc cắm dài Tải xuống dữ liệu CAD www.festo.com

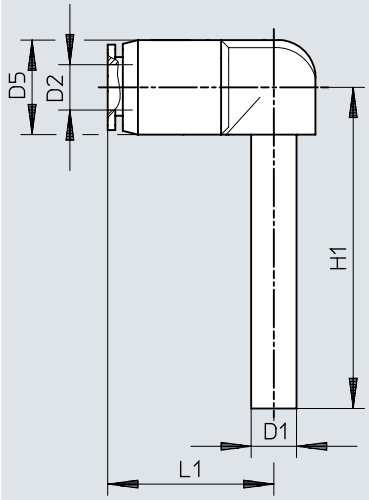

	D1	D2	D5 Ø	H1	L1
QSL-4HL	QS-4	4	10	36	16,8
QSL-6HL	QS-6	6	12,5	42	19,8
QSL-8HL	QS-8	8	14,5	46,7	21,8
QSL-10HL	QS-10	10	17,5	51,7	24,9
QSL-12HL	QS-12	12	21	59,5	28,95

Kích thước

Kích thước – Đầu nối ren cắm T QST, ren R

Tải xuống dữ liệu CAD www.festo.com

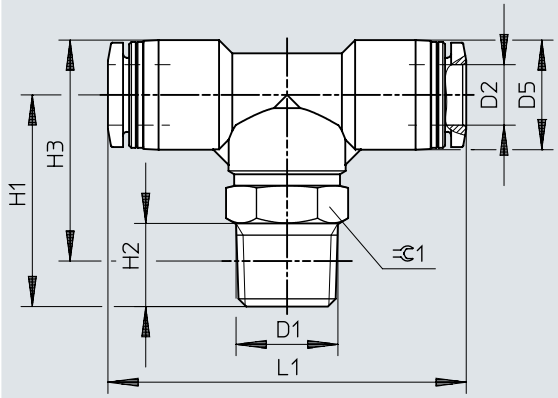

	D1	D2	D5 ⌀	H1	H2	H3	L1	⌀
QST-1/8-4	R1/8	4	10	22	8	23	37,4	10
QST-1/8-4-100								
QST-1/8-6		6	12,5	22,5	8	24,8	40,5	10
QST-1/8-6-100								
QST-1/8-8		8	14,5	24	8	27,3	45,4	12
QST-1/8-8-50								
QST-1/8-10		10	17,5	25	8	29,8	51	12
QST-1/4-4	R1/4	4	10	29	11	28	41,4	14
QST-1/4-6		6	12,5	28	11	28,2	43,5	14
QST-1/4-6-100								
QST-1/4-8		8	14,5	28	11	29,2	47,4	14
QST-1/4-8-50								
QST-1/4-10		10	17,5	28,5	11	31,2	52	14
QST-1/4-10-50								
QST-1/4-12		12	21	29,8	11	34,2	57,9	14
QST-3/8-6	R3/8	6	12,5	31,5	12	31,4	47,5	17
QST-3/8-8		8	14,5	31	12	31,9	49,4	17
QST-3/8-8-50								
QST-3/8-10		10	17,5	32	12	34,4	54	17
QST-3/8-10-20								
QST-3/8-12		12	21	32,5	12	36,7	59,4	17
QST-3/8-12-20								
QST-1/2-10	R1/2	10	17,5	36	15	36,6	55	21
QST-1/2-12		12	21	36,5	15	38,8	61,4	21

Kích thước

Kích thước – Đầu nối ren cắm T QST-...-16, ren R

Tải xuống dữ liệu CAD www.festo.com

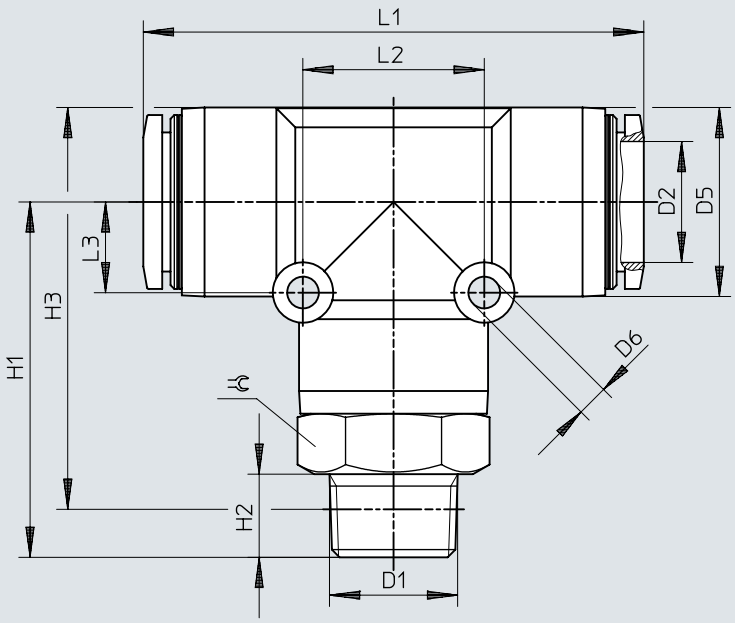

	D1	D2	D5 ø	D6 ø	H1	H2	H3	L1	L2	L3	⊂
QST-3/8-16	R3/8	16	25	4,2	47	11	53,2	66,2	24	12	22
QST-1/2-16	R1/2	16	25	4,2	51	15	55,3	66,2	24	12	22

Kích thước

Kích thước – Đầu nối ren cắm T QST, ren G với vòng phớt Tải xuống dữ liệu CAD www.festo.com

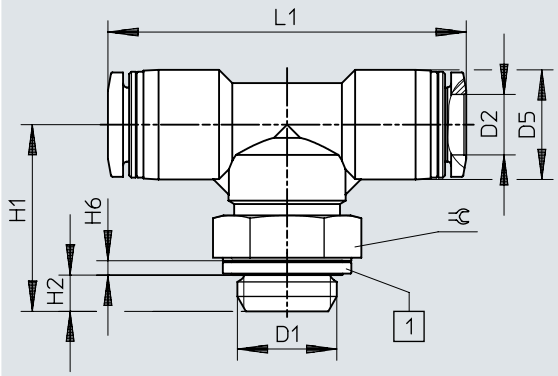

[1] Vòng phớt

	D1	D2	D5 ø	H1	H2	H6	L1	⫧
QST-G1/8-4	G1/8	4	10	21,1	4,2	1,9	37,4	13
QST-G1/8-4-100								
QST-G1/8-6		6	12,5	21,6	4,2	1,9	40,5	13
QST-G1/8-6-100								
QST-G1/8-8		8	14,5	22,1	4,2	1,9	45,4	13
QST-G1/8-8-50								
QST-G1/4-6	G1/4	6	12,5	24,7	4,8	1,9	43,5	17
QST-G1/4-6-100								
QST-G1/4-8		8	14,5	24,7	4,8	1,9	47,4	17
QST-G1/4-8-50								
QST-G1/4-10		10	17,5	25,2	4,8	1,9	52	17
QST-G1/4-10-50								
QST-G1/4-12		12	21	26,5	4,8	1,9	57,9	17
QST-G3/8-8	G3/8	8	14,5	27,2	5,8	2,4	49,4	19
QST-G3/8-8-50								
QST-G3/8-10		10	17,5	28,2	5,8	2,4	54	19
QST-G3/8-10-20								
QST-G3/8-12		12	21	28,7	5,8	2,4	59,4	19
QST-G3/8-12-20								
QST-G1/2-12	G1/2	12	21	32,2	6,8	2,4	61,4	24

Kích thước

Kích thước – Mối nối vít cắm T QST-...-16, ren G với vòng phớt Tải xuống dữ liệu CAD www.festo.com

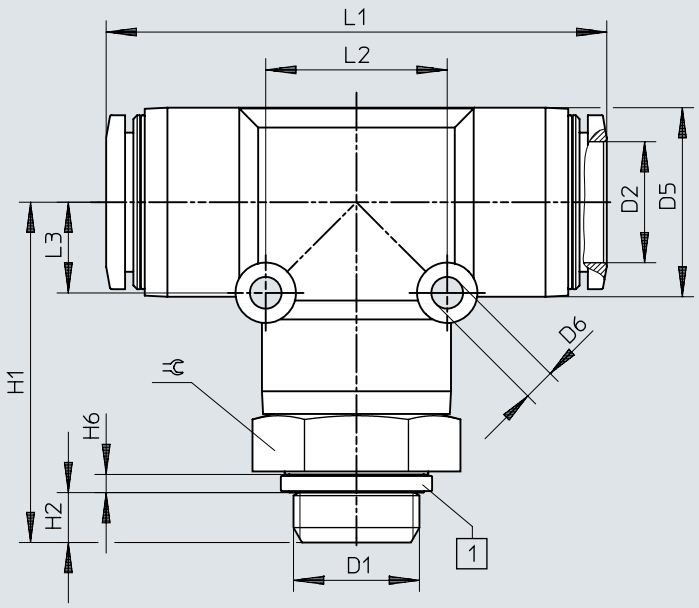

[1] Vòng phớt

	D1	D2	D5 ø	D6 ø	H1	H2	H6	L1	L2	L3	⫧
QST-G3/8-16	G3/8	16	25	4,2	44,2	5,8	2,4	66,2	24	12	24
QST-G1/2-16	G1/2	16	25	4,2	45,2	6,8	2,4	66,2	24	12	24

Kích thước

Kích thước – Đầu nối khí T QST

Tải xuống dữ liệu CAD www.festo.com

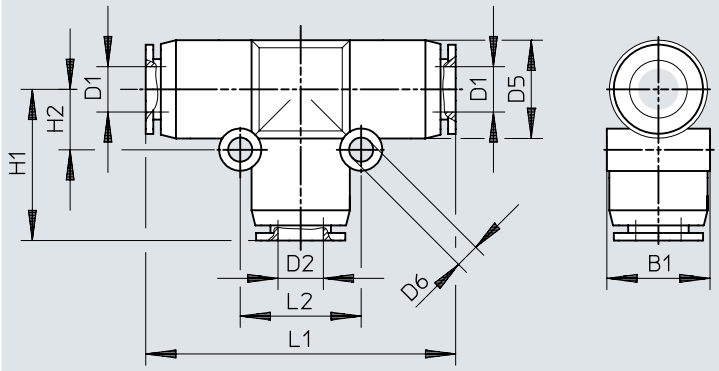

	D1	D2	D5 ø	D6 ø	B1	H1	H2	L1	L2
QST-4	4	4	10	3,2	10,4	17,2	6,5	34,4	13
QST-4-100									
QST-6	6	6	13	3,2	13,5	20,1	8	40,2	16
QST-6-100									
QST-8	8	8	15	3,2	15,6	22,2	9	44,4	18
QST-8-50									
QST-10	10	10	17,5	4,2	18,2	25,2	12	50,4	24
QST-10-50									
QST-12	12	12	21	4,2	21,7	28,4	14	56,8	28
QST-12-20									
QST-16	16	16	25	4,2	25,6	33,1	12	66,2	24
QST-6-4	6	4	13	3,2	13	19,5	8	40,1	16
QST-6-4-100									
QST-8-4	8	4	14,5	3,2	15,1	21,7	9	44,4	18
QST-8-6		6	14,5	3,2	15,1	22,3	9	44,4	18
QST-8-6-50									
QST-10-6	10	6	17,5	4,2	18,2	25	12	50,4	24
QST-10-8		8	17,5	4,2	18,2	24,9	12	50,4	24
QST-10-8-50									
QST-12-8	12	8	21	4,2	21,7	27,7	14	56,8	28
QST-12-10		10	21	4,2	21,7	28	14	56,8	28
QST-12-10-20									
QST-16-12	16	12	25	4,2	25,7	33,2	12	66,2	24

Kích thước

Kích thước – Đầu nối T QSTF, ren R

Tải xuống dữ liệu CAD www.festo.com

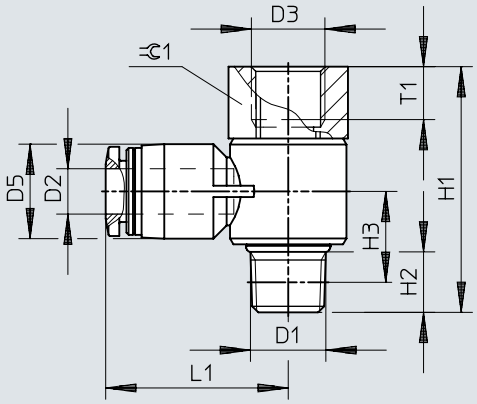

	D1	D2	D3	D5 ø	H1	H2	H3	L1	T1	⫧ 1
QSTF-1/8-4-B	R1/8	4	G1/8	10	32,5	8	12	22,2	7	14
QSTF-1/8-6-B		6	G1/8	12,5	32,5	8	12	24,2	7	14
QSTF-1/8-8-B		8	G1/8	14,5	32,5	8	12,3	26,2	7	14
QSTF-1/4-6-B	R1/4	6	G1/4	12,5	38,5	11	13,5	26,8	9,5	17
QSTF-1/4-8-B		8	G1/4	14,5	38,5	11	13,5	28,2	9,5	17
QSTF-1/4-10-B		10	G1/4	17,5	38,5	11	15	30,5	9,5	17
QSTF-3/8-8-B	R3/8	8	G3/8	14,5	44,5	12	15,7	30,2	11	21
QSTF-3/8-10-B		10	G3/8	18	44,5	12	15,7	32,5	11	21
QSTF-3/8-12-B		12	G3/8	21	44,5	12	17,2	35,2	11	21
QSTF-1/2-12-B	R1/2	12	G1/2	21	52,2	13	16,5	38,2	14	24

Kích thước

Kích thước – Mối nối vít cắm T QSTF, ren G với vòng phớt

Tải xuống dữ liệu CAD www.festo.com

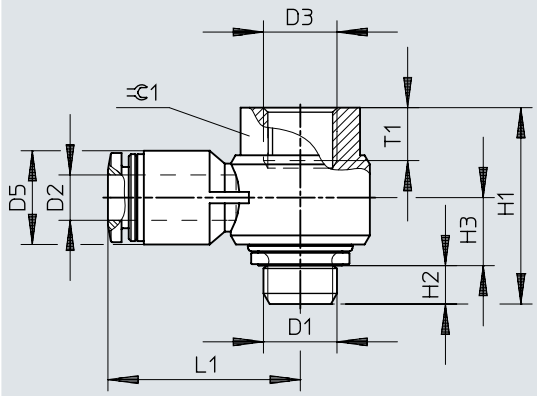

	D1	D2	D3	D5 ø	H1	H2	H3	L1	T1	⇔ 1
QSTF-G1/8-4	G1/8	4	G1/8	10	26	5,1	8,7	23,4	7	14
QSTF-G1/8-6		6	G1/8	12,4	26	5,1	9	25,5	7	14
QSTF-G1/8-8		8	G1/8	14,4	26	5,1	10	28,4	7	14
QSTF-G1/4-6	G1/4	6	G1/4	14,5	33,2	5,6	10,4	29	9,5	19
QSTF-G1/4-8		8	G1/4	14,5	33,2	5,6	10,4	28,9	9,5	19
QSTF-G1/4-10		10	G1/4	17,6	33,2	5,6	11,7	31,2	9,5	19
QSTF-G3/8-8	G3/8	8	G3/8	14,4	38,1	6,6	12,6	31	11	24
QSTF-G3/8-10		10	G3/8	17,6	38,1	6,6	12,6	33,6	11	24
QSTF-G3/8-12		12	G3/8	21	38,1	6,6	14,3	36,4	11	24
QSTF-G1/2-12	G1/2	12	G1/2	21	42,8	7,6	14,3	37,9	14	27

Kích thước

Kích thước – Mối nối vít cắm T QSTL, ren R

Tải xuống dữ liệu CAD www.festo.com

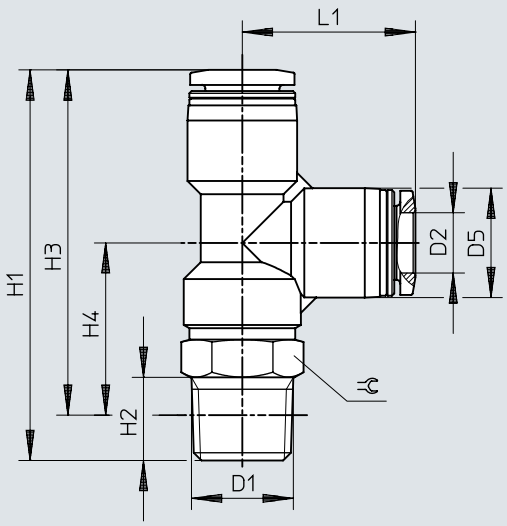

	D1	D2	D5 ø	H1	H2	H3	H4	L1	⫧
QSTL-1/8-4	R1/8	4	10	40,2	8	36,2	19	17,2	10
QSTL-1/8-4-100									
QSTL-1/8-6		6	12,5	43,3	8	39,3	18,8	20,5	10
QSTL-1/8-6-100									
QSTL-1/8-8		8	14,5	46,9	8	42,9	20	22,9	12
QSTL-1/8-8-50									
QSTL-1/4-6	R1/4	6	12,5	48,8	11	42,7	22,2	20,5	14
QSTL-1/4-6-100									
QSTL-1/4-8		8	14,5	51,7	11	45,7	22,8	22,9	14
QSTL-1/4-8-50									
QSTL-1/4-10		10	17,5	54,7	11	48,7	22,5	26,2	14
QSTL-1/4-10-50									
QSTL-3/8-8	R3/8	8	14,5	55,4	12	49,1	26,2	22,9	17
QSTL-3/8-10		10	17,5	58,2	12	51,9	25,7	26,2	17
QSTL-3/8-12		12	21	63,5	12	57,2	26,7	30,5	17
QSTL-1/2-12	R1/2	12	21	67,5	15	59,3	28,8	30,7	21

Kích thước

Kích thước – Mối nối vít cắm T QSTL-...-16, ren R

Tải xuống dữ liệu CAD www.festo.com

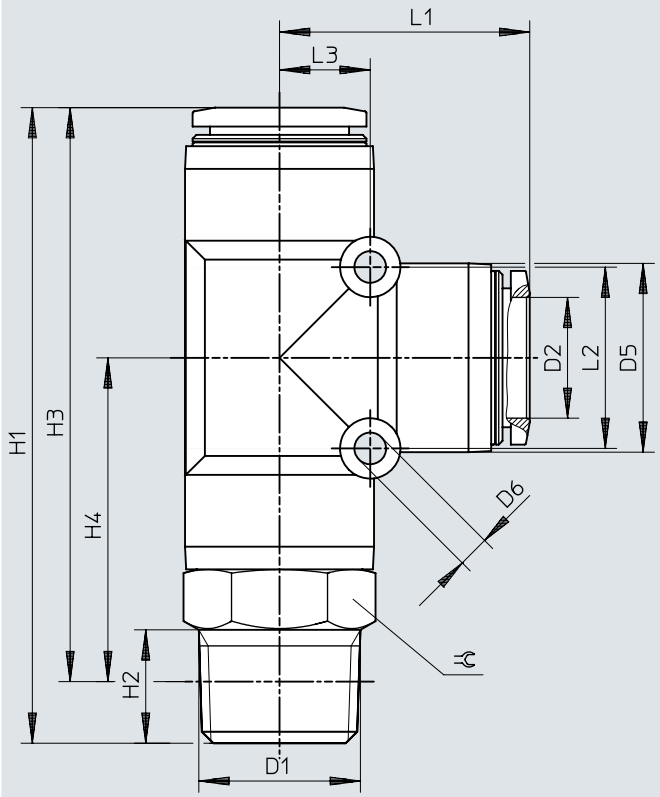

	D1	D2	D5 ø	D6 ø	H1	H2	H3	H4	L1	L2	L3	⬡
QSTL-1/2-16	R1/2	16	25	4,2	84,1	15	75,9	42,8	33,1	24	12	22

Kích thước

Kích thước – Mối nối vít cắm T QSTL, ren G với vòng phớt Tải xuống dữ liệu CAD www.festo.com

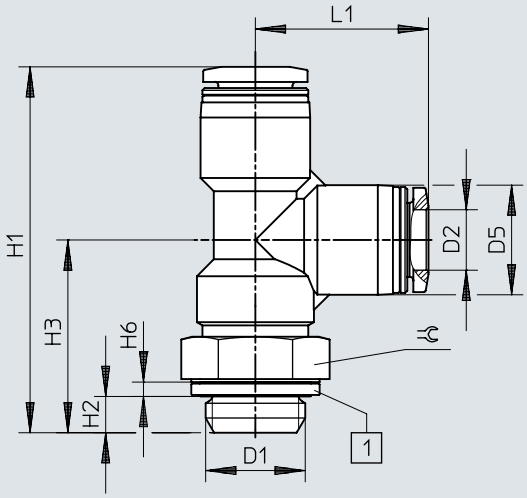

[1] Vòng phớt

	D1	D2	D5 ø	H1	H2	H3	H6	L1	⫧
QSTL-G1/8-4	G1/8	4	10	39,3	4,2	22,1	1,9	17,2	13
QSTL-G1/8-4-100									
QSTL-G1/8-6		6	12,5	42,4	4,2	21,9	1,9	20,5	13
QSTL-G1/8-6-100									
QSTL-G1/8-8		8	14,5	45	4,2	22,1	1,9	22,9	13
QSTL-G1/8-8-50									
QSTL-G1/4-6	G1/4	6	12,5	45,5	4,8	25	1,9	20,5	17
QSTL-G1/4-6-100									
QSTL-G1/4-8		8	14,5	48,4	4,8	25,5	1,9	22,9	17
QSTL-G1/4-8-50									
QSTL-G1/4-10		10	17,5	51,4	4,8	25,2	1,9	26,2	17
QSTL-G1/4-10-50									
QSTL-G3/8-8	G3/8	8	14,5	51,6	5,8	28,7	2,4	22,9	19
QSTL-G3/8-10		10	17,5	54,4	5,8	28,2	2,4	26,2	19
QSTL-G3/8-12		12	21	59,7	5,8	29,2	2,4	30,5	19
QSTL-G1/2-12	G1/2	12	21	63,2	6,8	32,7	2,4	30,7	24

Kích thước

Kích thước – Mối nối vít cắm T QSTL-...-16, ren G với vòng phớt Tải xuống dữ liệu CAD www.festo.com

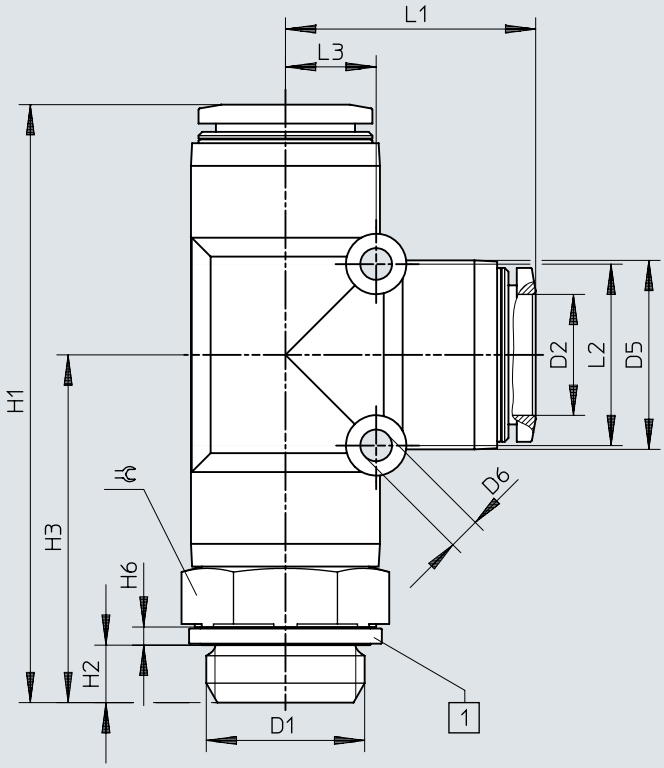

[1] Vòng phớt

	D1	D2	D5 ø	D6 ø	H1	H2	H3	H6	L1	L2	L3	⌀
QSTL-G1/2-16	G1/2	16	25	4,2	78,3	6,8	45,2	2,4	33,1	24	12	24

Kích thước

Kích thước – Đầu nối QSW, ren R

Tải xuống dữ liệu CAD www.festo.com

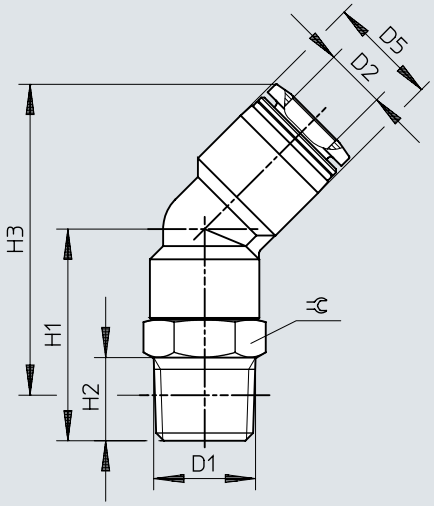

	D1	D2	D5 ø	H1	H2	H3	⫧
QSW-1/8-4	R1/8	4	8	14,8	8	23	10
QSW-1/8-6		6	10,5	16,4	8	25,3	10
QSW-1/8-8		8	14,5	24	8	39,2	12
QSW-1/4-6	R1/4	6	10,5	21,4	11	28,2	14
QSW-1/4-8		8	14,5	28	11	41,2	14
QSW-1/4-10		10	17,5	28,5	11	44,9	14
QSW-3/8-10	R3/8	10	17,5	33	12	49,1	17
QSW-3/8-12		12	21	32,5	12	53,2	17
QSW-1/2-12	R1/2	12	21	36,5	15	55,4	21

Kích thước

Kích thước – Đầu nối QSW-...-16, ren R

Tải xuống dữ liệu CAD www.festo.com

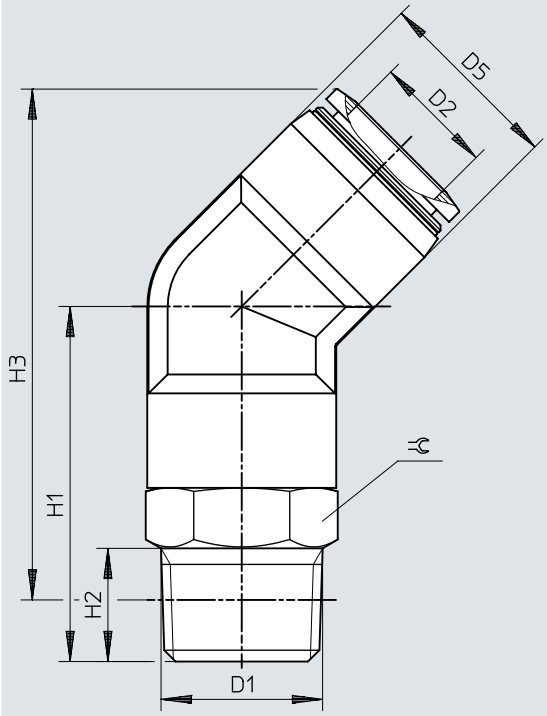

	D1	D2	D1	D2	H2	H3	⊂
QSW-1/2-16	R1/2	16	25	47	15	67,6	22

Kích thước

Kích thước – Đầu nối khí QSW-...HL với ống bọc cắm Tải xuống dữ liệu CAD www.festo.com

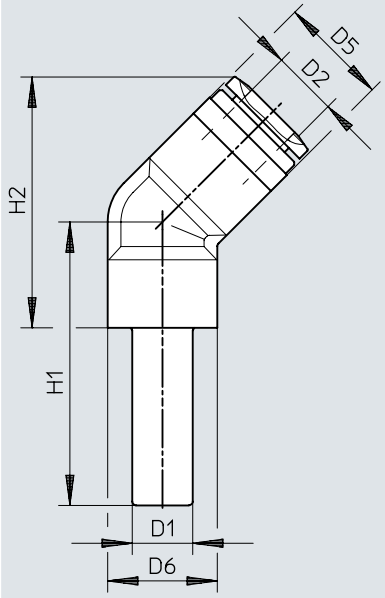

	D1	D2	D5	D6	H1	H2
QSW-4HL	QS-4	4	8	8	21,8	15
QSW-6HL	QS-6	6	10,5	8	24,6	17,3
QSW-8HL	QS-8	8	14,5	10	28,5	25,7
QSW-10HL	QS-10	10	17,5	11	31,5	30,5
QSW-12HL	QS-12	12	21	14	35,5	36,3

Kích thước

Kích thước – Đầu nối X QSX Tải xuống dữ liệu CAD www.festo.com

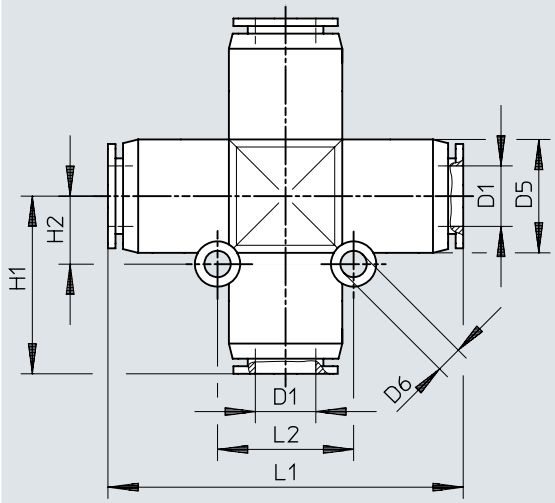

	D1	D5 ø	D6 ø	H1	H2	L1	L2
QSX-8	8	15	3,5	23,5	9	47	18
QSX-10	10	17,5	4,5	27,5	11	55	22
QSX-12	12	21	4,5	31	12	62	24

Kích thước

Kích thước – Mối nối vít cắm Y QSY, ren hệ mét với vòng phớt Tải xuống dữ liệu CAD www.festo.com

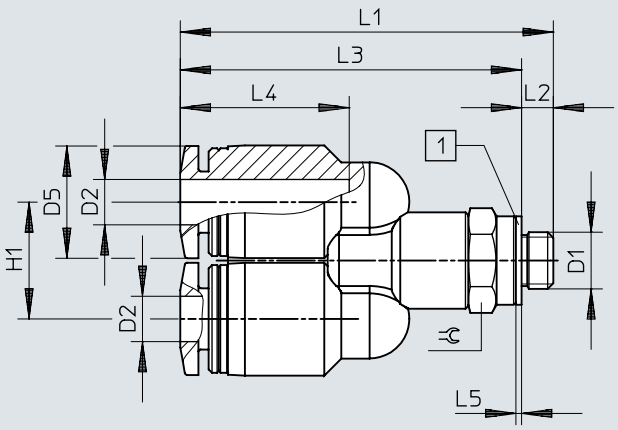

[1] Vòng phớt

	D1	D2	D5 ø	H1	L1	L2	L3	L4	L5	⫧
QSY-M5-4	M5x0,8	4	10	10,3	32,9	2,8	30,1	14,9	0,5	8
QSY-M5-6		6	12,5	12,5	38,3	2,8	35,5	17	0,5	10

Kích thước

Kích thước – Đầu nối Y QSY, ren R

Tải xuống dữ liệu CAD www.festo.com

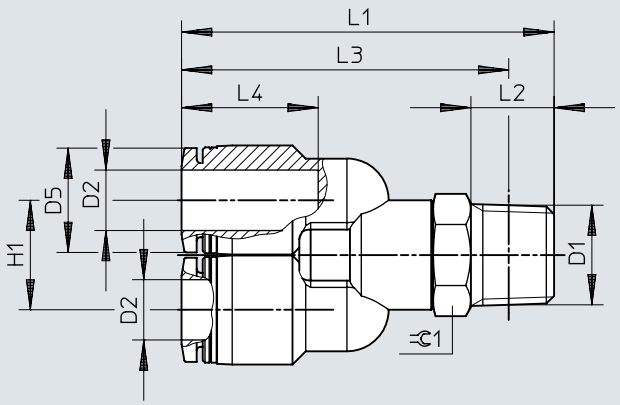

	D1	D2	D5 ø	H1	L1	L2	L3	L4	⊂
QSY-1/8-4	R1/8	4	10	10,3	38,4	8	34,4	14,9	10
QSY-1/8-6		6	12,5	12,5	41,3	8	37,3	17	10
QSY-1/8-8		8	14,5	14,5	46,1	8	42,1	18,1	12
QSY-1/4-4	R1/4	4	10	10,3	43,4	11	37,4	14,9	14
QSY-1/4-6		6	12,5	12,5	48,3	11	42,2	17	14
QSY-1/4-8		8	14,5	14,5	49,3	11	43,3	18,1	14
QSY-1/4-10		10	17,5	17,5	53,6	11	47,6	20,2	14
QSY-3/8-8	R3/8	8	14,5	14,5	52,5	12	46,2	18,1	17
QSY-3/8-10		10	17,5	17,5	56,7	12	50,4	20,2	17
QSY-3/8-12		12	21	21	60,6	12	54,3	23,4	17
QSY-1/2-10	R1/2	10	17,5	17,5	60,2	15	52	20,2	21
QSY-1/2-12		12	21	21	64,7	15	56,5	23,4	21

Kích thước

Kích thước – Mối nối vít cắm Y QSY, ren G với vòng phớt

Tải xuống dữ liệu CAD www.festo.com

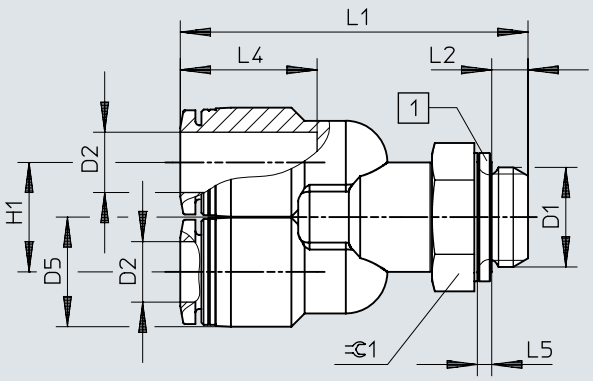

	D1	D2	D5 ø	H1	L1	L2	L4	L5	⊂
QSY-G1/8-4	G1/8	4	10	10,3	37,5	4,2	14,9	1,9	13
QSY-G1/8-6		6	12,5	12,5	40,4	4,2	17	1,9	13
QSY-G1/8-8		8	14,5	14,5	44,2	4,2	18,1	1,9	13
QSY-G1/4-6	G1/4	6	12,5	12,5	45	4,8	17	1,9	17
QSY-G1/4-8		8	14,5	14,5	46	4,8	18,1	1,9	17
QSY-G1/4-10		10	17,5	17,5	50,3	4,8	20,2	1,9	17
QSY-G3/8-8	G3/8	8	14,5	14,5	48,7	5,8	18,1	2,4	19
QSY-G3/8-10		10	17,5	17,5	52,9	5,8	20,2	2,4	19
QSY-G3/8-12		12	21	21	56,8	5,8	23,4	2,4	19
QSY-G1/2-12	G1/2	12	21	21	60,4	6,8	23,4	2,4	24

Kích thước

Kích thước – Đầu nối Y QSY

Tải xuống dữ liệu CAD www.festo.com

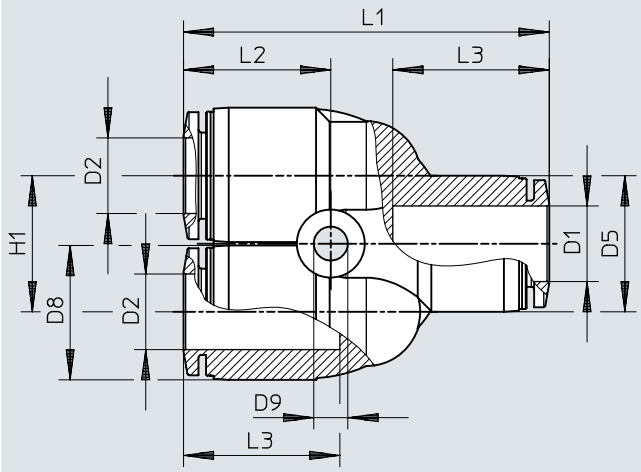

	D1	D2	D5 ø	D8 ø	D9 ø	H1	L1	L2	L3
QSY-4	4	4	10	10	3,2	11	32,8	14,1	14,9
QSY-4-100									
QSY-6	6	6	13	12,5	3,4	12	37,7	15,8	17
QSY-6-100									
QSY-8	8	8	15	14,5	3,4	14	42,4	17,2	18,1
QSY-8-50									
QSY-10	10	10	17,5	17,5	4,2	18	48,4	19,5	20,7
QSY-10-20									
QSY-12	12	12	21	21	4,2	20	54,9	22,3	23,4
QSY-12-20									
QSY-16	16	16	25	25	4,5	24	62,2	22,1	24,1

Kích thước

Kích thước – Đầu nối Y QSY, giảm

Tải xuống dữ liệu CAD www.festo.com

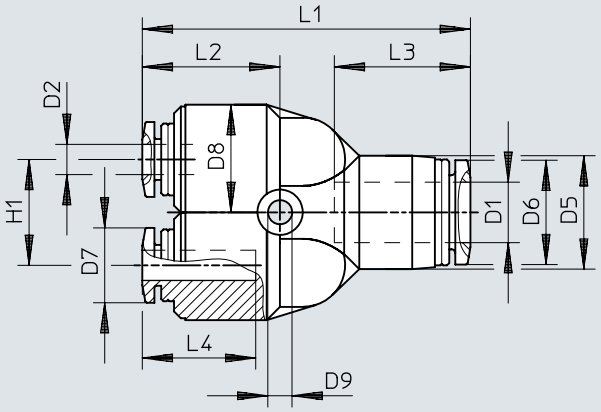

	D1	D2	D5 ø	D6 ø	D7 ø	D8 ø	D9 ø	H1	L1	L2	L3	L4
QSY-6-4	6	4	13	11,8	9,9	12,5	3,4	12	37,2	15,2	17	14,9
QSY-6-4-100												
QSY-8-4	8	4	14,5	13,8	9,9	12,5	3,4	14	41,9	16,7	18,1	14,9
QSY-8-6		6	14,5	13,8	11,8	12,5	3,4	14	42,5	17,3	18,1	17
QSY-8-6-50												
QSY-10-6	10	6	17,5	16,8	11,8	14,5	4,5	18	48,2	19,3	20,2	17
QSY-10-8		8	17,5	16,8	13,8	14,5	4,5	18	48,1	19,2	20,2	18,1
QSY-10-8-20												
QSY-12-8	12	8	21	19,8	13,8	17,5	4,5	20	54,3	21,7	23,4	18,1
QSY-12-10		10	21	19,8	16,8	17,5	4,5	20	54,6	22	23,4	20,2
QSY-12-10-20												
QSY-16-12	16	12	25	23	19,8	25	4,5	24	62,3	22,2	24,1	23,4

Kích thước

Kích thước – Đầu nối Y QSY-...H với ống bọc cắm Tải xuống dữ liệu CAD www.festo.com

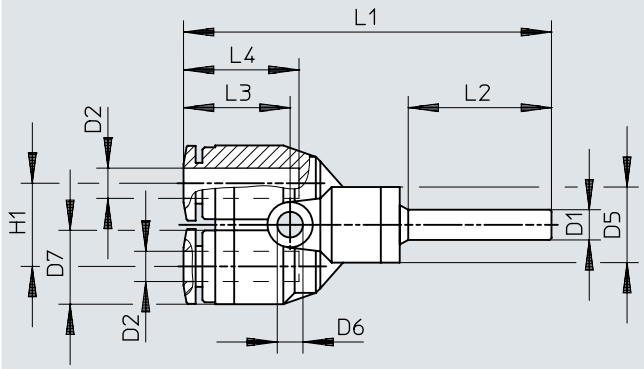

	D1	D2	D5 ø	D6 ø	D7 ø	H1	L1	L2	L3	L4
QSY-4H	QS-4	4	10	3,2	10	11	48,7	19	14,1	14,9
QSY-6H-4	QS-6	4	10	3,2	10	11	50,9	22	14,1	14,9

Kích thước

Kích thước – Đầu nối khí Y QSY-...H-B với ống bọc cắm Tải xuống dữ liệu CAD www.festo.com

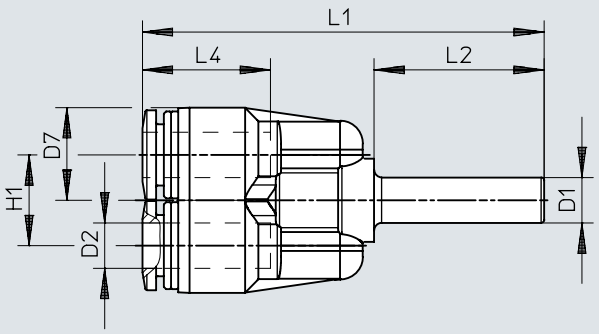

	D1	D2	D7 ø	H1	L1	L2	L4
QSY-6H-B	QS-6	6	12,5	12	53,2	22,5	17
QSY-8H-B	QS-8	8	14,5	14	56,1	23,5	18,1
QSY-10H-B	QS-10	10	17,5	18	63,2	25	20,2
QSY-12H-B	QS-12	12	21	20	71,3	29	23,4
QSY-8H-6-B	QS-8	6	12,5	12	54,2	23,5	17
QSY-10H-8-B	QS-10	8	14,5	14	57,6	25	18,1
QSY-12H-10-B	QS-12	10	17,5	18	67,2	29	20,2

Kích thước

Kích thước – Đầu nối Y QSYL, ren R

Tải xuống dữ liệu CAD www.festo.com

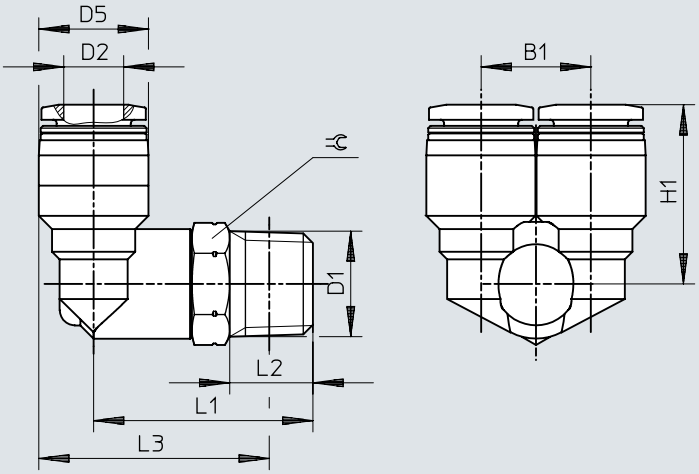

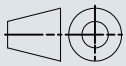

	D1	D2	B1	D5 ø	H1	L1	L2	L3	⬡
QSYL-1/8-4	R1/8	4	10,3	10	18,2	23	8	24	10
QSYL-1/8-6		6	12,5	12,5	19,8	23,5	8	25,8	10
QSYL-1/8-8		8	14,5	14,5	22,7	25	8	28,3	12
QSYL-1/4-6	R1/4	6	12,5	12,5	21,8	29	11	29,2	14
QSYL-1/4-8		8	14,5	14,5	23,7	29	11	30,2	14
QSYL-1/4-10		10	17,5	17,5	26	29,5	11	32,2	14
QSYL-3/8-8	R3/8	8	14,5	14,5	24,7	32	12	32,9	17
QSYL-3/8-10		10	17,5	17,5	27	32,5	12	34,9	17
QSYL-3/8-12		12	21	21	29,2	33,5	12	37,7	17
QSYL-1/2-12	R1/2	12	21	21	30,2	38	15	40,3	21

Kích thước

Kích thước – Mối nối vít cắm Y QSYL, ren G với vòng phớt Tải xuống dữ liệu CAD www.festo.com

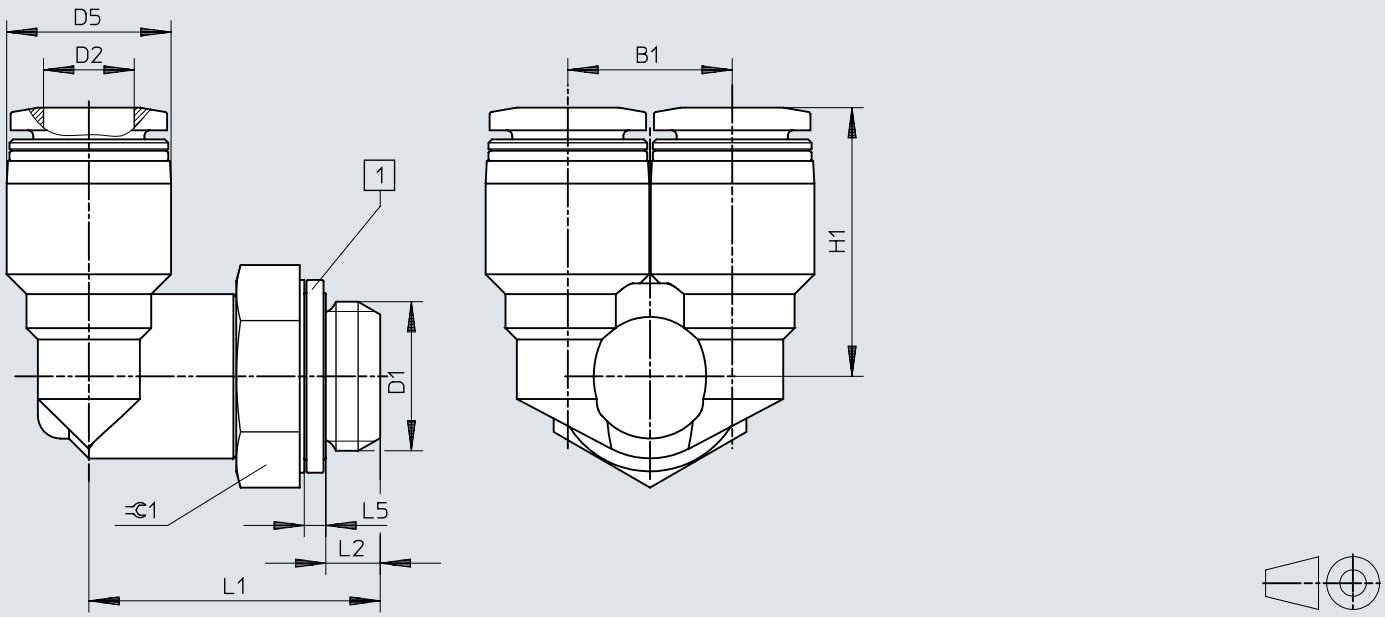

[1] Vòng phớt

	D1	D2	B1	D5 ø	H1	L1	L2	L5	⫧
QSYL-G1/8-4	G1/8	4	10,3	10	18,2	22,1	4,2	1,9	13
QSYL-G1/8-6		6	12,5	12,5	19,8	22,6	4,2	1,9	13
QSYL-G1/8-8		8	14,5	14,5	22,7	23,1	4,2	1,9	13
QSYL-G1/4-6	G1/4	6	12,5	12,5	21,8	25,7	4,8	1,9	17
QSYL-G1/4-8		8	14,5	14,5	23,7	25,7	4,8	1,9	17
QSYL-G1/4-10		10	17,5	17,5	26	26,2	4,8	1,9	17
QSYL-G3/8-8	G3/8	8	14,5	14,5	24,7	28,2	5,8	2,4	19
QSYL-G3/8-10		10	17,5	17,5	27	28,7	5,8	2,4	19
QSYL-G3/8-12		12	21	21	29,2	29,7	5,8	2,4	19
QSYL-G1/2-12	G1/2	12	21	21	30,2	33,7	6,8	2,4	24

Kích thước

Kích thước – Đầu nối Y QSYLV, ren R

Tải xuống dữ liệu CAD www.festo.com

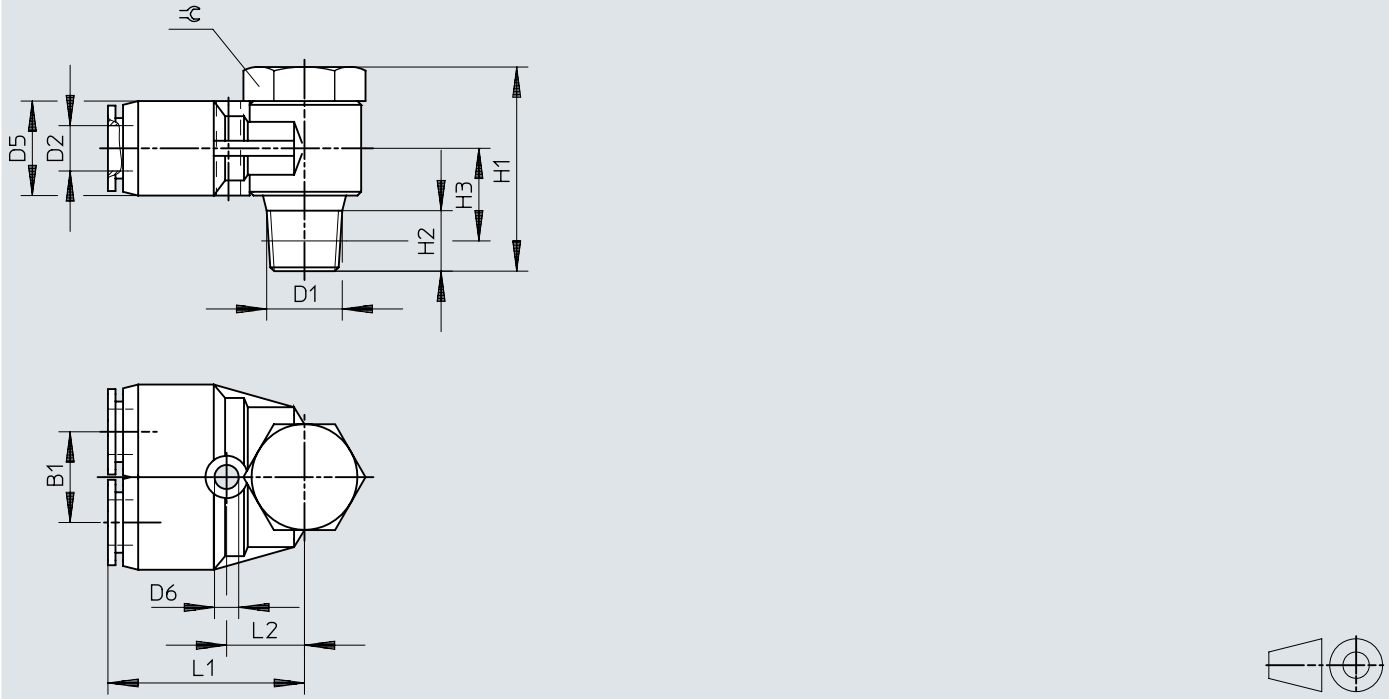

	D1	D2	B1	D5 ø	D6 ø	H1	H2	H3	L1	L2	⫧
QSYLV-1/8-6	R1/8	6	12	12,5	3,2	27	8	11	26	10,5	14
QSYLV-1/4-8	R1/4	8	14	14,5	3,2	31,5	11	12,5	29	12,5	17
QSYLV-3/8-10	R3/8	10	17	17,5	4,2	36	12	14,5	33,5	15	21
QSYLV-1/2-12	R1/2	12	20	21	4,2	40	15	17,5	37,5	17	24

Kích thước

Kích thước – Đầu nối ren cắm Y QSYLV, ren G với vòng phớt Tải xuống dữ liệu CAD www.festo.com

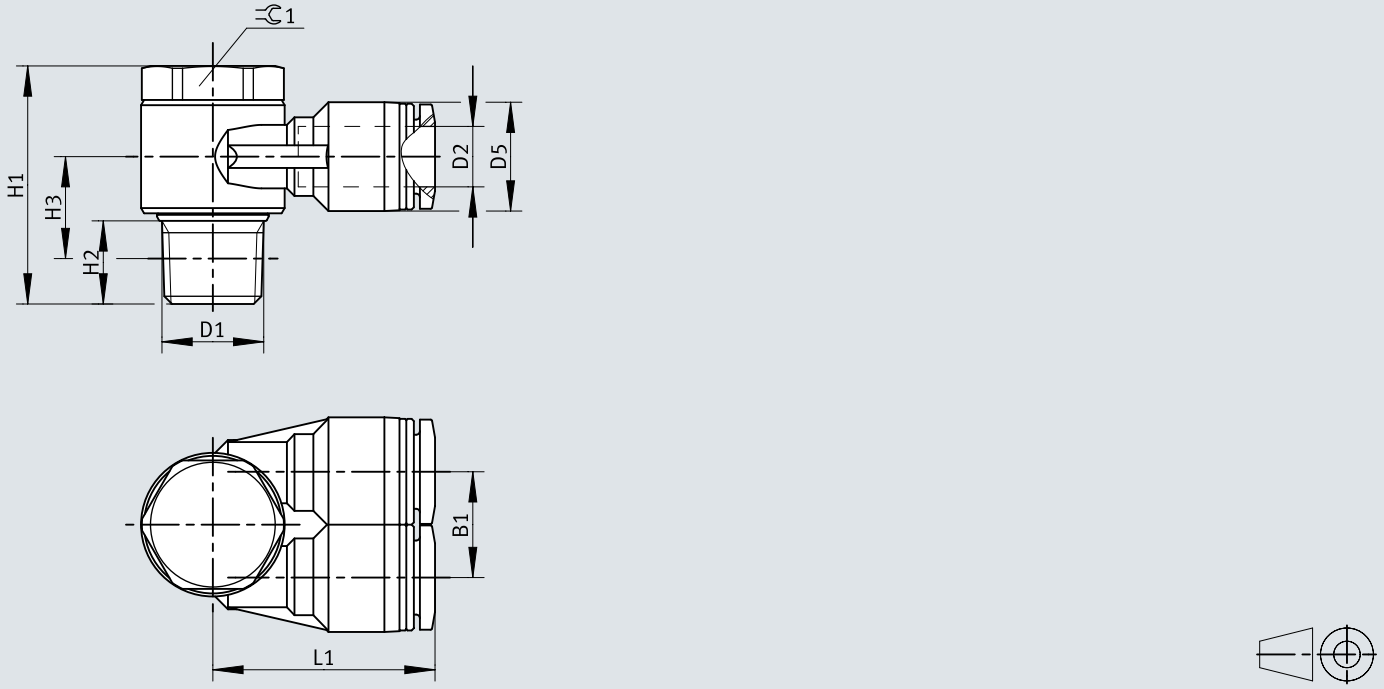

	D1	D2	B1	D5 ø	D6 ø	H1	H2	H3	L1	L2	
QSYLV-G1/8-6	G1/8	6	12	12,4	3,2	26,2	5,1	15,2	27,5	12	17
QSYLV-G1/4-8	G1/4	8	14	14,4	3,2	28,4	5,6	16,4	30,9	14	19
QSYLV-G3/8-10	G3/8	10	17	17,6	4,2	33,4	6,6	19,4	34	15,5	21
QSYLV-G1/2-12	G1/2	12	20	21	4,2	37,4	7,6	21,9	38,9	18,5	27

Thông tin đặt hàng

Thông tin đặt hàng - Mối nối vít cắm QS, ren R



Cổng nối khí nén 1	Cổng nối khí nén 2	Chiều rộng định mức	Kích cỡ gói	Số bộ phận	Loại
Ren ngoài R1/8	đối với ống mềm bên ngoài Ø 4 mm	3 mm	10	**153001**	**QS-1/8-4**
			100	**130674**	**QS-1/8-4-100**
	đối với ống mềm bên ngoài Ø 6 mm	5 mm	10	**153002**	**QS-1/8-6**
			100	**130675**	**QS-1/8-6-100**
	đối với ống mềm bên ngoài Ø 8 mm	6 mm	10	**153004**	**QS-1/8-8**
			50	**130676**	**QS-1/8-8-50**
	cho ống mềm Ø ngoài 10 mm		10	**190643**	**QS-1/8-10**
Ren ngoài R1/4	đối với ống mềm bên ngoài Ø 4 mm	3 mm		**190644**	**QS-1/4-4**
	đối với ống mềm bên ngoài Ø 6 mm	5 mm		**153003**	**QS-1/4-6**
			100	**130677**	**QS-1/4-6-100**
	đối với ống mềm bên ngoài Ø 8 mm	7 mm	10	**153005**	**QS-1/4-8**
			50	**130678**	**QS-1/4-8-50**
	cho ống mềm Ø ngoài 10 mm	8,5 mm	10	**153007**	**QS-1/4-10**
			50	**130679**	**QS-1/4-10-50**
	đối với ống mềm Ø ngoài 12 mm		10	**164980**	**QS-1/4-12**
			20	**130680**	**QS-1/4-12-20**
Ren ngoài R3/8	đối với ống mềm bên ngoài Ø 6 mm	5 mm	10	**190645**	**QS-3/8-6**
	đối với ống mềm bên ngoài Ø 8 mm	7 mm		**153006**	**QS-3/8-8**
			50	**130681**	**QS-3/8-8-50**
	cho ống mềm Ø ngoài 10 mm	9 mm	10	**153008**	**QS-3/8-10**
			50	**130682**	**QS-3/8-10-50**
	đối với ống mềm Ø ngoài 12 mm	11 mm	10	**153009**	**QS-3/8-12**
			20	**130683**	**QS-3/8-12-20**
	đối với ống mềm bên ngoài Ø 16 mm		1	**164957**	**QS-3/8-16**
Ren ngoài R1/2	cho ống mềm Ø ngoài 10 mm	9 mm		**190646**	**QS-1/2-10**
			50	**133189**	**QS-1/2-10-50**
	đối với ống mềm Ø ngoài 12 mm	11 mm	1	**153010**	**QS-1/2-12**
			20	**130684**	**QS-1/2-12-20**
	đối với ống mềm bên ngoài Ø 16 mm	13 mm	1	**153011**	**QS-1/2-16**
			20	**130685**	**QS-1/2-16-20**

Thông tin đặt hàng - Mối nối vít cắm QS, ren G với vòng phớt



Cổng nối khí nén 1	Cổng nối khí nén 2	Chiều rộng định mức	Kích cỡ gói	Số bộ phận	Loại
Ren ngoài G1/8	đối với ống mềm bên ngoài Ø 4 mm	3 mm	10	**186095**	**QS-G1/8-4**
			100	**132036**	**QS-G1/8-4-100**
	đối với ống mềm bên ngoài Ø 6 mm	5 mm	10	**186096**	**QS-G1/8-6**
			100	**132037**	**QS-G1/8-6-100**
	đối với ống mềm bên ngoài Ø 8 mm	6 mm	10	**186098**	**QS-G1/8-8**
			50	**132038**	**QS-G1/8-8-50**
Ren ngoài G1/4	đối với ống mềm bên ngoài Ø 6 mm	5 mm	10	**186097**	**QS-G1/4-6**
			100	**132039**	**QS-G1/4-6-100**
	đối với ống mềm bên ngoài Ø 8 mm	7 mm	10	**186099**	**QS-G1/4-8**
			50	**132040**	**QS-G1/4-8-50**
	cho ống mềm Ø ngoài 10 mm	8,5 mm	10	**186101**	**QS-G1/4-10**

Thông tin đặt hàng

Thông tin đặt hàng - Mối nối vít cắm QS, ren G với vòng phớt



Cổng nối khí nén 1	Cổng nối khí nén 2	Chiều rộng định mức	Kích cỡ gói	Số bộ phận	Loại
Ren ngoài G1/4	cho ống mềm Ø ngoài 10 mm	8,5 mm	50	**132041**	**QS-G1/4-10-50**
	đối với ống mềm Ø ngoài 12 mm		10	**186350**	**QS-G1/4-12**
			20	**132042**	**QS-G1/4-12-20**
Ren ngoài G3/8	đối với ống mềm bên ngoài Ø 8 mm	7 mm	10	**186100**	**QS-G3/8-8**
			50	**132043**	**QS-G3/8-8-50**
	cho ống mềm Ø ngoài 10 mm	9 mm	10	**186102**	**QS-G3/8-10**
			50	**132044**	**QS-G3/8-10-50**
	đối với ống mềm Ø ngoài 12 mm	11 mm	10	**186103**	**QS-G3/8-12**
			20	**132045**	**QS-G3/8-12-20**
	đối với ống mềm bên ngoài Ø 16 mm		1	**186347**	**QS-G3/8-16**
Ren ngoài G1/2	đối với ống mềm Ø ngoài 12 mm			**186104**	**QS-G1/2-12**
			20	**132046**	**QS-G1/2-12-20**
	đối với ống mềm bên ngoài Ø 16 mm	13 mm	1	**186105**	**QS-G1/2-16**
			20	**132047**	**QS-G1/2-16-20**
Ren ngoài G3/4	đối với ống mềm bên ngoài Ø 22 mm	20 mm	1	**8040613**	**QS-G3/4-22**

Thông tin đặt hàng - Mối nối vít cắm QS-...-I, ren R



Cổng nối khí nén 1	Cổng nối khí nén 2	Chiều rộng định mức	Kích cỡ gói	Số bộ phận	Loại
Ren ngoài R1/8	đối với ống mềm bên ngoài Ø 4 mm	2,6 mm	10	**153012**	**QS-1/8-4-I**
			100	**133191**	**QS-1/8-4-I-100**
	đối với ống mềm bên ngoài Ø 6 mm	4,2 mm	10	**153013**	**QS-1/8-6-I**
			100	**133186**	**QS-1/8-6-I-100**
	đối với ống mềm bên ngoài Ø 8 mm	5,3 mm	10	**153015**	**QS-1/8-8-I**
			50	**133187**	**QS-1/8-8-I-50**
	cho ống mềm Ø ngoài 10 mm		10	**190647**	**QS-1/8-10-I**
Ren ngoài R1/4	đối với ống mềm bên ngoài Ø 6 mm	4,2 mm		**153014**	**QS-1/4-6-I**
			100	**133193**	**QS-1/4-6-I-100**
	đối với ống mềm bên ngoài Ø 8 mm	6,3 mm	10	**153016**	**QS-1/4-8-I**
			50	**133190**	**QS-1/4-8-I-50**
	cho ống mềm Ø ngoài 10 mm		10	**153018**	**QS-1/4-10-I**
			50	**133188**	**QS-1/4-10-I-50**
	đối với ống mềm Ø ngoài 12 mm		10	**190649**	**QS-1/4-12-I**
Ren ngoài R3/8	đối với ống mềm bên ngoài Ø 8 mm			**153017**	**QS-3/8-8-I**
	cho ống mềm Ø ngoài 10 mm			**153019**	**QS-3/8-10-I**
	đối với ống mềm Ø ngoài 12 mm	8,4 mm		**153020**	**QS-3/8-12-I**
Ren ngoài R1/2	cho ống mềm Ø ngoài 10 mm	6,3 mm	1	**190648**	**QS-1/2-10-I**
	đối với ống mềm Ø ngoài 12 mm	8,4 mm		**153021**	**QS-1/2-12-I**

Thông tin đặt hàng

Thông tin đặt hàng - Mối nối vít cắm QS-...-I, ren G với vòng phớt



Cổng nối khí nén 1	Cổng nối khí nén 2	Chiều rộng định mức	Kích cỡ gói	Số bộ phận	Loại
Ren ngoài G1/8	đối với ống mềm bên ngoài Ø 4 mm	2,6 mm	10	**186106**	**QS-G1/8-4-I**
			100	**133008**	**QS-G1/8-4-I-100**
	đối với ống mềm bên ngoài Ø 6 mm	4,2 mm	10	**186107**	**QS-G1/8-6-I**
			100	**133009**	**QS-G1/8-6-I-100**
	đối với ống mềm bên ngoài Ø 8 mm	5,3 mm	10	**186109**	**QS-G1/8-8-I**
			100	**133010**	**QS-G1/8-8-I-100**
	cho ống mềm Ø ngoài 10 mm		10	**132999**	**QS-G1/8-10-I**
			100	**133000**	**QS-G1/8-10-I-100**
Ren ngoài G1/4	đối với ống mềm bên ngoài Ø 6 mm	4,2 mm	10	**186108**	**QS-G1/4-6-I**
	đối với ống mềm bên ngoài Ø 8 mm	6,3 mm		**186110**	**QS-G1/4-8-I**
	cho ống mềm Ø ngoài 10 mm	7,3 mm		**186112**	**QS-G1/4-10-I**
Ren ngoài G3/8	đối với ống mềm bên ngoài Ø 8 mm	6,3 mm		**186111**	**QS-G3/8-8-I**
	cho ống mềm Ø ngoài 10 mm	7,3 mm		**186113**	**QS-G3/8-10-I**
	đối với ống mềm Ø ngoài 12 mm	8,4 mm		**186114**	**QS-G3/8-12-I**
Ren ngoài G1/2			1	**186115**	**QS-G1/2-12-I**

Thông tin đặt hàng - Mối nối vít cắm QSF, ren G



Cổng nối khí nén 1	Cổng nối khí nén 2	Chiều rộng định mức	Kích cỡ gói	Số bộ phận	Loại
Ren trong G1/8	đối với ống mềm bên ngoài Ø 4 mm	3 mm	10	**153022**	**QSF-1/8-4-B**
			100	**130709**	**QSF-1/8-4-B-100**
	đối với ống mềm bên ngoài Ø 6 mm	5 mm	10	**153023**	**QSF-1/8-6-B**
			100	**130710**	**QSF-1/8-6-B-100**
	đối với ống mềm bên ngoài Ø 8 mm	7 mm	10	**153025**	**QSF-1/8-8-B**
			50	**130711**	**QSF-1/8-8-B-50**
Ren trong G1/4	đối với ống mềm bên ngoài Ø 4 mm	3 mm	10	**190650**	**QSF-1/4-4-B**
	đối với ống mềm bên ngoài Ø 6 mm	5 mm		**153024**	**QSF-1/4-6-B**
			100	**130712**	**QSF-1/4-6-B-100**
	đối với ống mềm bên ngoài Ø 8 mm	7 mm	10	**153026**	**QSF-1/4-8-B**
			50	**130713**	**QSF-1/4-8-B-50**
	cho ống mềm Ø ngoài 10 mm	9 mm	10	**153028**	**QSF-1/4-10-B**
			50	**130714**	**QSF-1/4-10-B-50**
	đối với ống mềm Ø ngoài 12 mm	11 mm	10	**190651**	**QSF-1/4-12-B**
Ren trong G3/8	đối với ống mềm bên ngoài Ø 6 mm	5 mm		**190652**	**QSF-3/8-6-B**
	đối với ống mềm bên ngoài Ø 8 mm	7 mm		**153027**	**QSF-3/8-8-B**
			50	**130715**	**QSF-3/8-8-B-50**
	cho ống mềm Ø ngoài 10 mm	9 mm	10	**153029**	**QSF-3/8-10-B**
			50	**130716**	**QSF-3/8-10-B-50**
	đối với ống mềm Ø ngoài 12 mm	11 mm	10	**153030**	**QSF-3/8-12-B**
			20	**130717**	**QSF-3/8-12-B-20**
Ren trong G1/2			1	**190653**	**QSF-1/2-12-B**
	đối với ống mềm bên ngoài Ø 16 mm	15 mm		**190654**	**QSF-1/2-16-B**

Thông tin đặt hàng

Thông tin đặt hàng - Đầu nối khí QS



Cổng nối khí nén 1	Cổng nối khí nén 2	Chiều rộng định mức	Kích cỡ gói	Số bộ phận	Loại
đối với ống mềm Ø ngoài 4 mm	đối với ống mềm bên ngoài Ø 4 mm	2,8 mm	10	**153031**	**QS-4**
			100	**130686**	**QS-4-100**
đối với ống mềm Ø ngoài 6 mm	đối với ống mềm bên ngoài Ø 6 mm	4,3 mm	10	**153032**	**QS-6**
			100	**130687**	**QS-6-100**
đối với ống mềm Ø ngoài 8 mm	đối với ống mềm bên ngoài Ø 8 mm	7 mm	10	**153033**	**QS-8**
			50	**130688**	**QS-8-50**
đối với ống mềm Ø ngoài 10 mm	cho ống mềm Ø ngoài 10 mm	9 mm	10	**153034**	**QS-10**
			50	**130689**	**QS-10-50**
đối với ống mềm Ø ngoài 12 mm	đối với ống mềm Ø ngoài 12 mm	11 mm	10	**153035**	**QS-12**
			20	**130690**	**QS-12-20**
đối với ống mềm Ø ngoài 16 mm	đối với ống mềm bên ngoài Ø 16 mm	13 mm	1	**153036**	**QS-16**
			20	**133195**	**QS-16-20**

Thông tin đặt hàng - Đầu nối khí QS, giảm



Cổng nối khí nén 1	Cổng nối khí nén 2	Chiều rộng định mức	Kích cỡ gói	Số bộ phận	Loại
đối với ống mềm Ø ngoài 6 mm	đối với ống mềm bên ngoài Ø 4 mm	2,8 mm	10	**153037**	**QS-6-4**
			100	**130691**	**QS-6-4-100**
đối với ống mềm Ø ngoài 8 mm			10	**130606**	**QS-8-4**
	đối với ống mềm bên ngoài Ø 6 mm	4,3 mm		**153038**	**QS-8-6**
			50	**130692**	**QS-8-6-50**
đối với ống mềm Ø ngoài 10 mm			10	**130607**	**QS-10-6**
	đối với ống mềm bên ngoài Ø 8 mm	6,5 mm		**153039**	**QS-10-8**
			50	**130693**	**QS-10-8-50**
đối với ống mềm Ø ngoài 12 mm		6,2 mm	10	**130608**	**QS-12-8**
	cho ống mềm Ø ngoài 10 mm	9 mm		**153040**	**QS-12-10**
			20	**130694**	**QS-12-10-20**

Thông tin đặt hàng - Đầu nối khí có vách ngăn QSS



Cổng nối khí nén 1	Cổng nối khí nén 2	Chiều rộng định mức	Kích cỡ gói	Số bộ phận	Loại
đối với ống mềm Ø ngoài 4 mm	đối với ống mềm bên ngoài Ø 4 mm	3 mm	10	**153157**	**QSS-4**
			100	**130788**	**QSS-4-100**
đối với ống mềm Ø ngoài 6 mm	đối với ống mềm bên ngoài Ø 6 mm	5 mm	10	**153158**	**QSS-6**
			100	**130789**	**QSS-6-100**
đối với ống mềm Ø ngoài 8 mm	đối với ống mềm bên ngoài Ø 8 mm	7 mm	10	**153159**	**QSS-8**
			50	**130790**	**QSS-8-50**
đối với ống mềm Ø ngoài 10 mm	cho ống mềm Ø ngoài 10 mm	9 mm	10	**153160**	**QSS-10**
			50	**130791**	**QSS-10-50**
đối với ống mềm Ø ngoài 12 mm	đối với ống mềm Ø ngoài 12 mm	11 mm	10	**153161**	**QSS-12**
			20	**130792**	**QSS-12-20**

Thông tin đặt hàng

Thông tin đặt hàng - Đầu nối khí có vách ngăn QSS-...-F, có trụ cố định



Cổng nối khí nén 1	Cổng nối khí nén 2	Chiều rộng định mức	Kích cỡ gói	Số bộ phận	Loại
đối với ống mềm Ø ngoài 4 mm	đối với ống mềm bên ngoài Ø 4 mm	2,6 mm	10	**193950**	**QSS-4-F**
đối với ống mềm Ø ngoài 6 mm	đối với ống mềm bên ngoài Ø 6 mm	4 mm		**193951**	**QSS-6-F**
đối với ống mềm Ø ngoài 8 mm	đối với ống mềm bên ngoài Ø 8 mm	5,5 mm		**130642**	**QSS-8-F**
đối với ống mềm Ø ngoài 10 mm	cho ống mềm Ø ngoài 10 mm	6,5 mm		**130643**	**QSS-10-F**
đối với ống mềm Ø ngoài 12 mm	đối với ống mềm Ø ngoài 12 mm	7,5 mm		**130644**	**QSS-12-F**

Thông tin đặt hàng - Mối nối vít cắm có vách ngăn QSSF



Cổng nối khí nén 1	Cổng nối khí nén 2	Chiều rộng định mức	Kích cỡ gói	Số bộ phận	Loại
Ren trong G1/8	đối với ống mềm bên ngoài Ø 4 mm	3 mm	10	**153162**	**QSSF-1/8-4-B**
	đối với ống mềm bên ngoài Ø 6 mm	5 mm		**153163**	**QSSF-1/8-6-B**
	đối với ống mềm bên ngoài Ø 8 mm	7 mm		**153165**	**QSSF-1/8-8-B**
Ren trong G1/4	đối với ống mềm bên ngoài Ø 4 mm	3 mm		**190655**	**QSSF-1/4-4-B**
	đối với ống mềm bên ngoài Ø 6 mm	5 mm		**153164**	**QSSF-1/4-6-B**
	đối với ống mềm bên ngoài Ø 8 mm	7 mm		**153166**	**QSSF-1/4-8-B**
	cho ống mềm Ø ngoài 10 mm	9 mm		**153168**	**QSSF-1/4-10-B**
Ren trong G3/8	đối với ống mềm bên ngoài Ø 6 mm	5 mm		**190656**	**QSSF-3/8-6-B**
	đối với ống mềm bên ngoài Ø 8 mm	7 mm		**153167**	**QSSF-3/8-8-B**
	cho ống mềm Ø ngoài 10 mm	9 mm		**153169**	**QSSF-3/8-10-B**
	đối với ống mềm Ø ngoài 12 mm	11 mm		**153170**	**QSSF-3/8-12-B**
Ren trong G1/2			1	**153171**	**QSSF-1/2-12-B**
	đối với ống mềm bên ngoài Ø 16 mm	15 mm		**190657**	**QSSF-1/2-16-B**

Thông tin đặt hàng

Thông tin đặt hàng - Đầu nối QSC



Cổng nối khí nén 1	trọng lượng sản phẩm	Kích cỡ gói	Số bộ phận	Loại
đối với ống mềm Ø ngoài 4 mm	2,4 g	10	**153262**	**QSC-4**
		100	**130704**	**QSC-4-100**
đối với ống mềm Ø ngoài 6 mm	3,3 g	10	**153263**	**QSC-6**
		100	**130705**	**QSC-6-100**
đối với ống mềm Ø ngoài 8 mm	4,7 g	10	**153264**	**QSC-8**
		50	**130706**	**QSC-8-50**
đối với ống mềm Ø ngoài 10 mm	7,8 g	10	**153265**	**QSC-10**
		50	**130707**	**QSC-10-50**
đối với ống mềm Ø ngoài 12 mm	12 g	10	**153266**	**QSC-12**
		20	**130708**	**QSC-12-20**

Thông tin đặt hàng - Đầu nối khí QS-...H



Cổng nối khí nén 1	Cổng nối khí nén 2	Chiều rộng định mức	Kích cỡ gói	Số bộ phận	Loại
Đầu nối Ø 6 mm	đối với ống mềm bên ngoài Ø 4 mm	2,5 mm	10	**153041**	**QS-6H-4**
			100	**130695**	**QS-6H-4-100**
Đầu nối Ø 8 mm		2,4 mm	10	**130622**	**QS-8H-4**
	đối với ống mềm bên ngoài Ø 6 mm	3,8 mm		**153042**	**QS-8H-6**
			50	**130696**	**QS-8H-6-50**
Đầu nối Ø 10 mm			10	**130623**	**QS-10H-6**
	đối với ống mềm bên ngoài Ø 8 mm	5,4 mm		**153043**	**QS-10H-8**
			50	**130697**	**QS-10H-8-50**
Đầu nối Ø 12 mm	đối với ống mềm bên ngoài Ø 6 mm	3,7 mm	10	**132981**	**QS-12H-6**
	đối với ống mềm bên ngoài Ø 8 mm	5,4 mm		**130624**	**QS-12H-8**
	cho ống mềm Ø ngoài 10 mm	6,3 mm		**153044**	**QS-12H-10**
			20	**130698**	**QS-12H-10-20**

Thông tin đặt hàng - Ống bọc cắm QSH



Cổng nối khí nén 1	Cổng nối khí nén 2	Chiều rộng định mức	Kích cỡ gói	Số bộ phận	Loại
Đầu nối Ø 4 mm	Đầu nối Ø 4 mm	2,5 mm	10	**153251**	**QSH-4**
			100	**130723**	**QSH-4-100**
Đầu nối Ø 6 mm	Đầu nối Ø 6 mm	4 mm	10	**153252**	**QSH-6**
			100	**130724**	**QSH-6-100**
Đầu nối Ø 8 mm	Đầu nối Ø 8 mm	6 mm	10	**153253**	**QSH-8**
			50	**130725**	**QSH-8-50**
Đầu nối Ø 10 mm	Đầu nối Ø 10 mm	7,5 mm	10	**153254**	**QSH-10**
			50	**130726**	**QSH-10-50**
Đầu nối Ø 12 mm	Đầu nối Ø 12 mm	9 mm	10	**153255**	**QSH-12**
			20	**130727**	**QSH-12-20**
Đầu nối Ø 16 mm	Đầu nối Ø 16 mm	11 mm	1	**153256**	**QSH-16**

Thông tin đặt hàng

Thông tin đặt hàng - Ống bọc cắm QSH, giảm



Cổng nối khí nén 1	Cổng nối khí nén 2	Chiều rộng định mức	Kích cỡ gói	Số bộ phận	Loại
Đầu nối Ø 6 mm	Đầu nối Ø 4 mm	2,3 mm	10	**153257**	**QSH-6-4**
			100	**130718**	**QSH-6-4-100**
Đầu nối Ø 8 mm			10	**130625**	**QSH-8-4**
	Đầu nối Ø 6 mm	3,8 mm		**153258**	**QSH-8-6**
			50	**130719**	**QSH-8-6-50**
Đầu nối Ø 10 mm			10	**130626**	**QSH-10-6**
	Đầu nối Ø 8 mm	4,9 mm		**153259**	**QSH-10-8**
			50	**130720**	**QSH-10-8-50**
Đầu nối Ø 12 mm			10	**130627**	**QSH-12-8**
	Đầu nối Ø 10 mm	7,1 mm		**153260**	**QSH-12-10**
			20	**130721**	**QSH-12-10-20**
Đầu nối Ø 16 mm	Đầu nối Ø 12 mm	7,8 mm	1	**153261**	**QSH-16-12**
			20	**130722**	**QSH-16-12-20**

Thông tin đặt hàng - Nút bịt QSC-...H



Cổng nối khí nén 1	Kích cỡ gói	Số bộ phận	Loại
Đầu nối Ø 4 mm	10	**153267**	**QSC-4H**
	100	**130699**	**QSC-4H-100**
Đầu nối Ø 6 mm	10	**153268**	**QSC-6H**
	100	**130700**	**QSC-6H-100**
Đầu nối Ø 8 mm	10	**153269**	**QSC-8H**
	50	**130701**	**QSC-8H-50**
Đầu nối Ø 10 mm	10	**153270**	**QSC-10H**
	50	**130702**	**QSC-10H-50**
Đầu nối Ø 12 mm	10	**153271**	**QSC-12H**
	20	**130703**	**QSC-12H-20**
Đầu nối Ø 16 mm	1	**153272**	**QSC-16H**

Thông tin đặt hàng - Mối nối vít cắm L QSL, ren R



Cổng nối khí nén 1	Cổng nối khí nén 2	Chiều rộng định mức	Kích cỡ gói	Số bộ phận	Loại
Ren ngoài R1/8	đối với ống mềm bên ngoài Ø 4 mm	2,8 mm	10	**153045**	**QSL-1/8-4**
			100	**130728**	**QSL-1/8-4-100**
	đối với ống mềm bên ngoài Ø 6 mm	4,2 mm	10	**153046**	**QSL-1/8-6**
			100	**130729**	**QSL-1/8-6-100**
	đối với ống mềm bên ngoài Ø 8 mm	6 mm	10	**153048**	**QSL-1/8-8**
			50	**130730**	**QSL-1/8-8-50**
	cho ống mềm Ø ngoài 10 mm		10	**190658**	**QSL-1/8-10**
Ren ngoài R1/4	đối với ống mềm bên ngoài Ø 4 mm	2,8 mm		**190659**	**QSL-1/4-4**
	đối với ống mềm bên ngoài Ø 6 mm	4,3 mm		**153047**	**QSL-1/4-6**
			100	**130731**	**QSL-1/4-6-100**
	đối với ống mềm bên ngoài Ø 8 mm	6,7 mm	10	**153049**	**QSL-1/4-8**

Thông tin đặt hàng

Thông tin đặt hàng - Mối nối vít cắm L QSL, ren R



Cổng nối khí nén 1	Cổng nối khí nén 2	Chiều rộng định mức	Kích cỡ gói	Số bộ phận	Loại
Ren ngoài R1/4	đối với ống mềm bên ngoài Ø 8 mm	6,7 mm	50	**130732**	**QSL-1/4-8-50**
	cho ống mềm Ø ngoài 10 mm	8 mm	10	**153051**	**QSL-1/4-10**
			50	**130733**	**QSL-1/4-10-50**
	đối với ống mềm Ø ngoài 12 mm		10	**164981**	**QSL-1/4-12**
			20	**130734**	**QSL-1/4-12-20**
Ren ngoài R3/8	đối với ống mềm bên ngoài Ø 6 mm	4,3 mm	10	**190660**	**QSL-3/8-6**
	đối với ống mềm bên ngoài Ø 8 mm	6,7 mm		**153050**	**QSL-3/8-8**
			50	**130735**	**QSL-3/8-8-50**
	cho ống mềm Ø ngoài 10 mm	8,3 mm	10	**153052**	**QSL-3/8-10**
			20	**130736**	**QSL-3/8-10-20**
	đối với ống mềm Ø ngoài 12 mm	10 mm	10	**153053**	**QSL-3/8-12**
			20	**130737**	**QSL-3/8-12-20**
	đối với ống mềm bên ngoài Ø 16 mm	11 mm	1	**164958**	**QSL-3/8-16**
Ren ngoài R1/2	cho ống mềm Ø ngoài 10 mm	8,3 mm		**190661**	**QSL-1/2-10**
			50	**133192**	**QSL-1/2-10-50**
	đối với ống mềm Ø ngoài 12 mm	10,3 mm	1	**153054**	**QSL-1/2-12**
			20	**130738**	**QSL-1/2-12-20**
	đối với ống mềm bên ngoài Ø 16 mm	13 mm	1	**153055**	**QSL-1/2-16**
			20	**130739**	**QSL-1/2-16-20**

Thông tin đặt hàng - Mối nối vít cắm L QSL, ren G với vòng phớt



Cổng nối khí nén 1	Cổng nối khí nén 2	Chiều rộng định mức	Kích cỡ gói	Số bộ phận	Loại
Ren ngoài G1/8	đối với ống mềm bên ngoài Ø 4 mm	2,8 mm	10	**186116**	**QSL-G1/8-4**
			100	**132048**	**QSL-G1/8-4-100**
	đối với ống mềm bên ngoài Ø 6 mm	4,2 mm	10	**186117**	**QSL-G1/8-6**
			100	**132049**	**QSL-G1/8-6-100**
	đối với ống mềm bên ngoài Ø 8 mm	6 mm	10	**186119**	**QSL-G1/8-8**
			50	**132050**	**QSL-G1/8-8-50**
Ren ngoài G1/4	đối với ống mềm bên ngoài Ø 6 mm	4,3 mm	10	**186118**	**QSL-G1/4-6**
			100	**132051**	**QSL-G1/4-6-100**
	đối với ống mềm bên ngoài Ø 8 mm	6,7 mm	10	**186120**	**QSL-G1/4-8**
			50	**132052**	**QSL-G1/4-8-50**
	cho ống mềm Ø ngoài 10 mm	8 mm	10	**186122**	**QSL-G1/4-10**
			50	**132053**	**QSL-G1/4-10-50**
	đối với ống mềm Ø ngoài 12 mm		10	**186351**	**QSL-G1/4-12**
			20	**132054**	**QSL-G1/4-12-20**
Ren ngoài G3/8	đối với ống mềm bên ngoài Ø 8 mm	6,7 mm	10	**186121**	**QSL-G3/8-8**
			50	**132055**	**QSL-G3/8-8-50**
	cho ống mềm Ø ngoài 10 mm	8,3 mm	10	**186123**	**QSL-G3/8-10**
			20	**132056**	**QSL-G3/8-10-20**
	đối với ống mềm Ø ngoài 12 mm	10 mm	10	**186124**	**QSL-G3/8-12**
			20	**132057**	**QSL-G3/8-12-20**
	đối với ống mềm bên ngoài Ø 16 mm	11 mm	1	**186348**	**QSL-G3/8-16**
Ren ngoài G1/2	đối với ống mềm Ø ngoài 12 mm	10,3 mm		**186125**	**QSL-G1/2-12**
			20	**132058**	**QSL-G1/2-12-20**
	đối với ống mềm bên ngoài Ø 16 mm	13 mm	1	**186126**	**QSL-G1/2-16**
			20	**132059**	**QSL-G1/2-16-20**

Thông tin đặt hàng

Thông tin đặt hàng - Mối nối vít cắm dài L QSLL, ren R



Cổng nối khí nén 1	Cổng nối khí nén 2	Chiều rộng định mức	Kích cỡ gói	Số bộ phận	Loại
Ren ngoài R1/8	đối với ống mềm bên ngoài Ø 4 mm	2,8 mm	10	**153076**	**QSLL-1/8-4**
	đối với ống mềm bên ngoài Ø 6 mm	4,3 mm		**153077**	**QSLL-1/8-6**
	đối với ống mềm bên ngoài Ø 8 mm	6 mm		**153079**	**QSLL-1/8-8**
Ren ngoài R1/4	đối với ống mềm bên ngoài Ø 4 mm	2,8 mm		**190662**	**QSLL-1/4-4**
	đối với ống mềm bên ngoài Ø 6 mm	4,3 mm		**153078**	**QSLL-1/4-6**
	đối với ống mềm bên ngoài Ø 8 mm	6,7 mm		**153080**	**QSLL-1/4-8**
	cho ống mềm Ø ngoài 10 mm	8 mm		**153082**	**QSLL-1/4-10**
Ren ngoài R3/8	đối với ống mềm bên ngoài Ø 6 mm	4,3 mm		**190663**	**QSLL-3/8-6**
	đối với ống mềm bên ngoài Ø 8 mm	6,7 mm		**153081**	**QSLL-3/8-8**
	cho ống mềm Ø ngoài 10 mm	8,3 mm		**153083**	**QSLL-3/8-10**
	đối với ống mềm Ø ngoài 12 mm	10 mm		**153084**	**QSLL-3/8-12**
Ren ngoài R1/2	cho ống mềm Ø ngoài 10 mm	8,3 mm	1	**190664**	**QSLL-1/2-10**
	đối với ống mềm Ø ngoài 12 mm	10,3 mm		**153085**	**QSLL-1/2-12**

Thông tin đặt hàng - Mối nối vít cắm dài L QSLL, ren G với vòng phớt



Cổng nối khí nén 1	Cổng nối khí nén 2	Chiều rộng định mức	Kích cỡ gói	Số bộ phận	Loại
Ren ngoài G1/8	đối với ống mềm bên ngoài Ø 4 mm	2,8 mm	10	**186127**	**QSLL-G1/8-4**
			100	**133015**	**QSLL-G1/8-4-100**
	đối với ống mềm bên ngoài Ø 6 mm	4,3 mm	10	**186128**	**QSLL-G1/8-6**
			100	**133016**	**QSLL-G1/8-6-100**
	đối với ống mềm bên ngoài Ø 8 mm	6 mm	10	**186130**	**QSLL-G1/8-8**
			100	**133017**	**QSLL-G1/8-8-100**
Ren ngoài G1/4	đối với ống mềm bên ngoài Ø 6 mm	4,3 mm	10	**186129**	**QSLL-G1/4-6**
	đối với ống mềm bên ngoài Ø 8 mm	6,7 mm		**186131**	**QSLL-G1/4-8**
	cho ống mềm Ø ngoài 10 mm	8 mm		**186133**	**QSLL-G1/4-10**
	đối với ống mềm Ø ngoài 12 mm		1	**132596**	**QSLL-G1/4-12**
Ren ngoài G3/8	đối với ống mềm bên ngoài Ø 8 mm	6,7 mm	10	**186132**	**QSLL-G3/8-8**
	cho ống mềm Ø ngoài 10 mm	8,3 mm		**186134**	**QSLL-G3/8-10**
	đối với ống mềm Ø ngoài 12 mm	10 mm		**186135**	**QSLL-G3/8-12**
Ren ngoài G1/2		10,3 mm	1	**186136**	**QSLL-G1/2-12**
	đối với ống mềm bên ngoài Ø 16 mm	13 mm		**190665**	**QSLL-G1/2-16**

Thông tin đặt hàng

Thông tin đặt hàng - Mối nối vít cắm L QSLF, ren G



Cổng nối khí nén 1	Cổng nối khí nén 2	Chiều rộng định mức	Kích cỡ gói	Số bộ phận	Loại
Ren trong G1/8	đối với ống mềm bên ngoài Ø 4 mm	2,8 mm	10	**153273**	**QSLF-1/8-4-B**
	đối với ống mềm bên ngoài Ø 6 mm	4,2 mm		**153274**	**QSLF-1/8-6-B**
	đối với ống mềm bên ngoài Ø 8 mm	6 mm		**153276**	**QSLF-1/8-8-B**
Ren trong G1/4	đối với ống mềm bên ngoài Ø 6 mm	4,3 mm		**153275**	**QSLF-1/4-6-B**
	đối với ống mềm bên ngoài Ø 8 mm	6,7 mm		**153277**	**QSLF-1/4-8-B**
	cho ống mềm Ø ngoài 10 mm	8 mm		**153279**	**QSLF-1/4-10-B**
Ren trong G3/8	đối với ống mềm bên ngoài Ø 8 mm	6,7 mm		**153278**	**QSLF-3/8-8-B**
	cho ống mềm Ø ngoài 10 mm	8,3 mm		**153280**	**QSLF-3/8-10-B**

Thông tin đặt hàng - Đầu nối ren cắm L, QSLV-...-I, ren R



Cổng nối khí nén 1	Cổng nối khí nén 2	Chiều rộng định mức	Kích cỡ gói	Số bộ phận	Loại
Ren ngoài R1/8	đối với ống mềm bên ngoài Ø 6 mm	3 mm	10	**153097**	**QSLV-1/8-6-I**
	đối với ống mềm bên ngoài Ø 8 mm	4,2 mm		**153099**	**QSLV-1/8-8-I**
Ren ngoài R1/4	đối với ống mềm bên ngoài Ø 6 mm	3,1 mm		**153098**	**QSLV-1/4-6-I**
	đối với ống mềm bên ngoài Ø 8 mm	4 mm		**153100**	**QSLV-1/4-8-I**
	cho ống mềm Ø ngoài 10 mm	5,4 mm		**153102**	**QSLV-1/4-10-I**
Ren ngoài R3/8	đối với ống mềm bên ngoài Ø 8 mm	4,2 mm		**153101**	**QSLV-3/8-8-I**
	cho ống mềm Ø ngoài 10 mm	5,4 mm		**153103**	**QSLV-3/8-10-I**
	đối với ống mềm Ø ngoài 12 mm	6,9 mm		**153104**	**QSLV-3/8-12-I**
Ren ngoài R1/2		6,4 mm	1	**153105**	**QSLV-1/2-12-I**

Thông tin đặt hàng - Đầu nối ren cắm L, QSLV-...-I, ren G



Cổng nối khí nén 1	Cổng nối khí nén 2	Chiều rộng định mức	Kích cỡ gói	Số bộ phận	Loại
Ren ngoài G1/8	đối với ống mềm bên ngoài Ø 6 mm	3 mm	10	**186148**	**QSLV-G1/8-6-I**
	đối với ống mềm bên ngoài Ø 8 mm	4,2 mm		**186150**	**QSLV-G1/8-8-I**
Ren ngoài G1/4	đối với ống mềm bên ngoài Ø 6 mm	3,1 mm		**186149**	**QSLV-G1/4-6-I**

Thông tin đặt hàng

Thông tin đặt hàng - Đầu nối ren cắm L, QSLV-...-I, ren G



Cổng nối khí nén 1	Cổng nối khí nén 2	Chiều rộng định mức	Kích cỡ gói	Số bộ phận	Loại
Ren ngoài G1/4	đối với ống mềm bên ngoài Ø 8 mm	4 mm	10	**186151**	**QSLV-G1/4-8-I**
	cho ống mềm Ø ngoài 10 mm	5,4 mm		**186153**	**QSLV-G1/4-10-I**
Ren ngoài G3/8	đối với ống mềm bên ngoài Ø 8 mm	4,2 mm		**186152**	**QSLV-G3/8-8-I**
	cho ống mềm Ø ngoài 10 mm	5,4 mm		**186154**	**QSLV-G3/8-10-I**
	đối với ống mềm Ø ngoài 12 mm	6,9 mm		**186155**	**QSLV-G3/8-12-I**
Ren ngoài G1/2		6,4 mm	1	**186156**	**QSLV-G1/2-12-I**

Thông tin đặt hàng - Đầu nối ren cắm L, QSLV, ren hệ mét với vòng phớt



Cổng nối khí nén 1	Cổng nối khí nén 2	Chiều rộng định mức	Kích cỡ gói	Số bộ phận	Loại
Ren ngoài M5	đối với ống mềm bên ngoài Ø 6 mm	1,8 mm	10	**190666**	**QSLV-M5-6**

Thông tin đặt hàng - Mối nối vít cắm L QSLV, ren R



Cổng nối khí nén 1	Cổng nối khí nén 2	Chiều rộng định mức	Kích cỡ gói	Số bộ phận	Loại
Ren ngoài R1/8	đối với ống mềm bên ngoài Ø 4 mm	2,4 mm	100	**130749**	**QSLV-1/8-4-100**
		2,8 mm	10	**153086**	**QSLV-1/8-4**
	đối với ống mềm bên ngoài Ø 6 mm	3,7 mm	100	**130750**	**QSLV-1/8-6-100**
		4,6 mm	10	**153087**	**QSLV-1/8-6**
	đối với ống mềm bên ngoài Ø 8 mm	4,4 mm	50	**130751**	**QSLV-1/8-8-50**
		5,5 mm	10	**153089**	**QSLV-1/8-8**
Ren ngoài R1/4	đối với ống mềm bên ngoài Ø 6 mm	3,8 mm	100	**130752**	**QSLV-1/4-6-100**
		4,3 mm	10	**153088**	**QSLV-1/4-6**
	đối với ống mềm bên ngoài Ø 8 mm	5 mm	50	**130753**	**QSLV-1/4-8-50**
		6 mm	10	**153090**	**QSLV-1/4-8**
	cho ống mềm Ø ngoài 10 mm	5,4 mm	50	**130754**	**QSLV-1/4-10-50**
		7,1 mm	10	**153092**	**QSLV-1/4-10**
Ren ngoài R3/8	đối với ống mềm bên ngoài Ø 8 mm	6 mm		**153091**	**QSLV-3/8-8**
	cho ống mềm Ø ngoài 10 mm	8 mm		**153093**	**QSLV-3/8-10**
	đối với ống mềm Ø ngoài 12 mm	9,3 mm		**153094**	**QSLV-3/8-12**
Ren ngoài R1/2		10 mm	1	**153095**	**QSLV-1/2-12**
	đối với ống mềm bên ngoài Ø 16 mm	13 mm		**153096**	**QSLV-1/2-16**

Thông tin đặt hàng

Thông tin đặt hàng - Mối nối vít cắm L QSLV, ren G với vòng phớt



Cổng nối khí nén 1	Cổng nối khí nén 2	Chiều rộng định mức	Kích cỡ gói	Số bộ phận	Loại
Ren ngoài G1/8	đối với ống mềm bên ngoài Ø 4 mm	3 mm	10	**186137**	**QSLV-G1/8-4**
			100	**132060**	**QSLV-G1/8-4-100**
	đối với ống mềm bên ngoài Ø 6 mm	4 mm	10	**186138**	**QSLV-G1/8-6**
			100	**132061**	**QSLV-G1/8-6-100**
	đối với ống mềm bên ngoài Ø 8 mm	5,6 mm	10	**186140**	**QSLV-G1/8-8**
			50	**132062**	**QSLV-G1/8-8-50**
Ren ngoài G1/4	đối với ống mềm bên ngoài Ø 6 mm	5 mm	10	**186139**	**QSLV-G1/4-6**
			100	**132063**	**QSLV-G1/4-6-100**
	đối với ống mềm bên ngoài Ø 8 mm	6 mm	10	**186141**	**QSLV-G1/4-8**
			50	**132064**	**QSLV-G1/4-8-50**
	cho ống mềm Ø ngoài 10 mm	7 mm	10	**186143**	**QSLV-G1/4-10**
			50	**132065**	**QSLV-G1/4-10-50**
Ren ngoài G3/8	đối với ống mềm bên ngoài Ø 8 mm	6 mm	10	**186142**	**QSLV-G3/8-8**
	cho ống mềm Ø ngoài 10 mm	8 mm		**186144**	**QSLV-G3/8-10**
	đối với ống mềm Ø ngoài 12 mm	8,7 mm		**186145**	**QSLV-G3/8-12**
Ren ngoài G1/2			1	**186146**	**QSLV-G1/2-12**
	đối với ống mềm bên ngoài Ø 16 mm	13 mm		**186147**	**QSLV-G1/2-16**

Thông tin đặt hàng - Đầu nối khí L QSL



Cổng nối khí nén 1	Cổng nối khí nén 2	Chiều rộng định mức	Kích cỡ gói	Số bộ phận	Loại
đối với ống mềm Ø ngoài 4 mm	đối với ống mềm bên ngoài Ø 4 mm	2,8 mm	10	**153070**	**QSL-4**
			100	**130740**	**QSL-4-100**
đối với ống mềm Ø ngoài 6 mm	đối với ống mềm bên ngoài Ø 6 mm	5 mm	10	**153071**	**QSL-6**
			100	**130741**	**QSL-6-100**
đối với ống mềm Ø ngoài 8 mm	đối với ống mềm bên ngoài Ø 8 mm	7,2 mm	10	**153072**	**QSL-8**
			50	**130742**	**QSL-8-50**
đối với ống mềm Ø ngoài 10 mm	cho ống mềm Ø ngoài 10 mm	8,3 mm	10	**153073**	**QSL-10**
			50	**130743**	**QSL-10-50**
đối với ống mềm Ø ngoài 12 mm	đối với ống mềm Ø ngoài 12 mm	10 mm	10	**153074**	**QSL-12**
			20	**130744**	**QSL-12-20**
đối với ống mềm Ø ngoài 16 mm	đối với ống mềm bên ngoài Ø 16 mm	13 mm	1	**153075**	**QSL-16**
			20	**133194**	**QSL-16-20**

Thông tin đặt hàng - Đầu nối khí L QSL-...H với ống bọc cắm



Cổng nối khí nén 1	Cổng nối khí nén 2	Chiều rộng định mức	Kích cỡ gói	Số bộ phận	Loại
Đầu nối Ø 4 mm	đối với ống mềm bên ngoài Ø 4 mm	2 mm	10	**153056**	**QSL-4H**
			100	**130745**	**QSL-4H-100**
Đầu nối Ø 6 mm	đối với ống mềm bên ngoài Ø 6 mm	3,2 mm	10	**153057**	**QSL-6H**
			100	**130746**	**QSL-6H-100**
Đầu nối Ø 8 mm	đối với ống mềm bên ngoài Ø 8 mm	4,7 mm	10	**153058**	**QSL-8H**
			50	**130747**	**QSL-8H-50**
Đầu nối Ø 10 mm	cho ống mềm Ø ngoài 10 mm	5,7 mm	10	**153059**	**QSL-10H**

Thông tin đặt hàng

Thông tin đặt hàng - Đầu nối khí L QSL-...H với ống bọc cắm



Cổng nối khí nén 1	Cổng nối khí nén 2	Chiều rộng định mức	Kích cỡ gói	Số bộ phận	Loại
Đầu nối Ø 10 mm	cho ống mềm Ø ngoài 10 mm	5,7 mm	50	**130748**	**QSL-10H-50**
Đầu nối Ø 12 mm	đối với ống mềm Ø ngoài 12 mm	6,8 mm	10	**153060**	**QSL-12H**

Thông tin đặt hàng - Đầu nối khí L,QSL-...H với ống bọc cắm, giảm



Cổng nối khí nén 1	Cổng nối khí nén 2	Chiều rộng định mức	Kích cỡ gói	Số bộ phận	Loại
Đầu nối Ø 6 mm	đối với ống mềm bên ngoài Ø 4 mm	2,4 mm	10	**153061**	**QSL-6H-4**
Đầu nối Ø 8 mm	đối với ống mềm bên ngoài Ø 6 mm	3,5 mm		**153062**	**QSL-8H-6**
Đầu nối Ø 10 mm	đối với ống mềm bên ngoài Ø 8 mm	4,9 mm		**153063**	**QSL-10H-8**
Đầu nối Ø 12 mm	cho ống mềm Ø ngoài 10 mm	6,1 mm		**153064**	**QSL-12H-10**

Thông tin đặt hàng - Đầu nối khí L QSL-...H với ống bọc cắm dài



Cổng nối khí nén 1	Cổng nối khí nén 2	Chiều rộng định mức	Kích cỡ gói	Số bộ phận	Loại
Đầu nối Ø 4 mm	đối với ống mềm bên ngoài Ø 4 mm	2 mm	10	**153065**	**QSL-4HL**
Đầu nối Ø 6 mm	đối với ống mềm bên ngoài Ø 6 mm	3,1 mm		**153066**	**QSL-6HL**
Đầu nối Ø 8 mm	đối với ống mềm bên ngoài Ø 8 mm	4,5 mm		**153067**	**QSL-8HL**
Đầu nối Ø 10 mm	cho ống mềm Ø ngoài 10 mm	5,6 mm		**153068**	**QSL-10HL**
Đầu nối Ø 12 mm	đối với ống mềm Ø ngoài 12 mm	6,7 mm		**153069**	**QSL-12HL**

Thông tin đặt hàng - Mối nối vít cắm T QST, ren R



Cổng nối khí nén 1	Cổng nối khí nén 2	Chiều rộng định mức	Kích cỡ gói	Số bộ phận	Loại
Ren ngoài R1/8	đối với ống mềm bên ngoài Ø 4 mm	2,8 mm	10	**153106**	**QST-1/8-4**
			100	**130793**	**QST-1/8-4-100**
	đối với ống mềm bên ngoài Ø 6 mm	4,2 mm	10	**153107**	**QST-1/8-6**
			100	**130794**	**QST-1/8-6-100**
	đối với ống mềm bên ngoài Ø 8 mm	6 mm	10	**153109**	**QST-1/8-8**
			50	**130795**	**QST-1/8-8-50**
	cho ống mềm Ø ngoài 10 mm		10	**190667**	**QST-1/8-10**
Ren ngoài R1/4	đối với ống mềm bên ngoài Ø 4 mm	2,8 mm		**190668**	**QST-1/4-4**

Thông tin đặt hàng

Thông tin đặt hàng - Mối nối vít cắm T QST, ren R



Cổng nối khí nén 1	Cổng nối khí nén 2	Chiều rộng định mức	Kích cỡ gói	Số bộ phận	Loại
Ren ngoài R1/4	đối với ống mềm bên ngoài Ø 6 mm	4,3 mm	10	**153108**	**QST-1/4-6**
			100	**130796**	**QST-1/4-6-100**
	đối với ống mềm bên ngoài Ø 8 mm	6,7 mm	10	**153110**	**QST-1/4-8**
			50	**130797**	**QST-1/4-8-50**
	cho ống mềm Ø ngoài 10 mm	8 mm	10	**153112**	**QST-1/4-10**
			50	**130798**	**QST-1/4-10-50**
	đối với ống mềm Ø ngoài 12 mm		10	**190669**	**QST-1/4-12**
Ren ngoài R3/8	đối với ống mềm bên ngoài Ø 6 mm	4,3 mm		**190670**	**QST-3/8-6**
	đối với ống mềm bên ngoài Ø 8 mm	6,7 mm		**153111**	**QST-3/8-8**
			50	**130799**	**QST-3/8-8-50**
	cho ống mềm Ø ngoài 10 mm	8,3 mm	10	**153113**	**QST-3/8-10**
			20	**130800**	**QST-3/8-10-20**
	đối với ống mềm Ø ngoài 12 mm	10 mm	10	**153114**	**QST-3/8-12**
			20	**130801**	**QST-3/8-12-20**
	đối với ống mềm bên ngoài Ø 16 mm	11 mm	1	**164959**	**QST-3/8-16**
Ren ngoài R1/2	cho ống mềm Ø ngoài 10 mm	8,3 mm		**190672**	**QST-1/2-10**
	đối với ống mềm Ø ngoài 12 mm	10,3 mm		**153115**	**QST-1/2-12**
	đối với ống mềm bên ngoài Ø 16 mm	13 mm		**153116**	**QST-1/2-16**

Thông tin đặt hàng - Mối nối vít cắm T QST, ren G với vòng phớt



Cổng nối khí nén 1	Cổng nối khí nén 2	Chiều rộng định mức	Kích cỡ gói	Số bộ phận	Loại
Ren ngoài G1/8	đối với ống mềm bên ngoài Ø 4 mm	2,8 mm	10	**186157**	**QST-G1/8-4**
			100	**132066**	**QST-G1/8-4-100**
	đối với ống mềm bên ngoài Ø 6 mm	4,2 mm	10	**186158**	**QST-G1/8-6**
			100	**132067**	**QST-G1/8-6-100**
	đối với ống mềm bên ngoài Ø 8 mm	6 mm	10	**186160**	**QST-G1/8-8**
			50	**132068**	**QST-G1/8-8-50**
Ren ngoài G1/4	đối với ống mềm bên ngoài Ø 6 mm	4,3 mm	10	**186159**	**QST-G1/4-6**
			100	**132069**	**QST-G1/4-6-100**
	đối với ống mềm bên ngoài Ø 8 mm	6,7 mm	10	**186161**	**QST-G1/4-8**
			50	**132070**	**QST-G1/4-8-50**
	cho ống mềm Ø ngoài 10 mm	8 mm	10	**186163**	**QST-G1/4-10**
			50	**132071**	**QST-G1/4-10-50**
	đối với ống mềm Ø ngoài 12 mm		1	**132597**	**QST-G1/4-12**
Ren ngoài G3/8	đối với ống mềm bên ngoài Ø 8 mm	6,7 mm	10	**186162**	**QST-G3/8-8**
			50	**132072**	**QST-G3/8-8-50**
	cho ống mềm Ø ngoài 10 mm	8,3 mm	10	**186164**	**QST-G3/8-10**
			20	**132073**	**QST-G3/8-10-20**
	đối với ống mềm Ø ngoài 12 mm	10 mm	10	**186165**	**QST-G3/8-12**
			20	**132074**	**QST-G3/8-12-20**
	đối với ống mềm bên ngoài Ø 16 mm	11 mm	1	**186349**	**QST-G3/8-16**

Thông tin đặt hàng

Thông tin đặt hàng - Mối nối vít cắm T QST, ren G với vòng phớt



Cổng nối khí nén 1	Cổng nối khí nén 2	Chiều rộng định mức	Kích cỡ gói	Số bộ phận	Loại
Ren ngoài G1/2	đối với ống mềm Ø ngoài 12 mm	10,3 mm	1	**186166**	**QST-G1/2-12**
	đối với ống mềm bên ngoài Ø 16 mm	13 mm		**186167**	**QST-G1/2-16**

Thông tin đặt hàng - Đầu nối khí T QST



Cổng nối khí nén 1	Cổng nối khí nén 2	Chiều rộng định mức	Kích cỡ gói	Số bộ phận	Loại
đối với ống mềm Ø ngoài 4 mm	đối với ống mềm bên ngoài Ø 4 mm	2,8 mm	10	**153128**	**QST-4**
			100	**130802**	**QST-4-100**
đối với ống mềm Ø ngoài 6 mm	đối với ống mềm bên ngoài Ø 6 mm	4,8 mm	10	**153129**	**QST-6**
			100	**130803**	**QST-6-100**
đối với ống mềm Ø ngoài 8 mm	đối với ống mềm bên ngoài Ø 8 mm	6,2 mm	10	**153130**	**QST-8**
			50	**130804**	**QST-8-50**
đối với ống mềm Ø ngoài 10 mm	cho ống mềm Ø ngoài 10 mm	8,1 mm	10	**153131**	**QST-10**
			50	**130805**	**QST-10-50**
đối với ống mềm Ø ngoài 12 mm	đối với ống mềm Ø ngoài 12 mm	10 mm	10	**153132**	**QST-12**
			20	**130806**	**QST-12-20**
đối với ống mềm Ø ngoài 16 mm	đối với ống mềm bên ngoài Ø 16 mm	13 mm	1	**153133**	**QST-16**

Thông tin đặt hàng - Đầu nối khí T QST, giảm



Cổng nối khí nén 1	Cổng nối khí nén 2	Chiều rộng định mức	Kích cỡ gói	Số bộ phận	Loại
đối với ống mềm Ø ngoài 6 mm	đối với ống mềm bên ngoài Ø 4 mm	2,3 mm	10	**153134**	**QST-6-4**
			100	**130820**	**QST-6-4-100**
đối với ống mềm Ø ngoài 8 mm	đối với ống mềm bên ngoài Ø 6 mm		10	**130613**	**QST-8-4**
		3,5 mm		**153135**	**QST-8-6**
			50	**130821**	**QST-8-6-50**
đối với ống mềm Ø ngoài 10 mm	đối với ống mềm bên ngoài Ø 8 mm	3,7 mm	10	**130614**	**QST-10-6**
		4,9 mm		**153136**	**QST-10-8**
			50	**130822**	**QST-10-8-50**
đối với ống mềm Ø ngoài 12 mm		5,1 mm	10	**130615**	**QST-12-8**
	cho ống mềm Ø ngoài 10 mm	6,1 mm		**153137**	**QST-12-10**
			20	**130823**	**QST-12-10-20**
đối với ống mềm Ø ngoài 16 mm	đối với ống mềm Ø ngoài 12 mm	7,6 mm	1	**130616**	**QST-16-12**

Thông tin đặt hàng

Thông tin đặt hàng - Đầu nối T QSTF, ren R



Cổng nối khí nén 1	Cổng nối khí nén 2	Chiều rộng định mức	Kích cỡ gói	Số bộ phận	Loại
Ren ngoài R1/8	Ren trong G1/8, đối với ống mềm bên ngoài Ø 4 mm	2,8 mm	1	**153182**	**QSTF-1/8-4-B**
	Ren trong G1/8, đối với ống mềm bên ngoài Ø 6 mm	4,6 mm		**153183**	**QSTF-1/8-6-B**
	Ren trong G1/8, đối với ống mềm bên ngoài Ø 8 mm	5,5 mm		**153185**	**QSTF-1/8-8-B**
Ren ngoài R1/4	Ren trong G1/4, đối với ống mềm bên ngoài Ø 6 mm	4,3 mm		**153184**	**QSTF-1/4-6-B**
	Ren trong G1/4, đối với ống mềm bên ngoài Ø 8 mm	6 mm		**153186**	**QSTF-1/4-8-B**
	Ren trong G1/4, cho ống mềm Ø ngoài 10 mm	7,1 mm		**153188**	**QSTF-1/4-10-B**
Ren ngoài R3/8	Ren trong G3/8, đối với ống mềm bên ngoài Ø 8 mm	6 mm		**153187**	**QSTF-3/8-8-B**
	Ren trong G3/8, cho ống mềm Ø ngoài 10 mm	8 mm		**153189**	**QSTF-3/8-10-B**
	Ren trong G3/8, đối với ống mềm Ø ngoài 12 mm	9,3 mm		**153190**	**QSTF-3/8-12-B**
Ren ngoài R1/2	Ren trong G1/2, đối với ống mềm Ø ngoài 12 mm	10 mm		**153191**	**QSTF-1/2-12-B**

Thông tin đặt hàng - Đầu nối chữ T, QSTF, ren G với vòng phớt



Cổng nối khí nén 1	Cổng nối khí nén 2	Chiều rộng định mức	Kích cỡ gói	Số bộ phận	Loại
Ren ngoài G1/8	Ren trong G1/8, đối với ống mềm bên ngoài Ø 4 mm	3 mm	1	**186199**	**QSTF-G1/8-4**
	Ren trong G1/8, đối với ống mềm bên ngoài Ø 6 mm	4 mm		**186200**	**QSTF-G1/8-6**
	Ren trong G1/8, đối với ống mềm bên ngoài Ø 8 mm	5,6 mm		**186202**	**QSTF-G1/8-8**
Ren ngoài G1/4	Ren trong G1/4, đối với ống mềm bên ngoài Ø 6 mm	5 mm		**186201**	**QSTF-G1/4-6**
	Ren trong G1/4, đối với ống mềm bên ngoài Ø 8 mm	6 mm		**186203**	**QSTF-G1/4-8**
	Ren trong G1/4, cho ống mềm Ø ngoài 10 mm	7 mm		**186205**	**QSTF-G1/4-10**
Ren ngoài G3/8	Ren trong G3/8, đối với ống mềm bên ngoài Ø 8 mm	6 mm		**186204**	**QSTF-G3/8-8**

Thông tin đặt hàng

Thông tin đặt hàng - Đầu nối chữ T, QSTF, ren G với vòng phớt



Cổng nối khí nén 1	Cổng nối khí nén 2	Chiều rộng định mức	Kích cỡ gói	Số bộ phận	Loại
Ren ngoài G3/8	Ren trong G3/8, cho ống mềm Ø ngoài 10 mm	8 mm	1	**186206**	**QSTF-G3/8-10**
	Ren trong G3/8, đối với ống mềm Ø ngoài 12 mm	8,7 mm		**186207**	**QSTF-G3/8-12**
Ren ngoài G1/2	Ren trong G1/2, đối với ống mềm Ø ngoài 12 mm			**186208**	**QSTF-G1/2-12**

Thông tin đặt hàng - Đầu nối T QSTL, ren R



Cổng nối khí nén 1	Cổng nối khí nén 2	Chiều rộng định mức	Kích cỡ gói	Số bộ phận	Loại
Ren ngoài R1/8	đối với ống mềm bên ngoài Ø 4 mm	2,8 mm	10	**153117**	**QSTL-1/8-4**
			100	**130824**	**QSTL-1/8-4-100**
	đối với ống mềm bên ngoài Ø 6 mm	4,3 mm	10	**153118**	**QSTL-1/8-6**
			100	**130825**	**QSTL-1/8-6-100**
	đối với ống mềm bên ngoài Ø 8 mm	6 mm	10	**153120**	**QSTL-1/8-8**
			50	**130826**	**QSTL-1/8-8-50**
Ren ngoài R1/4	đối với ống mềm bên ngoài Ø 6 mm	4,3 mm	10	**153119**	**QSTL-1/4-6**
			100	**130827**	**QSTL-1/4-6-100**
	đối với ống mềm bên ngoài Ø 8 mm	6,7 mm	10	**153121**	**QSTL-1/4-8**
			50	**130828**	**QSTL-1/4-8-50**
	cho ống mềm Ø ngoài 10 mm	8 mm	10	**153123**	**QSTL-1/4-10**
			50	**130829**	**QSTL-1/4-10-50**
Ren ngoài R3/8	đối với ống mềm bên ngoài Ø 8 mm	6,7 mm	10	**153122**	**QSTL-3/8-8**
	cho ống mềm Ø ngoài 10 mm	8,3 mm		**153124**	**QSTL-3/8-10**
	đối với ống mềm Ø ngoài 12 mm	10 mm		**153125**	**QSTL-3/8-12**
Ren ngoài R1/2		10,3 mm	1	**153126**	**QSTL-1/2-12**
	đối với ống mềm bên ngoài Ø 16 mm	13 mm		**153127**	**QSTL-1/2-16**

Thông tin đặt hàng - Đầu nối chữ T QSTL, ren G với vòng phớt



Cổng nối khí nén 1	Cổng nối khí nén 2	Chiều rộng định mức	Kích cỡ gói	Số bộ phận	Loại
Ren ngoài G1/8	đối với ống mềm bên ngoài Ø 4 mm	2,8 mm	10	**186168**	**QSTL-G1/8-4**
			100	**132075**	**QSTL-G1/8-4-100**
	đối với ống mềm bên ngoài Ø 6 mm	4,3 mm	10	**186169**	**QSTL-G1/8-6**
			100	**132076**	**QSTL-G1/8-6-100**
	đối với ống mềm bên ngoài Ø 8 mm	6 mm	10	**186171**	**QSTL-G1/8-8**

Thông tin đặt hàng

Thông tin đặt hàng - Đầu nối chữ T QSTL, ren G với vòng phớt



Cổng nối khí nén 1	Cổng nối khí nén 2	Chiều rộng định mức	Kích cỡ gói	Số bộ phận	Loại
Ren ngoài G1/8	đối với ống mềm bên ngoài Ø 8 mm	6 mm	50	**132077**	**QSTL-G1/8-8-50**
Ren ngoài G1/4	đối với ống mềm bên ngoài Ø 6 mm	4,3 mm	10	**186170**	**QSTL-G1/4-6**
			100	**132078**	**QSTL-G1/4-6-100**
	đối với ống mềm bên ngoài Ø 8 mm	6,7 mm	10	**186172**	**QSTL-G1/4-8**
			50	**132079**	**QSTL-G1/4-8-50**
	cho ống mềm Ø ngoài 10 mm	8 mm	10	**186174**	**QSTL-G1/4-10**
			50	**132080**	**QSTL-G1/4-10-50**
Ren ngoài G3/8	đối với ống mềm bên ngoài Ø 8 mm	6,7 mm	10	**186173**	**QSTL-G3/8-8**
	cho ống mềm Ø ngoài 10 mm	8,3 mm		**186175**	**QSTL-G3/8-10**
	đối với ống mềm Ø ngoài 12 mm	10 mm		**186176**	**QSTL-G3/8-12**
Ren ngoài G1/2		10,3 mm	1	**186177**	**QSTL-G1/2-12**
	đối với ống mềm bên ngoài Ø 16 mm	13 mm		**186178**	**QSTL-G1/2-16**

Thông tin đặt hàng - Đầu nối QSW, ren R



Cổng nối khí nén 1	Cổng nối khí nén 2	Chiều rộng định mức	Kích cỡ gói	Số bộ phận	Loại
Ren ngoài R1/8	đối với ống mềm bên ngoài Ø 4 mm	2,5 mm	10	**130596**	**QSW-1/8-4**
	đối với ống mềm bên ngoài Ø 6 mm	3,3 mm		**130597**	**QSW-1/8-6**
	đối với ống mềm bên ngoài Ø 8 mm	6 mm		**130598**	**QSW-1/8-8**
Ren ngoài R1/4	đối với ống mềm bên ngoài Ø 6 mm	3,3 mm		**130599**	**QSW-1/4-6**
	đối với ống mềm bên ngoài Ø 8 mm	6,7 mm		**130600**	**QSW-1/4-8**
	cho ống mềm Ø ngoài 10 mm	8 mm		**130601**	**QSW-1/4-10**
Ren ngoài R3/8		8,3 mm		**130602**	**QSW-3/8-10**
	đối với ống mềm Ø ngoài 12 mm	9,5 mm		**130603**	**QSW-3/8-12**
Ren ngoài R1/2		10,3 mm	1	**130604**	**QSW-1/2-12**
	đối với ống mềm bên ngoài Ø 16 mm	13 mm		**130605**	**QSW-1/2-16**

Thông tin đặt hàng

Thông tin đặt hàng - Đầu nối QSW-...HL với ống bọc cắm



Cổng nối khí nén 1	Cổng nối khí nén 2	Chiều rộng định mức	Kích cỡ gói	Số bộ phận	Loại
Đầu nối Ø 4 mm	đối với ống mềm bên ngoài Ø 4 mm	2 mm	10	**130617**	**QSW-4HL**
Đầu nối Ø 6 mm	đối với ống mềm bên ngoài Ø 6 mm	2,7 mm		**130618**	**QSW-6HL**
Đầu nối Ø 8 mm	đối với ống mềm bên ngoài Ø 8 mm	5 mm		**130619**	**QSW-8HL**
Đầu nối Ø 10 mm	cho ống mềm Ø ngoài 10 mm	6,3 mm		**130620**	**QSW-10HL**
Đầu nối Ø 12 mm	đối với ống mềm Ø ngoài 12 mm	6,9 mm		**130621**	**QSW-12HL**

Thông tin đặt hàng - Đầu nối X QSX

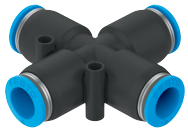

Cổng nối khí nén 1	Cổng nối khí nén 2	Chiều rộng định mức	Kích cỡ gói	Số bộ phận	Loại
đối với ống mềm Ø ngoài 8 mm	đối với ống mềm bên ngoài Ø 8 mm	4,7 mm	10	**153285**	**QSX-8**
đối với ống mềm Ø ngoài 10 mm	cho ống mềm Ø ngoài 10 mm	6,1 mm		**153286**	**QSX-10**
đối với ống mềm Ø ngoài 12 mm	đối với ống mềm Ø ngoài 12 mm	7,5 mm		**153287**	**QSX-12**

Thông tin đặt hàng - Mối nối vít cắm Y QSY, ren hệ mét với vòng phớt



Cổng nối khí nén 1	Cổng nối khí nén 2	Chiều rộng định mức	Kích cỡ gói	Số bộ phận	Loại
Ren ngoài M5	đối với ống mềm bên ngoài Ø 4 mm	2,4 mm	10	**190673**	**QSY-M5-4**
	đối với ống mềm bên ngoài Ø 6 mm			**190674**	**QSY-M5-6**

Thông tin đặt hàng - Mối nối vít cắm Y QSY, ren R



Cổng nối khí nén 1	Cổng nối khí nén 2	Chiều rộng định mức	Kích cỡ gói	Số bộ phận	Loại
Ren ngoài R1/8	đối với ống mềm bên ngoài Ø 4 mm	3,1 mm	10	**153138**	**QSY-1/8-4**
	đối với ống mềm bên ngoài Ø 6 mm	4,2 mm		**153139**	**QSY-1/8-6**
	đối với ống mềm bên ngoài Ø 8 mm	5,9 mm		**153141**	**QSY-1/8-8**

Thông tin đặt hàng

Thông tin đặt hàng - Mối nối vít cắm Y QSY, ren R



Cổng nối khí nén 1	Cổng nối khí nén 2	Chiều rộng định mức	Kích cỡ gói	Số bộ phận	Loại
Ren ngoài R1/4	đối với ống mềm bên ngoài Ø 4 mm	3,3 mm	10	**190675**	**QSY-1/4-4**
	đối với ống mềm bên ngoài Ø 6 mm	4,8 mm		**153140**	**QSY-1/4-6**
	đối với ống mềm bên ngoài Ø 8 mm	6,2 mm		**153142**	**QSY-1/4-8**
	cho ống mềm Ø ngoài 10 mm	7,2 mm		**153144**	**QSY-1/4-10**
Ren ngoài R3/8	đối với ống mềm bên ngoài Ø 8 mm	6,6 mm		**153143**	**QSY-3/8-8**
	cho ống mềm Ø ngoài 10 mm	7,4 mm		**153145**	**QSY-3/8-10**
	đối với ống mềm Ø ngoài 12 mm	8,4 mm		**153146**	**QSY-3/8-12**
Ren ngoài R1/2	cho ống mềm Ø ngoài 10 mm	7,8 mm	1	**133196**	**QSY-1/2-10**
	đối với ống mềm Ø ngoài 12 mm	8,3 mm		**153147**	**QSY-1/2-12**

Thông tin đặt hàng - Mối nối vít cắm QSY Y, ren G với vòng phớt



Cổng nối khí nén 1	Cổng nối khí nén 2	Chiều rộng định mức	Kích cỡ gói	Số bộ phận	Loại
Ren ngoài G1/8	đối với ống mềm bên ngoài Ø 4 mm	3,1 mm	10	**186179**	**QSY-G1/8-4**
	đối với ống mềm bên ngoài Ø 6 mm	4,2 mm		**186180**	**QSY-G1/8-6**
	đối với ống mềm bên ngoài Ø 8 mm	5,9 mm		**186182**	**QSY-G1/8-8**
Ren ngoài G1/4	đối với ống mềm bên ngoài Ø 6 mm	4,8 mm		**186181**	**QSY-G1/4-6**
	đối với ống mềm bên ngoài Ø 8 mm	6,2 mm		**186183**	**QSY-G1/4-8**
	cho ống mềm Ø ngoài 10 mm	7,2 mm		**186185**	**QSY-G1/4-10**
Ren ngoài G3/8	đối với ống mềm bên ngoài Ø 8 mm	6,6 mm		**186184**	**QSY-G3/8-8**
	cho ống mềm Ø ngoài 10 mm	7,4 mm		**186186**	**QSY-G3/8-10**
	đối với ống mềm Ø ngoài 12 mm	8,4 mm		**186187**	**QSY-G3/8-12**
Ren ngoài G1/2		8,3 mm	1	**186188**	**QSY-G1/2-12**

Thông tin đặt hàng

Thông tin đặt hàng - Đầu nối Y QSY



Cổng nối khí nén 1	Cổng nối khí nén 2	Chiều rộng định mức	Kích cỡ gói	Số bộ phận	Loại
đối với ống mềm Ø ngoài 4 mm	đối với ống mềm bên ngoài Ø 4 mm	2,6 mm	10	**153148**	**QSY-4**
			100	**130807**	**QSY-4-100**
đối với ống mềm Ø ngoài 6 mm	đối với ống mềm bên ngoài Ø 6 mm	4,3 mm	10	**153149**	**QSY-6**
			100	**130808**	**QSY-6-100**
đối với ống mềm Ø ngoài 8 mm	đối với ống mềm bên ngoài Ø 8 mm	5,7 mm	10	**153150**	**QSY-8**
			50	**130809**	**QSY-8-50**
đối với ống mềm Ø ngoài 10 mm	cho ống mềm Ø ngoài 10 mm	6,7 mm	10	**153151**	**QSY-10**
			20	**130810**	**QSY-10-20**
đối với ống mềm Ø ngoài 12 mm	đối với ống mềm Ø ngoài 12 mm	8 mm	10	**153152**	**QSY-12**
			20	**130811**	**QSY-12-20**
đối với ống mềm Ø ngoài 16 mm	đối với ống mềm bên ngoài Ø 16 mm	12,7 mm	1	**130609**	**QSY-16**

Thông tin đặt hàng - Đầu nối Y QSY, giảm



Cổng nối khí nén 1	Cổng nối khí nén 2	Chiều rộng định mức	Kích cỡ gói	Số bộ phận	Loại
đối với ống mềm Ø ngoài 6 mm	đối với ống mềm bên ngoài Ø 4 mm	2,3 mm	10	**153153**	**QSY-6-4**
			100	**130812**	**QSY-6-4-100**
đối với ống mềm Ø ngoài 8 mm		1,7 mm	10	**130610**	**QSY-8-4**
	đối với ống mềm bên ngoài Ø 6 mm	3,2 mm		**153154**	**QSY-8-6**
			50	**130813**	**QSY-8-6-50**
đối với ống mềm Ø ngoài 10 mm		3,3 mm	10	**130611**	**QSY-10-6**
	đối với ống mềm bên ngoài Ø 8 mm	4,5 mm		**153155**	**QSY-10-8**
			20	**130814**	**QSY-10-8-20**
đối với ống mềm Ø ngoài 12 mm			10	**130612**	**QSY-12-8**
	cho ống mềm Ø ngoài 10 mm	5,8 mm		**153156**	**QSY-12-10**
			20	**130815**	**QSY-12-10-20**
đối với ống mềm Ø ngoài 16 mm	đối với ống mềm Ø ngoài 12 mm	7 mm	1	**190708**	**QSY-16-12**

Thông tin đặt hàng - Đầu nối Y QSY-...H với ống bọc cắm



Cổng nối khí nén 1	Cổng nối khí nén 2	Chiều rộng định mức	Kích cỡ gói	Số bộ phận	Loại
Đầu nối Ø 4 mm	đối với ống mềm bên ngoài Ø 4 mm	1,6 mm	10	**130628**	**QSY-4H**

Thông tin đặt hàng

Thông tin đặt hàng - Đầu nối Y QSY-...H với ống bọc cắm, giảm



Cổng nối khí nén 1	Cổng nối khí nén 2	Chiều rộng định mức	Kích cỡ gói	Số bộ phận	Loại
Đầu nối Ø 6 mm	đối với ống mềm bên ngoài Ø 4 mm	2,3 mm	10	**130633**	**QSY-6H-4**

Thông tin đặt hàng - Đầu nối Y QSY -...H-B với ống bọc cắm

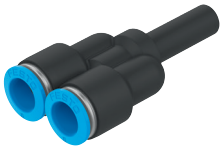

Cổng nối khí nén 1	Cổng nối khí nén 2	Chiều rộng định mức	Kích cỡ gói	Số bộ phận	Loại
Đầu nối Ø 6 mm	đối với ống mềm bên ngoài Ø 6 mm	3,1 mm	10	**133145**	**QSY-6H-B**
Đầu nối Ø 8 mm	đối với ống mềm bên ngoài Ø 8 mm	4,6 mm		**133146**	**QSY-8H-B**
Đầu nối Ø 10 mm	cho ống mềm Ø ngoài 10 mm	5,9 mm		**133148**	**QSY-10H-B**
Đầu nối Ø 12 mm	đối với ống mềm Ø ngoài 12 mm	7,3 mm		**133150**	**QSY-12H-B**

Thông tin đặt hàng - Đầu nối Y QSY -...H-B với ống bọc cắm, giảm

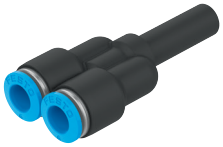

Cổng nối khí nén 1	Cổng nối khí nén 2	Chiều rộng định mức	Kích cỡ gói	Số bộ phận	Loại
Đầu nối Ø 8 mm	đối với ống mềm bên ngoài Ø 6 mm	3,6 mm	10	**133147**	**QSY-8H-6-B**
Đầu nối Ø 10 mm	đối với ống mềm bên ngoài Ø 8 mm	4,6 mm		**133149**	**QSY-10H-8-B**
Đầu nối Ø 12 mm	cho ống mềm Ø ngoài 10 mm	5,9 mm		**133151**	**QSY-12H-10-B**

Thông tin đặt hàng - Đầu nối ren cắm Y, QSYL, ren R



Cổng nối khí nén 1	Cổng nối khí nén 2	Chiều rộng định mức	Kích cỡ gói	Số bộ phận	Loại
Ren ngoài R1/8	đối với ống mềm bên ngoài Ø 4 mm	3,9 mm	1	**153172**	**QSYL-1/8-4**
	đối với ống mềm bên ngoài Ø 6 mm	4,2 mm		**153173**	**QSYL-1/8-6**
	đối với ống mềm bên ngoài Ø 8 mm	5,7 mm		**153175**	**QSYL-1/8-8**
Ren ngoài R1/4	đối với ống mềm bên ngoài Ø 6 mm	5,3 mm		**153174**	**QSYL-1/4-6**
	đối với ống mềm bên ngoài Ø 8 mm	7,3 mm		**153176**	**QSYL-1/4-8**

Thông tin đặt hàng

Thông tin đặt hàng - Đầu nối ren cắm Y, QSYL, ren R



Cổng nối khí nén 1	Cổng nối khí nén 2	Chiều rộng định mức	Kích cỡ gói	Số bộ phận	Loại
Ren ngoài R1/4	cho ống mềm Ø ngoài 10 mm	8 mm	1	**153178**	**QSYL-1/4-10**
Ren ngoài R3/8	đối với ống mềm bên ngoài Ø 8 mm	7,3 mm		**153177**	**QSYL-3/8-8**
	cho ống mềm Ø ngoài 10 mm	9,2 mm		**153179**	**QSYL-3/8-10**
	đối với ống mềm Ø ngoài 12 mm	9,7 mm		**153180**	**QSYL-3/8-12**
Ren ngoài R1/2		10,6 mm		**153181**	**QSYL-1/2-12**

Thông tin đặt hàng - Đầu nối cắm Y,QSYL , ren G với vòng phớt



Cổng nối khí nén 1	Cổng nối khí nén 2	Chiều rộng định mức	Kích cỡ gói	Số bộ phận	Loại
Ren ngoài G1/8	đối với ống mềm bên ngoài Ø 4 mm	3,9 mm	1	**186189**	**QSYL-G1/8-4**
	đối với ống mềm bên ngoài Ø 6 mm	4,2 mm		**186190**	**QSYL-G1/8-6**
	đối với ống mềm bên ngoài Ø 8 mm	5,7 mm		**186192**	**QSYL-G1/8-8**
Ren ngoài G1/4	đối với ống mềm bên ngoài Ø 6 mm	5,3 mm		**186191**	**QSYL-G1/4-6**
	đối với ống mềm bên ngoài Ø 8 mm	7,3 mm		**186193**	**QSYL-G1/4-8**
	cho ống mềm Ø ngoài 10 mm	8 mm		**186195**	**QSYL-G1/4-10**
Ren ngoài G3/8	đối với ống mềm bên ngoài Ø 8 mm	7,3 mm		**186194**	**QSYL-G3/8-8**
	cho ống mềm Ø ngoài 10 mm	9,2 mm		**186196**	**QSYL-G3/8-10**
	đối với ống mềm Ø ngoài 12 mm	9,7 mm		**186197**	**QSYL-G3/8-12**
Ren ngoài G1/2		10,6 mm		**186198**	**QSYL-G1/2-12**

Thông tin đặt hàng - Mối nối vít cắm Y QSYLV, ren R



Cổng nối khí nén 1	Cổng nối khí nén 2	Chiều rộng định mức	Kích cỡ gói	Số bộ phận	Loại
Ren ngoài R1/8	đối với ống mềm bên ngoài Ø 6 mm	4,2 mm	1	**153192**	**QSYLV-1/8-6**
Ren ngoài R1/4	đối với ống mềm bên ngoài Ø 8 mm	6 mm		**153193**	**QSYLV-1/4-8**
Ren ngoài R3/8	cho ống mềm Ø ngoài 10 mm	8 mm		**153194**	**QSYLV-3/8-10**
Ren ngoài R1/2	đối với ống mềm Ø ngoài 12 mm	10 mm		**153195**	**QSYLV-1/2-12**

Thông tin đặt hàng

Thông tin đặt hàng - Mối nối vít cắm QSYLV Y, ren G với vòng phớt



Cổng nối khí nén 1	Cổng nối khí nén 2	Chiều rộng định mức	Kích cỡ gói	Số bộ phận	Loại
Ren ngoài G1/8	đối với ống mềm bên ngoài Ø 6 mm	3,5 mm	1	**186209**	**QSYLV-G1/8-6**
Ren ngoài G1/4	đối với ống mềm bên ngoài Ø 8 mm	4,7 mm		**186210**	**QSYLV-G1/4-8**
Ren ngoài G3/8	cho ống mềm Ø ngoài 10 mm	5,2 mm		**186211**	**QSYLV-G3/8-10**
Ren ngoài G1/2	đối với ống mềm Ø ngoài 12 mm	7 mm		**186212**	**QSYLV-G1/2-12**

Phụ kiện

Chạc nhả QSO



Viết tắt loại	Kích thước	trọng lượng sản phẩm	Số bộ phận	Loại
QSO	đối với ống mềm bên ngoài Ø 4 mm đối với ống mềm bên ngoài Ø 6 mm đối với ống mềm bên ngoài Ø 8 mm đối với ống mềm bên ngoài Ø 10 mm	13 g	**158419**	**QSO**