Olejové brzdicí válce DYHR



vlastnosti

všeobecné údaje Odkaz dyhr

- olejové brzdicí válce se škrcením pro konstantní, pomalou rychlost během celého zdvihu
- jemně nastavitelná rychlost brzdění
- Vestavěná tlačná pružina vrací pístnici zpět do výchozí polohy.
- vhodné pro pomalý posuvu v rozsahu do 0,1 m/s

diagramy Odkaz dyhr

Diagramy uvedené v tomto dokumentu jsou k dispozici také online. Tam je možné zobrazit přesné hodnoty.

Geometrické vlastnosti

[Y5]	Vnitřní šestihran k nastavení tlumení

olejové brzdicí válce lze nastavovat pomocí vnitřního šestihranu

typové značení

001	Řada	
DYHR	Olejové brzdicí válce	

002	Velikost	
16	16 mm	
20	20 mm	
25	25 mm	
32	32 mm	

003	Zdvih [mm]	
20	20	
25	25	
40	40	
50	50	
60	60	

004	Geometrické vlastnosti	
Y5	Vnitřní šestihran k nastavení tlumení	

technické údaje

Všeobecné technické údaje						
Velikost	16		20		25	32
Zdvih	20 mm	40 mm	25 mm	50 mm	40 mm	60 mm
Princip činnosti	tlačný, jednočinný					
Tlumení	nastavitelné					
Způsob upevnění	s kontramaticí					
Max. rychlost nárazu	0,3 m/s					
Montážní poloha	libovolná					
Posuvová rychlost	0,2 ... 100 mm/s					
Okolní teplota	0 ... 80°C					
Třída odolnosti korozi KBK[1]	1 - nízké nároky na odolnost korozi					

1) Další informace na adrese www.festo.com/x/topic/kbk

čas návratu do výchozí polohy						
Velikost	16		20		25	32
Zdvih	20 mm	40 mm	25 mm	50 mm	40 mm	60 mm
Doba pro návrat do zákl. stavu při pokojové teplotě[2]	0,4 s	0,8 s	0,5 s	1 s	0,8 s	1,2 s

2) Při nízkých teplotách (0 °C) je třeba počítat s delším časem návratu do výchozí polohy. Až 5 s u velikostí 12 a 16 a až 12 s u velikostí 25 a 32.

Síly				
Velikost	16	20	25	32
Min. posuvová síla[1]	160 N	250 N	400 N	640 N
Max. posuvová síla[2]	1 600 N	2 500 N	4 000 N	6 400 N
Síla na návrat do základ. pol.[3]	5,4 N	9 N	12,5 N	18 N

1) minimální síla potřebná pro konstantní a opakovatelnou brzdnou rychlost
2) odpovídá max. síle v koncové poloze
3) při vysunuté pístnici

Energie						
Velikost	16		20		25	32
Zdvih	20 mm	40 mm	25 mm	50 mm	40 mm	60 mm
Max. absorpce energie na zdvih	32 J	64 J	62,5 J	125 J	160 J	384 J
Max. absorpce energie za hodinu	65 000 J	100 000 J	90 000 J	140 000 J	150 000 J	220 000 J
Max. zbytková energie	0,16 J		0,32 J		0,8 J	2 J

Hmotnosti						
Velikost	16		20		25	32
Zdvih	20	40	25	50	40	60
Hmotnost výrobku	190 g	255 g	360 g	440 g	720 g	1 380 g

Materiály				
Velikost	16	20	25	32
Materiál pístnice / pohybové tyče	tvrzen., silně legovaná ocel			
Materiál tělesa	ocel, pozinkováno			
Materiál těsnění	NBR			
Upozornění k materiálu	v souladu s RoHS			
Shoda s LABS	VDMA24364-B2-L			

technické údaje

Brzdná rychlost v závislá na síle pohonu F a nastavení škrcení - DYHR-16

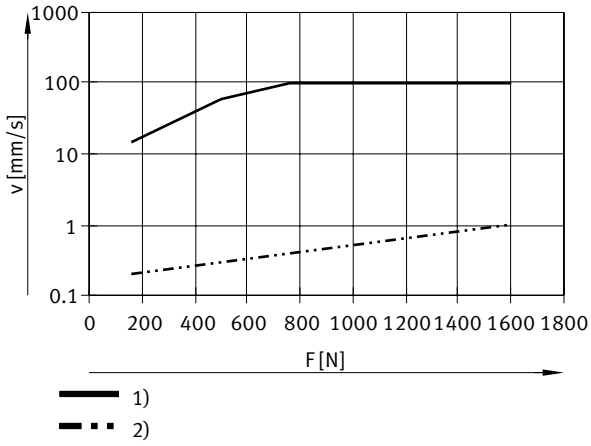

1) = škrticí ventil otevřen
2) = škrticí ventil uzavřen

Brzdná rychlost v závislá na síle pohonu F a nastavení škrcení - DYHR-20

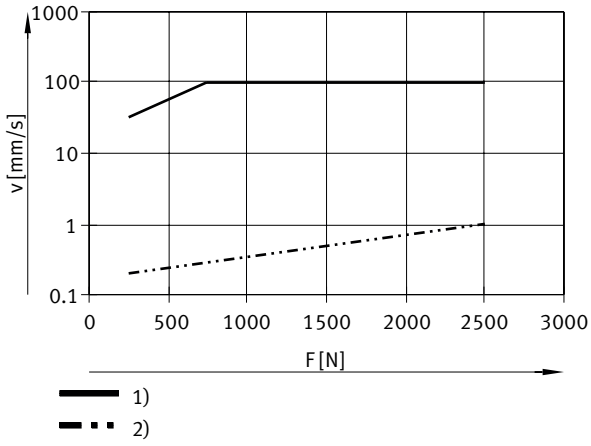

1) = škrticí ventil otevřen
2) = škrticí ventil uzavřen

Brzdná rychlost v závislá na síle pohonu F a nastavení škrcení - DYHR-25

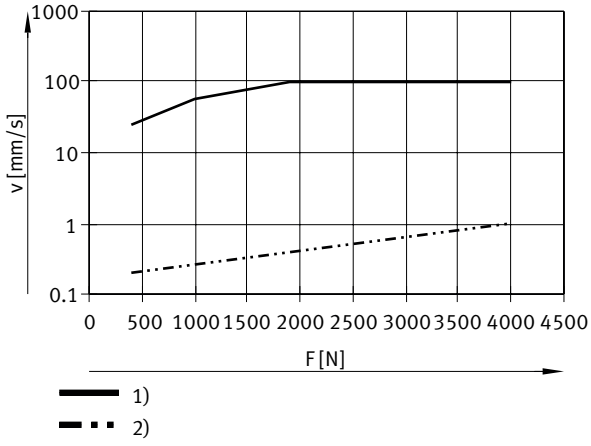

1) = škrticí ventil otevřen
2) = škrticí ventil uzavřen

technické údaje

Brzdná rychlost v závislá na síle pohonu F a nastavení škrcení - DYHR-32

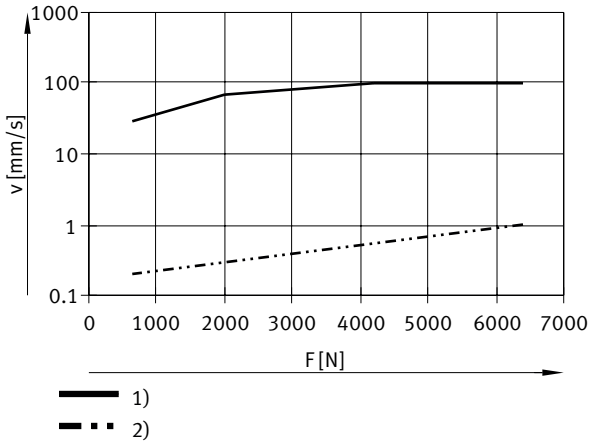

1) = škrticí ventil otevřen
2) = škrticí ventil uzavřen

rozměry

rozměry – DYHR CAD ke stažení www.festo.com

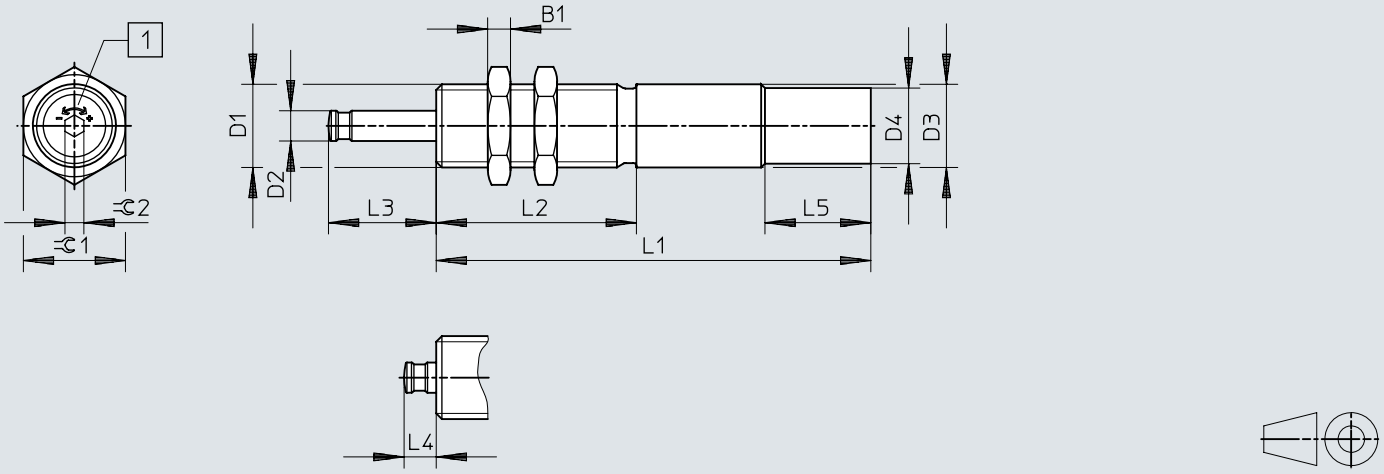

[1] regulace rychlosti

	L1[1)]	B1	D1	D2 ø	D3 ø +0,15/–0,1	D4 ø +0,15	L1	L2 ±0,1	L3	L4	L5 ±0,2	⊂1	⊂2
DYHR-16-20-Y5	20	6	M20x1,25	8	20	–	115±0,1	53	28,5+0,4/–0,3	8,5+0,45/–0,4	–	24	5
DYHR-16-40-Y5	40						150±0,1		48,5+0,4/–0,3				
DYHR-20-25-Y5	25	8	M24x1,25	10	24	–	138±0,1	60	35,6+0,4/–0,3	10,6+0,45/–0,4	–	30	5
DYHR-20-50-Y5	50						181±0,1		60,6+0,4/–0,3				
DYHR-25-40-Y5	40	10	M30x1,5	12	30	28,8	178±0,1	80	52,8+0,4/–0,3	12,8+0,45/–0,4	28	36	6
DYHR-32-60-Y5	60	12	M37x1,5	15	37	34,8	230±0,15	108	76+0,5/–0,4	16+0,5/–0,4	28	46	6

1) zdvih

rozměry

rozměry – Upevňovací příruby YSRF CAD ke stažení www.festo.com

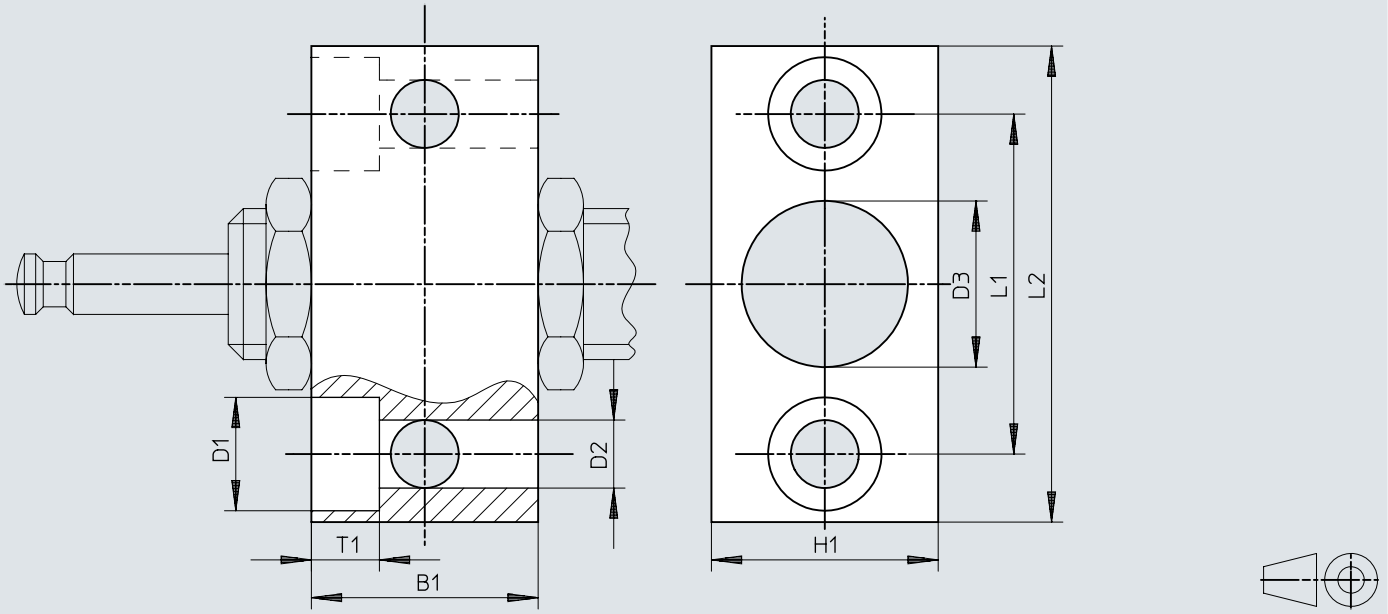

	B1	B2	D1	D2	D3	H1	L1	L2
YSRF-16	30	9	15	9	20,2	30	45	63
YSRF-20	36	11	18	11	24,2	36	56	78
YSRF-25	45	13	20	13,5	30,2	45	63	86
YSRF-32	55	15	24	15,5	37,2	55	80	108

rozměry

rozměry – Tlumiče YSRP CAD ke stažení www.festo.com

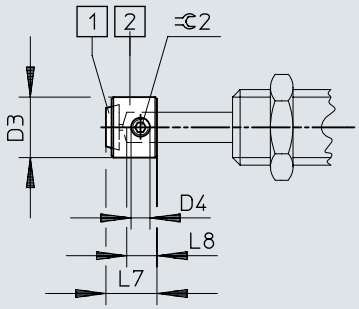

[1] deska z polyuretanu
[2] tlumič

	D3	D4	L7	L8	⫧ 2
YSRP-16	16	M5	13,5	8	2,5
YSRP-20	20	M6	17	10	3
YSRP-25	25	M8	20,5	12	4
YSRP-32	32	M8	26	15	4

údaje pro objednávky

Údaje pro objednávky



Velikost	Zdvih	Tlumení	obj. č.	typ
16	20 mm	nastavitelné	**1155690**	**DYHR-16-20-Y5**
	40 mm		**1155691**	**DYHR-16-40-Y5**
20	25 mm		**1155692**	**DYHR-20-25-Y5**
	50 mm		**1155693**	**DYHR-20-50-Y5**
25	40 mm		**1155694**	**DYHR-25-40-Y5**
32	60 mm		**1155696**	**DYHR-32-60-Y5**

periférie

Přehled periferií DYHR

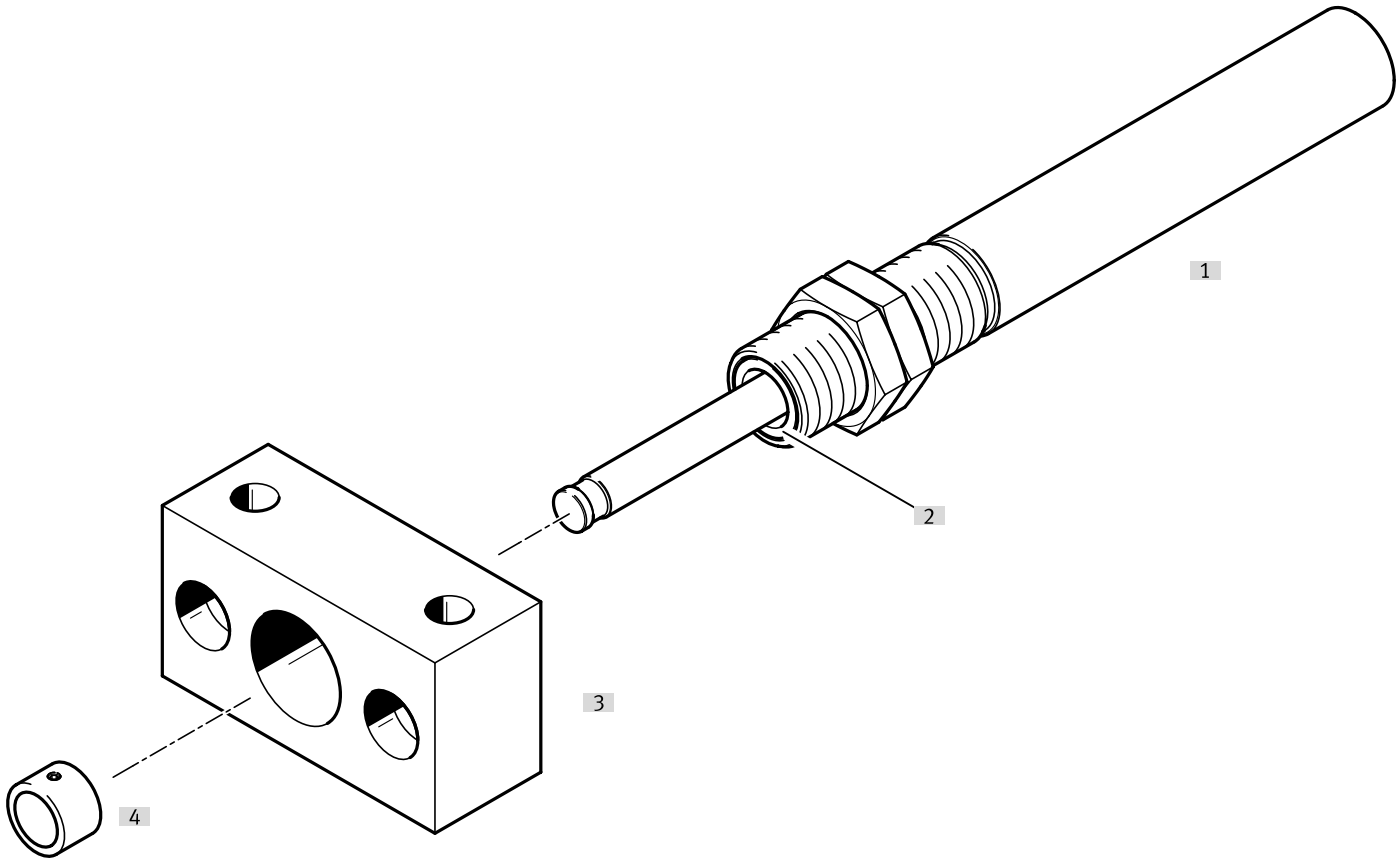

příslušenství			→ strana/internet
	typ/objednací kód	popis	
[1]	Olejové brzdicí válce DYHR	olejové brzdicí válce s vratnou pružinou pro pomalý pohyb	dyhr
[2]	stírací kroužek / tvrzená pístnice	Stírací kroužek a tvrzená pístnice výrazně prodlužují životnost. - stírací kroužek: zabraňuje pronikání nečistot - tvrzená pístnice: chrání proti poškrábání	dyhr
[3]	Upevňovací příruby YSRF	Možnost upevnění olejových brzdových válců	12
[4]	Tlumicí dorazy YSRP	k ochraně pístnice	12

příslušenství

Upevňovací příruby YSRF/YSRF-C

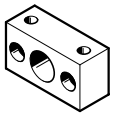

Velikost	Materiál tělesa	Hmotnost výrobku	obj. č.	typ
16	ocel, pozinkováno	300 g	**11683**	**YSRF-16**
20		535 g	**11684**	**YSRF-20**
25		895 g	**11685**	**YSRF-25**
32		1 730 g	**11686**	**YSRF-32**

Tlumiče YSRP



Velikost	Materiál tělesa	Hmotnost výrobku	obj. č.	typ
16	ocel, pozinkováno	15 g	**11134**	**YSRP-16**
20		27 g	**11135**	**YSRP-20**
25		52 g	**11136**	**YSRP-25**
32		110 g	**11137**	**YSRP-32**

Sledování pomocí čidel vzdálenosti SOIA

pro diagnostiku dojezdu pohybů, případně stavu tlumicích prvků Slouží k prediktivní údržbě a zlepšují spolehlivost a přesnost.

Můžete sledovat následující parametry:
- rychlost během dojezdu
- koncovou polohu
- absorbovanou energii
- zbytkovou energii
- rezervu tlumení

Čidla vzdálenosti SOIA s diagnostikou pohybu, indukční Odkaz soia

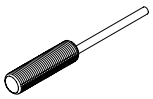

Způsob montáže	Rozsah odměřování	Spínací výstup	Elektrické připojení	obj. č.	typ
vestavné	0 ... 2 mm	PNP/NPN, lze přepínat, Push-Pull	Volný konec	**8161194**	**SOIA-M8PB-PNLK-LE**
	0 ... 4 mm			**8161198**	**SOIA-M12PB-PNLK-LE**
nevestavné				**8161196**	**SOIA-M8PNB-PNLK-LE**
	0 ... 7 mm			**8161200**	**SOIA-M12PNB-PNLK-LE**