Cilindar hidraulične kočnice DYHR



karakteristike

Na prvi pogled Veza dyhr

- Hidraulički cilindar amortizacije za konstantne, spore brzine kočenja tijekom cijelog hoda
- Brzina kočenja precizno podesiva
- Ugrađena tlačna opruga vraća klipnjaču u prvobitni položaj
- Prikladno za male brzine pomaka u rasponu do 0,1 m/s

Grafikoni Veza dyhr

Dijagrami prikazani u ovom dokumentu također su dostupni na internetu. Tamo je moguće prikazati precizne vrijednosti.

Geometrijska svojstva

[Y5]	Unutarnji šesterokut za podešavanje amortizacije

Hidraulički cilindar amortizacije može se namjestiti imbus ključem

Unesite kod

001	Serija	
DYHR	Hidrauličko prigušenje cilindra	

002	Izvedbena veličina	
16	16 mm	
20	20 mm	
25	25 mm	
32	32 mm	

003	Hod [mm]	
20	20	
25	25	
40	40	
50	50	
60	60	

004	Geometrijska svojstva	
Y5	Unutarnji šesterokut za podešavanje amortizacije	

podatkovni list

Opći tehnički podaci

Izvedbena veličina	16		20		25	32
Hod	20 mm	40 mm	25 mm	50 mm	40 mm	60 mm
Način rada	potiskujući, jednostruko djelujući					
Prigušenje	podesiv					
Vrsta montaže	sa sigurnosnom maticom					
Maksimalna brzina udarca	0,3 m/s					
Položaj montaže	bilo koji					
Brzina pomaka	0,2 ... 100 mm/s					
Temperatura okoline	0 ... 80°C					
Klasa otpornosti na koroziju CRC[1)]	1 - mala izloženost koroziji					

1) Dodatne informacije www.festo.com/x/topic/kbk

Vrijeme resetiranja

Izvedbena veličina	16		20		25	32
Hod	20 mm	40 mm	25 mm	50 mm	40 mm	60 mm
Resetirajte vrijeme na sobnoj temperaturi[2)]	0,4 s	0,8 s	0,5 s	1 s	0,8 s	1,2 s

2) Pri niskim temperaturama (0 °C) moraju se očekivati produljena vremena resetiranja. Do 5 s za veličine 12 i 16 i do 12 s za veličine 25 i 32.

Sile

Izvedbena veličina	16	20	25	32
Min. snaga pomaka[1)]	160 N	250 N	400 N	640 N
Maks. snaga pomaka[2)]	1.600 N	2.500 N	4.000 N	6.400 N
Obnavljanje snage[3)]	5,4 N	9 N	12,5 N	18 N

1) Minimalna sila potrebna za konstantnu i ponovljivu brzinu kočenja
2) Odgovara maksimalnoj sili u krajnjem položaju
3) Uz izvučenu klipnjaču

Energije

Izvedbena veličina	16		20		25	32
Hod	20 mm	40 mm	25 mm	50 mm	40 mm	60 mm
Maksimalna potrošnja energije po taktu	32 J	64 J	62,5 J	125 J	160 J	384 J
Maksimalna potrošnja energije po satu	65.000 J	100.000 J	90.000 J	140.000 J	150.000 J	220.000 J
Maksimalna rezidualna energija	0,16 J		0,32 J		0,8 J	2 J

Utezi

Izvedbena veličina	16		20		25	32
Hod	20	40	25	50	40	60
Težina proizvoda	190 g	255 g	360 g	440 g	720 g	1.380 g

Materijali

Izvedbena veličina	16	20	25	32
Materijal klipnjače	kaljen, visokolegirani čelik			
Materijal za kućište	Čelik, pocinčano			
Materijalne brtve	NBR			
Napomena o materijalima	U skladu s RoHS			
LABS sukladnost	VDMA24364-B2-L			

podatkovni list

Brzina kočenja v ovisno o pogonskoj sili F i postavci prigušnice - DYHR-16

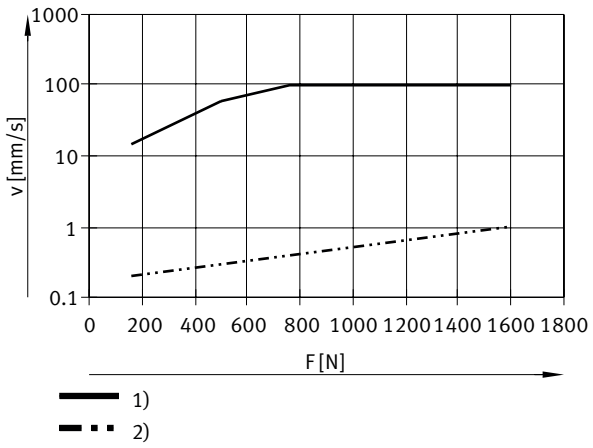

1) = prigušnica otvorena
2) = prigušnica zatvorena

Brzina kočenja v ovisno o pogonskoj sili F i postavci prigušnice - DYHR-20

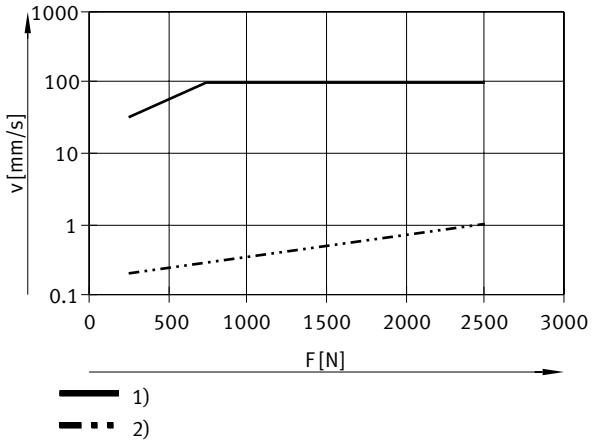

1) = prigušnica otvorena
2) = prigušnica zatvorena

Brzina kočenja v ovisno o pogonskoj sili F i postavci prigušnice - DYHR-25

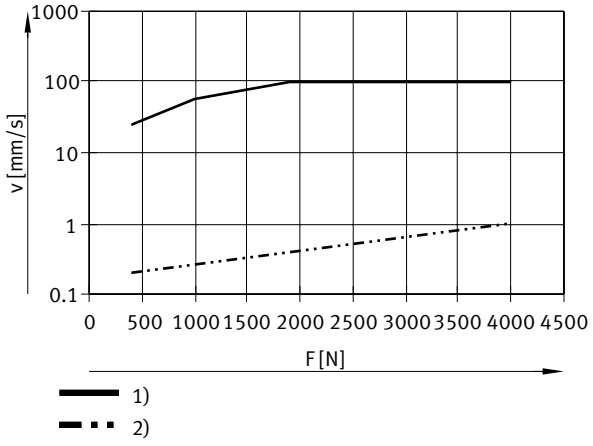

1) = prigušnica otvorena
2) = prigušnica zatvorena

podatkovni list

Brzina kočenja v ovisno o pogonskoj sili F i postavci prigušnice - DYHR-32

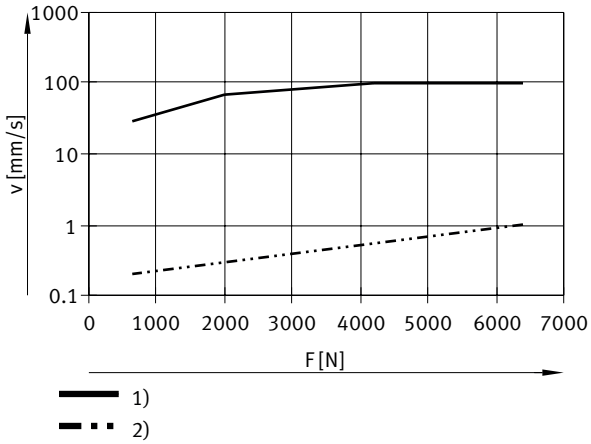

1) = prigušnica otvorena
2) = prigušnica zatvorena

Dimenzije

Dimenzije – DYHR Preuzmite CAD podatke www.festo.com

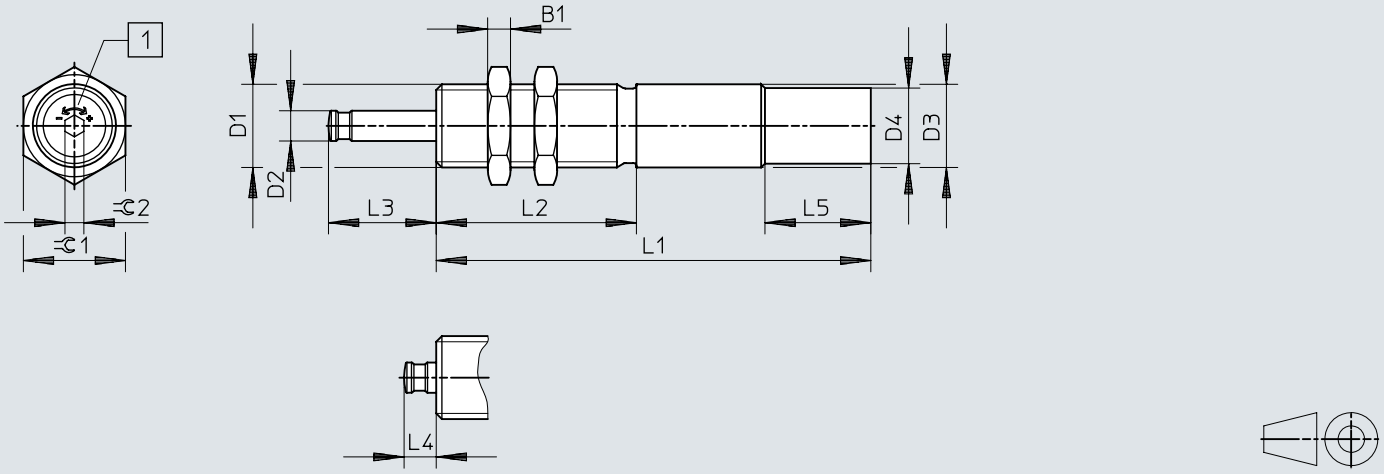

[1] Reguliranje brzine

	L1[1]	B1	D1	D2 ø	D3 ø +0,15/–0,1	D4 ø +0,15	L1	L2 ±0,1	L3	L4	L5 ±0,2	⊂1	⊂2
DYHR-16-20-Y5	20	6	M20x1,25	8	20	–	115±0,1	53	28,5+0,4/–0,3	8,5+0,45/–0,4	–	24	5
DYHR-16-40-Y5	40						150±0,1		48,5+0,4/–0,3				
DYHR-20-25-Y5	25	8	M24x1,25	10	24	–	138±0,1	60	35,6+0,4/–0,3	10,6+0,45/–0,4	–	30	5
DYHR-20-50-Y5	50						181±0,1		60,6+0,4/–0,3				
DYHR-25-40-Y5	40	10	M30x1,5	12	30	28,8	178±0,1	80	52,8+0,4/–0,3	12,8+0,45/–0,4	28	36	6
DYHR-32-60-Y5	60	12	M37x1,5	15	37	34,8	230±0,15	108	76+0,5/–0,4	16+0,5/–0,4	28	46	6

1) Hod

Dimenzije

Dimenzije – Montažna prirubnica YSRF

Preuzmite CAD podatke www.festo.com

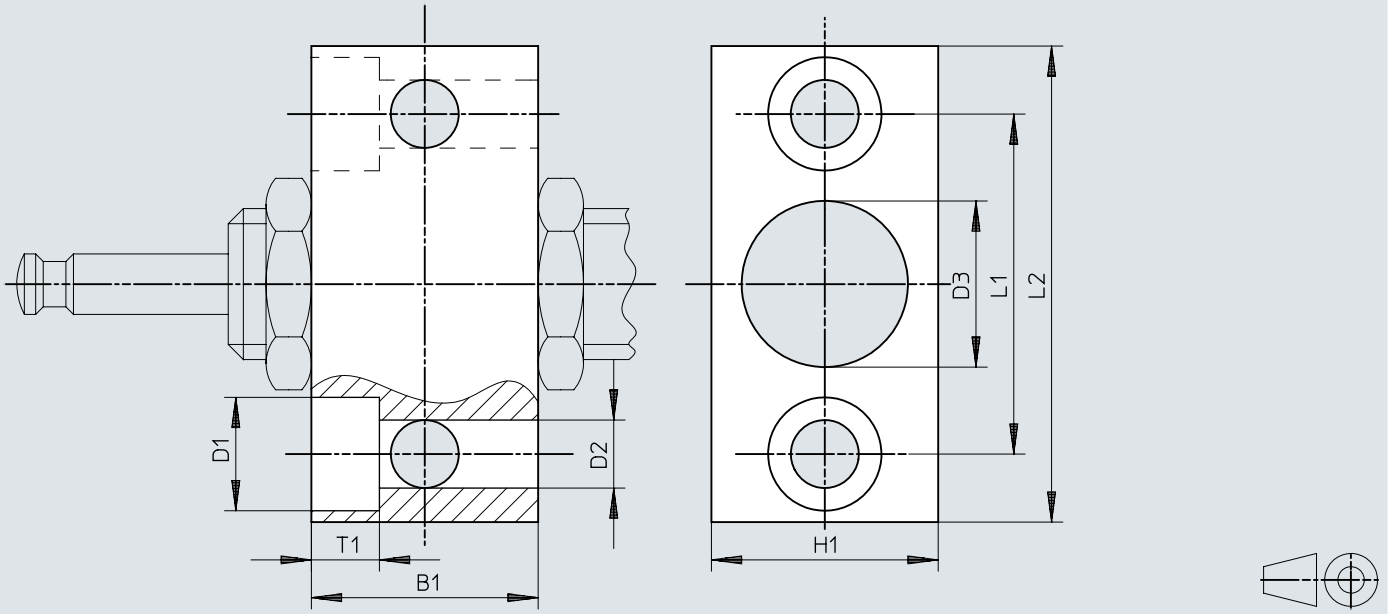

	B1	B2	D1	D2	D3	H1	L1	L2
YSRF-16	30	9	15	9	20,2	30	45	63
YSRF-20	36	11	18	11	24,2	36	56	78
YSRF-25	45	13	20	13,5	30,2	45	63	86
YSRF-32	55	15	24	15,5	37,2	55	80	108

Dimenzije

Dimenzije – Međuspremnik YSRP Preuzmite CAD podatke www.festo.com

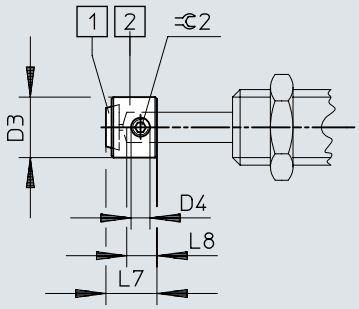

[1] Poliuretanska ploča
[2] Međuspremnik

	D3	D4	L7	L8	⫧ 2
YSRP-16	16	M5	13,5	8	2,5
YSRP-20	20	M6	17	10	3
YSRP-25	25	M8	20,5	12	4
YSRP-32	32	M8	26	15	4

Detalji narudžbe

Detalji narudžbe



Izvedbena veličina	Hod	Prigušenje	Br. dijela	Tip
16	20 mm	podesiv	**1155690**	**DYHR-16-20-Y5**
	40 mm		**1155691**	**DYHR-16-40-Y5**
20	25 mm		**1155692**	**DYHR-20-25-Y5**
	50 mm		**1155693**	**DYHR-20-50-Y5**
25	40 mm		**1155694**	**DYHR-25-40-Y5**
32	60 mm		**1155696**	**DYHR-32-60-Y5**

Pregled perifernih uređaja

Pregled perifernih uređaja DYHR

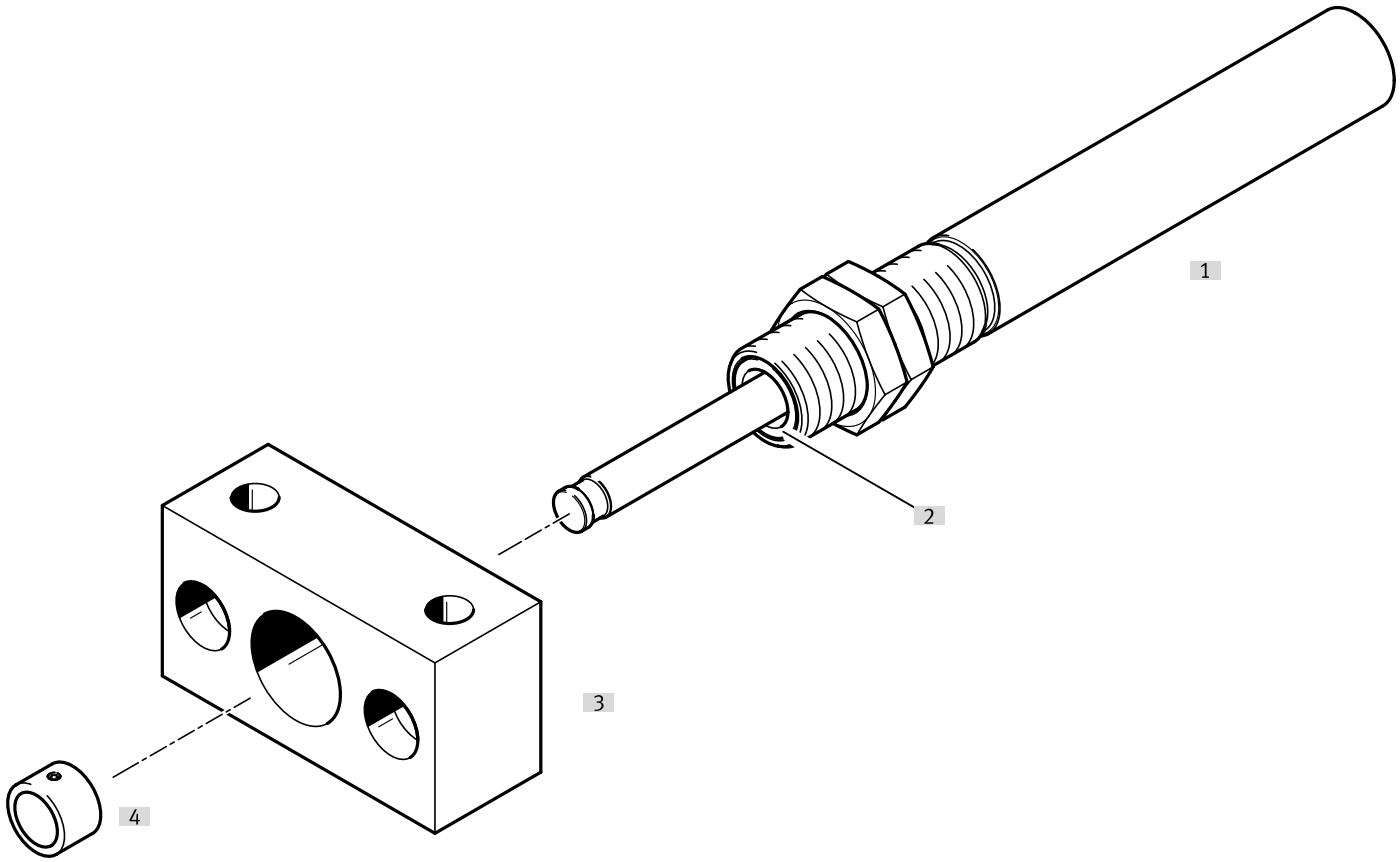

oprema			→ Stranica / Internet
	Vrsta/šifra narudžbe	opis	
[1]	Cilindar hidraulične kočnice DYHR	Cilindar hidraulične kočnice s povratnom oprugom za male brzine pomaka	dyhr
[2]	Brisač/kaljena klipnjača	Brisač i očvrsnuta klipnjača značajno produljuju vijek trajanja. - Strugač: Sprječava ulazak prljavštine - Očvrsnuta klipnjača: pruža zaštitu od ogrebotina	dyhr
[3]	Montažna prirubnica YSRF	Mogućnost pričvršćivanja za uljni kočni cilindar	12
[4]	Međuspremnik YSRP	Za zaštitu klipnjače	12

oprema

Montažna prirubnica YSRF

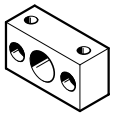

Izvedbena veličina	Materijal za kućište	Težina proizvoda	Br. dijela	Tip
16	Čelik, pocinčano	300 g	**11683**	**YSRF-16**
20		535 g	**11684**	**YSRF-20**
25		895 g	**11685**	**YSRF-25**
32		1.730 g	**11686**	**YSRF-32**

Međuspremnik YSRP



Izvedbena veličina	Materijal za kućište	Težina proizvoda	Br. dijela	Tip
16	Čelik, pocinčano	15 g	**11134**	**YSRP-16**
20		27 g	**11135**	**YSRP-20**
25		52 g	**11136**	**YSRP-25**
32		110 g	**11137**	**YSRP-32**

Praćenje sa senzorom udaljenosti SOIA

Za praćenje aplikacije i stanja prigušnih elemenata. Omogućuje prediktivno održavanje i povećava pouzdanost i točnost.

Mogu se pratiti sljedeći parametri:
- Brzina udara
- Krajnja pozicija
- Apsorpcija energije
- Preostala energija
- Rezerva prigušenja

SOIA induktivni senzor udaljenosti

Veza soia

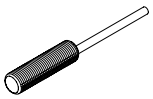

Vrsta instalacije	Raspon mjerenja udaljenosti	Uklopni izlaz	Električni priključak	Br. dijela	Tip
ispiranje	0 ... 2 mm	PNP / NPN preklopni, Push-Pull	Otvoreni kraj	**8161194**	**SOIA-M8PB-PNLK-LE**
	0 ... 4 mm			**8161198**	**SOIA-M12PB-PNLK-LE**
nije u ravnini				**8161196**	**SOIA-M8PNB-PNLK-LE**
	0 ... 7 mm			**8161200**	**SOIA-M12PNB-PNLK-LE**