Olieremcilinders DYHR

FESTO



Kenmerken

In één oogopslag Link dyhr

- Olieremcilinder voor constante langzame remsnelheden over de hele slaglengte
- Remsnelheid fijn instelbaar
- Ingebouwde drukveer brengt de zuigerstang terug naar de uitgangspositie
- Geschikt voor langzame aanvoersnelheden in het bereik tot 0,1 m/s

Diagrammen Link dyhr

De diagrammen in dit document zijn ook online beschikbaar. Daar kunnen nauwkeurige waarden worden weergegeven.

Geometrische eigenschappen

[Y5]	Binnenzeskant voor de dempingsinstelling

De olieremcilinder kan worden ingesteld via de binnenzeskant

Typecode

001	Serie	
DYHR	Olieremcilinders	

002	Bouwgrootte (schroefdraad)	
16	16 mm	
20	20 mm	
25	25 mm	
32	32 mm	

003	Slag [mm]	
20	20	
25	25	
40	40	
50	50	
60	60	

004	Geometrische eigenschappen	
Y5	Binnenzeskant voor de dempingsinstelling	

Gegevensblad

Algemene technische gegevens

Bouwgrootte	16		20		25	32
Slag	20 mm	40 mm	25 mm	50 mm	40 mm	60 mm
Werking	drukkend, Enkelwerkend					
Demping	Instelbaar					
Bevestigingstype	Met contramoer					
Max. impactsnelheid	0,3 m/s					
Inbouwpositie	Willekeurig					
Toevoersnelheid	0,2 ... 100 mm/s					
Omgevingstemperatuur	0 ... 80°C					
Corrosiebestendigheidsklasse KBK[1)]	1 - lage corrosiebelasting					

1) Meer informatie op www.festo.com/x/topic/kbk

Terugsteltijd

Bouwgrootte	16		20		25	32
Slag	20 mm	40 mm	25 mm	50 mm	40 mm	60 mm
Terugsteltijd bij ruimtetemperatuur[2)]	0,4 s	0,8 s	0,5 s	1 s	0,8 s	1,2 s

2) Bij lage temperaturen (0 °C) moet rekening worden gehouden met langere terugsteltijden. Bij de bouwgrootten 12 en 16 tot 5 s en bij de bouwgrootten 25 en 32 tot 12 s.

Krachten

Bouwgrootte	16	20	25	32
Min. toevoerkracht[1)]	160 N	250 N	400 N	640 N
Max. toevoerkracht[2)]	1.600 N	2.500 N	4.000 N	6.400 N
Retourkracht[3)]	5,4 N	9 N	12,5 N	18 N

1) Minimale kracht die nodig is voor een constante en nauwkeurig herhaalbare remsnelheid
2) Komt overeen met de maximale kracht in de eindpositie
3) Bij uitgeschoven zuigerstang

Energieën

Bouwgrootte	16		20		25	32
Slag	20 mm	40 mm	25 mm	50 mm	40 mm	60 mm
Max. energie-opname per slag	32 J	64 J	62,5 J	125 J	160 J	384 J
Max. energieverbruik per uur	65.000 J	100.000 J	90.000 J	140.000 J	150.000 J	220.000 J
Max. restenergie	0,16 J		0,32 J		0,8 J	2 J

Gewichten

Bouwgrootte	16		20		25	32
Slag	20	40	25	50	40	60
Productgewicht	190 g	255 g	360 g	440 g	720 g	1.380 g

Materialen

Bouwgrootte	16	20	25	32
Materiaal zuigerstang	Gehard, hooggelegeerd staal			
Materiaal behuizing	Staal, verzinkt			
Materiaal afdichtingen	NBR			
Materiaal-informatie	RoHS conform			
LABS-conformiteit	VDMA24364-B2-L			

Gegevensblad

Remsnelheid v als functie van aandrijfkracht F en smoorinstelling – DYHR-16

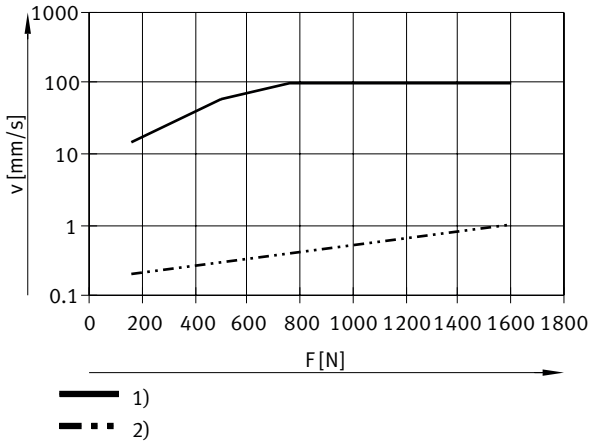

1) = smoring open
2) = smoring gesloten

Remsnelheid v als functie van aandrijfkracht F en smoorinstelling – DYHR-20

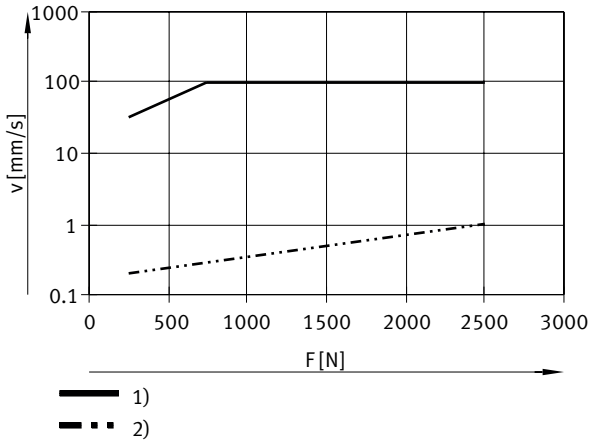

1) = smoring open
2) = smoring gesloten

Remsnelheid v als functie van aandrijfkracht F en smoorinstelling – DYHR-25

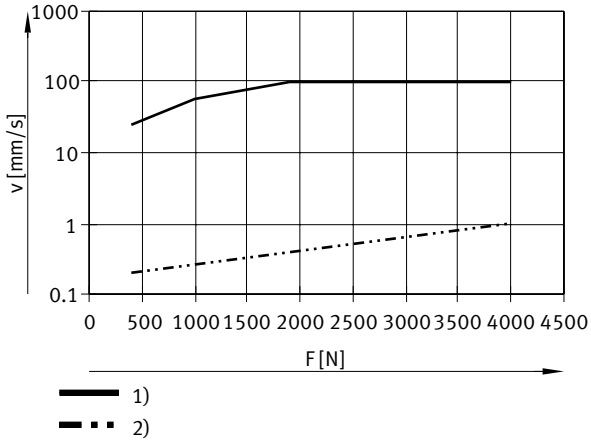

1) = smoring open
2) = smoring gesloten

Gegevensblad

Remsnelheid v als functie van aandrijfkracht F en smoorinstelling – DYHR-32

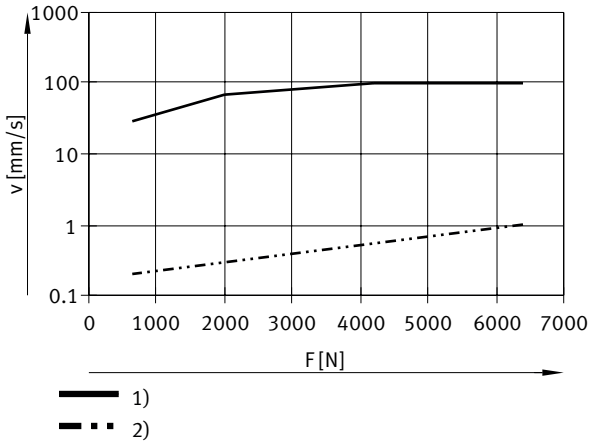

1) = smoring open
2) = smoring gesloten

Afmetingen

Afmetingen – DYHR Download CAD-gegevens www.festo.com

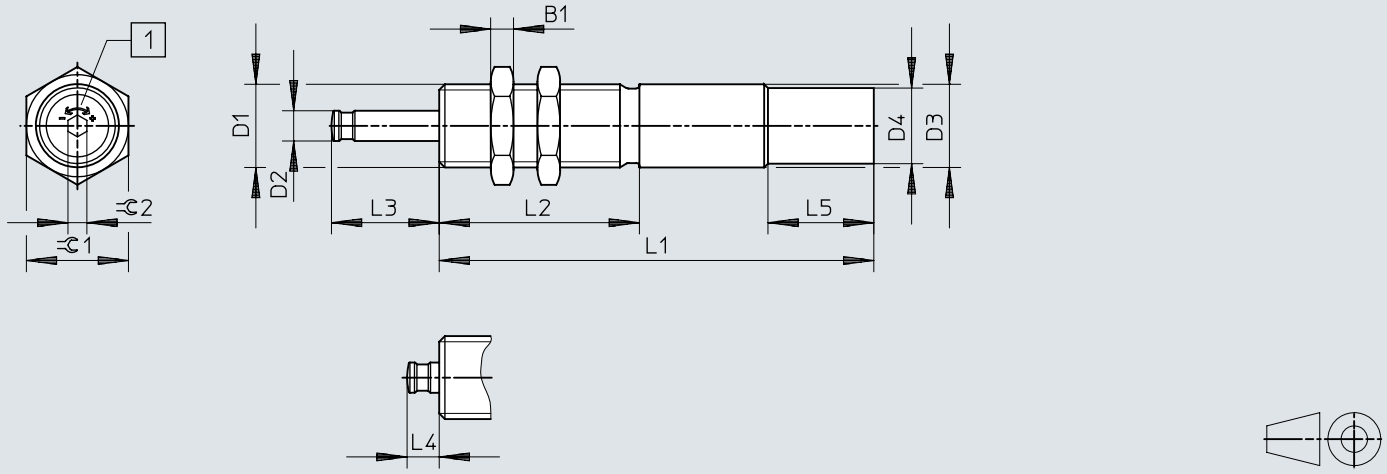

[1] Snelheidsregeling

	L1[1)]	B1	D1	D2 ø	D3 ø +0,15/–0,1	D4 ø +0,15	L1	L2 ±0,1	L3	L4	L5 ±0,2	⫃1	⫃2
DYHR-16-20-Y5	20	6	M20x1,25	8	20	–	115±0,1	53	28,5+0,4/–0,3	8,5+0,45/–0,4	–	24	5
DYHR-16-40-Y5	40						150±0,1		48,5+0,4/–0,3				
DYHR-20-25-Y5	25	8	M24x1,25	10	24	–	138±0,1	60	35,6+0,4/–0,3	10,6+0,45/–0,4	–	30	5
DYHR-20-50-Y5	50						181±0,1		60,6+0,4/–0,3				
DYHR-25-40-Y5	40	10	M30x1,5	12	30	28,8	178±0,1	80	52,8+0,4/–0,3	12,8+0,45/–0,4	28	36	6
DYHR-32-60-Y5	60	12	M37x1,5	15	37	34,8	230±0,15	108	76+0,5/–0,4	16+0,5/–0,4	28	46	6

1) Slag

Afmetingen

Afmetingen – Bevestigingsflens YSRF

Download CAD-gegevens www.festo.com

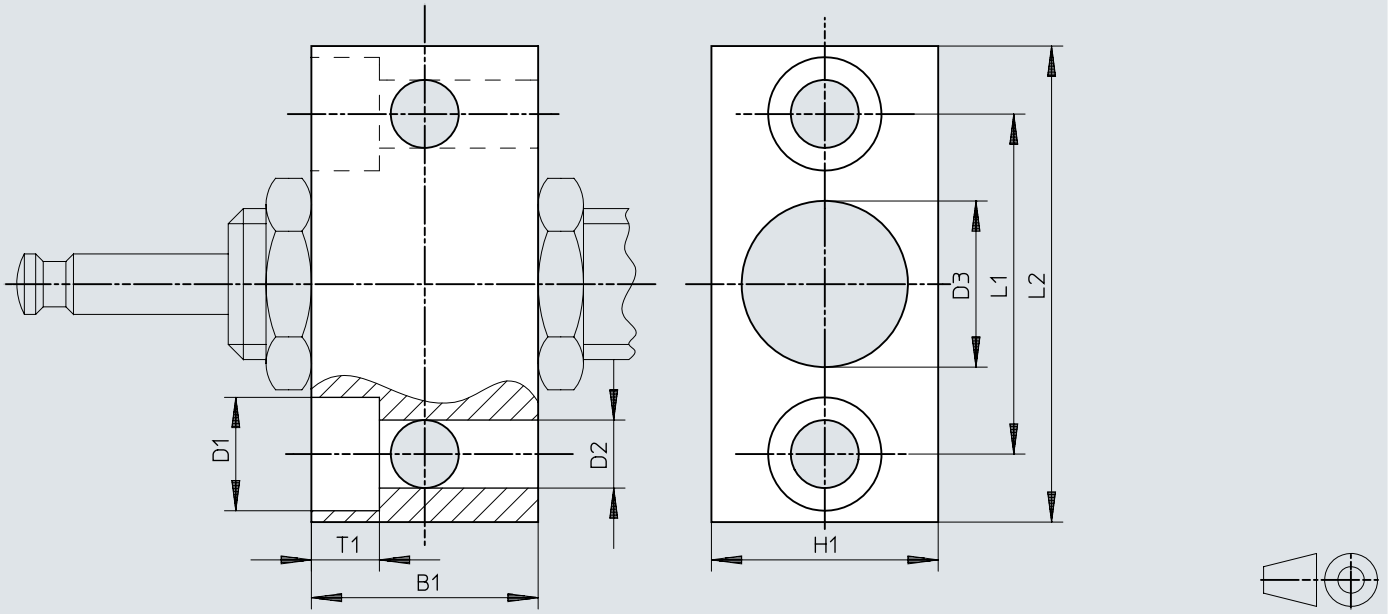

	B1	B2	D1	D2	D3	H1	L1	L2
YSRF-16	30	9	15	9	20,2	30	45	63
YSRF-20	36	11	18	11	24,2	36	56	78
YSRF-25	45	13	20	13,5	30,2	45	63	86
YSRF-32	55	15	24	15,5	37,2	55	80	108

Afmetingen

Afmetingen – Buffer YSRP Download CAD-gegevens www.festo.com

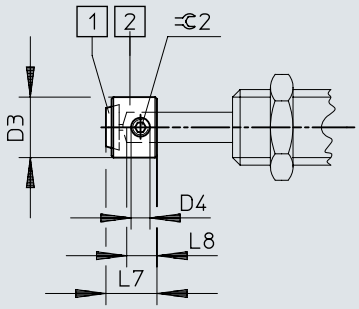

[1] Polyurethaanplaat
[2] Buffer

	D3	D4	L7	L8	⫧ 2
YSRP-16	16	M5	13,5	8	2,5
YSRP-20	20	M6	17	10	3
YSRP-25	25	M8	20,5	12	4
YSRP-32	32	M8	26	15	4

Bestelgegevens

Bestelgegevens



Bouwgrootte	Slag	Demping	Artikelnr.	Type
16	20 mm	Instelbaar	**1155690**	**DYHR-16-20-Y5**
	40 mm		**1155691**	**DYHR-16-40-Y5**
20	25 mm		**1155692**	**DYHR-20-25-Y5**
	50 mm		**1155693**	**DYHR-20-50-Y5**
25	40 mm		**1155694**	**DYHR-25-40-Y5**
32	60 mm		**1155696**	**DYHR-32-60-Y5**

Overzicht van randapparatuur

Overzicht van randapparatuur DYHR

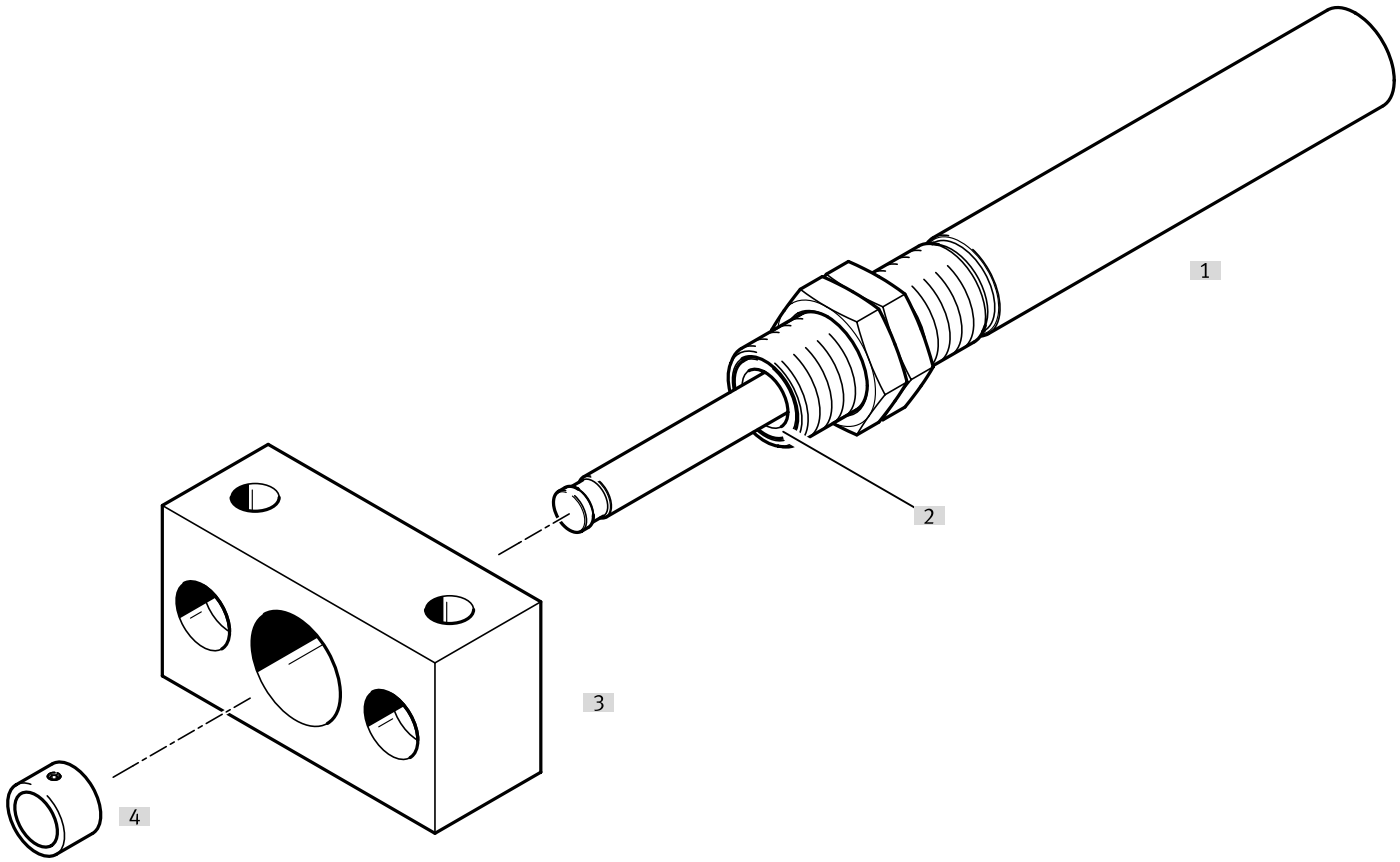

Toebehoren			→ Pagina/internet
	Type/bestelcode	Beschrijving	
[1]	Olieremcilinders DYHR	Olieremcilinder met terugstelveer voor lage aanvoersnelheden	dyhr
[2]	Schraper/geharde zuigerstang	De schraper en de geharde zuigerstang verhogen de levensduur aanzienlijk. - Schraper: voorkomt het binnendringen van vuil - Geharde zuigerstang: biedt bescherming tegen krassen	dyhr
[3]	Bevestigingsflens YSRF	Bevestigingsmogelijkheid voor olieremcilinder	12
[4]	Buffer YSRP	Ter bescherming van de zuigerstang	12

Toebehoren

Bevestigingsflens YSRF

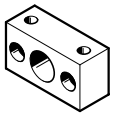

Bouwgrootte	Materiaal behuizing	Productgewicht	Artikelnr.	Type
16	Staal, verzinkt	300 g	**11683**	**YSRF-16**
20		535 g	**11684**	**YSRF-20**
25		895 g	**11685**	**YSRF-25**
32		1.730 g	**11686**	**YSRF-32**

Buffer YSRP



Bouwgrootte	Materiaal behuizing	Productgewicht	Artikelnr.	Type
16	Staal, verzinkt	15 g	**11134**	**YSRP-16**
20		27 g	**11135**	**YSRP-20**
25		52 g	**11136**	**YSRP-25**
32		110 g	**11137**	**YSRP-32**

Bewaking met afstandssensor SOIA

Voor het bewaken van het gebruik en de toestand van de dempingselementen. Maakt voorspellend onderhoud mogelijk en verhoogt de betrouwbaarheid en nauwkeurigheid.

De volgende parameters kunnen worden bewaakt:
- Botssnelheid
- Eindpositie
- Energieopname
- Restenergie
- Dempingsreserve

Afstandssensor SOIA, inductief

Link soia

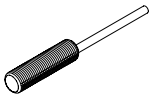

Inbouwtype	Trajectmeetbereik	Schakeluitgang	Elektrische aansluiting	Artikelnr.	Type
verzonken	0 ... 2 mm	PNP/NPN omschakelbaar, Push-pull	Open einde	**8161194**	**SOIA-M8PB-PNLK-LE**
	0 ... 4 mm			**8161198**	**SOIA-M12PB-PNLK-LE**
niet verzonken				**8161196**	**SOIA-M8PNB-PNLK-LE**
	0 ... 7 mm			**8161200**	**SOIA-M12PNB-PNLK-LE**