Hidraulički cilindar za amortizaciju udara DYHR



Karakteristike

Na jedan pogled

Link dyhr

- Hidraulični cilindar za amortizaciju udara za konstantnu, laganu brzinu kočenja duž celokupnog hoda
- Pažljivo podesiva brzina kočenja
- Ugrađena potisna opruga vraća klipnjaču u početni položaj
- Pogodno za manje brzine pomeranja u opsegu do 0,1 m/s

Dijagrami

Link dyhr

Dijagrami prikazani u ovom dokumentu mogu se preuzeti samo sa interneta. Tamo postoji mogućnost prikaza preciznih vrednosti.

Geometrijske karakteristike

[Y5]	Unutrašnji imbus sa podešavanjem amortizacije

Hidraulički cilindar za amortizaciju udara može da se podešava preko unutrašnjeg šestougla

Ključ tipa

001	Serija	
DYHR	Hidraulički cilindar za amortizaciju udara	

002	Veličina konstrukcije	
16	16 mm	
20	20 mm	
25	25 mm	
32	32 mm	

003	Hod [mm]	
20	20	
25	25	
40	40	
50	50	
60	60	

004	Geometrijske karakteristike	
Y5	Unutrašnji imbus sa podešavanjem amortizacije	

List sa podacima

Opšti tehnički podaci						
Veličina konstrukcije	16		20		25	32
Hod	20 mm	40 mm	25 mm	50 mm	40 mm	60 mm
Funkcija	potiskujući, sa jednostrukim dejstvom					
Prigušenje	podesivo					
Vrsta pričvršćenja	sa kontra navrtkom					
Maks. brzina udara	0,3 m/s					
Ugradni položaj	proizvoljno					
Brzina pomaka	0,2 ... 100 mm/s					
Temperatura okruženja	0 ... 80°C					
Najviši stepen otpornosti na koroziju KBK[1)]	1 - mala izloženost koroziji					

1) Dodatne informacije www.festo.com/x/topic/kbk

Vreme resetovanja						
Veličina konstrukcije	16		20		25	32
Hod	20 mm	40 mm	25 mm	50 mm	40 mm	60 mm
Vreme resetovanja na sobnoj temperaturi[2)]	0,4 s	0,8 s	0,5 s	1 s	0,8 s	1,2 s

2) Na niskim temperaturama (0 °C) mora da se računa na povećana vremena resetovanja. Kod veličina konstrukcije 12 i 16 do 5 s, a kod veličina konstrukcije 25 i 32 do 12 s.

Sile				
Veličina konstrukcije	16	20	25	32
Min. sila pomaka[1)]	160 N	250 N	400 N	640 N
Maks. sila pomaka[2)]	1.600 N	2.500 N	4.000 N	6.400 N
Sila vraćanja u prethodni položaj[3)]	5,4 N	9 N	12,5 N	18 N

1) Minimalna neophodna snaga za konstantnu i precizno ponovljivu brzinu kočenja

2) Odgovara maks. snazi u krajnjem položaju

3) Kod izvučene klipnjače

Energije						
Veličina konstrukcije	16		20		25	32
Hod	20 mm	40 mm	25 mm	50 mm	40 mm	60 mm
Maks. potrošnja energije po hodu	32 J	64 J	62,5 J	125 J	160 J	384 J
Maks. potrošnja energije po satu	65.000 J	100.000 J	90.000 J	140.000 J	150.000 J	220.000 J
Maks. preostala energija	0,16 J		0,32 J		0,8 J	2 J

Težine						
Veličina konstrukcije	16		20		25	32
Hod	20	40	25	50	40	60
Težina proizvoda	190 g	255 g	360 g	440 g	720 g	1.380 g

Materijali				
Veličina konstrukcije	16	20	25	32
Materijal klipnjače	otvrdnuto, visoko legirani čelik			
Materijal kućišta	Čelik, pocinkovano			
Radni materijal zaptivki	NBR			
Napomena o materijalu	U skladu sa RoHS			
LABS usklađenost	VDMA24364-B2-L			

List sa podacima

Brzina kočenja v u zavisnosti od pogonske sile i podešavanja prigušenja – DYHR-16

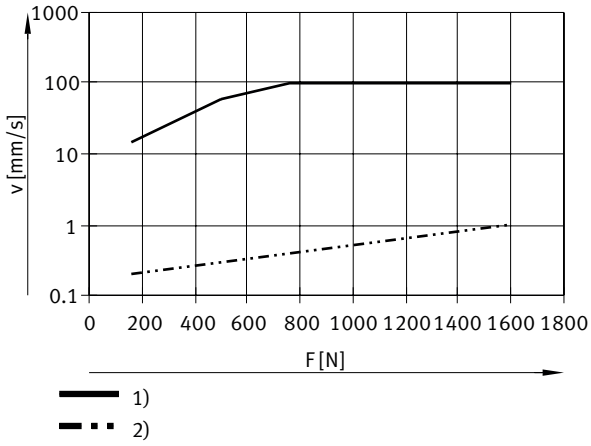

1) = Prigušivanje otvoreno
2) = Prigušivanje zatvoreno

Brzina kočenja v u zavisnosti od pogonske sile i podešavanja prigušenja – DYHR-20

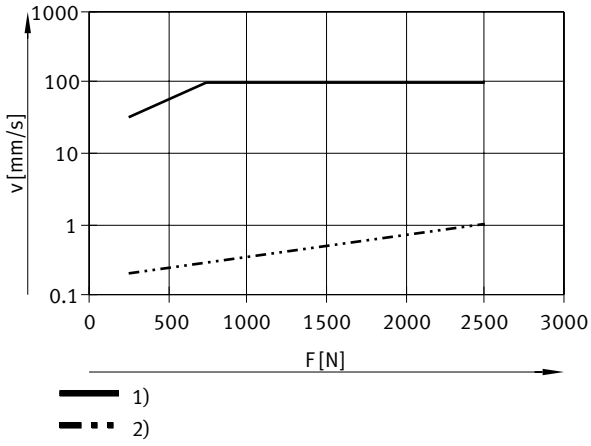

1) = Prigušivanje otvoreno
2) = Prigušivanje zatvoreno

Brzina kočenja v u zavisnosti od pogonske sile i podešavanja prigušenja – DYHR-25

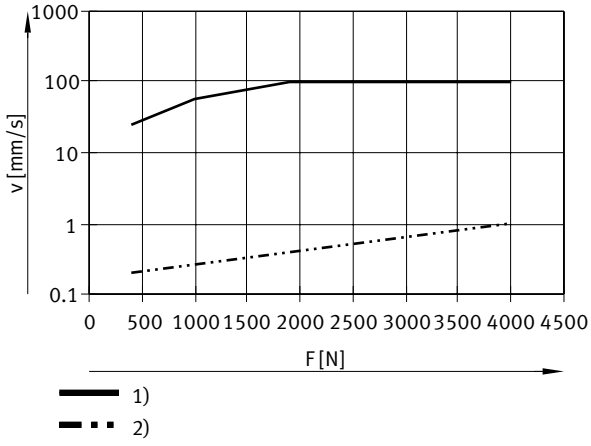

1) = Prigušivanje otvoreno
2) = Prigušivanje zatvoreno

List sa podacima

Brzina kočenja v u zavisnosti od pogonske sile i podešavanja prigušenja – DYHR-32

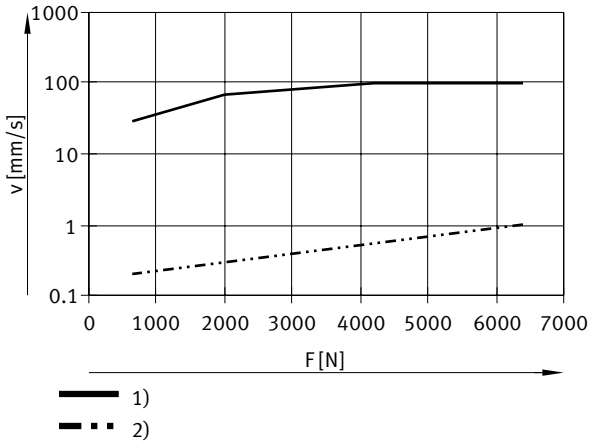

1) = Prigušivanje otvoreno
2) = Prigušivanje zatvoreno

Dimenzije

Dimenzije – DYHR Preuzimanje CAD podataka www.festo.com

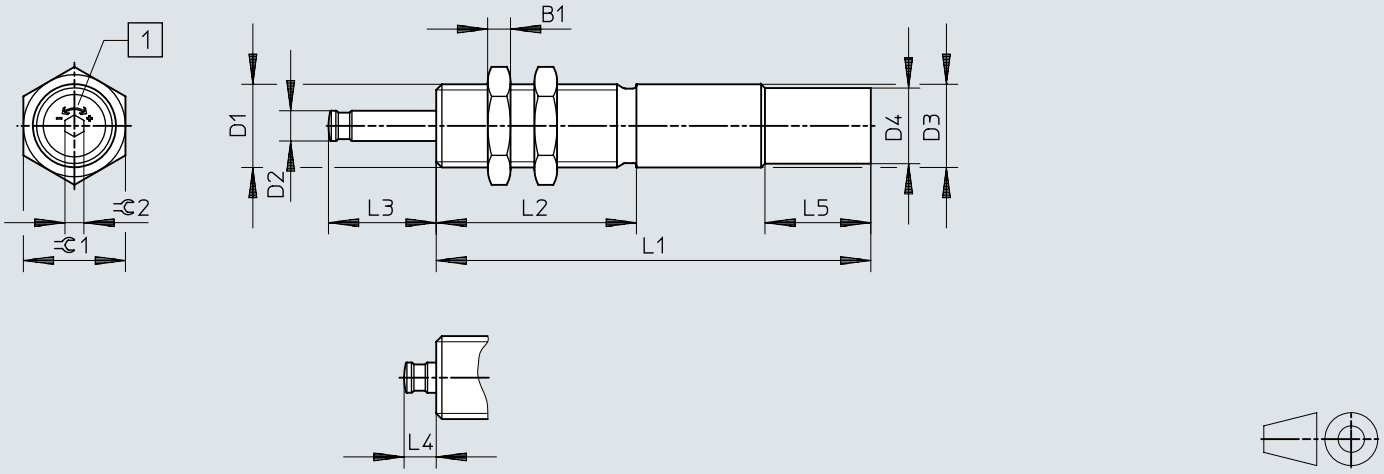

[1] Regulacija brzine

	L1[1)]	B1	D1	D2 ø	D3 ø +0,15/–0,1	D4 ø +0,15	L1	L2 ±0,1	L3	L4	L5 ±0,2	⊂1	⊂2
DYHR-16-20-Y5	20	6	M20x1,25	8	20	–	115±0,1	53	28,5+0,4/–0,3	8,5+0,45/–0,4	–	24	5
DYHR-16-40-Y5	40						150±0,1		48,5+0,4/–0,3				
DYHR-20-25-Y5	25	8	M24x1,25	10	24	–	138±0,1	60	35,6+0,4/–0,3	10,6+0,45/–0,4	–	30	5
DYHR-20-50-Y5	50						181±0,1		60,6+0,4/–0,3				
DYHR-25-40-Y5	40	10	M30x1,5	12	30	28,8	178±0,1	80	52,8+0,4/–0,3	12,8+0,45/–0,4	28	36	6
DYHR-32-60-Y5	60	12	M37x1,5	15	37	34,8	230±0,15	108	76+0,5/–0,4	16+0,5/–0,4	28	46	6

1) Hod

Dimenzije

Dimenzije – Montažna prirubnica YSRF Preuzimanje CAD podataka www.festo.com

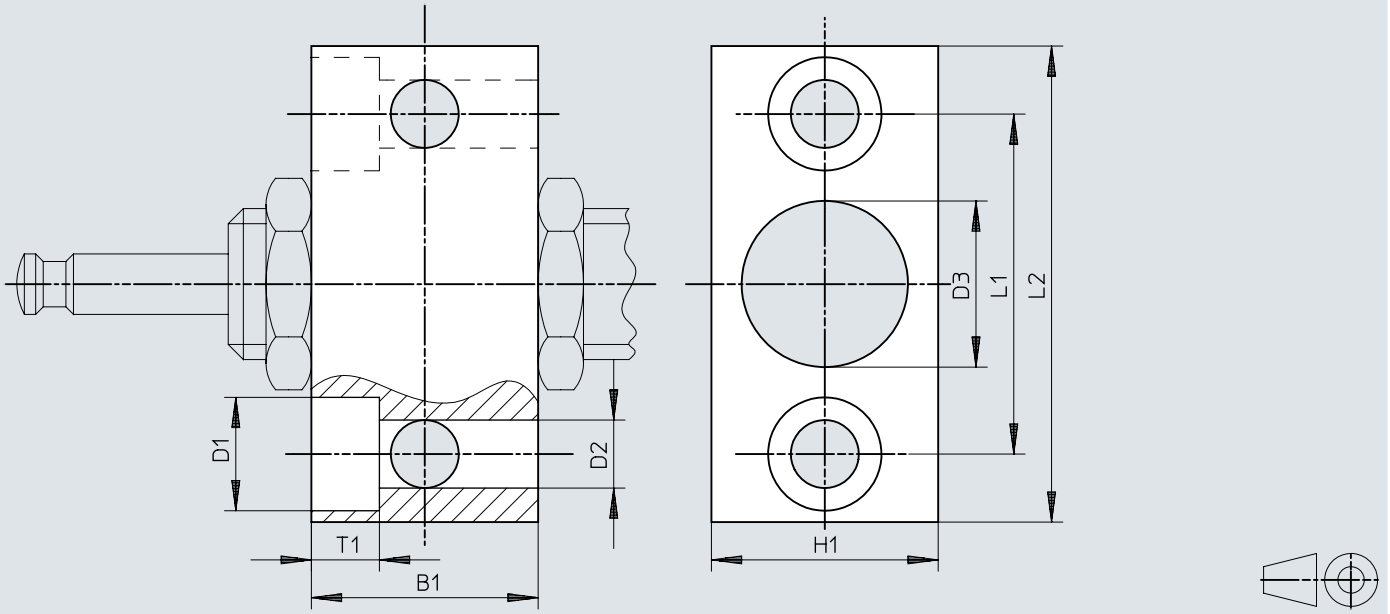

	B1	B2	D1	D2	D3	H1	L1	L2
YSRF-16	30	9	15	9	20,2	30	45	63
YSRF-20	36	11	18	11	24,2	36	56	78
YSRF-25	45	13	20	13,5	30,2	45	63	86
YSRF-32	55	15	24	15,5	37,2	55	80	108

Dimenzije

Dimenzije – Amortizer YSRP Preuzimanje CAD podataka www.festo.com

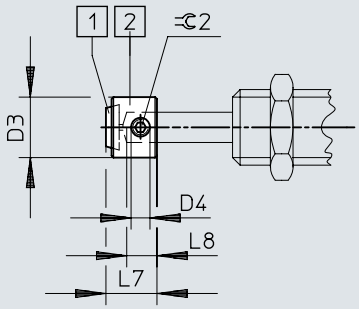

[1] Poliuretanska ploča
[2] Amortizer

	D3	D4	L7	L8	⫧ 2
YSRP-16	16	M5	13,5	8	2,5
YSRP-20	20	M6	17	10	3
YSRP-25	25	M8	20,5	12	4
YSRP-32	32	M8	26	15	4

Podaci za narudžbu

Podaci o porudžbini



Veličina konstrukcije	Hod	Prigušenje	Br. dela	Tip
16	20 mm	podesivo	**1155690**	**DYHR-16-20-Y5**
	40 mm		**1155691**	**DYHR-16-40-Y5**
20	25 mm		**1155692**	**DYHR-20-25-Y5**
	50 mm		**1155693**	**DYHR-20-50-Y5**
25	40 mm		**1155694**	**DYHR-25-40-Y5**
32	60 mm		**1155696**	**DYHR-32-60-Y5**

Pregled periferije

Pregled periferije DYHR

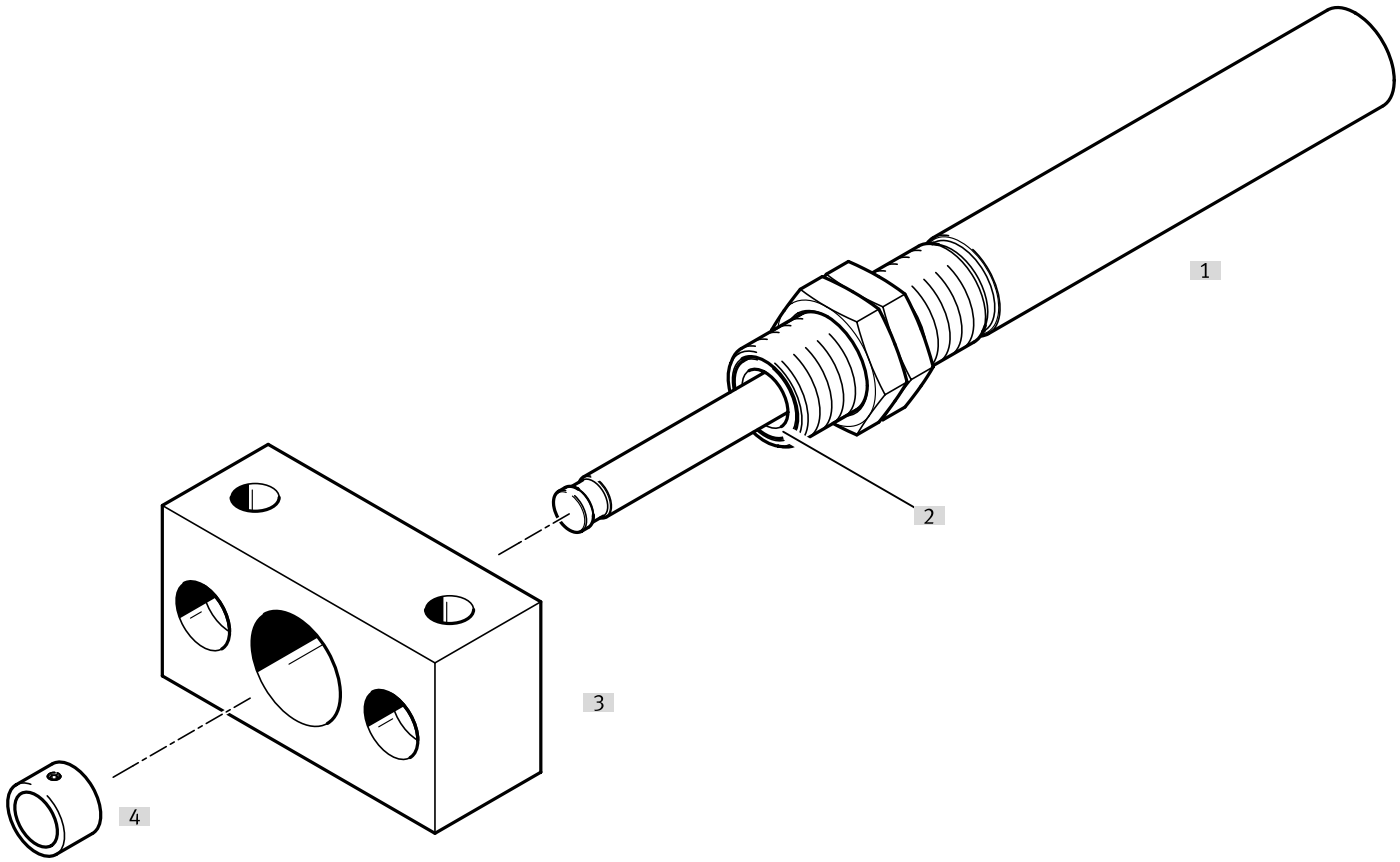

Pribor			→ Strana/Internet
	Tip/kod porudžbine	Opis	
[1]	Hidraulični cilindar za amortizaciju udara DYHR	Hidraulični cilindar za amortizaciju udara sa povratnom oprugom za male brzine pomoćnog kretanja	dyhr
[2]	Grebač/otvrdnuta klipnjača	Grebač i otvrdnuta klipnjača znatno povećavaju vek trajanja. - Grebač: Sprečava prodiranje nečistoće - Otvrdnuta klipnjača: Obezbeđuje zaštitu od ogrebotina	dyhr
[3]	Montažna prirubnica YSRF	Mogućnost montaže za hidraulični cilindar za amortizaciju udara	12
[4]	Pufer YSRP	Za zaštitu klipnjače	12

Pribor

Montažna prirubnica YSRF/YSRF-C

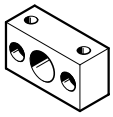

Veličina konstrukcije	Materijal kućišta	Težina proizvoda	Br. dela	Tip
16	Čelik, pocinkovano	300 g	**11683**	**YSRF-16**
20		535 g	**11684**	**YSRF-20**
25		895 g	**11685**	**YSRF-25**
32		1.730 g	**11686**	**YSRF-32**

Amortizer YSRP



Veličina konstrukcije	Materijal kućišta	Težina proizvoda	Br. dela	Tip
16	Čelik, pocinkovano	15 g	**11134**	**YSRP-16**
20		27 g	**11135**	**YSRP-20**
25		52 g	**11136**	**YSRP-25**
32		110 g	**11137**	**YSRP-32**

Nadzor sa senzorom udaljenosti SOIA

Za nadgledanje primene i stanja elemenata za amortizaciju. Omogućava preventivno održavanje i povećava pouzdanost i preciznost.

Mogu se nadgledati sledeći parametri:
- Brzina udara
- Krajnja pozicija
- Potrošnja energije
- Preostala energije
- Rezerva prigušenja

Senzor udaljenosti SOIA, induktivni

Link soia

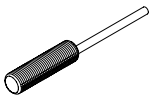

Vrsta ugradnje	Merni opseg putanje	Uklopni izlaz	Električni priključak	Br. dela	Tip
Flush	0 ... 2 mm	PNP/NPN sa mogućnošću prebacivanja, Push-Pull	Otvoreni završetak	**8161194**	**SOIA-M8PB-PNLK-LE**
	0 ... 4 mm			**8161198**	**SOIA-M12PB-PNLK-LE**
nije u ravni				**8161196**	**SOIA-M8PNB-PNLK-LE**
	0 ... 7 mm			**8161200**	**SOIA-M12PNB-PNLK-LE**