Oljni zavorni valj DYHR



Značilnosti

Pregledno na enem mestu dyhr

- Oljni zavorni valj za konstantno, počasno zaviranje skozi celoten hod
- Hitrost zaviranja je občutljivo nastavljiva
- Vgrajena tlačna vzmet vrne batnico v izhodiščni položaj
- Primerno za počasne hitrosti pomikanja v območju do 0,1 m/s

Diagrami dyhr

Diagrami, prikazani v tem dokumentu, so na voljo tudi na spletu. Tam je mogoče prikazati natančne vrednosti.

Geometrične značilnosti

[Y5]	Notranji šestkotnik za nastavitev blaženja

Oljni zavorni valj je mogoče nastaviti z imbusom

Razlaga kode

001	Serija	
DYHR	Oljni zavorni valj	

002	Velikost	
16	16 mm	
20	20 mm	
25	25 mm	
32	32 mm	

003	Hod [mm]	
20	20	
25	25	
40	40	
50	50	
60	60	

004	Geometrične značilnosti	
Y5	Notranji šestkotnik za nastavitev blaženja	

Podatkovni list

Splošni tehnični podatki						
Velikost	16		20		25	32
Hod	20 mm	40 mm	25 mm	50 mm	40 mm	60 mm
Način delovanja	potiskanje, enosmerno delovanje					
Blaženje	možnost nastavitve					
Način pritrditve	s protimatico					
Največja hitrost naleta	0,3 m/s					
Položaj vgradnje	poljubno					
Hitrost pomika naprej	0,2 ... 100 mm/s					
Temperatura okolice	0 ... 80°C					
Razred korozijske odpornosti KBK[1)]	1 – nizka korozijska obremenitev					

1) Več informacij na www.festo.com/x/topic/kbk

Čas ponastavitve						
Velikost	16		20		25	32
Hod	20 mm	40 mm	25 mm	50 mm	40 mm	60 mm
Čas ponastavitve pri sobni temperaturi[2)]	0,4 s	0,8 s	0,5 s	1 s	0,8 s	1,2 s

2) Pri nizkih temperaturah (0 °C) je treba pričakovati daljše čase ponastavitve. Pri velikostih 12 in 16 do 5 s ter pri velikostih 25 in 32 do 12 s.

Sile				
Velikost	16	20	25	32
Najmanjša moč pomika naprej[1)]	160 N	250 N	400 N	640 N
Največja moč pomika naprej[2)]	1.600 N	2.500 N	4.000 N	6.400 N
Ponastavitvena sila[3)]	5,4 N	9 N	12,5 N	18 N

1) Najmanjša sila, potrebna za stalno in ponovljivo hitrost zaviranja
2) Ustreza največji sili v končnem položaju
3) Pri izvlečeni batnici

Energije						
Velikost	16		20		25	32
Hod	20 mm	40 mm	25 mm	50 mm	40 mm	60 mm
Največja poraba energije na hod	32 J	64 J	62,5 J	125 J	160 J	384 J
Največja poraba energije na uro	65.000 J	100.000 J	90.000 J	140.000 J	150.000 J	220.000 J
Največja preostala energija	0,16 J		0,32 J		0,8 J	2 J

Teže						
Velikost	16		20		25	32
Hod	20	40	25	50	40	60
Teža izdelka	190 g	255 g	360 g	440 g	720 g	1.380 g

Materiali				
Velikost	16	20	25	32
Material batnice	poboljšano, visoko legirano jeklo			
Material ohišja	Jeklo, pocinkano			
Material tesnil	Nitrilni kavčuk			
Napotek glede materialov	V skladu z RoHS			
Skladnost z LABS	VDMA24364-B2-L			

Podatkovni list

Zavorna hitrost v kot funkcija pogonske sile F in nastavitve plina - DYHR-16

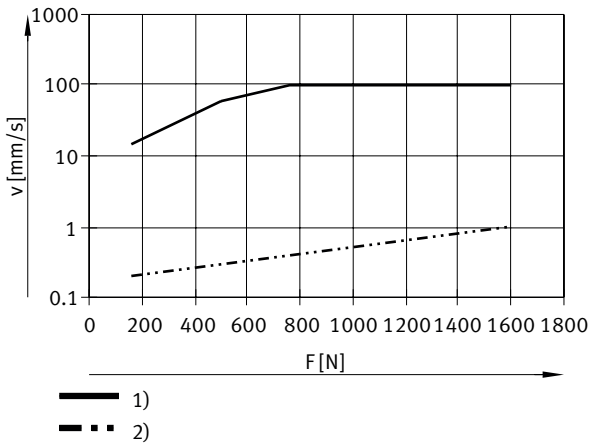

1) = dušilka je odprta
2) = dušilka je zaprta

Zavorna hitrost v kot funkcija pogonske sile F in nastavitve plina - DYHR-20

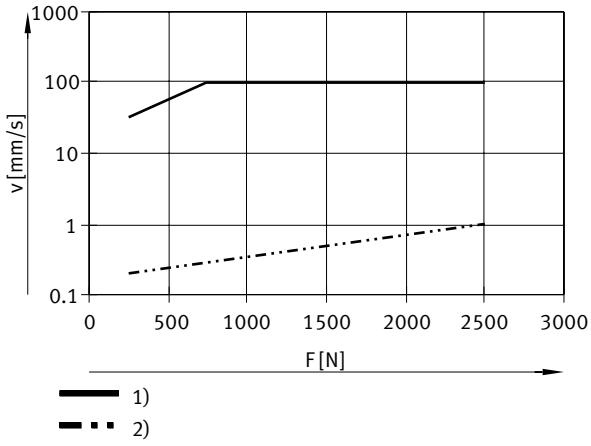

1) = dušilka je odprta
2) = dušilka je zaprta

Zavorna hitrost v kot funkcija pogonske sile F in nastavitve plina - DYHR-25

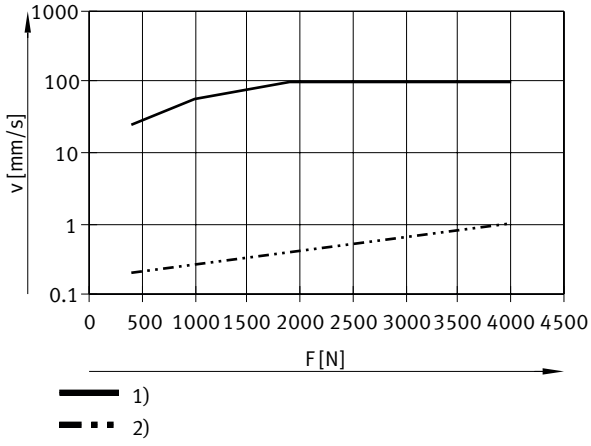

1) = dušilka je odprta
2) = dušilka je zaprta

Podatkovni list

Zavorna hitrost v kot funkcija pogonske sile F in nastavitve plina - DYHR-32

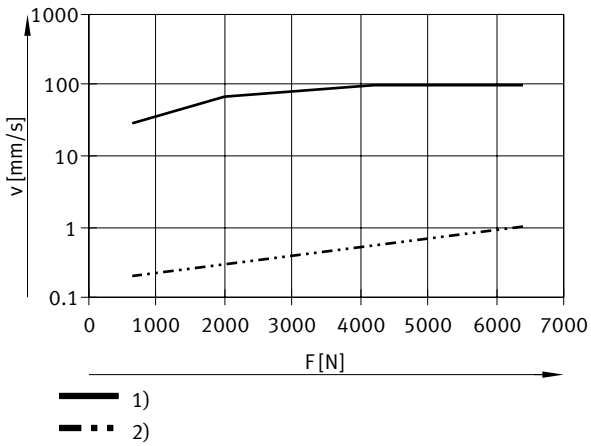

1) = dušilka je odprta
2) = dušilka je zaprta

Dimenzije

Dimenzije – DYHR Prenos podatkov CAD www.festo.com

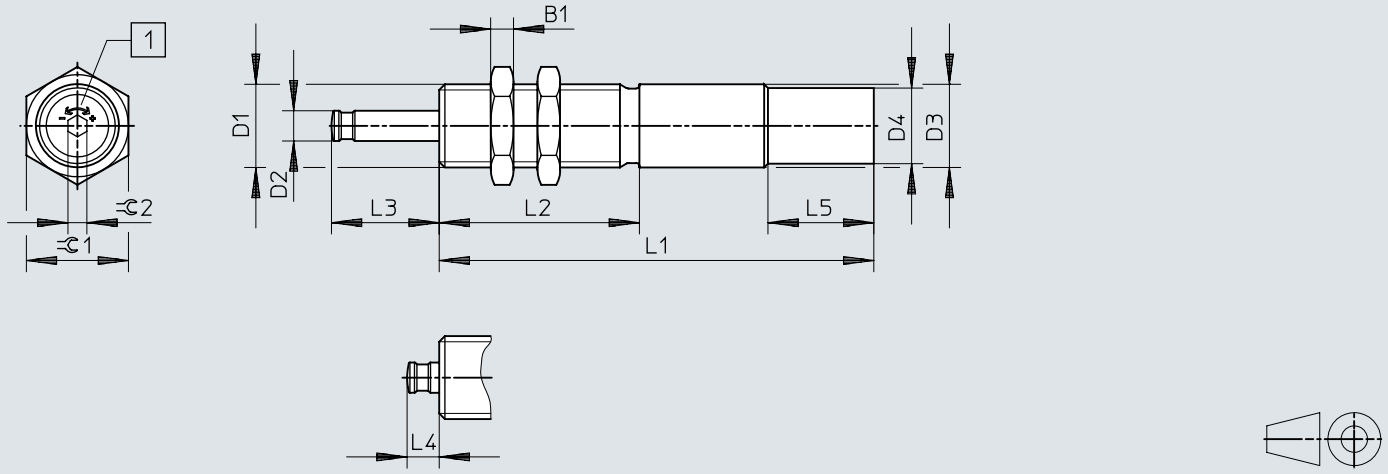

[1] Regulacija hitrosti

	L1[1)]	B1	D1	D2 ø	D3 ø +0,15/–0,1	D4 ø +0,15	L1	L2 ±0,1	L3	L4	L5 ±0,2	⊂1	⊂2
DYHR-16-20-Y5	20	6	M20x1,25	8	20	–	115±0,1	53	28,5+0,4/–0,3	8,5+0,45/–0,4	–	24	5
DYHR-16-40-Y5	40						150±0,1		48,5+0,4/–0,3				
DYHR-20-25-Y5	25	8	M24x1,25	10	24	–	138±0,1	60	35,6+0,4/–0,3	10,6+0,45/–0,4	–	30	5
DYHR-20-50-Y5	50						181±0,1		60,6+0,4/–0,3				
DYHR-25-40-Y5	40	10	M30x1,5	12	30	28,8	178±0,1	80	52,8+0,4/–0,3	12,8+0,45/–0,4	28	36	6
DYHR-32-60-Y5	60	12	M37x1,5	15	37	34,8	230±0,15	108	76+0,5/–0,4	16+0,5/–0,4	28	46	6

1) Hod

Dimenzije

Dimenzije – Pritrdilna prirobnica YSRF Prenos podatkov CAD www.festo.com

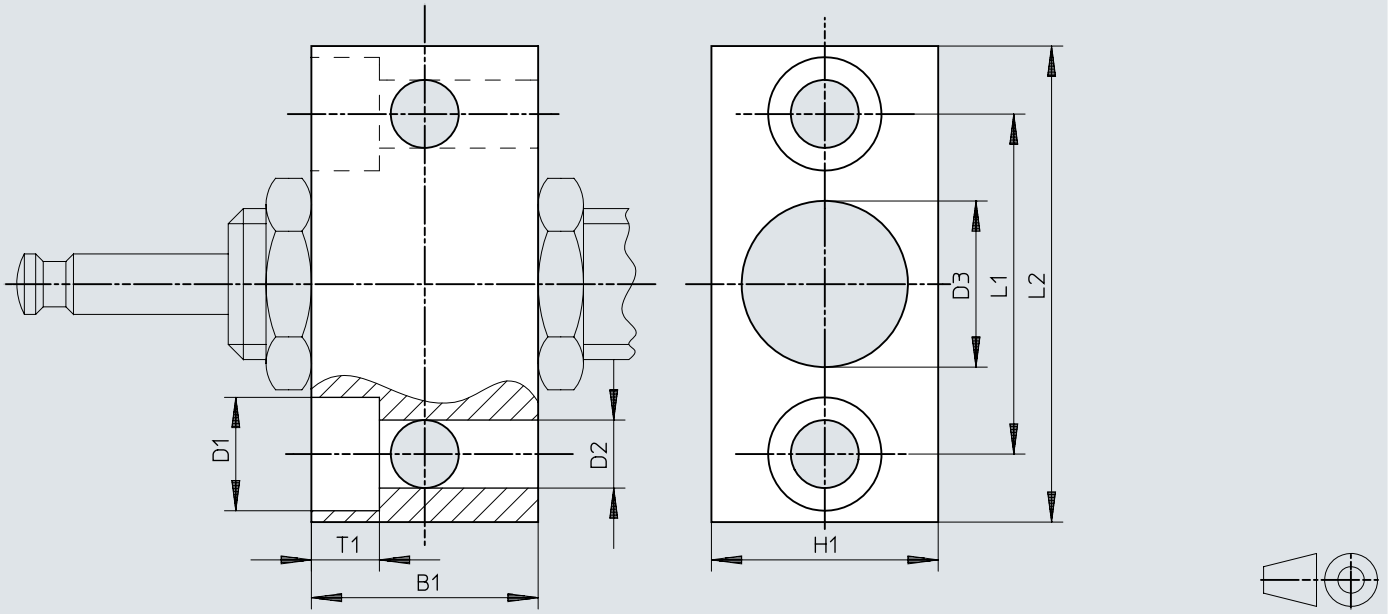

	B1	B2	D1	D2	D3	H1	L1	L2
YSRF-16	30	9	15	9	20,2	30	45	63
YSRF-20	36	11	18	11	24,2	36	56	78
YSRF-25	45	13	20	13,5	30,2	45	63	86
YSRF-32	55	15	24	15,5	37,2	55	80	108

Dimenzije

Dimenzije – Odbojnik YSRP Prenos podatkov CAD www.festo.com

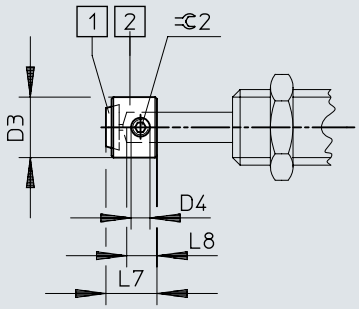

[1] Poliuretanska plošča
[2] Odbojnik

	D3	D4	L7	L8	⫧ 2
YSRP-16	16	M5	13,5	8	2,5
YSRP-20	20	M6	17	10	3
YSRP-25	25	M8	20,5	12	4
YSRP-32	32	M8	26	15	4

Informacije za naročanje

Podatki za naročanje



Velikost	Hod	Blaženje	Št. dela	Tip
16	20 mm	možnost nastavitve	**1155690**	**DYHR-16-20-Y5**
	40 mm		**1155691**	**DYHR-16-40-Y5**
20	25 mm		**1155692**	**DYHR-20-25-Y5**
	50 mm		**1155693**	**DYHR-20-50-Y5**
25	40 mm		**1155694**	**DYHR-25-40-Y5**
32	60 mm		**1155696**	**DYHR-32-60-Y5**

Pregled perifernih naprav

Pregled perifernih naprav DYHR

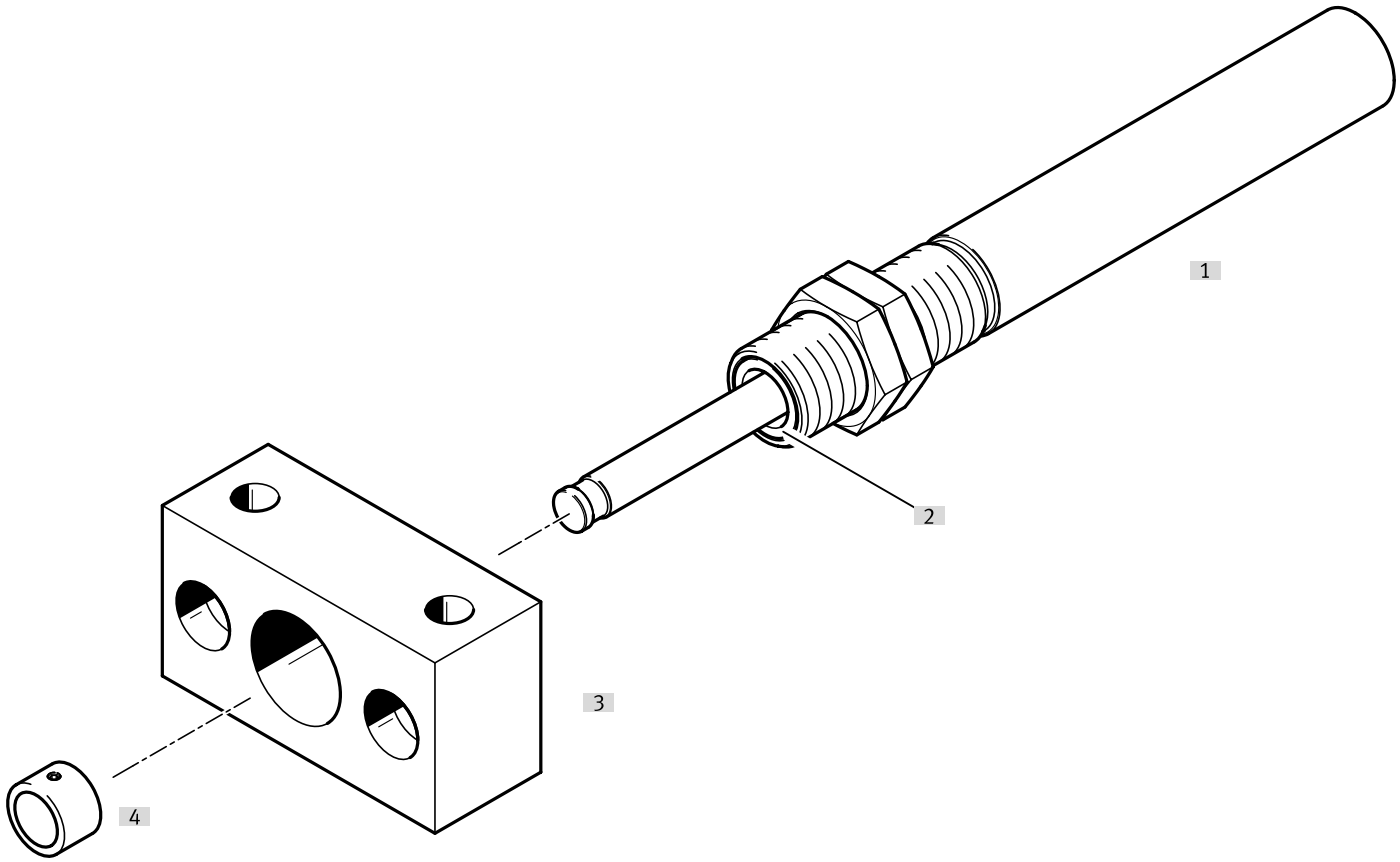

Oprema			→ Stran/Internet
	Tip/koda za naročilo	Opis	
[1]	Zavorni valj DYHR	Zavorni valj s povratno vzmetjo za nizke hitrosti podajanja	dyhr
[2]	Strgalo/kaljena batna palica	Strgalo in kaljena batna palica znatno podaljšata življenjsko dobo. - Strgalo: preprečuje vdor umazanije - Kaljena batna palica: zagotavlja zaščito pred praskami	dyhr
[3]	Pritrdilna prirobnica YSRF	Dodatna možnost pritrditve zavornega valja	12
[4]	Odbojnik YSRP	Za zaščito batnice	12

Oprema

Pritrdilna prirobnica YSRF

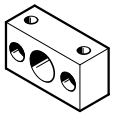

Velikost	Material ohišja	Teža izdelka	Št. dela	Tip
16	Jeklo, pocinkano	300 g	**11683**	**YSRF-16**
20		535 g	**11684**	**YSRF-20**
25		895 g	**11685**	**YSRF-25**
32		1.730 g	**11686**	**YSRF-32**

Odbojnik YSRP



Velikost	Material ohišja	Teža izdelka	Št. dela	Tip
16	Jeklo, pocinkano	15 g	**11134**	**YSRP-16**
20		27 g	**11135**	**YSRP-20**
25		52 g	**11136**	**YSRP-25**
32		110 g	**11137**	**YSRP-32**

Nadzor s senzorjem razdalje SOIA

Za nadzor uporabe in stanja dušilnih elementov. Omogoča napovedno vzdrževanje ter povečuje zanesljivost in natančnost.

Nadzorovati je mogoče naslednje parametre:
- Udarna hitrost
- Končni položaj
- Absorpcija energije
- Preostala energija
- Rezerva dušenja

Senzor razdalje SOIA, induktivni

soia

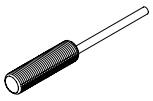

Način vgradnje	Območje merjenja poti	Preklopni izhod	Električni priključek	Št. dela	Tip
v isti ravnini	0 ... 2 mm	PNP/NPN, z možnostjo preklopa, Push-Pull	Odprt konec	**8161194**	**SOIA-M8PB-PNLK-LE**
	0 ... 4 mm			**8161198**	**SOIA-M12PB-PNLK-LE**
ni v isti ravnini				**8161196**	**SOIA-M8PNB-PNLK-LE**
	0 ... 7 mm			**8161200**	**SOIA-M12PNB-PNLK-LE**